TERMINORUM MUSICAE
INDEX
SEPTEM LINGUIS
REDACTUS

ASSOCIATION INTERNATIONALE
DES BIBLIOTHÈQUES MUSICALES
INTERNATIONAL ASSOCIATION
OF MUSIC LIBRARIES
INTERNATIONALE VEREINIGUNG
DER MUSIKBIBLIOTHEKEN

SOCIÉTÉ INTERNATIONALE
DE MUSICOLOGIE
INTERNATIONAL MUSICOLOGICAL
SOCIETY
INTERNATIONALE GESELLSCHAFT
FÜR MUSIKWISSENSCHAFT

TERMINORUM MUSICAE INDEX SEPTEM LINGUIS REDACTUS

POLYGLOTTES WÖRTERBUCH DER MUSIKALISCHEN TERMINOLOGIE
deutsch, englisch, französisch, italienisch, spanisch, ungarisch, russisch

POLYGLOT DICTIONARY OF MUSICAL TERMS
English, German, French, Italian, Spanish, Hungarian, Russian

DICTIONNAIRE POLYGLOTTE DE LA TERMINOLOGIE MUSICALE
français, allemand, anglais, italien, espagnol, hongrois, russe

DIZIONARIO POLIGLOTTO DELLA TERMINOLOGIA MUSICALE
italiano, tedesco, inglese, francese, spagnolo, ungherese, russo

DICCIONARIO POLIGLOTO DE LA TERMINOLOGÍA MUSICAL
español, alemán, inglés, francés, italiano, húngaro, ruso

HÉTNYELVŰ ZENEI SZÓTÁR
magyar, német, angol, francia, olasz, spanyol, orosz

СЕМИЯЗЫЧНЫЙ СЛОВАРЬ МУЗЫКАЛЬНЫХ ТЕРМИНОВ
русский, немецкий, английский, французский, итальянский, испанский, венгерский

2. Auflage/2nd edition/2e édition/2a edizione/2ª edición/2. kiadás/2-е издание

AKADÉMIAI KIADÓ BUDAPEST
BÄRENREITER KASSEL · BASEL · TOURS · LONDON
1980

Commission internationale mixte:

VLADIMIR FÉDOROV, PRÉSIDENT (†)
DONALD J. GROUT
ALEXANDER HYATT KING
FRITS NOSKE
ALFONS OTT (†)
MIGUEL QUEROL
EDUARD REESER
WOLFGANG REHM
CLAUDIO SARTORI

Rédacteur en chef:
HORST LEUCHTMANN

Rédacteurs:
GYULA DÉCSI
ILONA MENTL
ROSEMARIE TRAUTMANN
BÉLA VÉGH
JUDIT ZIGÁNY

Ont collaboré à cet ouvrage:
section allemande:
HORST LEUCHTMANN

section anglaise:
JOHN A. PARKINSON

section française:
NICOLE WILD

section italienne:
ROSSANA DALMONTE

section espagnole:
DANIEL DEVOTO

section hongroise:
SZÉKELY ANDRÁS

section russe:
GITA BALTER, NATALIA MALINA

ISBN 963 05 1276 9 (AKADÉMIAI KIADÓ)
ISBN 3-7618-0553-5 (BÄRENREITER)

© AKADÉMIAI KIADÓ BUDAPEST UND BÄRENREITER-VERLAG KASSEL · 1978
PRINTED IN HUNGARY
SATZ UND DRUCK: AKADÉMIAI NYOMDA, BUDAPEST

INHALTSVERZEICHNIS

CONTENTS

SOMMAIRE

INDICE

ÍNDICE

TARTALOMJEGYZÉK

СОДЕРЖАНИЕ

Vorwort 7*
Foreword 9*
Préface 11*
Prefazione 13*
Prefacio 15*
Előszó 17*
Предисловие 19*
Anlage des Wörterbuches und Hinweise für die Benutzung 21*
Arrangement of the Dictionary and Guide for the User 27*
Présentation du dictionnaire et utilisation 33*
Istruzioni per l'uso del dizionario 39*
Plan y utilización del diccionario 45*
A szótár rendszere és használata 51*
Построение словаря и правила пользования 57*
Abkürzungen / Abbreviations / Abréviations / Abbreviazioni / Abreviaturas / Rövidítések / Сокращения 65*
TERMINORUM MUSICAE INDEX SEPTEM LINGUIS REDACTUS 1
Русская часть/ Russischer Teil / Russian Part / Part russe / Parte russa / Parte rusa / Orosz rész 665
Diagramme / Diagrams / Diagrammes / Diagrammi / Dibujos / Ábrák / Иллюстрации 739
Liste der Diagramme 799
List of Diagrams 800
Liste des diagrammes 801
Lista dei diagrammi 802
Lista de los dibujos 803
Ábrajegyzék 804
Список иллюстраций 805

VORWORT

Mit dem vorliegenden »Polyglotten Wörterbuch der musikalischen Terminologie« (»Terminorum Musicae Index Septem Linguis Redactus«) kommt ein Unternehmen zum Abschluß, das aus vielerlei, hier nicht näher zu erörternden Gründen eine ungewöhnlich lange Vorbereitungszeit in Anspruch genommen hat: Im Zusammenhang mit dem VII. Internationalen musikwissenschaftlichen Kongreß der Internationalen Gesellschaft für Musikwissenschaft (Köln, Juni 1958), vor fast zwei Jahrzehnten also, entstand der Plan, ein polyglottes Wörterbuch (d. h. ein Glossar möglichst ohne Definitionen) in den fünf Sprachen Deutsch, Englisch, Französisch, Italienisch und Spanisch als Vorläufer eines großen umfassenden Wörterbuchs dieser Art in 18 bis 20 Sprachen herauszubringen. Während der Direktoriumssitzung der Internationalen Gesellschaft für Musikwissenschaft Ende April 1959 fiel die Entscheidung, diesen Plan in die Wirklichkeit umzusetzen.

Zur Internationalen Gesellschaft für Musikwissenschaft trat als Mitherausgeber die Internationale Vereinigung der Musikbibliotheken hinzu, und wie bei dem »Répertoire International des Sources Musicales« (RISM) wurde aus Mitgliedern der beiden Gesellschaften eine für das Wörterbuch verantwortliche Commission internationale mixte gegründet, deren Vorsitz Vladimir Fédorov übernahm.

Die Arbeiten an dem Unternehmen hatten längst begonnen, als 1966 die Absicht des Verlages der Ungarischen Akademie der Wissenschaften (Akadémiai Kiadó) Budapest bekannt wurde, ebenfalls ein mehrsprachiges Fachwörterbuch der Musik herauszubringen. Verhandlungen mit dem ungarischen Verlag führten zu der Übereinkunft, zu den ursprünglich vorgesehenen fünf Sprachen zwei weitere, Russisch und Ungarisch, hinzuzufügen und das polyglotte Wörterbuch gemeinsam zu redigieren (Horst Leuchtmann und die Wörterbuch-Redaktion des Verlages in Budapest) und zu veröffentlichen (Akadémiai Kiadó und Bärenreiter-Verlag). Die gemeinsame Arbeit zog sich in mehreren Phasen über ein Jahrzehnt hin und konnte im Frühsommer 1976 mit einer letzten Redaktionssitzung in Budapest abgeschlossen werden.

Dieses »Polyglotte Wörterbuch der musikalischen Terminologie«, Ergebnis einer guten internationalen Zusammenarbeit, ist das erste seiner Art, sieht man von zweisprachigen Einzelveröffentlichungen ab wie z. B. Langenscheidts Fachwörterbuch Musik Englisch—Deutsch/Deutsch—Englisch von Horst Leuchtmann und Philippine Schick (Berlin/München 1964) und das Fachwörterbuch Musik Deutsch—Russisch/Russisch—Deutsch von G. Balter (Moskau/Leipzig 1976). Als Versuch wird dieses Wörterbuch sicher ergänzungsbedürftig sein, nicht zuletzt auch durch die Aufnahme weiterer Sprachen — ein Vorhaben, das vielleicht später, wenn sich dieser erste Versuch bewährt hat, verwirklicht werden kann.

Der Dank der Commission internationale mixte gilt in erster Linie dem Chefredakteur, Herrn Dr. Horst Leuchtmann, München; er hat die Grundschlagwortliste zusammengestellt und ist zugleich verantwortlich für die deutsche Sprache. Das Wörterbuch ist nach einem internationalen Alphabet angelegt; dennoch hat das Deutsche — das sei eingestanden — einen Vorrang: Horst Leuchtmann ist Deutscher und betrieb seine terminologische Sammeltätigkeit in seiner Muttersprache. Es schien daher naheliegend, in deutscher Orthographie all jene Termini aufzuführen, die ursprünglich keiner der hier beteiligten Sprachen angehören oder deren sprachliche Herkunft nicht oder noch nicht abzuklären ist.

Der Dank der Commission internationale mixte gilt aber auch den Übersetzern: John A. Parkinson (Englisch), Nicole Wild (Französisch), Rossana Dalmonte (Italienisch), Daniel Devoto (Spanisch), András Székely (Ungarisch), Gita Balter und Natalja Malina (Russisch). Neben diesen sieben Damen und Herren, die jeweils für ihre Sprache verantwortlich sind, haben dankenswerterweise mitgeholfen: Ian Spink (Sydney/Australien), Eric Gross (Sydney/Australien), Michael Ochs

(Boston/Mass.), Prof. Dr. Paul Brainard (West Newton/Mass.), Bernard Bardet (Choisy-le-Roi/Frankreich), Prof. Dr. Fausto Broussard (Mailand/Italien), Prof. Dr. Miguel Querol (Barcelona/Spanien) und Narcis Bonet (Boulogne-sur-Seine/Frankreich). Weiterhin sei all jenen Experten gedankt, die die Grundschlagwortliste überprüft und weitere Termini aus ihrem Fachbereich beigesteuert haben: Prof. Dr. Kurt Blaukopf, Wien (Musiksoziologie), Mme la Comtesse Geneviève de Chambure † (Instrumentenkunde), Prof. Dr. Carl Dahlhaus, Berlin (Musikästhetik), Peter Keller, Zürich (Musikgeschichte), Prof. Dr. Bruno Nettl, Urbana/Illinois (Musikethnologie) und Prof. Dr. Sir Jack Allan Westrup † (Musiktheorie).

Für die Arbeit an diesem großen Unternehmen, die allen Beteiligten Idealismus und Zeit abgefordert hat, war es nicht immer einfach, Mitarbeiter zu finden. Erfahrungsgemäß wird es nunmehr, da das Wörterbuch der Öffentlichkeit vorliegt, leichter werden, fachkundigen Rat zu erhalten. Die Commission internationale mixte bittet daher alle Benutzer des Wörterbuchs, Korrekturen und Verbesserungen Herrn Dr. Horst Leuchtmann zukommen zu lassen (Anschrift: Markgrafenstraße 50, D-8000 München 82).

Kassel, im Herbst 1977

Für die Commission internationale mixte
Wolfgang Rehm

FOREWORD

The appearance of the "Polyglot Dictionary of Musical Terms" ("Terminorum Musicae Index Septem Linguis Redactus") brings to its conclusion an undertaking that, for various reasons which need not be enlarged upon here, has taken an unusually lengthy time in preparation. The plan to produce a polyglot dictionary (i.e. a glossary, if possible without definitions) in the five languages German, English, French, Italian and Spanish, as the precursor of a large comprehensive dictionary of this kind in 18 to 20 languages, originated in the context of the seventh international musicological congress of the International Musicological Society (Cologne, June, 1958), nearly two decades ago. During the session of the directorial committee of the International Musicological Society at the end of April, 1959, the decision was taken to put this plan into effect.

The International Musicological Society was joined as co-publisher by the International Association of Music Librarians, and, as in the case of the "Répertoire International des Sources Musicales" (RISM), an international mixed commission with responsibility for the dictionary was set up from members of the two societies, with Vladimir Fédorov as chairman.

Work on the undertaking had been in progress for some time when, in 1966, it became known that the publishers to the Hungarian Academy of Sciences (Akadémiai Kiadó) of Budapest were also intending to bring out a multilingual specialist dictionary of music. Negotiations with the Hungarian publishers led to the agreement that two additional languages, Russian and Hungarian, should be added to the five languages originally envisaged, and that the responsibilities should be shared, both for the editorial work (by Horst Leuchtmann and the dictionary editors of the Hungarian publishers) and the actual publication (by Akadémiai Kiadó and Bärenreiter-Verlag). The various stages of the joint project stretched over a decade until in early summer 1976 it was brought to a conclusion with a final editorial session in Budapest.

This "Polyglot Dictionary of Musical Terms", the result of an international co-operative effort, is the first of its kind, apart from individual bilingual publications such as Langenscheidt's German—English/English—German Music Dictionary by Horst Leuchtmann and Philippine Schick (Berlin/Munich 1964) and the German—Russian/Russian—German Music Dictionary by G. Balter (Moscow/Leipzig 1976). Being an experiment, this dictionary will certainly stand in need of amplification, not least through the addition of further languages — a proposition that can perhaps be put into effect later, when this first attempt has proved its value.

The thanks of the International Mixed Commission are due above all to the editor-in-chief, Dr. Horst Leuchtmann of Munich. He has compiled the list of principal terms and has also been responsible for the German language. The dictionary is laid out according to an international alphabet; it must be admitted, however, that German takes precedence. Horst Leuchtmann is German and carried out the task of collecting the musical terms in his mother tongue. It seemed therefore appropriate to tabulate in German spelling all those terms which did not originate in any of the participating languages or of which the linguistic origin was so far uncertain.

The thanks of the International Mixed Commission are also due to the translators: John A. Parkinson (English), Nicole Wild (French), Rossana Dalmonte (Italian), Daniel Devoto (Spanish), András Székely (Hungarian), Gita Balter and Natalya Malina (Russian). Besides these seven ladies and gentlemen, who have been responsible throughout for their own language, the assistance of the following must be acknowledged with thanks: Ian Spink (Sydney, Australia), Eric Gross (Sydney, Australia), Michael Ochs (Boston, Mass.), Prof. Dr. Paul Brainard (West Newton/Mass.), Bernard Bardet (Choisy-le-Roi, France), Prof. Dr. Fausto Broussard (Milan, Italy), Prof. Dr. Miguel Querol (Barcelona, Spain), and Narcis Bonet (Boulogne-sur-Seine, France). In addition, thanks are due to all those experts who have scrutinised the lists of principal terms and contributed

additional terms from their special field of study: Prof. Dr. Kurt Blaukopf, Vienna (Sociology of Music), Mme la Comtesse Geneviève de Chambure † (Musical Instruments), Prof. Dr. Carl Dahlhaus, Berlin (Aesthetics of Music), Peter Keller, Zürich (History of Music), Prof. Dr. Bruno Nettl, Urbana, Illinois (Ethno-musicology), and Prof. Sir Jack Allan Westrup † (Theory of Music).

It was not always easy to find collaborators for work on this great undertaking, which has demanded idealism and time from all concerned. Our experience suggests that it will be easier to obtain authoritative advice, now that the dictionary has come before the public. The International Mixed Commission therefore asks all users of the dictionary to communicate all corrections and improvements to Dr. Horst Leuchtmann (address: Markgrafenstrasse 50, D-8000 München 82).

Kassel, Autumn 1977

For the International Mixed Commission
Wolfgang Rehm

PRÉFACE

La présentation de ce «Dictionnaire polyglotte de la terminologie musicale» («Terminorum Musicae Index Septem Linguis Redactus») constitue la phase finale d'une entreprise qui, pour diverses raisons impossibles à expliciter ici, a connu une période préparatoire exceptionnellement longue: Lors du VIIème Congrès International de Musicologie de la Société Internationale de Musicologie (Cologne, juin 1958), il y a donc près de deux décennies, on envisagea de faire paraître un dictionnaire polyglotte (c'est-à-dire un glossaire de préférence sans définitions) dans les cinq langues suivantes: allemand, anglais, français, italien et espagnol, qui ouvrirait la voie à un dictionnaire du même genre de plus grande envergure, en 18 à 20 langues. Lors de la session directoriale de la Société Internationale de Musicologie, fin avril 1959, on décida finalement de transformer ce projet en réalité.

L'Association Internationale des Bibliothèques Musicales se joignit comme éditeur à la Société Internationale de Musicologie et, tout comme pour le «Répertoire International des Sources Musicales» (RISM), les membres des deux associations créèrent une Commission internationale mixte responsable de ce dictionnaire, sous la présidence de Vladimir Fédorov.

Les travaux avaient déjà commencé depuis longtemps lorsqu'en 1966 on apprit que la Maison d'Édition de l'Académie des Sciences de Hongrie (Akadémiai Kiadó) de Budapest envisageait également de faire paraître un dictionnaire de musique en plusieurs langues. Les contacts établis avec l'éditeur hongrois permirent d'arriver à un accord selon lequel deux nouvelles langues venaient s'ajouter aux cinq langues prévues initialement: le russe et le hongrois. Il fut également décidé de rédiger ensemble le dictionnaire polyglotte (Horst Leuchtmann et la rédaction du dictionnaire de l'éditeur de Budapest) et d'en faire une édition commune (Akadémiai Kiadó et Bärenreiter-Verlag). Les travaux en commun se sont étirés en plusieurs phases sur plus d'une décennie et ont pu être conclus lors d'une ultime session de rédaction à Budapest, au début de l'été 1976.

Ce «Dictionnaire polyglotte de la terminologie musicale», produit d'une bonne collaboration internationale, est le premier de ce genre si l'on laisse de côté les quelques parutions bilingues telles que par exemple le Dictionnaire de musique Langenscheidt anglais-allemand/allemand-anglais de Horst Leuchtmann et Philippine Schick (Berlin/Munich 1964) ou le Dictionnaire de musique allemand-russe/russe-allemand de G. Balter (Moscou/Leipzig 1976). En tant qu'expérience, ce dictionnaire aura sans doute besoin d'être complété, en s'ouvrant éventuellement à d'autres langues — projet qui se réalisera peut-être lorsque cette première tentative aura fait ses preuves.

La Commission internationale mixte remercie en premier lieu le rédacteur en chef, Dr. Horst Leuchtmann, Munich; il a élaboré la liste fondamentale de mots-clés et est en même temps responsable de la langue allemande. Le dictionnaire est établi selon un alphabet international; toutefois l'allemand — il faut bien l'avouer — connaît une certaine prépondérance: Horst Leuchtmann est Allemand et ses travaux ont été effectués dans sa langue maternelle. C'est la raison pour laquelle tous les termes qui originellement n'appartiennent à aucune des langues de ce dictionnaire, ou dont l'origine linguistique n'est pas ou mal connue, sont donnés ici dans l'orthographe allemande.

La Commission internationale mixte remercie également les traducteurs: John A. Parkinson (anglais), Nicole Wild (français), Rossana Dalmonte (italien), Daniel Devoto (espagnol), András Székely (hongrois), Gita Balter et Natalia Malina (russe). Outre ces sept personnes qui sont respectivement responsables de leur langue, nous savons également gré à Ian Spink (Sydney/Australie), Eric Gross (Sydney/Australie), Michael Ochs (Boston/Mass.), Prof. Dr. Paul Brainard (West Newton/Mass.), Bernard Bardet (Choisy-le-Roi/France), Prof. Dr. Fausto Broussard (Milan/

Italie), Prof. Dr. Miguel Querol (Barcelone/Espagne) et Narcis Bonet (Boulogne-sur-Seine/France) pour l'aide précieuse qu'ils ont apportée. Nous exprimons également notre reconnaissance envers les experts qui ont révisé la liste fondamentale de mots-clés et l'ont complétée par des termes propres à leur domaine spécial: Prof. Dr. Kurt Blaukopf, Vienne (sociologie musicale), Madame la Comtesse Geneviève de Chambure † (science instrumentale), Prof. Dr. Carl Dahlhaus, Berlin (esthétique musicale), Peter Keller, Zurich (histoire de la musique), Prof. Dr. Bruno Nettl, Urbana/Illinois (ethnologie musicale) et Prof. Dr. Sir Jack Allan Westrup † (théorie musicale).

Il n'a pas toujours été aisé de trouver des collaborateurs pour un travail d'une telle envergure, qui recquiert, de tous, une grande part d'idéalisme et de temps. L'expérience prouve qu'il sera plus facile, maintenant que le Dictionnaire est soumis au public, d'obtenir des conseils compétents. La Commission internationale mixte prie donc les utilisateurs de ce Dictionnaire de faire part des corrections et améliorations nécessaires au Dr. Horst Leuchtmann (adresse: Markgrafenstraße 50, D-8000 München 82).

Cassel, automne 1977

Pour la Commission internationale mixte
Wolfgang Rehm

PREFAZIONE

Con la stampa del «Dizionario poliglotto dei termini musicali» («Terminorum Musicae Index Septem Linguis Redactus») si conclude una impresa che ha richiesto, per molteplici ragioni, un periodo di lavoro insolitamente lungo. Sono trascorsi oramai due decenni da quando, durante il VII congresso dell'Associazione Internazionale di Musicologia (Colonia 1958), fu avanzata la proposta di pubblicare un dizionario poliglotto (ovvero un glossario senza definizioni) in cinque lingue: tedesco, inglese, francese, italiano e spagnolo, che potesse anche servire, in seguito, come base di partenza per un dizionario di maggiore mole, comprendente dalle 18 alle 20 lingue. Durante la seduta del direttorio dell' Associazione Internazionale di Musicologia, alla fine di aprile del 1959, si decise la realizzazione del piano.

All' Associazione Internazionale di Musicologia si aggiunse come co-editrice l'Unione Internazionale delle Biblioteche Musicali, e così come era già avvenuto per il «Répertoire International des Sources Musicales» (RISM), soci delle due associazioni fondarono una Commission internationale mixte, responsabile per il dizionario, con Vladimir Fédorov alla presidenza.

I lavori erano già in corso da tempo, quando nel 1966 si apprese che la casa editrice dell'Accademia Ungherese per le Scienze (Akadémiai Kiadó) di Budapest, intendeva pubblicare anch'essa un dizionario poliglotto della musica. Trattative con la casa editrice ungherese portarono all'accordo di aggiungere due lingue — il russo e l'ungherese — alle cinque previste, e di redigere assieme il dizionario poliglotto (Horst Leuchtmann e la redazione per il dizionario della casa editrice a Budapest) e pubblicarlo (Akadémiai Kiadó e Bärenreiter-Verlag). Il lavoro collettivo si protrasse con varie fasi per un decennio e si è concluso con l'ultima seduta di redazione a Budapest nella estate del 1976.

Il «Dizionario poliglotto dei termini musicali», risultato di una buona collaborazione internazionale, è il primo del genere, a prescindere da edizioni bilingue quali per es.: Langenscheidts Fachwörterbuch Musik Englisch—Deutsch/Deutsch—Englisch di Horst Leuchtmann e Philippine Schick (Berlino/Monaco 1964) e dal Fachwörterbuch Musik Deutsch—Russisch/Russisch—Deutsch di G. Balter (Mosca/Lipsia 1976). Essendo il dizionario un esperimento, potrà subire alcune aggiunte, e non per ultimo, l'inclusione di altre lingue: un progetto che potrà essere realizzato solo dopo l'affermazione di questo primo.

La Commission internationale mixte ringrazia in primo luogo il redattore capo Dott. Horst Leuchtmann di Monaco: egli ha compilato la lista base delle voci, ed è contemporaneamente anche il responsabile per la lingua tedesca. Il dizionario è concepito secondo un alfabeto internazionale: ugualmente la lingua tedesca, sia concesso, ha la priorità: Horst Leuchtmann è tedesco e ha compilato la raccolta dei termini partendo dalla sua lingua. Di conseguenza riporta in ortografia tedesca tutti quei termini che non appartengono ad una delle lingue qui trattate, oppure la cui origine linguistica non è sicura o non ben chiara.

Il ringraziamento della Commission internationale mixte va anche ai traduttori: John A. Parkinson (inglese), Nicole Wild (francese), Rossana Dalmonte (italiano), Daniel Devoto (spagnolo), András Székely (ungherese), Gita Balter e Natalia Malina (russo). Oltre questi sette collaboratori responsabili per la propria parte, si ringraziano anche per l'aiuto dato: Ian Spink (Sydney/Australia), Eric Gross (Sydney/Australia), Michael Ochs (Boston/Mass.), Prof. Dott. Paul Brainard (West Newton/Mass.), Bernard Bardet (Choisy-le-Roi/Francia), Prof. Dott. Fausto Broussard (Milano/Italia), Prof. Dott. Miguel Querol (Barcellona/Spagna) e Narcis Bonet (Boulogne-sur-Seine/Francia). Siano ringraziati anche tutti gli esperti che hanno controllato e completato le liste della propria materia: Prof. Dott. Kurt Blaukopf, Vienna (sociologia musicale), Mme la Comtesse Geneviève de Chambure † (strumenti musicali), Prof. Dott. Carl Dahlhaus, Berlino (estetica

musicale), Peter Keller, Zurigo (storia della musica), Prof. Dott. Bruno Nettl, Urbana/Illinois (etnologia musicale) e Prof. Dott. Sir Jack Allan Westrup † (teoria della musica).

Per lo svolgimento del lavoro, che ha richiesto da tutti idealismo e tempo, non era sempre facile trovare il collaboratore; ora che il dizionario è accessibile al pubblico, sarà più facile ricevere i consigli degli esperti. La Commission internationale mixte prega di comunicare eventuali correzioni o aggiunte al Dott. Horst Leuchtmann (indirizzo: Markgrafenstraße 50, D-8000 München 82).

Kassel, autunno 1977

Per la Commission internationale mixte
Wolfgang Rehm

PREFACIO

Con este «Diccionario políglota de la terminología musical» (Terminorum Musicae Index Septem Linguis Redactus) llega a su término la ejecución de un proyecto cuya realización exigió — por diversas razones que no hacen al caso — una considerable suma de trabajos preliminares que retrasaron su aparición: hace casi veinte años, durante el séptimo congreso de la Sociedad Internacional de Musicología celebrado en Colonia en junio de 1958, se encaró la redacción de un diccionario políglota — es decir, un vocabulario, en lo posible sin definiciones —, en cinco lenguas (alemán, inglés, francés, italiano y español), que sería la primera etapa hacia la publicación de un gran diccionario del mismo tipo en dieciocho o veinte lenguas. La decisión de realizar este proyecto se tomó durante la reunión del Directorio de la Sociedad Internacional de Musicología a fines de abril de 1959.

La Asociación Internacional de Bibliotecas Musicales se adhirió, como co-editor, a la Sociedad Internacional de Musicología, y se creó — como para el Répertoire International des Sources Musicales (RISM) — una Comisión Internacional Mixta que incluía miembros de ambos organismos y que tomaba bajo su responsabilidad este diccionario, presidida por Vladimir Fédorov.

En 1966, cuando el trabajo estaba ya muy adelantado, se supo que la Academia de Ciencias de Budapest (Akadémiai Kiadó) había proyectado un diccionario semejante. De acuerdo con el editor húngaro se decidió agregar, a las cinco lenguas previstas inicialmente, otras dos (ruso y húngaro), y emprender conjuntamente tanto la redacción del diccionario políglota (Horst Leuchtmann y la redacción residente en Budapest) como su edición (Akadémiai Kiadó y Bärenreiter). Las diferentes etapas del trabajo en común cubrieron un decenio, y la redacción sólo pudo finalizarse en la primavera de 1976, durante una última reunión en Budapest.

Este «Diccionario políglota de la terminología musical», producto de una cordial colaboración internacional, es el primero de su tipo, salvando algunas publicaciones bilingües aisladas, como el diccionario musical inglés-alemán y alemán-inglés de Horst Leuchtmann y Philippine Schick (Berlín-Munich, 1964) o el diccionario musical alemán-ruso y ruso-alemán de G. Balter (Moscú—Leipzig, 1976). En su carácter de primera tentativa, este diccionario deberá seguramente completarse, en particular por la adjunción de otras lenguas: proyecto que quizás pueda iniciarse cuando nuestra publicación haya dado sus primeros frutos.

La Comisión Internacional Mixta quiere hacer presente su agradecimiento al redactor en jefe Horst Leuchtmann, de Munich, que estableció la lista de entradas y asumió la responsabilidad de la parte alemana. La lista sigue un orden alfabético internacional, aunque debe reconocerse que el alemán ha ocupado un lugar importante, ya que el redactor la formuló en su lengua materna; por ello, ha parecido lógico adoptar la grafía alemana para todos los términos procedentes de una lengua distinta de las representadas aquí, y para aquéllos cuya ascendencia lingüística no se ha establecido aún. La Comisión Internacional Mixta agradece también su colaboración a los traductores: John A. Parkinson (inglés), Nicole Wild (francés), Rossana Dalmonte (italiano), Daniel Devoto (español), Székely András (húngaro), Gita Balter y Natalia Malina (ruso), y también la ayuda prestada por Ian Spink (Sidney, Australia), Eric Gross (Sidney, Australia), Michael Ochs (Boston, Mass.), el Profesor Paul Brainard (West Newton, Mass.), Bernard Bardet (Choisy-le-Roi, Francia), el Profesor Fausto Broussard (Milán, Italia), el Profesor Miguel Querol (Barcelona, España) y Narcis Bonet (Boulogne-sur-Seine, Francia). Queremos además testimoniar nuestra gratitud a todos los especialistas que han revisado las diferentes entradas y sugerido algunas adiciones: el Profesor Kurt Blaukopf, de Viena (sociología musical), la Condesa Geneviève de Chambure† (instrumentología), el Profesor Carl Dahlhaus, de Berlín (estética musical), Peter Keller, de Zurich

(historia de la música), el Profesor Bruno Nettl, de Urbana, Ill. (etnomusicología) y el Profesor Sir Jack Allan Westrup † (teoría de la música).

Encontrar los colaboradores adecuados para esta empresa, que exigía de cada uno de ellos idealismo y tiempo, no ha sido tarea fácil. Sabemos de antemano que será más factible, ahora que el diccionario sale a la luz, obtener el auxilio de otros especialistas. La Comisión Internacional Mista ruega a todo colaborador eventual enviar sus sugerencias o correcciones al señor Horst Leuchtmann; su dirección es: Markgrafenstrasse 50, D-8000 München 82, Alemania Federal.

Kassel, otoño de 1977.

En nombre de la Comisión Internacional Mixta
Wolfgang Rehm

ELŐSZÓ

A Hétnyelvű zenei szótár (Terminorum Musicae Index Septem Linguis Redactus) megjelenésével egy nagy vállalkozás zárul le. Megjelenését itt nem részletezett okok folytán rendkívül hosszú előkészületi idő előzte meg. A Nemzetközi Zenetudományi Társaság VII. Zenetudományi Kongresszusán (Köln, 1958. június), tehát közel két évtizede, vetődött fel egy többnyelvű, éspedig német, angol, francia, olasz és spanyol szótár (lehetőleg definíciók nélküli szakszógyűjtemény) kiadásának gondolata. Ez a többnyelvű szótár egy 18—20 nyelvet felölelő nagylélegzetű szótár előfutára lehetne. A Nemzetközi Zenetudományi Társaság vezetőségi ülésén, 1959. április végén döntés született e terv megvalósítására.

A Nemzetközi Zenetudományi Társaság e célkitűzéséhez a Zenei Könyvtárak Nemzetközi Egyesülete is csatlakozott, és mint az a Nemzetközi Zenei Források Repertóriuma (Répertoire International des Sources Musicales, RISM) kiadásakor történt, a két társaság tagjaiból a szótár kiadásáért felelős Nemzetközi Vegyesbizottság (Commission internationale mixte) alakult, amelynek elnöki tisztét Vladimir Fédorov vállalta.

A szótár munkálatai már jó ideje folytak, amikor 1966-ban ismeretessé vált, hogy a Magyar Tudományos Akadémia kiadóvállalata (Akadémiai Kiadó, Budapest) szintén egy többnyelvű zenei szakszótár kiadására készül. A magyar kiadóval folytatott tárgyalások arra a megállapodásra vezettek, hogy az eredetileg tervbe vett öt nyelvet két további nyelvvel, a magyarral és az oroszszal kiegészítve, a szótárt Horst Leuchtmann és az Akadémiai Kiadó szótárszerkesztősége közösen szerkessze, és a két kiadó (Akadémiai Kiadó és Bärenreiter-Verlag) közösen jelentesse meg. A közös szerkesztés több fázisban egy évtizedig tartott, és 1976 kora nyarán a Budapesten megtartott utolsó szerkesztőségi ülésen sikerült lezárni.

A Hétnyelvű zenei szótár jó nemzetközi együttműködés eredménye és — ha eltekintünk néhány kétnyelvű kiadványtól, mint például Langenscheidt angol—német és német—angol zenei szakszótára Horst Leuchtmann és Philippine Schick szerkesztésében (Berlin/München 1964) és G. Balter német—orosz és orosz—német zenei szakszótára (Moszkva/Lipcse 1976) — a maga nemében az első. Mint első kísérlet, a szótár természetesen kiegészítésekre szorul, nem utolsósorban további nyelvek felvételével. Ez a terv később talán, ha ez az első kísérlet sikeresnek bizonyul, megvalósításra kerülhet.

A Nemzetközi Vegyesbizottság köszönete elsősorban dr. Horst Leuchtmannt (München) illeti; ő állította össze az alapszókincset és egyúttal ő felel a német terminológiáért. A szótár anyaga nemzetközi ábécérendben van megszerkesztve, mégis a német — be kell vallani — elsőbbséget élvez: Horst Leuchtmann német, terminológiai gyűjtését anyanyelvén végezte. Ezért kézenfekvő volt, hogy német alakjukban vegye fel mindazokat a szakkifejezéseket is, amelyek eredetüket tekintve a szótár egyik nyelvéhez sem tartoznak, vagy nyelvi származásuk egyáltalán vagy még nem tisztázódott.

A Nemzetközi Vegyesbizottság köszönetét fejezi ki továbbá az egyes nyelvek felelős munkatársainak is: John A. Parkinson (angol), Nicole Wild (francia), Rossana Dalmonte (olasz), Daniel Devoto (spanyol), Székely András (magyar), Gita Balter és Natalja Malina (orosz). E hét munkatárson kívül, akik saját nyelvük terminológiájáért felelősek, köszönetre és elismerésre méltóan közreműködtek: Ian Spink (Sydney/Ausztrália), Eric Gross (Sydney/Ausztrália), Michael Ochs (Boston/Massachusetts), Prof. Dr. Paul Brainard (West Newton/Massachusetts), Bernard Bardet (Choisy-le-Roi/Franciaország), Prof. Dr. Fausto Broussard (Milánó/Olaszország), Prof. Dr. Miguel Querol (Barcelona/Spanyolország) és Narcis Bonet (Boulogne-sur-Seine/Franciaország). Köszönet illeti továbbá azokat a szakembereket, akik az alapszókincset átnézték, és saját szakterületükről további szakkifejezésekkel gazdagították a szótár anyagát: Prof. Dr. Kurt Blaukopf, Bécs (zene-

szociológia), Mme la Comtesse Geneviève de Chambure † (hangszerismerettan), Prof. Dr. Carl Dahlhaus, Berlin (zeneesztétika), Peter Keller, Zürich (zenetörténet), Prof. Dr. Bruno Nettl, Urbana/Illinois (zeneetnológia) és Prof. Dr. Sir Jack Allan Westrup † (zeneelmélet).

E hatalmas, minden résztvevőtől idealizmust és időt igénylő vállalkozáshoz nem volt mindig könnyű munkatársat találni. A tapasztalat szerint most már, hogy a szótár megjelent, könnyebb lesz szakavatott tanácsokat kapni. A Nemzetközi Vegyesbizottság arra kéri a szótár használóit, hogy kiigazításaikat és javításaikat dr. Horst Leuchtmann címére (D-8000 München 82, Markgrafenstraße 50) vagy az Akadémiai Kiadóhoz (1363 Budapest, Pf. 24) juttassák el.

Kassel, 1977 őszén

Nemzetközi Vegyesbizottság
Wolfgang Rehm

ПРЕДИСЛОВИЕ

Предлагаемый читателю семиязычный словарь музыкальных терминов (Terminorum Musicae Index Septem Linguis Redactus) является воплощением в жизнь весьма важного начинания. Появлению словаря предшествовал чрезвычайно длительный — в силу различных причин — период подготовительной работы. Уже на VII. музыковедческом конгрессе Международного музыковедческого общества (Кёльн, июнь 1958 г.), т. е. почти два десятилетия назад высказывалась мысль об издании многоязычного словаря музыкальных терминов (по возможности глоссария без развернутых определений) на пяти языках: немецком, английском, французском, итальянском и испанском. Такой словарь явился бы этапом на пути к созданию большого словаря, вобравшего бы в себя материал 18—20 языков. На сессии руководства Международного музыковедческого общества в конце апреля 1959 года было принято решение о проведении этого замысла в жизнь.

К Международному музыковедческому обществу присоединилась в качестве соиздателя Международная ассоциация музыкальных библиотек, и подобно тому, как это случилось при работе над изданием интернационального свода музыкальных источников (Répertoire International des Sources Musicales, RISM), из членов обоих обществ была образована Международная смешанная комиссия (Commission internationale mixte), ответственная за издание словаря, роль председателя которой взял на себя Владимир Федоров.

Работа над словарем велась уже довольно долгое время, когда стало известно, что издательство Академии Наук Венгрии — издательство «Академия» (Akadémiai Kiadó), Будапешт также намерено выпустить многоязычный словарь музыкальных терминов. Переговоры с венгерским издательством привели к договоренности, согласно которой редактирование словаря, дополненного еще двумя языками — русским и венгерским — берут на себя Хорст Лейхтман и словарная редакция издательства «Академия», а издание словаря будут осуществлять совместно два издательства — «Академия» и издательство Беренрейтер — (Bärenreiter-Verlag). Совместное редактирование проходило в несколько этапов в течение десяти лет и было завершено в начале лета 1976 года, когда в Будапеште состоялось последнее заседание редакционной комиссии.

Семиязычный музыкальный словарь является плодом успешного международного сотрудничества и первым, если не считать нескольких двуязычных словарей — например, Англо-немецкий и Немецко-английский музыкальный словарь Лангеншейдта под редакцией Хорста Лейхтмана и Филиппины Шик (Берлин—Мюнхен, 1964) и Русско-немецкий и Немецко-русский музыкальный словарь Г. Балтера (Москва—Лейпциг, 1976) — изданием такого рода. Являясь первым опытом, он естественно нуждается в дополнениях, не в последнюю очередь в расширении количества включенных языков. Если первый опыт окажется удачным, можно думать об осуществлении дальнейшей работы над словарем.

Международная смешанная комиссия выражает благодарность в первую очередь доктору Хорсту Лейхтману (Мюнхен), который составил основной словник и одновременно отвечает за немецкую терминологию словаря. Словарь построен на основе международного словника, однако— и в этом нужно признаться — немецкоязычные термины находятся до некоторой степени в привилегированном положении. Хорст Лейхтман — немец и собирал терминологию на родном языке. Поэтому само собой разумеется, что специальные термины, восходящие к какому-нибудь из не включенных в словарь языков либо имеющие неизвестное или пока невыясненное происхождение — включались составителем в словник в их немецком варианте.

Международная смешанная комиссия выражает благодарность специалистам, ответственным за отдельные части словаря — это Джон А. Паркинсон (Англия), Николь Вильд

(Франция), Россана Дальмонте (Италия), Даниель Девото (Испания), Андраш Секей (Венгрия), Гита Балтер и Наталья Малина (СССР). Кроме перечисленных сотрудников, ответственных за терминологию на своих языках признательности заслуживают принимавшие участие в работе Ян Спинк (Сидней, Австралия), Эрик Гросс (Сидней, Австралия), Михаэль Окс (Бостон, Массачусетс), проф. д-р Поль Брейнар (Вест Ньютон, Массачусетс), Бернар Барде (Шуази-ле-Руа, Франция), проф. д-р Фаусто Бруссар (Милан, Италия), проф. д-р Мигель Керол (Барселона, Испания) и Нарсис Боне (Булонь-сюр-Сэн, Франция).

Кроме того Международная смешанная комиссия благодарит всех специалистов, которые прочитали словник и дополнили его терминами из своих областей — это проф. д-р Курт Блаукопф, Вена (музыкальная социология), графиня Женевьева де Шамбюр † (инструментоведение), проф. д-р Карл Дальгауз, Берлин (музыкальная эстетика), Петер Келлер, Цюрих (история музыки), проф. д-р Бруно Неттль, Урбана, Иллинойс (музыкальная этнология) и проф. д-р сэр Джек Алан Вестрап † (теория музыки).

Для выполнения поставленной грандиозной задачи, требующей от человека бескорыстной преданности делу и времени, не всегда было легко найти сотрудников. Как показывает опыт, теперь, после выхода словаря в свет, будет легче получить квалифицированную консультацию. Международная смешанная комиссия просит всех читателей направлять все уточнения и поправки на имя д-ра Хорста Лейхтмана (Д-8000 Мюнхен, 82, Маркграфенштрассе 50) — Dr. Horst Leuchtmann (Markgrafenstraße 50, D-8000 München 82), или в издательство Академии Наук Венгрии (1363 Будапешт, п/я 24) — Akadémiai Kiadó (H-1363 Budapest, Pf. 24.).

Кассель, осень 1977 года

От имени Международной смешанной комиссии
Вольфганг Рем

ANLAGE DES WÖRTERBUCHES UND HINWEISE FÜR DIE BENUTZUNG

Allgemeine Hinweise

1.1 Dieses siebensprachige Wörterbuch der musikalischen Terminologie wurde mit Hilfe einer Grundsprache (deutsch) zusammengestellt. Um diese Grundsprache nicht zur Hauptsprache werden zu lassen, wurde ein sogenanntes internationales Alphabet der Hauptstichwörter versucht; d. h. soweit möglich wurden diejenigen Termini der deutschen Fachsprache, die erkennbar oder nach unserem heutigen Wissen aus dem Kreis der hier versammelten Sprachen stammen, diesen Sprachen zurückgegeben, so daß Paradiddle, Akkord, Arpeggio, Gitarre, Cymbal und Balalaika (um nur rasch je ein Beispiel zu geben) mit ihren zugehörigen Zusammensetzungen als englische, französische, italienische, spanische, ungarische und russische Hauptstichwörter figurieren: paradiddle, accord, arpeggio, guitarra, cimbalom, балалайка. Alle Termini, die aus anderen als den hier berücksichtigten Sprachen stammen oder deren Herkunft nicht oder nicht eindeutig zu klären ist, blieben neben den deutschen Termini der Grundsprache vorbehalten. Sicherlich werden terminologische Untersuchungen an der versuchten Zuordnung manches zu ändern und auszusetzen haben. Für den Benutzer ist die Frage der Grundsprache gänzlich unerheblich. Wie im Vorwort ausgeführt, wurde Sorge getragen, das eigenständige Vokabular der beteiligten Sprachen weitgehend zu berücksichtigen.

1.2 Die Termini (zu den russischen vgl. 1.5 und 1.6) sind in ein fortlaufendes Alphabet eingeordnet. Der Buchstabenfolge liegt das lateinische Alphabet mit 26 Buchstaben zugrunde, in dem Sonderbuchstaben, Buchstabenkombinationen oder mit diakritischen Zeichen versehene Buchstaben einzelner Sprachen ihren streng alphabetischen Platz einnehmen. Die besondere alphabetische Buchstabenfolge des Spanischen (c, ch; l, ll; n, ñ) und des Ungarischen (c, cs; d, dz, dzs; g, gy; l, ly; n, ny; s, sz; t, ty; z, zs) bleibt hier also unberücksichtigt; ungeachtet ihres damit ausgedrückten Lautwerts werden diese Doppelkonsonanten als einfache Buchstabenkombinationen im Sinne des lateinischen Alphabets aufgelöst und sind unter c, d, g, l, n, s, t und z zu finden. Das spanische ñ und die deutsche Ligatur ß werden wie n und ss eingeordnet. Entsprechend sind die trematisierten Vokale des Deutschen und Ungarischen ohne Rücksicht auf darübergesetzte Punkte und Striche wie gewöhnliche Vokale behandelt. Selbstverständlich bleiben die orthographischen Besonderheiten der einzelnen Sprachen erhalten. Der Divergenz britischer und amerikanischer Terminologie und Rechtschreibung wird durch Querstrich und Klammern Rechnung getragen: z. B. centre/center, metre/meter, mitre/miter, theatre/theater, colo(u)r, mo(u)ld, twin-jewel(l)ed bedeuten, daß britisches Englisch centre, metre, mitre, theatre, colour, mould, twin-jewelled schreibt, amerikanisches Englisch dagegen center, meter, miter, theater, color, mold und twin-jeweled. Oder time/meter, note/tone zeigen an, daß englischer Gebrauch time und note vorzieht, wo amerikanischer Gebrauch meter und tone kennt. Aus historischen Gründen steht die britische Form vor der amerikanischen. Von Stichwörtern in amerikanischer Schreibung wird auf Stichwörter in britischer Schreibung verwiesen.

1.3 Sämtliche Termini, soweit sie nicht selbst Hauptstichwörter sind, verweisen ohne weitere typographische Auszeichnung auf ein Hauptstichwort, unter dem alle Äquivalente der anderen Sprachen versammelt sind. In allen Fällen, in denen durch orthographische Ähnlichkeiten oder mehrgliedrige Wortfügungen der Verweis optisch in seiner Eindeutigkeit beeinträchtigt erscheinen könnte, wird ein gliedernder, verdeutlichender Doppelpunkt gesetzt zwischen Verweisstichwort und Hauptstichwort, auf das verwiesen wird.

1.4 Hauptstichwörter und Verweisstichwörter stehen in halbfetten Typen; mit Tilde oder geradem Strich begonnene mehrgliedrige Verweisstichwörter und die sechssprachigen Äquivalente

unter den Hauptstichwörtern stehen in normaler Type. Die verwendeten Abkürzungen sind kursiv (vgl. aber 2.1); nur die Sprachsiglen sind stets in Normalschrift gesetzt (D E F I S U R).

1.5 Die Stichwörter der einzelnen Sprachen unter ihrem jeweiligen Hauptstichwort nach der streng alphabetischen Reihenfolge der Sprachsiglen: D E F I R S U zu ordnen, wurde vermieden; zum einen, um den Zusammenhang der romanischen Sprachen nicht zu unterbrechen, zum anderen, weil es typographisch übersichtlicher erscheint, die in kyrillischen Typen gesetzten russischen Stichwörter an den Schluß der lateinisch gesetzten zu stellen. Die gewählte Reihenfolge: D E F I S U R erfährt allerdings je nach der Nationalität des Hauptstichworts jeweils eine Umordnung: EDFISUR, FDEISUR, IDEFSUR, SDEFIUR, UDEFISR, RDEFISU.

1.6 Die russischen Termini verlangen auch aus alphabetischen Gründen eine Sonderbehandlung. Weil das kyrillische Alphabet eine andere Buchstabenordnung hat als das lateinische, bleibt keine andere Wahl, als die russischen Termini gesondert nach dem kyrillischen Alphabet zusammenzustellen. In diesem dem russischen Vokabular gewidmeten Teil sind auch die russischen Hauptstichwörter mit ihren sechssprachigen Äquivalenten zu finden. Um jedoch die russischen Hauptstichwörter in das Korpus des Wörterbuches einzubeziehen, erscheinen sie dort in lateinischer Transliteration und lateinischer Alphabetisierung als Verweisstichwörter. Sie verweisen auf die kyrillische Schreibung, unter der sie im russischen Teil als Hauptstichwörter auftreten. Die Transliteration der russischen Wörter geschieht nach dem System der ISO (International Standardization Organization).

1.7 Haben Verweisstichwörter mehrere Bedeutungen, werden die verschiedenen Hauptstichwörter, auf die sie verweisen, durch Semikolon abgetrennt (vgl. 4.2).

afinar *v* S einstimmen; Stimme halten; stimmen; *pfte* intonieren; *ton* treffen

Synonyme eines Hauptstichwortes stehen zusammen, wobei nach Möglichkeit der gängigere, vorzuziehende Terminus an erster Stelle steht und damit die alphabetische Einordnung bestimmt. Das Synonym an zweiter Stelle wird außerdem als Verweisstichwort eingeordnet. Der Verweis auf ein gleichsprachiges Hauptstichwort geschieht mit dem Gleichheitszeichen (=).

Kammerstimme *f* D *org* = Kammerregister

Proporz *m* D *bl* = Nachtanz

Ebenso verweisen ungebräuchlichere Verweisstichwörter auf gebräuchlichere.

verő U = ütő

födött U = fedett

1.8 Homonyme Verweisstichwörter zweier oder mehrerer Sprachen können in eine Zeile zusammengefaßt werden, wenn ihnen außer den Sprachsiglen weitere Abkürzungen gemeinsam sind oder gemeinsam fehlen.

mezzanella *f* F I S *lt* Großsangsaite

ditanaklasis E U Ditanaklasis

Aber:

brielka E брёлка
brielka *f* I брёлка

1.9 Bei Verweisen auf mehrgliedrige Hauptstichwörter wird das Wortglied, das für die alphabetische Einordnung bestimmend ist, mit Hilfe eines liegendes Pfeils (→) angezeigt, wenn es nicht das erste ist.

acoustic E akustisch
~ bass *org* akustischer → Baß; Harmoniumbaß

coordinazione *f* **tonale** I tonale → Zugehörigkeit

1.10 Die alphabetische Einordnung von Komposita und mehrgliederigen Termini geschieht gewöhnlich nach dem Anfangsbuchstaben des ersten Substantivs. Eine Ausnahme machen die

englischen compounds, deren Einordnung grundsätzlich nach dem Anfangsbuchstaben des ersten Wortes vorgenommen wird. Nach lexikalischem Gebrauch bleibt die englische Infinitiv-Präposition to bei der alphabetischen Einordnung unberücksichtigt.

1.11 Bei unmittelbar aufeinanderfolgenden gleichen Stichwörtern einer Sprache repräsentiert die Tilde (~) das gesamte voraufgehende halbfett gedruckte Stichwort, auch wenn es mehrgliedrig ist. Bei Synonymen steht sie nur für das erste Stichwort.

1.12 Hauptstichwörter und Verweisstichwörter bilden in Zusammensetzungen mit nach- und vorgestellten Komplementen (Substantiven, Adjektiven, Verben, Präpositionen) Artikel, in denen das Stichwort durch die Tilde vertreten wird und die Anfangsbuchstaben der Komplemente die alphabetische Anordnung bestimmen. Innerhalb dieser Artikel stehen zuerst Zusammensetzungen mit nachgestelltem Komplement; es folgen Zusammensetzungen mit vorgestelltem Komplement, Zusammensetzungen mit Verben und Komposita mit adjektivischer Funktion. Pluralbildungen eines Stichworts im Singular werden unterschiedslos einbezogen; sie können allerdings nur dann durch eine Tilde (mit angehängtem Pluralsuffix) vertreten werden, wenn die Pluralform durch ein Suffix gebildet wird, das die Singularform des Stichworts nicht weiter verändert (z. B. anse, ~s *pl*, attribution, ~s *pl*, cloche, ~s *pl*; aber battuta — battute, voz — voces, Baß — Bässe).

battuta *f* I Takt
~ a cinque tempi: Fünfertakt
— battute *pl* a due tempi: Zweiertakt
— battute *pl* a quattro tempi: Vierertakt
— battute *pl* a tre tempi: Dreiertakt
~ composta: zusammengesetzter → Takt
~ nove ottavi: Neunachteltakt
~ nove quarti: Neunvierteltakt
~ semplice: einfacher → Takt
— battute *pl* ternarie: Dreiertakt
— di due battute: zweitaktig
— di tre battute: dreitaktig

Abkürzungen und Worterläuterungen

2.1 Die S. 65* aufgestellten Abkürzungen stehen kursiv unmittelbar hinter dem Terminus. Die englischen und ungarischen Stichwörter — soweit bei ersteren nicht Sonderformen für weibliche Substantive gebildet werden — benötigen kein Geschlechtssigle; wohl aber wird hier die Pluralform bezeichnet.

2.2 Grammatikalische Siglen stehen bei Einzelwörtern hinter jedem einzelnen Wort, bei mehrgliedrigen Ausdrücken hinter dem ersten Substantiv oder Verb.

Achtelpause *f* D
E quaver rest, A: eighth-note rest
F demi-soupir *m*
I pausa *f* di croma
S silencio *m*/pausa *f* de corchea
U nyolcadszünet, nyolcad szünetjel
R восьмая пауза *f*

tambourin *m* **de Provence** F
D provenzalische Trommel *f*, Tabor *m*
E tabor
I tamburo *m* di Provenza
S tamboril *m*
U provence-i dob
R провансальский барабан *m*, тамбурин *m*

Nur die Sprachsiglen sind stets in Normalsatz. Sie stehen nach den Stichworten zwischen Geschlechtssigle und eventuellen Abkürzungen und Erläuterungen; bei den Hauptstichwortartikeln gehen sie den einzelnen Äquivalenten voraus.

2.3 Wird ein Verb als Hauptstichwort in den anderen Sprachen als Verb wiedergegeben, entfällt bei diesen das Verb-Sigle.

registrer *v* F *org*
D registrieren
E to register, to select stops
I registrare
S registrar
U regisztrálni
R регистровать

2.4 Entsprechen dem Verb als Hauptstichwort mehrgliedrige Ausdrücke in den anderen Sprachen, steht das grammatikalische Sigle *v* wie üblich nach dem Verb (vgl. 2.2).

jazz *v* E
D Jazzmusik machen *v*, jazzen
F faire *v* de la musique de jazz
I fare *v* musica jazz
S hacer *v* jazz
U dzsesszt játszani *v*
R играть *v* в джазе

corear *v* S
D mit einem Chor begleiten *v*
E to accompany with a chorus
F accompagner *v* d'un chœur
I accompagnare *v* di un coro
U kórussal kísérni *v*
R давать *v* в сопровождении хора

Eine Ausnahme macht, wie ersichtlich, das Englische, soweit das Verb durch die vorgesetzte Partikel to gekennzeichnet ist.

2.5 Alle sonst vorkommenden erläuternden Zusätze stehen kursiv in spitzen Klammern (vgl. 4.9).

Zur Äquivalenz der Stichwörter

3.1 Termini werden mit Termini wiedergegeben, wobei historische und grammatikalische Entsprechungen soweit möglich angestrebt werden. Veraltete und ungebräuchlich gewordene Termini werden meistens nur als Verweisstichwörter behandelt.

3.2 Fremdwörter, die im Bereich der Fachsprache möglich sind, werden durch Anführungsstriche ausgezeichnet.

Liedform *f*, **A-B-A-Form** *f* D
E song form, "lied" form
F forme *f* "Lied"
I forma *f* canzone
S forma *f* "Lied"
U dalforma
R песенная форма *f*

3.3 Wörtliche Übersetzungen zur Verdeutlichung stehen kursiv in Anführungsstrichen.

ének U Gesang
— **históriás** ~ ⟨16. *sec*⟩
D *("historisches Lied", ungarische historische Gesänge geistlichen und weltlichen Inhalts)*
E verse-chronicle
F *("chanson historique", chansons historiques hongroises de caractère religieux ou profane)*
I *("canto storico", forma lirica ungherese di contenuto sacro o profano)*
S *("canción histórica", cantos históricos húngaros religiosos o profanos)*
R *(«историческая песня» — жанр венгерских исторических песнопений духовного и светского содержания)*

3.4 Fehlen äquivalente Termini für ein Hauptstichwort und bleiben wörtliche Übersetzungen unverständlich, werden Kurzdefinitionen gegeben. Sie stehen kursiv in runden Klammern (vgl. auch 3.3).

перепляс *m bl*
D *(russischer Paar- oder Gruppentanz in der Art eines Wettstreits)*
E *(Russian dance for pairs or groups in the form of a contest)*
F *(danse par couples ou en groupes, en forme de compétition)*
I *(danza russa a coppie o a gruppo in forma di gara)*
S *(danza de pareja o en grupos, a la manera de una competición)*
U *(orosz páros- vagy csoporttánc)*

Zum Gebrauch von Satzzeichen

4.1 Synonyme und bedeutungsähnliche Termini als Äquivalente für ein Hauptstichwort werden durch Komma abgetrennt.

arrangement *m* F
D Arrangement *n*, Bearbeitung *f*, Einrichtung *f*, Überarbeitung *f*, Transkription *f*
E arrangement, adaptation
I trascrizione *f*, riduzione *f*
S arreglo *m*, transcripción *f*, reducción *f*, revisión *f*
U feldolgozás, átírás, átirat, hangszerelés
R аранжировка *f*

4.2 Verweist ein Verweisstichwort auf mehrere Hauptstichwörter, werden diese durch Semikolon getrennt.

octava *f* S Oktave; *fis* Oktavstimmung
~ aguda *org* Diskantkoppel; Melodiekoppel; Oberoktavkoppel

plate E *arco* Platte; *legni* Deckel; Griff

4.3 Bei mehrgliedrigen Ausdrücken werden Synonyme durch Querstrich (/) getrennt, der ein „oder" ersetzt.

accord *m* F
~ **arpégé/brisé**
D gebrochener/arpeggierter Akkord *m*
E broken/arpeggiated chord
I accordo *m* arpeggiato/spezzato
S acorde *m* quebrado/arpegiado
U tört akkord/hangzat
R разложенный/ломаный аккорд *m*

Spiegelkanon *m* D
E mirror/reversible/invertible canon
F canon *m* en miroir/réversible
I canone *m* a specchio
S canon *m* en espejo/por inversión/per arsin et thesin
U tükörkánon
R зеркальный канон *m*

4.4 Trennt der Querstrich Substantive, steht bei gleichbleibenden Genus und Numerus das entsprechende Sigle nur einmal. Fehlt diese Übereinstimmung, werden die Siglen für jedes einzelne Substantiv gesetzt (vgl. jedoch 2.2).

Taktvorzeichen *n*, **Taktvorzeichnung** *f* D
E time signature
F indication *f*/signe *m* de la mesure
I tempo/segno *m*/indicazione *f* di misura
S signo *m*/indicación *f* de compás
U ütemjelzés
R обозначение *n* размера

4.5 Mit Hilfe des Querstrichs werden auch orthographische oder terminologische Differenzen zwischen der britischen und der amerikanischen Fachsprache angezeigt (vgl. 1.2).
4.6 Runde Klammern ( ) dienen zur Anzeige von Buchstaben, Silben oder Wörtern, die gesetzt oder fortgelassen werden können, ohne daß dadurch der Sinn verändert oder beeinträchtigt wird: Sept(imen)akkord, (magnetic) tape, cabeza (sonora).
4.7 Mit Hilfe der runden Klammern werden auch orthographische Differenzen zwischen der britischen und der amerikanischen Fachsprache angezeigt (vgl. 1.2).
4.8 In runden Klammern und Kursivsatz stehen Definitionen für fehlende Äquivalente zum Hauptstichwort (vgl. 3.4).
4.9 Spitze Klammern ⟨ ⟩ dienen zur Anzeige erläuternder Hinweise, die jeweils kursiv gesetzt sind (vgl. 2.5).

Italian E; ~ **sixth chord** ⟨*on flat submediant*⟩

Tonikaparallele *f* D
E submediant ⟨*in major key*⟩, mediant ⟨*in minor key*⟩
F sus-dominante *f* ⟨*en majeur*⟩, médiante *f* ⟨*en mineur*⟩
I sopraddominante *f* ⟨*in maggiore*⟩, mediante *f* ⟨*in minore*⟩
S superdominante *f* ⟨*en mayor*⟩, mediante *f* ⟨*en menor*⟩
U tonikaparalel
R параллель *f* тоники

4.10 In eckigen Klammern [ ] stehen Buchstaben, Silben oder Wörter, deren Benutzung dem Terminus eine andere Bedeutung verleiht oder Alternativmöglichkeiten aufzeigt.

Stimme *f* D
— **[nicht] gut bei ~ sein** *v*
E [not] to be in good voice
F [ne pas] être *v* en bonne voix
I [non] essere *v* in buone condizioni vocali
S [no] estar *v* en voz/bien de voz
U jól van *v* [nincs jól] diszponálva
R быть *v* [не] в голосе

Aufzug *m* D
— **Oper** *f* **in zwei [drei, vier] Aufzügen**
E opera in two [three, four] acts
F opéra *m* en deux [trois, quatre] actes
I opera *f* in due [tre, quattro] atti
S ópera *f* en dos [tres, cuatro] actos
U opera két [három, négy] felvonásban
R опера *f* в двух [трёх, четырёх] действиях

4.11 Auf Angabe der Aussprache, der Betonung, der Silbentrennung sowie auf Hinweise zur Rektion wurde verzichtet. Wo die Typographie Silbentrennung verlangt, erfolgt diese nach den Regeln der betreffenden Sprache. Bei mit Bindestrich verbundenen Wortfügungen wird so verfahren, daß zur Anzeige der Orthographie der Bindestrich am Anfang der neuen Zeile wiederholt wird.

Horst Leuchtmann

ARRANGEMENT OF THE DICTIONARY AND GUIDE FOR THE USER

General information

1.1 This dictionary of musical terminology in seven languages was compiled with the aid of a basic language (German). So that this basic language would not become the principal language, an attempt was made at a so-called *international alphabet* of key-words; i.e. those technical terms in the German language which obviously or in the light of present-day knowledge originated in the context of the languages here assembled, should as far as possible be given back to those languages, so that (to take a few rapid examples) Paradiddle, Akkord, Arpeggio, Gitarre, Cymbal and Balalaika, with their appropriate derivations, figure as English, French, Italian, Spanish, Hungarian and Russian key-words: paradiddle, accord, arpeggio, guitarra, cimbalom, балалайка. All terms which originate in languages other than those here accounted for, or whose origin is uncertain or cannot positively be identified, are listed as German key-words. Terminological research will assuredly find much to alter and reject with regard to the arrangement attempted here. For those using this dictionary the question of the basic language is quite irrelevant. As detailed in the foreword, we were at pains to take into careful consideration the separate vocabulary of the languages employed.

1.2 The terms are arranged in alphabetical order. (For the Russian see 1.5 and 1.6) The order of letters is based upon the Roman alphabet of 26 letters, and in this separate letters, combinations of letters or letters provided with diacritic marks in particular languages are placed in strictly alphabetical order. The special alphabetical order of letters in Spanish (c, ch; l, ll; n, ñ) and Hungarian (c, cs; d, dz, dzs; g, gy; l, ly; n, ny; s, sz; t, ty; z, zs) is therefore disregarded here; in spite of the phonetic values that they express, these double consonants are treated as separate letters accordingly; they will be found under c, d, g, l, n, s, t and z. The Spanish ñ and the German ligature ß are treated as n and ss. Similarly the vowels requiring a diaeresis in German and Hungarian are treated as ordinary vowels without regard for the dots or accents placed above them. The orthographic peculiarities of the separate languages are, of course, retained. The divergence between British and American terminology and spelling will be shown by means of oblique strokes and brackets, e.g. centre/center, metre/meter, mitre/miter, theatre/theater, colo(u)r, mo(u)ld, twin-jewel(l)ed mean that in English one writes centre, metre, mitre, theatre, colour, mould, twin-jewelled, but in American center, meter, miter, theater, color, mold and twin-jeweled. Alternatively time/meter, note/tone show that the English usage prefers "time" and "note" where it is customary in American to use "meter" and "tone". For historical reasons the English form precedes the American. Reference is made from words in American spelling to words in English spelling.

1.3 All terms, provided that they are not themselves key-words, are cross-referenced without further typographical distinction to a key-word, under which all the equivalents in the other languages are collected. In all cases where, through similarity of spelling or complexity of syntax, the cross-reference might not give a clear and unequivocal visual impression, a colon, to separate and clarify, is inserted between the cross-reference and the key-word to which it refers.

1.4 Key-words and cross-references are in bold type; compound cross-references beginning with a repetition sign or dash and the equivalents in six languages below the key-words are in normal type. The abbreviations employed are in italics (but see 2.1) except that the language symbols (D E F I S U R) are always in roman.

1.5 In placing words in the different languages below their appropriate key-word, we have avoided keeping to the strictly alphabetical order of language symbols D E F I R S U; firstly, in order not to interrupt the continuity of the Romance languages; secondly, since it seemed

preferable, for the sake of typographical clarity, to place the Russian words in Cyrillic type at the end of the entry. The order chosen: D E F I S U R is, however, subject to change according to the nationality of the key-word: E D F I S U R, F D E I S U R, I D E F S U R, S D E F I U R, U D E F I S R, R D E F I S U.

1.6 For alphabetical reasons the Russian terms also require special treatment. Since the Cyrillic alphabet has a different order of letters from that of the Roman alphabet, there remains no alternative but to separate the Russian terms and place them together in the order of the Cyrillic alphabet. In the section devoted to the Russian vocabulary will be found the Russian key-words together with their equivalents in six languages. However, in order to include the Russian key-words in the body of the dictionary, they appear there in Roman transliteration and in the Roman alphabetical order in the form of cross-references. These refer to the Cyrillic characters in which they appear as key-words in the Russian part. The transliteration of the Russian words follows that laid down by the ISO (International Standardization Organization).

1.7 Where cross-references have more than one meaning, the different key-words to which they refer are separated by a semicolon. (Cp. 4.2)

afinar *v* S einstimmen; Stimme halten; stimmen; *pfte* intonieren; *ton* treffen

Synonyms of a key-word are placed together; wherever possible the current, preferable term stands first and thereby determines the alphabetical order. The synonym in second place is additionally included as a cross-reference. Reference to a key-word of equal currency is made by means of an equal sign (=).

Kammerstimme *f* D *org* = Kammerregister

Proporz *m* D *bl* = Nachtanz

Similarly reference is made from less usual words to those in general use.

verő U = ütő

födött U = fedett

1.8 Cross-references which are identical in two or more languages can be included in a single line, if, apart from the language symbols, they have other abbreviations, or the lack of them, in common.

mezzanella *f* F I S *It* Großsangsaite

ditanaklasis E U Ditanaklasis

But:

brielka E брёлка
brielka *f* I брёлка

1.9 In references to terms consisting of more than one word, the constituent word, upon which the alphabetical order depends, is pointed out by means of an arrow (→) in cases where it does not come first.

acoustic E akustisch
∼ bass *org* akustischer → Baß; Harmoniumbaß

coordinazione *f* **tonale** I tonale → Zugehörigkeit

1.10 The alphabetical order of compounds usually depends upon the initial letter of the first noun. An exception is made for English compounds, where an order based principally upon the initial letter of the first word is preferred. Following dictionary usage the English infinitive preposition 'to' is disregarded in the alphabetical order.

1.11 For cross-references in one language in close succession, the repetition sign (∼) represents the entire preceding entry printed in bold type, even if it has more than one constituent. In case of synonyms it represents only the first word.

1.12 Key-words and cross-references, in combination with other words preceding or following them (nouns, adjectives, verbs, prepositions) form phrases, in which the key-word is replaced by the repetition sign, and the initial letters of the complementary words determine the alphabetical order. In such phrases combinations in which the complement follows the key-word come first, followed by combinations in which the complement precedes the key-word. Last of all come combinations with verbs and compounds with the function of adjectives. Plural forms of a singular key-word are invariably included; however, they can only be replaced by the repetition sign (with the plural suffix attached) when the plural is formed by a suffix that makes no further change in the singular form of the key-word (for example: anse, ~s *pl*, attribution, ~s *pl*, cloche, ~s *pl*; but: battuta — battute, voz — voces, Baß — Bässe).

battuta *f* I Takt
~ a cinque tempi: Fünfertakt
— battute *pl* a due tempi: Zweiertakt
— battute *pl* a quattro tempi: Vierertakt
— battute *pl* a tre tempi: Dreiertakt
~ composta: zusammengesetzter → Takt
~ nove ottavi: Neunachteltakt
~ nove quarti: Neunvierteltakt
~ semplice: einfacher → Takt
— battute *pl* ternarie: Dreiertakt
— di due battute: zweitaktig
— di tre battute: dreitaktig

Abbreviations and explanations of words

2.1 The accepted abbreviations (see p. 65*) are printed in italics immediately after each term. The English and Hungarian words need no indication of gender, except in cases where special feminine forms of nouns are required in English; but plural forms are indicated.

2.2 In the case of single words, the grammatical indications follow each individual word; in phrases they come after the first noun or verb.

Achtelpause *f* D
E quaver rest, A: eighth-note rest
F demi-soupir *m*
I pausa *f* di croma
S silencio *m*/pausa *f* de corchea
U nyolcadszünet, nyolcad szünetjel
R восьмая пауза *f*

tambourin *m* **de Provence** F
D provenzalische Trommel *f*, Tabor *m*
E tabor
I tamburo *m* di Provenza
S tamboril *m*
U provence-i dob
R провансальский барабан *m*, тамбурин *m*

Only the language indications are always printed in roman. They follow the key-words, coming between gender indications and possible abbreviations and explanations; in phrases formed from the key-words they precede the separate equivalents.

2.3 If a verb as key-word is given as a verb in the other languages, the verb indication will not be repeated.

registrer *v* F *org*
D registrieren
E to register, to select stops
I registrare
S registrar
U regisztrálni
R регистровать

2.4 If a verb as a key-word corresponds with set phrases in the other languages, the grammatical symbol *v* is placed as usual after the verb. (Cp. 2.2)

jazz *v* E
D Jazzmusik machen *v*, jazzen
F faire *v* de la musique de jazz
I fare *v* musica jazz
S hacer *v* jazz
U dzsesszt játszani *v*
R играть *v* в джазе

corear *v* S
D mit einem Chor begleiten *v*
E to accompany with a chorus
F accompagner *v* d'un chœur
I accompagnare *v* di un coro
U kórussal kísérni *v*
R давать *v* в сопровождении хора

An exception is made, as shown, in English, where the verb is distinguished by the preceding function word 'to'.

2.5 All other explanatory additions which may occur are printed in italics within angle brackets. (Cp. 4.9)

Key-words and their equivalents

3.1 We have striven to render terms by terms which correspond as closely as possible on historical and grammatical grounds. Obsolete and out-of-date terms are generally treated only as cross-references.

3.2 Foreign words which are admissible in the realm of technical language are distinguished by quotation marks.

Liedform *f*, **A-B-A-Form** *f* D
E song form, "lied" form
F forme *f* "Lied"
I forma *f* canzone
S forma *f* "Lied"
U dalforma
R песенная форма *f*

3.3 Literal translations for explanatory purposes are printed in italics in quotation marks.

ének U Gesang
— **históriás** ~ ⟨16. *sec*⟩
D *("historisches Lied", ungarische historische Gesänge geistlichen und weltlichen Inhalts)*
E verse-chronicle
F *("chanson historique", chansons historiques hongroises de caractère religieux ou profane)*
I *("canto storico", forma lirica ungherese di contenuto sacro o profano)*
S *("canción histórica", cantos históricos húngaros religiosos o profanos)*
R *(«историческая песня» — жанр венгерских исторических песнопений духовного и светского содержания)*

3.4 Where equivalents of a key-word are lacking and literal translations are incomprehensible, brief definitions are given. They are printed in italics in round brackets. (See also 3.3)

перепляс *m bl*
D *(russischer Paar- oder Gruppentanz in der Art eines Wettstreits)*
E *(Russian dance for pairs or groups in the form of a contest)*
F *(danse par couples ou en groupes, en forme de compétition)*
I *(danza russa a coppie o a gruppo in forma di gara)*
S *(danza de pareja o en grupos, a la manera de una competición)*
U *(orosz páros- vagy csoporttánc)*

The use of punctuation marks

4.1 Synonyms or terms of the same meaning serving as equivalents of a key-word are separated by commas.

arrangement *m* F
D Arrangement *n*, Bearbeitung *f*, Einrichtung *f*, Überarbeitung *f*, Transkription *f*
E arrangement, adaptation
I trascrizione *f*, riduzione *f*
S arreglo *m*, transcripción *f*, reducción *f*, revisión *f*
U feldolgozás, átírás, átirat, hangszerelés
R аранжировка *f*

4.2 Where a cross-reference refers to more than one key-word, these are separated by semicolons.

octava *f* S Oktave; *fis* Oktavstimmung
~ aguda *org* Diskantkoppel; Melodiekoppel; Oberoktavkoppel

plate E *arco* Platte; *legni* Deckel; Griff

4.3 Synonymous words in phrases are separated by an oblique stroke (/) which replaces "or".

accord *m* F
~ **arpégé/brisé**
D gebrochener/arpeggierter Akkord *m*
E broken/arpeggiated chord
I accordo *m* arpeggiato/spezzato
S acorde *m* quebrado/arpegiado
U tört akkord/hangzat
R разложенный/ломаный аккорд *m*

Spiegelkanon *m* D
E mirror/reversible/invertible canon
F canon *m* en miroir/réversible
I canone *m* a specchio
S canon *m* en espejo/por inversión/per arsin et thesin
U tükörkánon
R зеркальный канон *m*

4.4 If the oblique stroke separates nouns where gender and number are the same, the corresponding symbols are given only once. Should they not agree, the symbols are given for each separate noun (but see 2.2).

Taktvorzeichen *n*, **Taktvorzeichnung** *f* D
E time signature
F indication *f*/signe *m* de la mesure
I tempo/segno *m*/indicazione *f* di misura
S signo *m*/indicación *f* de compás
U ütemjelzés
R обозначение *n* размера

4.5 Differences of spelling or terminology between British and American phraseology are also shown by means of the oblique stroke (cp. 1.2).
4.6 Round brackets ( ) are used to indicate letters, syllables or words which can be included or omitted without changing or affecting the meaning: Sept(imen)akkord, (magnetic) tape, cabeza (sonora).
4.7 Differences of spelling between British and American phraseology are also shown by means of round brackets (cp. 1.2).
4.8 Definitions for missing equivalents of the key-word are printed in italics in round brackets (cp. 3.4).
4.9 Angle brackets ⟨ ⟩ are used to denote explanatory indications which appear in italics (cp. 2.5).

Italian E; ~ **sixth chord** ⟨*on flat submediant*⟩

Tonikaparallele *f* D
E submediant ⟨*in major key*⟩, mediant ⟨*in minor key*⟩
F sus-dominante *f* ⟨*en majeur*⟩, médiante *f* ⟨*en mineur*⟩
I sopraddominante *f* ⟨*in maggiore*⟩, mediante *f* ⟨*in minore*⟩
S superdominante *f* ⟨*en mayor*⟩, mediante *f* ⟨*en menor*⟩
U tonikaparalel
R параллель *f* тоники

4.10 In square brackets [ ] appear letters, syllables or words used to give a different meaning to the term or to suggest alternative possibilities.

Stimme *f* D
— **[nicht] gut bei** ~ **sein** *v*
E [not] to be in good voice
F [ne pas] être *v* en bonne voix
I [non] essere *v* in buone condizioni vocali
S [no] estar *v* en voz/bien de voz
U jól van *v* [nincs jól] diszponálva
R быть *v* [не] в голосе

Aufzug *m* D
— **Oper** *f* **in zwei [drei, vier] Aufzügen**
E opera in two [three, four] acts
F opéra *m* en deux [trois, quatre] actes
I opera *f* in due [tre, quattro] atti
S ópera *f* en dos [tres, cuatro] actos
U opera két [három, négy] felvonásban
R опера *f* в двух [трёх, четырёх] действиях

4.11 No attempt has been made to show pronunciation, accent, syllabification or to indicate grammatical agreement. Where typographical considerations require the division of syllables, this is done according to the rules of the language in question. Hyphenated expressions are so arranged that, in order to make the orthography clear, the hyphen is repeated at the beginning of the new line.

Horst Leuchtmann
(tr. John A. Parkinson)

PRÉSENTATION DU DICTIONNAIRE ET UTILISATION

Indications générales

1.1 Dans l'élaboration de ce dictionnaire multilingue de terminologie musicale, l'allemand a été utilisé comme langue de base. Mais pour éviter que l'allemand ne devienne la langue principale, on a tenté d'établir un alphabet international des mots-clé; c'est-à-dire qu'autant que possible, on a rendu à leur langue originelle les termes de langue allemande dont on savait de façon immédiate, ou dans l'état actuel de nos connaissances, qu'ils sont issus de ces langues: ainsi, pour donner un exemple rapide, les mots Paradiddle, Akkord, Arpeggio, Gitarre, Cymbal et Balalaika, se trouvent-ils auprès des termes originaux anglais, français, italiens, espagnols, hongrois et russes auxquels ils correspondent: paradiddle, accord, arpeggio, guitarra, cimbalom, балалайка. Pour tous les mots provenant d'autres langues que celles que nous proposons ici, ou bien dont l'origine est inconnue ou douteuse, nous avons pris pour base les termes de langue allemande. Il est bien évident que le classement que nous avons adopté ici est susceptible d'être critiqué et modifié. Mais, pour l'utilisateur, le problème de la langue de base est sans conséquence. Comme nous l'avons dit dans la préface, on a essayé le plus largement possible, de prendre en considération le vocabulaire propre à chacune des sept langues choisies.

1.2 Les mots sont classés par ordre alphabétique (pour le russe, voir 1.5 et 1.6). On a suivi l'alphabet latin de 26 lettres, dans lequel sont inclus, à leur place strictement alphabétique, les caractères particuliers à chaque langue, aussi bien ceux portant un signe diacritique que les combinaisons de lettres. Les formations alphabétiques particulières à l'espagnol (c, ch; l, ll; n, ñ) et au hongrois (c, cs; d, dz, dzs; g, gy; l, ly; n, ny; s, sz; t, ty; z, zs) ne sont donc pas ici prises en considération; sans tenir compte de la sonorité qu'elles traduisent, ces consonnes doubles sont réduites, selon l'alphabet latin, à une simple juxtaposition de lettres. On les cherchera donc à c, d, g, l, n, s, t et z. Le ñ espagnol et le ß allemand sont placés à n et ss. De même, les voyelles allemandes et hongroises avec inflexion sont traitées comme de simples voyelles sans tenir compte des points ou traits placés au-dessus de la lettre. Mais, bien entendu, on a maintenu les particularismes orthographiques de chaque langue. Les divergences terminologiques et orthographiques entre l'anglais et l'américain sont marquées par des barres obliques et des parenthèses: centre/center, metre/meter, mitre/miter, theatre/theater, colo(u)r, mo(u)ld, twin-jewel(l)ed, signifient que l'anglais est écrit: centre, metre, mitre, theatre, colour, mould, twin-jewelled, là, où l'américain devient center, meter, miter, theater, color, mold, twin-jeweled. De même, time/meter, note/tone, montrent que l'usage anglais préfère time et note, là où l'usage américain dit meter et tone. Pour des raisons historiques, la forme anglaise figure avant la forme américaine, et tous les renvois des différents termes sont faits de la forme orthographique américaine à la forme orthographique anglaise.

1.3 Tous les termes, sauf s'ils sont eux-mêmes des mots-clé, renvoient, sans autre signe typographique, à un mot-clé sous lequel on trouvera tous les équivalents dans les autres langues. Chaque fois qu'un renvoi peut paraître équivoque, en raison d'une similitude orthographique ou d'une juxtaposition de plusieurs termes, on a introduit pour plus de clarté, deux points (:) entre le renvoi et le mot-clé auquel il renvoie.

1.4 Les mots-clé et les renvois sont en caractères gras; lorsque les renvois comportent plusieurs mots et commencent par un signe de répétition ou un tiret, ils sont en caractères normaux. Il en est de même pour les équivalences linguistiques placées après les mots-clé. Les abréviations sont en italiques (cf. 2.1); seuls les sigles de langues sont toujours en caractères normaux et en majuscules (D E F I S U R).

1.5 Dans la rubrique des mots-clé, on a évité de classer les mots des différentes langues, selon l'ordre alphabétique strict des sigles de langues: D E F I R S U; d'une part, pour ne pas interrompre la succession des langues romanes, et d'autre part, parce que, du point de vue typographique, il paraît plus clair de placer les mots russes en caractères cyrilliques après les mots en caractères latins. L'ordre choisi: D E F I S U R subit cependant une modification, chaque fois que la langue du mot-clé change: E D F I S U R, F D E I S U R, I D E F S U R, S D E F I U R, U D E F I S R, R D E F I S U.

1.6 C'est aussi pour des raisons alphabétiques qu'il a fallu traiter les termes russes à part. Comme l'alphabet cyrillique classe les lettres différemment de l'alphabet latin, il n'y a pas d'autre possibilité que de classer les termes russes à part, selon l'alphabet cyrillique. Dans cette part du dictionnaire consacrée au vocabulaire russe, les équivalents des six autres langues sont donnés sous chaque mot-clé russe. Pour que ceux-ci figurent tout de même dans le corps du dictionnaire, ils y sont placés en translitération et sous forme de renvois: ils renvoient à la forme cyrillique sous laquelle ils figurent comme mots-clé dans la part russe du dictionnaire. La translitération des termes russes suit la norme du système ISO (International Standardization Organization).

1.7 Lorsqu'un mot a plusieurs significations et renvoie à plusieurs mots-clé, ces derniers sont séparés par un point-virgule (cf. 4.2).

afinar *v* S einstimmen; Stimme halten; stimmen; *pfte* intonieren; *ton* treffen

Les synonymes d'un mot-clé sont placés l'un à côté de l'autre, le terme le plus courant étant, chaque fois que cela est possible, en tête et donc déterminant pour le classement. Les autres synonymes se trouvent à leurs places sous forme de renvoi. Le signe d'égalité (=) sépare le synonyme du mot-clé de la même langue auquel il renvoie.

Kammerstimme *f* D *org* = Kammerregister

Proporz *m* D *bl* = Nachtanz

De même, au niveau des renvois, le terme le moins courant renvoie au plus usité.

verő U = ütő

födött U = fedett

1.8 Les termes homonymes, dans deux ou plusieurs langues, ne figurent qu'une fois comme renvois, à condition que les abréviations ou l'absence d'abréviations autres que les sigles de langues, leur soient communes.

mezzanella *f* F I S *lt* Großsangsaite

ditanaklasis E U Ditanaklasis

Mais:

brielka E брёлка
brielka *f* I брёлка

1.9 Lors d'un renvoi à un mot-clé composé de plusieurs termes, le terme déterminant pour le classement est indiqué par une flèche (→) lorsqu'il n'est pas en tête.

acoustic E akustisch
~ bass *org* akustischer → Baß; Harmoniumbaß

coordinazione *f* **tonale** I tonale → Zugehörigkeit

1.10 Les mots composés et les expressions sont généralement classés à la première lettre du premier substantif. Seuls les mots composés anglais font exception car ils sont toujours classés au premier mot. Selon l'usage, il n'est pas tenu compte de la préposition infinitive «to», dans le classement alphabétique.

1.11 Lorsque des termes d'une même langue se suivent sous forme de renvois, le signe de répétition (~) représente tout l'ensemble du mot ou de l'expression qui le précède en caractères gras. Dans le cas de synonymes, il ne figure que pour le premier terme.

1.12 Les mots-clé principaux et les renvois constituent avec les compléments qui les précèdent ou qui leur succèdent (substantifs, adjectifs, verbes, prépositions) des articles dans lesquels le mot-clé est remplacé par un tilde, et les lettres initiales des compléments fournissent l'ordre alphabétique. A l'intérieur de chaque article on trouve tout d'abord les combinaisons avec un complément postposé; en second lieu viennent les combinaisons avec un complément préposé; en dernière position viennent enfin les combinaisons avec des verbes ou avec des composés à fonction adjectivale. Les combinaisons avec le pluriel d'un mot-clé sont introduites sans différenciation; le mot n'est cependant remplacé par un tilde (avec le suffixe pluriel) que lorsque le pluriel est constitué d'un suffixe qui ne modifie pas le singulier de ce mot-clé (p. ex. anse, ~s *pl*, attribution, ~s *pl*, cloche, ~s *pl*; mais: battuta — battute, voz — voces, Baß — Bässe).

battuta *f* I Takt
~ a cinque tempi: Fünfertakt
— battute *pl* a due tempi: Zweiertakt
— battute *pl* a quattro tempi: Vierertakt
— battute *pl* a tre tempi: Dreiertakt
~ composta: zusammengesetzter → Takt
~ nove ottavi: Neunachteltakt
~ nove quarti: Neunvierteltakt
~ semplice: einfacher → Takt
— battute *pl* ternarie: Dreiertakt
— di due battute: zweitaktig
— di tre battute: dreitaktig

Abréviations et définitions

2.1 Les abréviations (voir p. 65*) sont placées, en italique, juste derrière le mot auquel elles se rapportent. Les termes anglais et hongrois n'exigeant aucune indication de genre — sauf dans le cas où les substantifs anglais ont une forme particulière au féminin —, on a donné leur pluriel.
2.2 Les abréviations grammaticales sont indiquées derrière chaque mot et, dans les expressions composées, derrière le premier substantif ou le premier verbe.

Achtelpause *f*, D
E quaver rest, A: eighth-note rest
F demi-soupir *m*
I pausa *f* di croma
S silencio *m*/pausa *f* de corchea
U nyolcadszünet, nyolcad szünetjel
R восьмая пауза *f*

tambourin *m* **de Provence** F
D provenzalische Trommel *f*, Tabor *m*
E tabor
I tamburo *m* di Provenza
S tamboril *m*
U provence-i dob
R провансальский барабан *m*, тамбурин *m*

Seuls les sigles de langues sont toujours en caractères normaux, en majuscules. Ils sont placés entre l'abréviation de genre et les éventuelles abréviations ou définitions; dans le cas des mots-clé, ils précèdent les différents équivalents linguistiques.
2.3 Si le mot-clé est un verbe et garde sa forme verbale dans les autres langues, le sigle du verbe n'est pas répété.

registrer *v* F *org*
D registrieren
E to register, to select stops
I registrare
S registrar
U regisztrálni
R регистровать

2.4 Si le mot-clé est un verbe ayant comme équivalents linguistiques des expressions composées, l'abréviation *v* se trouve placée derrière chaque verbe (cf. 2.2).

jazz *v* E
D Jazzmusik machen *v*, jazzen
F faire *v* de la musique de jazz
I fare *v* musica jazz
S hacer *v* jazz
U dzsesszt játszani *v*
R играть *v* в джазе

corear *v* S
D mit einem Chor begleiten *v*
E to accompany with a chorus
F accompagner *v* d'un chœur
I accompagnare *v* di un coro
U kórussal kísérni *v*
R давать *v* в сопровождении хора

Une exception est faite pour l'anglais où la forme verbale est attestée par la particule *to*.

2.5 Toutes les autres adjonctions se trouvent en italiques, entre crochets (cf. 4.9).

Les équivalents linguistiques

3.1 On a choisi comme équivalents des termes, les mots qui sont le plus proches, tant historiquement que grammaticalement. Les termes vieillis ou inusités sont le plus souvent traités comme renvois.

3.2 Les termes scientifiques d'une langue étrangère sont placés entre guillemets.

Liedform *f*, **A-B-A-Form** *f* D
E song form, "lied" form
F forme *f* "Lied"
I forma *f* canzone
S forma *f* "Lied"
U dalforma
R песенная форма *f*

3.3 Lorsqu'il a fallu expliquer un mot par sa traduction littérale, celle-ci est en italique, entre guillemets.

ének U Gesang
— **históriás** ~ ⟨16. *sec*⟩
D *("historisches Lied", ungarische historische Gesänge geistlichen und weltlichen Inhalts)*
E verse-chronicle
F *("chanson historique", chansons historiques hongroises de caractère religieux ou profane)*
I *("canto storico", forma lirica ungherese di contenuto sacro o profano)*
S *("canción histórica", cantos históricos húngaros religiosos o profanos)*
R *(«историческая песня» — жанр венгерских исторических песнопений духовного и светского содержания)*

3.4 Si toute équivalence linguistique et toute traduction littérale sont impossibles, on a donné de courtes définitions qui figurent en italiques et entre parenthèses (cf. 3.3).

перепляс *m bl*
D *(russischer Paar- oder Gruppentanz in der Art eines Wettstreits)*
E *(Russian dance for pairs or groups in the form of a contest)*

F *(danse par couples ou en groupes, en forme de compétition)*
I *(danza russa a coppie o a gruppo in forma di gara)*
S *(danza de pareja o en grupos, a la manera de una competición)*
U *(orosz páros- vagy csoporttánc)*

Les signes de ponctuation

4.1 Lorsque plusieurs termes synonymes correspondent, dans les différentes langues, au mot-clé, ils sont séparés par une virgule.

arrangement *m* F
D Arrangement *n*, Bearbeitung *f*, Einrichtung *f*, Überarbeitung *f*, Transkription *f*
E arrangement, adaptation
I trascrizione *f*, riduzione *f*
S arreglo *m*, transcripción *f*, reducción *f*, revisión *f*
U feldolgozás, átírás, átirat, hangszerelés
R аранжировка *f*

4.2 Lorsqu'un mot renvoie à plusieurs mots-clé, ceux-ci sont séparés par un point-virgule.

octava *f* S Oktave; *fis* Oktavstimmung
~ aguda *org* Diskantkoppel; Melodiekoppel; Oberoktavkoppel

plate E *arco* Platte; *legni* Deckel; Griff

4.3 Dans les expressions composées, les synonymes sont séparés par une barre oblique (/) qui signifie «ou».

accord *m* F
~ **arpégé/brisé**
D gebrochener/arpeggierter Akkord *m*
E broken/arpeggiated chord
I accordo *m* arpeggiato/spezzato
S acorde *m* quebrado/arpegiado
U tört akkord/hangzat
R разложенный/ломаный аккорд *m*

Spiegelkanon *m* D
E mirror/reversible/invertible canon
F canon *m* en miroir/réversible
I canone *m* a specchio
S canon *m* en espejo/por inversión/per arsin et thesin
U tükörkánon
R зеркальный канон *m*

4.4 Si la barre oblique sépare des substantifs dont le genre et le nombre sont les mêmes, les abréviations correspondantes ne figurent qu'une fois. Sinon, elles sont répétées pour chaque substantif (cf. 2.2).

Taktvorzeichen *n*, **Taktvorzeichnung** *f* D
E time signature
F indication *f*/signe *m* de la mesure
I tempo/segno *m*/indicazione *f* di misura
S signo *m*/indicación *f* de compás
U ütemjelzés
R обозначение *n* размера

4.5 La barre oblique sert aussi à marquer les différences orthographiques ou terminologiques entre l'anglais et l'américain (cf. 1.2).

4.6 Les parenthèses ( ) servent à indiquer les lettres, syllabes ou mots qui peuvent être supprimés sans entraîner une modification ou altération sémantique: Sept(imen)akkord, (magnetic) tape, cabeza (sonora).

4.7 Les parenthèses servent aussi à marquer les différences orthographiques ou terminologiques entre l'anglais et l'américain (cf. 1.2).

4.8 Les définitions des mots-clé, pour lesquels toute équivalence fait défaut, se trouvent en italiques entre parenthèses (cf. 3.4).

4.9 Les parenthèses 〈 〉 indiquent les notes explicatives, toujours en italiques (cf. 2.5).

Italian E; ~ **sixth chord** 〈*on flat submediant*〉

Tonikaparallele *f* D
E submediant 〈*in major key*〉, mediant 〈*in minor key*〉
F sus-dominante *f* 〈*en majeur*〉, médiante *f* 〈*en mineur*〉
I sopraddominante *f* 〈*in maggiore*〉, mediante *f* 〈*in minore*〉
S superdominante *f* 〈*en mayor*〉, mediante *f* 〈*en menor*〉
U tonikaparalel
R параллель *f* тоники

4.10 Les crochets [ ] indiquent les lettres, syllabes ou mots dont l'adjonction confère au terme une signification différente, ou marquent une alternative.

Stimme *f* D
— **[nicht] gut bei ~ sein** *v*
E [not] to be in good voice
F [ne pas] être *v* en bonne voix
I [non] essere *v* in buone condizioni vocali
S [no] estar *v* en voz/bien de voz
U jól van *v* [nincs jól] diszponálva
R быть *v* [не] в голосе

Aufzug *m* D
— **Oper** *f* **in zwei [drei, vier] Aufzügen**
E opera in two [three, four] acts
F opéra *m* en deux [trois, quatre] actes
I opera *f* in due [tre, quattro] atti
S ópera *f* en dos [tres, cuatro] actos
U opera két [három, négy] felvonásban
R опера *f* в двух [трёх, четырёх] действиях

4.11 On a renoncé à indiquer la prononciation, l'accentuation, la coupure des syllabes, ainsi que la flexion des différents mots. Lorsque la typographie imposait la coupure, elle a été faite selon les règles de la langue concernée. Afin qu'il n'y ait pas d'équivoque à propos de l'orthographe lors de la coupure d'un mot composé, on a choisi de répéter le trait d'union en début de ligne.

Horst Leuchtmann
(tr. Nicole Wild)

ISTRUZIONI PER L' USO DEL DIZIONARIO

Indicazioni generali

1.1 Il dizionario per i termini musicali, in sette lingue, è stato compilato sulla base della lingua tedesca. Tuttavia, affinché questa non assumesse un ruolo predominante, si sono ordinati i lemmi secondo una sorta di alfabeto internazionale; cioè si è cercato, nei limiti possibili, di riportare nel linguaggio originale quei termini tecnici tedeschi che evidentemente, o in base alle odierne conoscenze, provengono da una delle lingue qui trattate. Così Paradiddle, Akkord, Arpeggio, Gitarre, Cymbal e Balalaika (tanto per fare un esempio) appaiono con le loro rispettive parole composte, quale lemma inglese, francese, italiano, spagnolo, ungherese e russo: paradiddle, accord, arpeggio, guitarra, cimbalom, балалайка. Tutti i termini provenienti da altre lingue non comprese qui, o la cui provenienza non è del tutto chiara, vengono riportati nella versione tedesca. Ricerche terminologiche potranno portare alcuni cambiamenti a questo tentativo di coordinamento, tuttavia il problema della lingua-base rimane pur irrilevante per chi usa il dizionario. Come già detto nella prefazione, si è cercato — per quanto era possibile — di tenere conto del vocabolario originale delle rispettive lingue.

1.2 I termini sono in ordine alfabetico (per il russo cfr. 1.5 e 1.6). L'ordine alfabetico si basa sull'alfabeto latino con 26 lettere; le lettere speciali, combinazioni di lettere, o lettere con segno diacritico delle singole lingue, sono inserite rigorosamente nell'ordine alfabetico. Quindi la specifica succesione alfabetica delle lettere dello spagnolo (c, ch; l, ll; n, ñ) e dell'ungherese (c, cs; d, dz, dzs; g, gy; l, ly; n, ny; s, sz; t, ty; z, zs) — nonostante il valore fonetico — qui non viene presa in considerazione. Queste consonanti doppie vengono interpretate quali semplici combinazioni di lettere nel senso dell'alfabeto latino, e vanno cercate quindi sotto c, d, g, l, n, s, t, z. La lettera spagnola ñ e il logotipo tedesco ß vengono equiparati a n e ss. Similmente vengono trattate le vocali raddolcite tedesche e ungheresi, che — senza tenere conto dei puntini o delle lineette — vengono considerate semplici vocali. Naturalmente vengono mantenute le particolarità ortografiche delle singole lingue..
Le divergenze terminologiche e ortografiche fra l'inglese e l'americano vengono annotate con sbarre oblique o con parentesi. Per es.: centre/center, metre/meter, mitre/miter, theatre/theater, colo(u)r, mo(u)ld, twin-jewel(l)ed significa che è inglese l'ortografia centre, metre, mitre, theatre, colour, mould, twin-jewelled, e, di conseguenza è americana center, meter, miter, theater, color, mold e twin-jeweled. Oppure: time/meter, note/tone indicano che l'inglese usa time e note, mentre l'americano preferisce meter e tone. Per considerazioni storiche le forme inglesi precedono quelle americane. Le voci in ortografia americana rimandano a quelle in ortografia inglese.

1.3 Tutti i termini, quando non siano essi stessi lemmi, rimandano (senza ulteriori segni tipografici) ad un lemma, sotto il quale si raggruppano tutti gli equivalenti delle altre lingue. Quando somiglianze ortografiche oppure l'unione di più parole farebbero apparire il rimando poco chiaro, si mettono due punti di divisione fra la voce di rimando e il lemma al quale si viene rimandati.

1.4 Lemmi e rimandi sono stampati in carattere neretto; rimandi di voci composte da più parole inizianti con tilde oppure con trattino e gli equivalenti in sei lingue sotto i lemmi sono stampati in caratteri normali. Le abbreviazioni usate sono in corsivo (cfr. però 2.1); solo le sigle delle varie lingue sono stampate in caratteri normali (D E F I S U R).

1.5 Le voci delle singole lingue sotto i relativi lemmi non sono ordinate alfabeticamente (D E F I R S U) per non interrompere l'unità delle lingue neolatine, e perché è di maggiore chiarezza tipografica porre i caratteri cirillici delle voci russe in chiusura ai caratteri latini. La successione prescelta D E F I S U R subisce tuttavia degli spostamenti a seconda della lingua

sotto cui appare un lemma: E D F I S U R, F D E I S U R, I D E F S U R, S D E F I U R, U D E F I S R, R D E F I S U.

1.6 I termini russi richiedono un trattamento particolare anche in relazione all'ordine alfabetico. Dato che l'alfabeto cirillico segue un ordine diverso da quello latino, è stato necessario ordinare i termini russi separatamente, appunto secondo l'alfabeto cirillico: nella parte del vocabolario dedicata al russo, si trovano i lemmi russi con i sei equivalenti delle altre lingue. Però per potere includere i lemmi russi nell'insieme del dizionario, è stato necessario trascriverli indi ordinarli secondo l'ordine alfabetico latino come voci di rimando. Essi rimandano alla scrittura cirillica, usata nella parte per i lemmi. La trascrizione delle parole russe viene eseguita secondo il sistema ISO (International Standardization Organization).

1.7 Se una voce ha più significati, allora i rimandi ai vari lemmi vengono di volta in volta separati da un punto e virgola (cfr. 4.2).

afinar *v* S einstimmen; Stimme halten; stimmen; *pfte* intonieren; *ton* treffen

Sinonimi di un lemma sono messi insieme, ponendo però il più comune — come lemma — al primo posto, che determinerà quindi l'ordine alfabetico. Il secondo sinonimo viene inoltre inserito nell'alfabeto come voce di rimando. Il rimando ad una voce della stessa lingua si effettua col segno di uguale (=).

Kammerstimme *f* D *org* = Kammerregister

Proporz *m* D *bl* = Nachtanz

Nella stessa maniera voci poco usate rimandano a quelle più comuni.

verő U = ütő

födött U = fedett

1.8 Omonimi quali voci di rimando di due o più lingue possono essere messi insieme in una riga, se le eventuali abbreviazioni sono uguali, o ugualmente mancano.

mezzanella *f* F I S *lt* Großsangsaite

ditanaklasis E U Ditanaklasis

Ma:

brielka E брёлка
brielka *f* I брёлка

1.9 Nel rimando a lemmi composti di più parole viene stampata davanti la parola che determinerà l'ordine alfabetico una freccia (→); naturalmente questo avviene quando questa parola non è la prima.

acoustic E akustisch
~ bass *org* akustischer → Baß; Harmoniumbaß

coordinazione *f* **tonale** I tonale → Zugehörigkeit

1.10 Le parole composte e le voci con più parole vengono ordinate alfabeticamente col primo sostantivo. Una eccezione fanno i compounds inglesi, il cui ordinamento si basa generalmente sull'inizio della prima parola. Secondo l'uso nei lessici, la preposizione inglese *to* per l'infinito non ha influenza nella sequenza alfabetica.

1.11 Se nella stessa lingua si succedono più voci di rimando, il tilde (~) sostituisce l'intero lemma stampato in carattere neretto, anche se questo è di più parole. Per i sinonimi sta solo per la prima parola del lemma.

1.12 Se il lemma e la voce di rimando sono preceduti, oppure seguiti da complementi (sostantivi, aggettivi, verbi o preposizioni) formano assieme ad essi un paragrafo nel quale la voce principale viene sostituita dal tilde e l'ordine alfabetico viene stabilito in base alla prima lettera del complemento. All'interno di questi paragrafi si trovano prima composizioni col complemento che segue, poi quelle in cui il complemento precede la voce; all'ultimo posto sono composizioni con verbi ed espressioni composte con funzione attributiva. Anche la parola al plurale di una voce data al singolare viene sostituita col tilde più il suffisso del plurale, se questo si può formare semplicemente con l'aggiunta di un suffisso, senza cambiare il resto della parola (per esempio: anse, ~s *pl*, attribution, ~s *pl*, cloche, ~s *pl*; ma: battuta — battute; voz — voces; Baß — Bässe).

battuta *f* I Takt
~ a cinque tempi: Fünfertakt
— battute *pl* a due tempi: Zweiertakt
— battute *pl* a quattro tempi: Vierertakt
— battute *pl* a tre tempi: Dreiertakt
~ composta: zusammengesetzter → Takt
~ nove ottavi: Neunachteltakt
~ nove quarti: Neunvierteltakt
~ semplice: einfacher → Takt
— battute *pl* ternarie: Dreiertakt
— di due battute: zweitaktig
— di tre battute: dreitaktig

Abbreviazioni

2.1 Le abbreviazioni elencate a pag. 65* sono in corsivo e seguono immediatamente il termine a cui si riferiscono. Le voci inglesi e ungheresi — se non hanno, queste prime, una forma speciale per il femminile — non richiedono l'indicazione di genere, ma eventualmente solo quella del numero plurale.

2.2 Ogni parola è seguita dall'indicazione grammaticale, nelle espressioni composte di più parole si trova dopo il primo sostantivo, oppure il primo verbo.

Achtelpause *f* D
E quaver rest, A: eighth-note rest
F demi-soupir *m*
I pausa *f* di croma
S silencio *m*/pausa *f* de corchea
U nyolcadszünet, nyolcad szünetjel
R восьмая пауза *f*

tambourin *m* **de Provence** F
D provenzalische Trommel *f*, Tabor *m*
E tabor
I tamburo *m* di Provenza
S tamboril *m*
U provence-i dob
R провансальский барабан *m*, тамбурин *m*

Solo le sigle delle lingue (nazionalità) sono in caratteri normali: sono poste dopo i lemmi tra il genere grammaticale e le eventuali abbreviazioni e spiegazioni. Le sei sigle rimanenti precedono le voci.

2.3 Se un verbo si trova come lemma, allora nelle altre lingue, dove appare anche quale verbo, si tralascia l'indicazione della categoria grammaticale.

registrer *v* F *org*
D registrieren
E to register, to select stops
I registrare
S registrar
U regisztrálni
R регистровать

2.4 Se corrispondo in altre lingue al verbo-lemma espressioni di più parole, l'indicazione grammaticale *v* si trova, come sempre, subito dopo il verbo (cfr. 2.2).

jazz *v* E
D Jazzmusik machen *v*, jazzen
F faire *v* de la musique de jazz
I fare *v* musica jazz
S hacer *v* jazz
U dzsesszt játszani *v*
R играть *v* в джазе

corear *v* S
D mit einem Chor begleiten *v*
E to accompany with a chorus
F accompagner *v* d'un chœur
I accompagnare *v* di un coro
U kórussal kísérni *v*
R давать *v* в сопровождении хора

Una eccezione si ha coi verbi inglesi se questi sono caratterizzati dalla particella *to*.

2.5 Eventuali altre indicazioni si trovano in corsivo tra parentesi uncinate (cfr. 4.9).

Equivalenza dei termini

3.1 A termini corrispondono termini: si è cercato di scegliere quei termini che storicamente e grammaticalmente sono più vicini al lemma. Termini antiquati o in disuso vengono dati di solito solo quali voci di rimando.

3.2 Parole straniere, possibili nell'ambito del linguaggio professionale, vengono racchiuse fra virgolette.

Liedform *f*, **A-B-A-Form** *f* D
E song form, "lied" form
F forme *f* "Lied"
I forma *f* canzone
S forma *f* "Lied"
U dalforma
R песенная форма *f*

3.3 Traduzioni letterali per spiegare un termine, si trovano in corsivo tra virgolette.

ének U Gesang
— **históriás** ~ ⟨16. *sec*⟩
D *("historisches Lied", ungarische historische Gesänge geistlichen und weltlichen Inhalts)*
E verse-chronicle
F *("chanson historique", chansons historiques hongroises de caractère religieux ou profane)*
I *("canto storico", forma lirica ungherese di contenuto sacro o profano)*
S *("canción histórica", cantos históricos húngaros religiosos o profanos)*
R *(«историческая песня» — жанр венгерских исторических песнопений духовного и светского содержания)*

3.4 Se manca un termine equivalente al lemma, e se dovesse riuscire poco chiara una traduzione letterale, allora viene data una breve spiegazione in corsivo tra parentesi tonde (cfr. anche 3.3).

перепляс *m bl*
D *(russischer Paar- oder Gruppentanz in der Art eines Wettstreits)*
E *(Russian dance for pairs or groups in the form of a contest)*
F *(danse par couples ou en groupes, en forme de compétition)*
I *(danza russa a coppie o a gruppo in forma di gara)*
S *(danza de pareja o en grupos, a la manera de una competición)*
U *(orosz páros- vagy csoporttánc)*

Uso dell'interpunzione

4.1 Sinonimi delle singole voci vengono separati da una virgola.

arrangement *m* F
D Arrangement *n*, Bearbeitung *f*, Einrichtung *f*, Überarbeitung *f*, Transkription *f*
E arrangement, adaptation
I trascrizione *f*, riduzione *f*
S arreglo *m*, transcripción *f*, reducción *f*, revisión *f*
U feldolgozás, átírás, átirat, hangszerelés
R аранжировка *f*

4.2 Se una voce di rimando si riferisce a più lemmi, questi vengono separati da un punto e virgola.

octava *f* S Oktave; *fis* Oktavstimmung
~ aguda *org* Diskantkoppel; Melodiekoppel; Oberoktavkoppel

plate E *arco* Platte; *legni* Deckel; Griff

4.3 In espressioni formate da più parole, i sinonimi vengono divisi da una sbarra obliqua (/), che prende il significato di un «oppure».

accord *m* F
~ **arpégé/brisé**
D gebrochener/arpeggierter Akkord *m*
E broken/arpeggiated chord
I accordo *m* arpeggiato/spezzato
S acorde *m* quebrado/arpegiado
U tört akkord/hangzat
R разложенный/ломаный аккорд *m*

Spiegelkanon *m* D
E mirror/reversible/invertible canon
F canon *m* en miroir/réversible
I canone *m* a specchio
S canon *m* en espejo/por inversión/per arsin et thesin
U tükörkánon
R зеркальный канон *m*

4.4 Se la sbarra obliqua separa dei sostantivi di uguale genere e numero, l'indicazione grammaticale si trova solo una volta: altrimenti viene ripetuta (cfr. anche 2.2).

Taktvorzeichen *n*, **Taktvorzeichnung** *f* D
E time signature
F indication *f*/signe *m* de la mesure
I tempo/segno *m*/indicazione *f* di misura
S signo *m*/indicación *f* de compás
U ütemjelzés
R обозначение *n* размера

4.5 Con l'aiuto della sbarra obliqua vengono indicate anche differenze ortografiche o terminologiche tra l'inglese e l'americano (cfr. 1.2).
4.6 Parentesi tonde ( ) servono per indicare lettere, sillabe o parole, che possono essere aggiunte o soppresse, senza modificare il senso: Sept(imen)akkord, (magnetic) tape, cabeza (sonora).
4.7 Con l'aiuto delle parentesi tonde vengono anche indicate differenze ortografiche tra l'inglese e l'americano (cfr. 1.2).

4.8 In corsivo e tra parentesi tonde vengono date le definizioni per le mancanti parole, equivalenti ad un lemma (cfr. 3.4).
4.9 Parentesi uncinate ⟨ ⟩ racchiudono aggiunte stampate in corsivo (cfr. 2.5).

Italian E; ~ **sixth chord** ⟨*on flat submediant*⟩

Tonikaparallele *f* D
E submediant ⟨*in major key*⟩, mediant ⟨*in minor key*⟩
F sus-dominante *f* ⟨*en majeur*⟩, médiante *f* ⟨*en mineur*⟩
I sopraddominante *f* ⟨*in maggiore*⟩, mediante *f* ⟨*in minore*⟩
S superdominante *f* ⟨*en mayor*⟩, mediante *f* ⟨*en menor*⟩
U tonikaparalel
R параллель *f* тоники

4.10 Tra parentesi quadre [ ] si trovano lettere, sillabe o parole il cui uso modifica il significato del termine, oppure ne indica una alternativa.

Stimme *f* D
— **[nicht] gut bei ~ sein** *v*
E [not] to be in good voice
F [ne pas] être *v* en bonne voix
I [non] essere *v* in buone condizioni vocali
S [no] estar *v* en voz/bien de voz
U jól van *v* [nincs jól] diszponálva
R быть *v* [не] в голосе

Aufzug *m* D
— **Oper** *f* **in zwei [drei, vier] Aufzügen**
E opera in two [three, four] acts
F opéra *m* en deux [trois, quatre] actes
I opera *f* in due [tre, quattro] atti
S ópera *f* en dos [tres, cuatro] actos
U opera két [három, négy] felvonásban
R опера *f* в двух [трёх, четырёх] действиях

4.11 La pronuncia, l'accento e la suddivisione delle sillabe, come la concordanza grammaticale, non sono state indicate. Allorché la composizione tipografica ha richiesto una separazione delle sillabe, si sono seguite le regole delle rispettive lingue. Per indicare meglio l'ortografia delle parole unite con un trattino, si è andato a capo ripetendo il trattino nella nuova riga.

Horst Leuchtmann
(tr. Vittoria Dürr-Bortolotti)

PLAN Y UTILIZACIÓN DEL DICCIONARIO

Indicaciones generales

1.1 Este diccionario de términos musicales en siete lenguas ha utilizado el alemán como lengua básica. Pero para evitar que éste se convirtiera en la lengua principal, se ha tratado de establecer una lista alfabética internacional de entradas; es decir que, en la medida de lo posible, se han tomado en su lengua originaria los términos alemanes cuyo origen extranjero es cierto: sirvan de ejemplo las palabras Paradiddle, Akkord, Arpeggio, Gitarre, Cymbal y Balalaika, entrados por las voces originarias inglesa, francesa, italiana, española, húngara y rusa que corresponden: paradiddle, accord, arpeggio, guitarra, cimbalom, балалайка. Para todos los demás términos (ya provengan de lenguas que no sean las indicadas, ya sean de origen desconocido o dudoso) se ha tomado como base la forma alemana. Es evidente que este criterio puede ser modificado por investigaciones ulteriores, pero la cuestión del lenguaje básico carece de importancia para la consulta del diccionario. Como reza el Prefacio, se ha tratado de presentar de la manera más amplia posible el vocabulario propio de cada una de las siete lenguas escogidas.

1.2 Las entradas van dispuestas por orden alfabético (véase para el ruso los apartados 1.5 y 1.6), según el alfabeto latino de 26 letras, que rige también las formas particulares de algunas letras, sus combinaciones y los signos diacríticos. Las consonantes propias del español (c, ch; l, ll; n, ñ) y del húngaro (c, cs; d, dz, dzs; g, gy; l, ly; n, ny; s, sz; t, ty; z, zs) no se toman en consideración; y sin tener en cuenta las sonoridades que expresan, se reducen, según el alfabeto latino general, a una sucesión de letras simples: se encuentran, pues, en las letras c, d, g, l, n, s, t y z. La ñ española y la ß alemana se colocan en la n y la s. Idénticamente, las vocales alemanas y húngaras provistas de signos diacríticos se tratan como la vocal simple correspondiente, sin tener en cuenta los puntos o tildes que las acompañan. Pero, como es lógico, se han respetado las particularidades ortográficas propias de cada lengua.
Las diferencias gráficas o semánticas entre el inglés de Gran Bretaña y el de los Estados Unidos se indican por medio de barras oblicuas y de paréntesis: centre/center, metre/meter, mitre/miter, theatre/theater, colo(u)r, mo(u)ld, twin-jewel(l)ed, significan que en Inglaterra se escribe centre, metre, mitre, theatre, colour, mould, twin-jewelled, mientras que en Estados Unidos, por el contrario, se prefiere center, meter, miter, theater, color, mold y twin-jeweled. Del mismo modo time/meter, note/tone, muestran que el uso inglés da la preferencia a time y a note, mientras los americanos del Norte emplean meter y tone. Por razones históricas, la forma inglesa ocupa el primer lugar, pero todas las remisiones de los otros términos se hacen a las dos formas o a las dos grafías, inglesa y norteamericana.

1.3 Todos los términos — salvo el caso de que sean entradas principales — remiten, sin indicación tipográfica alguna, a una entrada principal que reúne los equivalentes de las otras seis lenguas. En los casos en que una semejanza ortográfica o la complejidad de la expresión pueden inducir a error, se han introducido dos puntos (:) entre la remisión y la entrada principal a la que ésta expide.

1.4 Las entradas principales y las remisiones van en negrita; cuando las remisiones comprenden varias palabras y por tanto comienzan por un signo de repetición o un guión, van en letra redonda, al igual que las voces equivalentes en las seis lenguas que siguen a una entrada principal. Las abreviaturas van en bastardilla (cf. sin embargo 2.1); solamente las siglas de las lenguas empleadas van en mayúsculas de tipo romano: D[eutsch = alemán], E[nglish = inglés], F[rançais = francés], I[taliano], S[= español], U[= húngaro], R[= ruso].

1.5 En cada una de las palabras principales, las equivalencias siguen un orden no alfabético (por lo que respecta a las siglas de las lenguas respectivas: en lugar de la sucesión D E F I R S U,

para no interrumpir la serie de lenguas románicas, colocando al final las palabras rusas en caracteres cirílicos). Pero este orden (D E F I S U R) se modifica cada vez que la lengua de la entrada principal toma el primer lugar: E[= inglés] D F I S U R, F [=francés] D E I S U R, I[= italiano] D E F S U R, S[= español] D E F I U R, U[= húngaro] D E F I S R, R[= ruso] D E F I S U.

1.6 Por las mismas razones alfabéticas los términos rusos han debido ordenarse separadamente, ya que el alfabeto cirílico impone un orden diferente que el alfabeto latino. En la parte del diccionario dedicada al vocabulario ruso, los equivalentes de las otras seis lenguas siguen a cada entrada principal en ruso; pero para que éstas figuren igualmente en el cuerpo total del diccionario, se las ha transliterado y colocado como remisiones que expiden a la grafía cirílica de la parte en ruso. La transliteración adopta las normas del sistema ISO (International Standardization Organization).

1.7 Si una voz tiene varios significados y remite a varias entradas principales, éstas van separadas por punto y coma (cf. 4.2):

afinar *v* S einstimmen; Stimme halten; stimmen; *pfte* intonieren; *ton* treffen

Los sinónimos de una entrada principal se colocan uno detrás de otro, el más usual en primer término — siempre que sea posible —, designándolo así como fundamental para la alfabetización. Los otros sinónimos también se ordenan alfabéticamente como remisiones. El signo igual (=) separa el sinónimo de la entrada principal de igual lengua a la que reexpide:

Kammerstimme *f* D *org* = Kammerregister

Proporz *m* D *bl* = Nachtanz

El mismo signo igual sirve para remitir del término menos usual al más corriente, entre los sinónimos de una lengua:

verő U = ütő

födött U = fedett

1.8 Los términos homónimos, en dos o más lenguas, figuran una sola vez como remisiones, siempre que las abreviaturas o la ausencia de abreviaturas (sin contar, naturalmente, las siglas de las lenguas respectivas) sean comunes. Así,

mezzanella *f* F I S *lt* Großsangsaite

ditanaklasis E U Ditanaklasis

Pero:

brielka E брёлка
brielka *f* I брёлка

1.9 Cuando en una remisión a una entrada principal formada por varias palabras el término que determina la alfabetización no es el primero, se lo señala con una flecha:

acoustic E akustisch
~ bass *org* akustischer → Baß; Harmoniumbaß

coordinazione *f* **tonale** I tonale → Zugehörigkeit

1.10 Las palabras compuestas y las expresiones formadas por varios términos se alfabetizan por la primera letra del primer sustantivo; se exceptúan las palabras inglesas compuestas, que se alfabetizan siempre por la primera voz. De acuerdo con el uso general, no se toma en cuenta para la alfabetización la proposición *to* de los infinitivos ingleses.

1.11 Cuando las remisiones de una misma lengua se siguen inmediatamente, se reemplazan por un signo de repetición (~) que representa la voz o la expresión en negrita que lo preceden. En el caso de los sinónimos, el signo figura solamente para el primer término.

1.12 Las entradas y las remisiones forman, junto con las palabras que las siguen o preceden (sean éstas sustantivos, adjetivos, verbos o preposiciones), expresiones diversas en las que el término principal va reemplazado por el signo de repetición (~) y que se clasifican por el orden alfabético de las voces agregadas. Van a la cabeza las expresiones en que estas voces preceden al término principal; vienen después aquéllas en las que lo siguen; por último, figuran las expersiones verbales y las que encierran el término principal en función adjetiva. Las expresiones en las que el término principal se emplea en plural no se tratan separadamente, pero el signo de repetición sólo se utiliza cuando este plural se forma mediante un sufijo, sin modificar la grafía del término (por ejemplo: anse, -s *pl.;* attribution, -s *pl.;* cloche, -s *pl.* PERO: battuta — battute; voz — voces; Bass — Bässe).

battuta *f* I Takt
~ a cinque tempi: Fünfertakt
— battute *pl* a due tempi: Zweiertakt
— battute *pl* a quattro tempi: Vierertakt
— battute *pl* a tre tempi: Dreiertakt
~ composta: zusammengesetzter → Takt
~ nove ottavi: Neunachteltakt
~ nove quarti: Neunvierteltakt
~ semplice: einfacher → Takt
— battute *pl* ternarie: Dreiertakt
— di due battute: zweitaktig
— di tre battute: dreitaktig

Abreviaturas y definiciones

2.1 Las abreviaturas (véase p. 65*) en bastardilla, se colocan inmediatamente detrás de la palabra a la cual se refieren. Los términos ingleses y húngaros no llevan indicación de género — salvo cuando los sustantivos ingleses poseen una forma femenina particular —; se indican sus plurales.

2.2 Las abreviaturas gramaticales se señalan detrás de cada voz y, en las expresiones compuestas, detrás del primer sustantivo o el primer verbo:

Achtelpause *f* D
E quaver rest, A: eighth-note rest
F demi-soupir *m*
I pausa *f* di croma
S silencio *m*/pausa *f* de corchea
U nyolcadszünet, nyolcad szünetjel
R восьмая пауза *f*

tambourin *m* **de Provence** F
D provenzalische Trommel *f*, Tabor *m*
E tabor
I tamburo *m* di Provenza
S tamboril *m*
U provence-i dob
R провансальский барабан *m*, тамбурин *m*

Solamente las siglas de las siete lenguas van siempre en mayúsculas de tipo romano. Se colocan entre la abreviatura del género (o de la función gramatical) y las eventuales abreviaturas y definiciones; en las equivalencias de una entrada principal preceden a cada una de éstas.

2.3 Si la entrada principal es un verbo y guarda su condición en las otras lenguas, la sigla *v* (verbo) no se repite:

registrer *v* F *org*
D registrieren
E to register, to select stops
I registrare
S registrar
U regisztrálni
R регистровать

2.4 Si la entrada principal es un verbo que tiene como equivalentes expresiones compuestas, la abreviatura *v* se encuentra detrás de cada verbo (cf. 2.2):

jazz *v* E
D Jazzmusik machen *v*, jazzen
F faire *v* de la musique de jazz
I fare *v* musica jazz
S hacer *v* jazz
U dzsesszt játszani *v*
R играть *v* в джазе

corear *v* S
D mit einem Chor begleiten *v*
E to accompany with a chorus
F accompagner *v* d'un chœur
I accompagnare *v* di un coro
U kórussal kísérni *v*
R давать *v* в сопровождении хора

Se exceptúa el inglés, donde el infinitivo está caracterizado por la partícula *to*.

2.5 Todas las otras adiciones se imprimen en bastardilla y van entre corchetes.

Los equivalentes de las entradas principales

3.1 Se han elegido como equivalentes de los términos las voces más corrientes, tanto histórica como lingüísticamente. Las formas obsoletas o inusitadas se han relegado generalmente a las remisiones.

3.2 Los términos propios a una lengua extranjera van entre comillas:

Liedform *f*, **A-B-A-Form** *f* D
E song form, "lied" form
F forme *f* "Lied"
I forma *f* canzone
S forma *f* "Lied"
U dalforma
R песенная форма *f*

3.3 Cuando una entrada principal carece de equivalente y ha sido necesario explicarla por una traducción, ésta va en bastardilla entre paréntesis.

ének U Gesang
— **históriás** ~ ⟨16. *sec*⟩
D *("historisches Lied", ungarische historische Gesänge geistlichen und weltlichen Inhalts)*
E verse-chronicle
F *("chanson historique", chansons historiques hongroises de caractère religieux ou profane)*
I *("canto storico", forma lirica ungherese di contenuto sacro o profano)*
S *("canción histórica", cantos históricos húngaros religiosos o profanos)*
R *(«историческая песня» — жанр венгерских исторических песнопений духовного и светского содержания)*

3.4 Cuando toda equivalencia y toda traducción literal son imposibles o ininteligibles, se ha dado una corta definición en bastardilla y entre paréntesis (cf. 3.3).

перепляс *m bl*
D *(russischer Paar- oder Gruppentanz in der Art eines Wettstreits)*
E *(Russian dance for pairs or groups in the form of a contest)*
F *(danse par couples ou en groupes, en forme de compétition)*
I *(danza russa a coppie o a gruppo in forma di gara)*
S *(danza de pareja o en grupos, a la manera de una competición)*
U *(orosz páros- vagy csoporttánc)*

Empleo de los signos de puntuación

4.1 Los términos que, en cada lengua, son sinónimos o similares a la entrada principal van separados por una coma.

arrangement *m* F
D Arrangement *n*, Bearbeitung *f*, Einrichtung *f*, Überarbeitung *f*, Transkription *f*
E arrangement, adaptation
I trascrizione *f*, riduzione *f*
S arreglo *m*, transcripción *f*, reducción *f*, revisión *f*
U feldolgozás, átírás, átirat, hangszerelés
R аранжировка *f*

4.2 Cuando un término remite a varias entradas principales, éstas van separadas por punto y coma:

octava *f* S Oktave; *fis* Oktavstimmung
~ aguda *org* Diskantkoppel; Melodiekoppel; Oberoktavkoppel

plate E *arco* Platte; *legni* Deckel; Griff

4.3 En las expresiones compuestas, los sinónimos se separan por una barra oblicua (/) que significa «o».

accord *m* F
~ **arpégé/brisé**
D gebrochener/arpeggierter Akkord *m*
E broken/arpeggiated chord
I accordo *m* arpeggiato/spezzato
S acorde *m* quebrado/arpegiado
U tört akkord/hangzat
R разложенный/ломаный аккорд *m*

Spiegelkanon *m* D
E mirror/reversible/invertible canon
F canon *m* en miroir/réversible
I canone *m* a specchio
S canon *m* en espejo/por inversión/per arsin et thesin
U tükörkánon
R зеркальный канон *m*

4.4 Si la barra oblicua separa sustantivos cuyo género y número son los mismos, las abreviaturas correspondientes figuran una sola vez. En el caso contrario, acompañan a cada sustantivo (cf. 2.2).

Taktvorzeichen *n*, **Taktvorzeichnung** *f* D
E time signature
F indication *f*/signe *m* de la mesure
I tempo/segno *m*/indicazione *f* di misura
S signo *m*/indicación *f* de compás
U ütemjelzés
R обозначение *n* размера

4.5 La barra oblicua sirve también para indicar las diferencias entre el inglés de Gran Bretaña y el de Estados Unidos (cf. 1.2).
4.6 Los paréntesis ( ) indican las letras, sílabas o voces cuya desaparición no provoca cambio de sentido: Sept(imen)akkord, (magnetic) tape, cabeza (sonora).
4.7 Los paréntesis caracterizan además las diferencias de grafía entre el inglés de Gran Bretaña y el de Estados Unidos (cf. 1.2).
4.8 Los paréntesis indican también que la definición en bastardilla que encierran reemplaza una equivalencia exacta de la entrada principal (cf. 3.4).
4.9 Los corchetes ⟨ ⟩ encierran las notas explicativas, impresas en bastardilla (cf. 2.5).

Italian E; ~ **sixth chord** ⟨*on flat submediant*⟩

Tonikaparallele *f* D
E submediant ⟨*in major key*⟩, mediant ⟨*in minor key*⟩
F sus-dominante *f* ⟨*en majeur*⟩, médiante *f* ⟨*en mineur*⟩
I sopraddominante *f* ⟨*in maggiore*⟩, mediante *f* ⟨*in minore*⟩
S superdominante *f* ⟨*en mayor*⟩, mediante *f* ⟨*en menor*⟩
U tonikaparalel
R параллель *f* тоники

4.10 Los corchetes [ ] encierran las letras, sílabas o palabras cuyo empleo da a la voz un sentido diferente o implica una alternativa.

Stimme *f* D
— **[nicht] gut bei** ~ **sein** *v*
E [not] to be in good voice
F [ne pas] être *v* en bonne voix
I [non] essere *v* in buone condizioni vocali
S [no] estar *v* en voz/bien de voz
U jól van *v* [nincs jól] diszponálva
R быть *v* [не] в голосе

Aufzug *m* D
— **Oper** *f* **in zwei [drei, vier] Aufzügen**
E opera in two [three, four] acts
F opéra *m* en deux [trois, quatre] actes
I opera *f* in due [tre, quattro] atti
S ópera *f* en dos [tres, cuatro] actos
U opera két [három, négy] felvonásban
R опера *f* в двух [трёх, четырёх] действиях

4.11 Se ha renunciado a indicar la pronunciación, la acentuación, el silabeo y el régimen de las voces. Los cortes impuestos por la composición tipográfica siguen las reglas propias de cada lengua, y a fin de que no subsistan dudas acerca de la ortografía de una palabra compuesta colocada al final de una línea, se ha repetido el guión al comienzo de la línea siguiente cuando su empleo es obligatorio y no producto del azar tipográfico.

Horst Leuchtmann
(tr. Daniel Devoto)

A SZÓTÁR RENDSZERE ÉS HASZNÁLATA

Általános tudnivalók

1.1 A zenei terminológia e hétnyelvű szótárának szerkesztési alapnyelve a német. Azért, hogy ez az alapnyelv ne váljék kitüntetett vezérnyelvvé, a szótár címszavait nemzetközi ábécébe soroltuk úgy, hogy a német zenei szaknyelv minden olyan műszavát és szakkifejezését, amely nyilvánvalóan vagy legalábbis jelenlegi ismereteink szerint a szótár valamelyik nyelvéből származik, lehetőleg az illető nyelven vettük fel címszónak. Így például a Paradiddle, Akkord, Arpeggio, Gitarre, Cymbal és Balalaika eredetileg német címszavak összetételeikkel együtt angol, francia, olasz, spanyol, magyar és orosz címszavak lettek; tehát paradiddle, accord, arpeggio, guitarra, cimbalom, балалайка. Azokat a kifejezéseket, amelyek a szótárba fel nem vett egyéb nyelvekből származnak vagy eredetük homályos, német címszóként tartottuk meg. A tüzetes terminológiai elemzés minden bizonnyal fog találni javítanivalót ezen a rendszeren, a szótár használójának azonban az alapnyelv kérdése teljesen érdektelen. Amint az Előszó is utal rá, nagy gondot fordítottunk az egyes nyelvek saját zenei szókincsének alapos feldolgozására.

1.2 A szavakat és kifejezéseket egyetlen folyamatos betűrendbe soroltuk (az oroszt illetően vö. 1.5 és 1.6). A betűrend alapja a 26 betűs latin ábécé; az egyes nyelvek különleges betűi — több jegyű betűk, diakritikus jellel ellátott, ékezetes betűk — szoros ábécé szerinti helyükön találhatók. A spanyol és a magyar nyelv sajátos ábécérendjét (c, ch; l, ll; n, ñ; illetve c, cs; d, dz, dzs; g, gy; l, ly; n, ny; s, sz; t, ty; z, zs) nem vettük figyelembe; e két- és háromjegyű betűk hangértéküktől függetlenül a latin ábécé szerint feloldva találhatók meg a c, d, g, l, n, s, t, z betűkön belül. A spanyol ñ és a német ß mint n, illetve ss van besorolva. Ugyanígy a német és a magyar nyelv páros ékezettel ellátott megánhangzóit úgy kezeltük, mintha nem lenne rajtuk ékezet. Az egyes nyelvek helyesírási sajátosságait a szótár természetesen figyelembe veszi. A brit és az amerikai terminológia és írásmód eltéréseit virgula vagy kerek zárójel segítségével jelöltük. Így például a centre/center, metre/meter, mitre/miter, theatre/theater, colo(u)r, mo(u)ld, twin-jewel(l)ed azt jelzi, hogy a brit angolság a centre, metre, mitre, theatre, colour, mould, twin-jevelled alakokat használja, míg az amerikai a center, meter, miter, theater, color, mold és twin-jeweled alakokat. Ugyanígy például time/meter, note/tone arra utal, hogy a brit angol inkább a time és a note, míg az amerikai a meter, illetve tone szavakat használja. Történeti okokból a brit változat megelőzi az amerikait. Az amerikaiasan írt címszavakról a brit alakú címszóra utaltunk.

1.3 A szótárban feldolgozott szakkifejezéseket mint hétnyelvű címszavakat és utaló címszavakat rendeztük el. Hétnyelvű címszón értjük azt a címszót, amely alatt megfelelőit a többi nyelven megadjuk. Utaló címszók azok, amelyek saját ábécérendi helyükről erre a hétnyelvű címszóra utalnak. Mind a hétnyelvű, mind az utaló címszavakat a könnyebb használhatóság céljából nyelvenként szócikkekben csoportosítottuk. Az utalásokban az első kifejezés végét az ott álló tilde vagy dőlt betűs rövidítés vagy kettőspont jelzi.

1.4 A hétnyelvű címszók és az utaló címszók félkövér betűkből vannak szedve; az egynyelvű szócikkeken belül a tildével vagy gondolatjellel kezdődő több tagú utaló címszavak, valamint a hétnyelvű címszóban az ekvivalensek hat nyelven világos, álló szedésben olvashatók. A rövidítések általában dőlt betűsek (vö. 2.1), csak a nyelveket jelölik álló nagybetűk (D E F I S U R).

1.5 Az egyes nyelvek sorrendjeként — nevük német kezdőbetűje alapján — D E F I R S U adódik. Ettől azonban két okból eltérünk. Egyrészt, hogy a rokon román nyelvek egymást kövessék, másrészt a cirillbetűs orosz ekvivalenseket a jobb áttekinthetőség érdekében jobbnak látszott a cikk végére tenni. Az így kialakított D E F I S U R sorrend a hétnyelvű

címszavakban a kezdő nyelvnek megfelelően módosul, azaz EDFISUR, FDEISUR, IDEFSUR, SDEFIUR, UDEFISR, RDEFISU lesz.

1.6 Az orosz nyelvű szóanyag alfabetikus okokból is külön elbánást igényel. Mivel a cirillábécé sorrendje eltér a latinétól, nem maradt más megoldás, mint az orosz címszavakat a latin betűsöktől elkülönítve, a cirillábécé sorrendjében összegyűjtve külön közölni. Azért, hogy a sajátos orosz kezdésű hétnyelvű címszavak a szótár törzsanyagában is szerepeljenek, ott latin betűs átírásban ábécé szerinti helyükön utaló címszóként besoroltuk őket. Az orosz szavak átírása az ISO (International Standardization Organization) rendszerét követi.

1.7 Ha egy utaló címszó több jelentésű, s így több hétnyelvű címszóra utal, ezeket pontosvessző választja el egymástól (vö. 4.2).

afinar *v* S einstimmen; Stimme halten; stimmen; *pfte* intonieren; *ton* treffen

A hétnyelvű címszó mellett megadtuk esetleges szinonimáit. Lehetőleg a használatosabb, ajánlott kifejezés alatt adtuk meg az idegen nyelvű megfelelőket. A szinonimákat természetesen saját helyükön utaló címszóként is felvettük. Azonos nyelvű címszóra egyenlőségjellel (=) utal a szótár.

Kammerstimme *f* D *org* = Kammerregister

Proporz *m* D *bl* = Nachtanz

Ugyanígy utalunk a ritkább, kevésbé használt címszóról a gyakoribbra.

verő U = ütő

födött U = fedett

1.8 Két vagy több nyelvben azonos alakú és jelentésű címszavak, ha ugyanazok a szakrövidítések érvényesek rájuk, illetve nincs külön minősítésük, össze vannak vonva.

mezzanella *f* F I S *lt* Großsangsaite

ditanaklasis E U Ditanaklasis

Ha azonban bármelyikük valamilyen eltérő kiegészítő adatot kap, külön címszó marad.

brielka E брёлка
brielka *f* I брёлка

1.9 Utaló címszavakban, ha a kifejezés, amelyre utaltunk, két vagy több szóból áll, nyíl jelöli azt a szót, amely alatt a hétnyelvű szócikket keresni kell, amennyiben a ↗ nem az első.

acoustic E akustisch
~ bass *org* akustischer → Baß; Harmoniumbaß

coordinazione *f* **tonale** I tonale → Zugehörigkeit

1.10 A több szavas kifejezéseket általában az első főnév alatt soroltuk be. Kivételt képeznek az angol szókapcsolatok, amelyeket az első szóhoz ábécéztünk, ha ez nem prepozíció. Az általános szótári hagyományoknak megfelelően nem vettük figyelembe az ábécé szempontjából az angol főnévi igenevet jelölő „to" szócskát.

1.11 Az egynyelvű szócikkekben a címszó megismétlése helyett tildét (~) használtunk. A több szavas hétnyelvű címszavakban a tilde az egész kifejezést helyettesíti. A szinonimák közül a tilde mindig csak az első címszóra vonatkozik.

1.12 Az egynyelvű szócikkekben a nyelvek különféle szerkezetét figyelmen kívül hagyva egységesen jártunk el. A címszó után először azokat a kifejezéseket vettük, ahol a bővítmény a címszó után áll (tehát a tildével kezdődő kifejezéseket), s csak ezek után azokat, ahol a bővítmény elöl áll. Ezeket a szókapcsolatokat gondolatjellel vezettük be. A két egységet egymáson belül szoros ábécébe raktuk úgy, hogy a kifejezés minden szavát külön elemnek tekintettük. Nem voltunk tekintettel a címszó esetleges többes számú alakjára, vagyis úgy kezeltük, mintha egyes számban állna, még akkor is, ha helyesírási okokból teljesen ki kellett írni

(például: anse, ~s *pl*, attribution, ~s *pl*, cloche, ~s *pl*; de: battutta — battute, voz — voces, Baß — Bässe).

battuta *f* I Takt
~ a cinque tempi: Fünfertakt
— battute *pl* a due tempi: Zweiertakt
— battute *pl* a quattro tempi: Vierertakt
— battute *pl* a tre tempi: Dreiertakt
~ composta: zusammengesetzter → Takt
~ nove ottavi: Neunachteltakt
~ nove quarti: Neunvierteltakt
~ semplice: einfacher → Takt
— battute *pl* ternarie: Dreiertakt
— di due battute: zweitaktig
— di tre battute: dreitaktig

Rövidítések és magyarázatok

2.1 A rövidítések (l. 65* o.) dőlt betűs szedéssel közvetlenül a kifejezés után állnak. Minthogy a magyar és az angol főneveknek nincsen nemük, ezeknél csak a többes számot jelöltük. Kivételt képeznek a kétalakú angol szavak, amelyeknél a természetes nemet feltüntettük.

2.2 Minden önálló szó után nyelvtani rövidítést adtunk; több szavas kifejezésekben csak az első főnév, illetve az ige kapott nyelvtani szerelést.

Achtelpause *f* D
E quaver rest, A: eighth-note rest
F demi-soupir *m*
I pausa *f* di croma
S silencio *m*/pausa *f* de corchea
U nyolcadszünet, nyolcad szünetjel
R восьмая пауза *f*

tambourin *m* **de Provence** F
D provenzalische Trommel *f*, Tabor *m*
E tabor
I tamburo *m* di Provenza
S tamboril *m*
U provence-i dob
R провансальский барабан *m*, тамбурин *m*

A nyelveket jelölő álló szedésű nagybetűk a címszó mellett álló nyelvtani rövidítés után, a szóra vonatkozó egyéb rövidítés előtt állnak, a hétnyelvű címszavakban a megfelelések előtt, a sor elején.

2.3 Az igei címszó ugyancsak igei ekvivalenseinél elmarad a *v* rövidítés.

registrer *v* F *org*
D registrieren
E to register, to select stops
I registrare
S registrar
U regisztrálni
R регистровать

2.4 Ha egy igei címszónak a többi nyelveken több szóból álló kifejezés felel meg, akkor a *v* rövidítést a kifejezés igei eleménél kitettük (vö. 2.2).

jazz *v* E
D Jazzmusik machen *v*, jazzen
F faire *v* de la musique de jazz
I fare *v* musica jazz
S hacer *v* jazz
U dzsesszt játszani *v*
R играть *v* в джазе

corear *v* S
D mit einem Chor begleiten *v*
E to accompany with a chorus
F accompagner *v* d'un chœur
I accompagnare *v* di un coro
U kórussal kísérni *v*
R давать *v* в сопровождении хора

Kivétel ez alól az angol, ahol a *to* az igét felismerhetővé teszi.

2.5 Minden egyéb kiegészítő magyarázat dőlt betűs szedéssel, csúcsos zárójelben áll (vö. 4.9).

Az ekvivalencia

3.1 A hétnyelvű címszavaknál különös figyelmet fordítottunk arra, hogy a szakkifejezéseket a történelmi és nyelvtani megfelelést is lehetőleg figyelembe véve a többi nyelv szakkifejezésével adjuk vissza. Az elavult vagy elavulóban levő kifejezéseket általában utaló címszóként vettük fel.

3.2 Azokat az idegen szavakat, amelyek a szaknyelvben használhatók, a szótár idézőjelben hozza.

Liedform *f*, **A-B-A-Form** *f* D
E song form, "lied" form
F forme *f* "Lied"
I forma *f* canzone
S forma *f* "Lied"
U dalforma
R песенная форма *f*

3.3 Szó szerint lefordított kifejezéseket idézőjel és dőlt betűs szedés, valamint zárójelben levő magyarázószöveg különböztet meg az igazi ekvivalenstől.

ének U Gesang
— **históriás** ~ ⟨16. *sec*⟩
D *("historisches Lied", ungarische historische Gesänge geistlichen und weltlichen Inhalts)*
E verse-chronicle
F *("chanson historique", chansons historiques hongroises de caractère religieux ou profane)*
I *("canto storico", forma lirica ungherese di contenuto sacro o profano)*
S *("canción histórica", cantos históricos húngaros religiosos o profanos)*
R *(«историческая песня» — жанр венгерских исторических песнопений духовного и светского содержания)*

3.4 Ha egy címszónak nincs másik nyelvű megfelelője, a szó szerinti fordítás pedig érthetetlen volna, kerek zárójelben, dőlt betűs rövid értelmezést ad a szótár (vö. 3.3).

перепляс *m bl*
D *(russischer Paar- oder Gruppentanz in der Art eines Wettstreits)*
E *(Russian dance for pairs or groups in the form of a contest)*
F *(danse par couples ou en groupes, en forme de compétition)*
I *(danza russa a coppie o a gruppo in forma di gara)*
S *(danza de pareja o en grupos, a la manera de una competición)*
U *(orosz páros- vagy csoporttánc)*

Írásjelek használata

4.1 Ha a címszónak a másik nyelvben több azonos vagy rokon értelmű kifejezés (szinonima) felel meg, ezeket vessző választja el egymástól.

arrangement *m* F
D Arrangement *n*, Bearbeitung *f*, Einrichtung *f*, Überarbeitung *f*, Transkription *f*
E arrangement, adaptation
I trascrizione *f*, riduzione *f*
S arreglo *m*, transcripción *f*, reducción *f*, revisión *f*
U feldolgozás, átírás, átirat, hangszerelés
R аранжировка *f*

4.2 Ha egy utaló címszó több hétnyelvű címszóra utal, ezeket pontosvessző választja el.

octava *f* S Oktave; *fis* Oktavstimmung
~ aguda *org* Diskantkoppel; Melodiekoppel; Oberoktavkoppel

plate E *arco* Platte; *legni* Deckel; Griff

4.3 Több szóból álló kifejezések egymással helyettesíthető elemei közé virgulát (/) tettünk „vagy" értelemben.

accord *m* F
~ **arpégé/brisé**
D gebrochener/arpeggierter Akkord *m*
E broken/arpeggiated chord
I accordo *m* arpeggiato/spezzato
S acorde *m* quebrado/arpegiado
U tört akkord/hangzat
R разложенный/ломаный аккорд *m*

Spiegelkanon *m* D
E mirror/reversible/invertible canon
F canon *m* en miroir/réversible
I canone *m* a specchio
S canon *m* en espejo/por inversión/per arsin et thesin
U tükörkánon
R зеркальный канон *m*

4.4 Ha a virgula főneveket kapcsol össze vagylagosan, akkor a nyelvtani nem és szám egyezése esetén a rövidítés csak egyszer szerepel; különböző nem, illetve szám esetében viszont mindegyik főnév után feltüntettük (de vö. 2.2).

Taktvorzeichen *n*, **Taktvorzeichnung** *f* D
E time signature
F indication *f*/signe *m* de la mesure
I tempo/segno *m*/indicazione *f* di misura
S signo *m*/indicación *f* de compás
U ütemjelzés
R обозначение *n* размера

4.5 Virgula a brit és az amerikai terminológiai vagy helyesírási változatokat is jelzi (vö. 1.2).
4.6 Kerek zárójel ( ) jelzi az értelem megváltozása nélkül elhagyható betűket, szótagokat vagy szavakat: Sept(imen)akkord, (magnetic) tape, cabeza (sonora).
4.7 A kerek zárójel a brit és az amerikai szaknyelv helyesírási eltéréseit is jelezheti (vö. 1.2).
4.8 Kerek zárójelben állnak dőlt betűs szedéssel a címszó hiányzó idegen nyelvű megfelelői helyett adott rövid értelmezések (vö. 3.4).
4.9 Csúcsos zárójelben ⟨ ⟩ állnak a dőlt betűvel szedett magyarázatok (vö. 2.5).

Italian E; ~ **sixth chord** ⟨*on flat submediant*⟩

Tonikaparallele *f* D
E submediant ⟨*in major key*⟩, mediant ⟨*in minor key*⟩
F sus-dominante *f* ⟨*en majeur*⟩, médiante *f* ⟨*en mineur*⟩
I sopraddominante *f* ⟨*in maggiore*⟩, mediante *f* ⟨*in minore*⟩
S superdominante *f* ⟨*en mayor*⟩, mediante *f* ⟨*en menor*⟩
U tonikaparalel
R параллель *f* тоники

4.10 Szögletes zárójelben [ ] olyan szótagok vagy szavak állnak, amelyek elhagyása, illetve alternatív használata a kifejezés értelmét megváltoztatja.

Stimme *f* D
— **[nicht] gut bei ~ sein** *v*
E [not] to be in good voice
F [ne pas] être *v* en bonne voix
I [non] essere *v* in buone condizioni vocali
S [no] estar *v* en voz/bien de voz
U jól van *v* [nincs jól] diszponálva
R быть *v* [не] в голосе

Aufzug *m* D
— **Oper** *f* **in zwei [drei, vier] Aufzügen**
E opera in two [three, four] acts
F opéra *m* en deux [trois, quatre] actes
I opera *f* in due [tre, quattro] atti
S ópera *f* en dos [tres, cuatro] actos
U opera két [három, négy] felvonásban
R опера *f* в двух [трёх, четырёх] действиях

4.11 A kiejtés, a hangsúly, az elválasztás, valamint a vonzatok megadásáról lemondtunk. Ahol azonban a nyomdai szedés egy szó elválasztását tette szükségessé, az illető nyelv szabályait követtük. A kötőjeles szóösszetételeknél a kötőjelet az eredeti szókép megóvása végett a második sor elején megismételtük.

Horst Leuchtmann
(ford.: Végh Béla)

ПОСТРОЕНИЕ СЛОВАРЯ И ПРАВИЛА ПОЛЬЗОВАНИЯ

Общие сведения

1.1 Семиязычный словарь музыкальной терминологии был составлен на базе одного языка, взятого за основу (немецкого). Однако для того, чтобы этот основной язык не превратился в главный, была сделана попытка создать так называемый интернациональный словник заглавных слов. Здесь имеется в виду то, что специальные термины немецкого языка, ведущие свое начало от слов других представленных здесь языков, как бы вновь возводятся к своему первоисточнику. В качестве примера приведем такие термины как «парадидл», «аккорд», «арпеджио», «гитара», «цимбалы» и «балалайка», которые вместе с относящимися к ним сложными терминами и словосочетаниями приводятся под словом языка-источника: paradiddle как английский термин, accord — как французский, arpeggio — итальянский, guitarra — испанский, cimbalom — венгерский и балалайка — русский. Все термины, которые происходят из не включенных в словарь языков или же термины неясного происхождения причисляются наряду с исконно немецкими терминами к основному языку. При более строгой проверке предложенных терминов, по всей вероятности, пришлось бы кое-что изменить и кое с чем не согласиться. Однако для читателя не представляется существенным какой язык считать основным, поскольку главное внимание было обращено на то, чтобы возможно шире представить специальную терминологию каждого языка.

1.2 Термины включены в словарь в едином алфавитном порядке, что касается русских терминов, то они вынесены в отдельный список («Русская часть» — ср. тж. 1.5 и 1.6) В основе лежит латинский алфавит с 26 буквами, при этом комбинации букв, а также буквы, снабженные диакритическими знаками отдельных языков, занимают место в строго определенном порядке. Так испанские c, ch; l, ll; n, ñ и венгерские c, cs; d, dz, dzs; g, gy; l, ly; n, ny; s, sz; t, ty; z, zs вне зависимости от их места в национальном алфавите рассматриваются как простые комбинации букв латинского алфавита, и располагаются при буквах c, d, g, l, n, s, t и z. Испанское ñ и немецкая лигатура ß соответственно рассматриваются как n и ss. При расположении по алфавиту также не принимаются во внимание различные знаки над гласными в немецком и венгерском языках; соответствующие буквы приравниваются к обычным гласным. Это касается лишь алфавитного расположения слов, однако само собой разумеется, что при написании сохраняются все особенности орфографии отдельных языков. Различие британской и американской орфографии и терминологии отмечается косой чертой или скобками, например centre/center, metre/meter, mitre/miter, theatre/theater, colo(u)r, mo(u)ld, twin-jewel(l)ed. Это означает, что британским вариантом является первое (centre и т. п.), американским — второе слово (center и т. д.), британская орфография требует правописания colour, mould, twin-jewelled, американская — color, mold, twin-jeweled. Аналогично этому случаю типа time/meter или note/tone указывают на то, что в английском употребляется первое слово, в то время как для американского характерно второе. По историческим причинам английская форма предшествует американской. При заглавных словах с американским правописанием делается ссылка на британский вариант.

1.3 При всех терминах, не являющихся заглавными словами, дается отсылка к статье основного заглавного слова, под которым приводятся все эквиваленты других языков. Если в латинской статье выражения не разделяются пометой или тильдой, то для большей ясности между заглавным выражением и выражением или словом, на которое делается ссылка, ставится двоеточие.

1.4 Основные заглавные слова и заглавные слова отсылочных статей даются полужирным

шрифтом. Если ссылка состоит из нескольких слов и начинается тильдой или прямой чертой, то она дается светлым шрифтом, также как и эквиваленты шести языков, стоящие под заглавным словом. Пометы приводятся курсивом (однако ср. 2.1); только буквы, обозначающие языки, набираются прямым шрифтом: D E F I S U R, начальные буквы немецкого названия языков, означающие соответственно — немецкий, английский, французский, итальянский, испанский, венгерский и русский языки.

1.5 От строго алфавитного порядка букв, обозначающих тот или иной язык D E F I R S U пришлось отказаться, во-первых, потому, что казалось целесообразным не нарушать взаимосвязи романских языков, и, во-вторых, в целях большей наглядности, представлялось правильным объединить языки латинского алфавита и лишь после них поставить русские эквиваленты, набираемые кириллицей. В то же время избранный основной порядок следования языков D E F I S U R претерпевает соответствующие изменения в зависимости от того, слово какого языка является заглавным в каждом конкретном случае, к которому относится заглавное слово: E D F I S U R, F D E I S U R, I D E F S U R, S D E F I U R, U D E F I S R, R D E F I S U.

1.6 Необходимость выделения русских терминов вызвана также и тем, что буквы кириллицы следуют друг за другом в ином порядке, чем в латинском алфавите. Поэтому перечень русских слов дается отдельно после всей части словаря с латинским алфавитом. В этой русской части словаря находятся также и все русские заглавные слова с эквивалентами на шести остальных языках. В то же время русские заглавные слова включены и в латинский раздел, где они приводятся в латинской транслитерации по правилам латинского алфавита с соответствующими ссылками. Ссылки указывают на те же слова, набранные кириллицей и фигурирующие в русской части словаря в качестве заглавных слов. Транслитерация русских слов проводится по системе ISO (International Standardization Organization = Интернациональная организация стандартизации).

1.7 В тех случаях, когда ссылка делается на несколько заглавных слов, то заглавные слова, на которые она указывает, разделяются точкой с запятой (ср. 4.2):

afinar *v* S einstimmen; Stimme halten; stimmen; *pfte* intonieren; *ton* treffen

В случае наличия нескольких выражений для одного понятия, они приводятся все вместе, причем на первом месте стоит более употребительный термин, что и определяет место соответствующей статьи в словаре. Кроме того, синоним дается на своем месте по алфавиту с отсылкой на заглавное слово. Ссылка на заглавное слово того же языка отмечается знаком равенства (=):

Kammerstimme *f* D *org* = Kammerregister

Proporz *m* D *bl* = Nachtanz

Аналогично этому с менее употребительного слова делается отсылка к более употребительному:

verő U = ütő

födött U = fedett

1.8 Омонимы нескольких языков могут быть объединены в одной строке, если они имеют одинаковые грамматические, специальные и т. д. пометы или вообще не имеют таковых:

mezzanella *f* F I S *lt* Großsangsaite

ditanaklasis *m* F I S Ditanaklasis

Однако объединение невозможно в случае

brielka E брёлка
brielka *f* I брёлка

(наличие грамматической пометы рода при одном из слов и отсутствие ее при другом).

1.9 При ссылках на сложные термины, состоящие из нескольких слов, в случае, когда ведущее слово не является первым словом словосочетания, оно выделяется горизонтальной стрелкой (→):

acoustic E akustisch
~ bass *org* akustischer → Baß; Harmoniumbaß

coordinazione *f* **tonale** I tonale → Zugehörigkeit

1.10 Алфавитное расположение словосочетаний и сложных терминов производится обычно по первой букве первого входящего в их состав существительного. Исключение составляют английские compounds, место которых определяется по первой букве первого входящего в них слова. В соответствии с английской лексикографической традицией английское to в форме инфинитива при определении алфавитного места выражения не принимается во внимание.

1.11 Повторяющиеся заглавные слова внутри одной статьи заменяются тильдой и в том случае, если они представляют собой сложный термин. В случае наличия синонимов тильда заменяет только заглавное слово.

1.12 В словарных статьях, содержащих сочетания заглавного слова с существительными, прилагательными, глаголами, предлогами принят следующий единый порядок расположения выражений. Вначале приводятся сочетания, в которых первым компонентом является заглавное слово, т. е. сочетания, начинающиеся с тильды, и только после них даются сочетания, где заглавное слово — не первый компонент. Эти выражения вводятся знаком тире. Выражения внутри каждой группы располагаются в строго алфавитном порядке, при этом каждое (в том числе и служебное) слово словосочетания считается отдельной единицей при алфавитном расположении. Не учитывалось возможное употребление заглавного слова в форме множественного числа, такие формы приравнивались к формам единственного числа даже в тех случаях, когда они не могут быть заменены тильдой (напр. anse, ~s *pl*, attribution, ~s *pl*, cloche, ~s *pl*; но: battuta — battute, voz — voces, Baß — Bässe):

battuta *f* I Takt
~ a cinque tempi: Fünfertakt
— battute *pl* a due tempi: Zweiertakt
— battute *pl* a quattro tempi: Vierertakt
— battute *pl* a tre tempi: Dreiertakt
~ composta: zusammengesetzter → Takt
~ nove ottavi: Neunachteltakt
~ nove quarti: Neunvierteltakt
~ semplice: einfacher → Takt
— battute *pl* ternarie: Dreiertakt
— di due battute: zweitaktig
— di tre battute: dreitaktig

Пометы и пояснения

2.1 Грамматические пометы, приводимые на стр. 65*, набираются курсивом и ставятся непосредственно после термина. Английские и венгерские заглавные слова не имеют обозначения рода — кроме отдельных английских слов, представляющих собой специальную форму существительных женского рода; помета множественного числа дается во всех случаях.

2.2 При единичных словах грамматические пометы стоят после слова, при терминах, состоящих из нескольких слов — после первого существительного или глагола (ср. 2.4):

Achtelpause *f* D
E quaver rest, A: eighth-note rest
F demi-soupir *m*
I pausa *f* di croma
S silencio *m*/pausa *f* de corchea
U nyolcadszünet, nyolcad szünetjel
R восьмая пауза *f*

tambourin *m* **de Provence** F
D provenzalische Trommel *f*, Tabor *m*
E tabor
I tamburo *m* di Provenza
S tamboril *m*
U provence-i dob
R провансальский барабан *m*, тамбурин *m*

Из всех помет только обозначения языка набираются светлым прямым шрифтом. Они ставятся сразу после заглавного слова, между пометой рода и возможными другими пометами и пояснениями; в статьях основных заглавных слов обозначения языка стоят перед эквивалентами.

2.3 Если в качестве основного заглавного слова выступает глагол, то помета глагола ставится только один раз после заглавного слова в эквивалентах же она опускается:

registrer *v* F *org*
D registrieren
E to register, to select stops
I registrare
S registrar
U regisztrálni
R регистровать

2.4 Если глаголу в качестве основного заглавного слова соответствуют глагольные сочетания, состоящие из нескольких слов, то грамматическая помета стоит, как обычно, после глагола (ср. 2.2):

jazz *v* E
D Jazzmusik machen *v*, jazzen
F faire *v* de la musique de jazz
I fare *v* musica jazz
S hacer *v* jazz
U dzsesszt játszani *v*
R играть *v* в джазе

corear *v* S
D mit einem Chor begleiten *v*
E to accompany with a chorus
F accompagner *v* d'un chœur
I accompagnare *v* di un coro
U kórussal kisérni *v*
R давать *v* в сопровождении хора

Как видно из примера исключение составляет английский, где в эквивалентах глагол характеризуется элементом to.

2.5 Все дополнительные пояснения набираются курсивом и приводятся в угловых скобках (ср. 4.9).

Об эквивалентах заглавных слов

3.1 Все термины переводятся, как правило, терминами, при этом, по мере возможности, подыскивается историческое и грамматическое соответствие. Устаревшие термины, как и термины, вышедшие из употребления, вынесены большей частью в ссылочные статьи.

3.2 Иностранные слова, употребление которых в виде специальных терминов представляется возможным, берутся в кавычки:

Liedform *f*, **A-B-A-Form** *f* D
E song form, "lied" form
F forme *f* "Lied"
I forma *f* canzone
S forma *f* "Lied"
U dalforma
R песенная форма *f*

3.3 Дословные переводы, поясняющие термин, набираются курсивом и даются в кавычках:

ének U Gesang
— **históriás** ~ ⟨16. *sec*⟩
D *("historisches Lied", ungarische historische Gesänge geistlichen und weltlichen Inhalts)*

E verse-chronicle
F *("chanson historique", chansons historiques hongroises de caractère religieux ou profane)*
I *("canto storico", forma lirica ungherese di contenuto sacro o profano)*
S *("canción histórica", cantos históricos húngaros religiosos o profanos)*
R *(«историческая песня» — жанр венгерских исторических песнопений духовного и светского содержания)*

3.4 В тех случаях, когда для заглавного слова нет эквивалентного термина, а буквальный перевод не дает достаточно ясного представления о значении термина, в круглых скобках приводится его краткое пояснение, набираемое курсивом (ср. также 3.3):

перепляс *m bl*
D *(russischer Paar- oder Gruppentanz in der Art eines Wettstreits)*
E *(Russian dance for pairs or groups in the form of a contest)*
F *(danse par couples ou en groupes, en forme de compétition)*
I *(danza russa a coppie o a gruppo in forma di gara)*
S *(danza de pareja o en grupos, a la manera de una competición)*
U *(orosz páros- vagy csoporttánc)*

Знаки препинания

4.1 Синонимы и возможные варианты перевода заглавного слова, разделяются запятой:

arrangement *m* F
D Arrangement *n*, Bearbeitung *f*, Einrichtung *f*, Überarbeitung *f*, Transkription *f*
E arrangement, adaptation
I trascrizione *f*, riduzione *f*
S arreglo *m*, transcripción *f*, reducción *f*, revisión *f*
U feldolgozás, átírás, átirat, hangszerelés
R аранжировка *f*

4.2 В том случае, когда ссылка относится к нескольким заглавным словам, последние разделяются точкой с запятой:

octava *f* S Oktave; *fis* Oktavstimmung
~ aguda *org* Diskantkoppel; Melodiekoppel; Oberoktavkoppel

plate E *arco* Platte; *legni* Deckel; Griff

4.3 Если термин представляет собой словосочетание, то синонимы его отдельных компонентов разделяются косой чертой (/), заменяющей союз «или»:

accord *m* F
~ **arpégé/brisé**
D gebrochener/arpeggierter Akkord *m*
E broken/arpeggiated chord
I accordo *m* arpeggiato/spezzato
S acorde *m* quebrado/arpegiado
U tört akkord/hangzat
R разложенный/ломаный аккорд *m*

Spiegelkanon *m* D
E mirror/reversible/invertible canon
F canon *m* en miroir/réversible
I canone *m* a specchio
S canon *m* en espejo/por inversión/per arsin et thesin
U tükörkánon
R зеркальный канон *m*

4.4 Если косая черта разделяет имена существительные, то, при совпадении их рода и числа, соответствующая помета дается только один раз после последнего синонима. В том случае, если род и число существительных-синонимов не совпадает, соответствующими пометами снабжается каждое слово (ср. также 2.2):

Taktvorzeichen *n*, **Taktvorzeichnung** *f* D
E time signature
F indication *f*/signe *m* de la mesure
I tempo/segno *m*/indicazione *f* di misura
S signo *m*/indicación *f* de compás
U ütemjelzés
R обозначение *n* размера

4.5 Косая черта применяется также при подаче британского и американского вариантов термина (ср. 1.2).
4.6 В круглых скобках приводятся буква, слог или слово, которые можно опустить без того, чтобы смысл термина потерпел изменение: Sept(imen)akkord, (magnetic) tape, cabeza (sonora).
4.7 При помощи круглых скобок обозначаются также различия в орфографии британской и американской терминологии (ср. 1.2).
4.8 В круглых скобках стоят также набранные курсивом объяснения термина при отсутствии эквивалента (ср. 3.4).
4.9 Угловые скобки ⟨ ⟩ применяются для кратких дополнительных пояснений, после эквивалента, также набираемых курсивом (ср. 2.5):

Italian E; ~ **sixth chord** ⟨*on flat submediant*⟩

Tonikaparallele *f* D
E submediant ⟨*in major key*⟩, mediant ⟨*in minor key*⟩
F sus-dominante *f* ⟨*en majeur*⟩, médiante *f* ⟨*en mineur*⟩
I sopraddominante *f* ⟨*in maggiore*⟩, mediante *f* ⟨*in minore*⟩
S superdominante *f* ⟨*en mayor*⟩, mediante *f* ⟨*en menor*⟩
U tonikaparalel
R параллель *f* тоники

4.10 В квадратных скобках [ ] стоят буквы, слоги или слова, придающие термину иное значение:

Stimme *f* D
— **[nicht] gut bei ~ sein** *v*
E [not] to be in good voice
F [ne pas] être *v* en bonne voix
I [non] essere *v* in buone condizioni vocali
S [no] estar *v* en voz/bien de voz
U jól van *v* [nincs jól] diszponálva
R быть *v* [не] в голосе

Aufzug *m* D
— **Oper** *f* **in zwei [drei, vier] Aufzügen**
E opera in two [three, four] acts

F opéra *m* en deux [trois, quatre] actes
I opera *f* in due [tre, quattro] atti
S ópera *f* en dos [tres, cuatro] actos
U opera két [három, négy] felvonásban
R опера *f* в двух [трёх, четырёх] действиях

4.11 Указание на произношение, место ударения, и возможное деление на слоги в словаре отсутствуют, при глаголах пришлось также отказаться и от указаний на управления. Там, где в тексте необходимо слогоделение, это производится согласно правилам переноса в том или ином языке. При переносе слов, соединенных дефисом, последний повторяется в начале следующей строки.

Хорст Лейхтман
(пер. Гита Балтер)

ABKÜRZUNGEN
ABBREVIATIONS
ABRÉVIATIONS
ABBREVIAZIONI
ABREVIATURAS
RÖVIDÍTÉSEK
СОКРАЩЕНИЯ

	DEUTSCH	ENGLISH	FRANÇAIS
D	deutsch	German	allemand
E	englisch	English	anglais
A	amerikanisch	American English	américain
F	französisch	French	français
I	italienisch	Italian	italien
S	spanisch	Spanish	espagnol
U	ungarisch	Hungarian	hongrois
R	russisch	Russian	russe
ac	Akustik	acoustics	acoustique
acc	Akkord	chord	accord
ancia	Rohrblatt, Rohrblattinstrumente	reed, reed instruments	anche, instruments à anche
ancia d.	doppeltes Rohrblatt, Instrumente mit doppeltem Rohrblatt	double reed, double reed instruments	anche double, instruments à anche double
archi	Streichinstrumente	bowed string instruments	cordes
arco	Bogen	bow	archet
arm	Harmonium	harmonium	harmonium
arpa	Harfe	harp	harpe
bc	Generalbaß	thorough-bass	basse continue
bl	Tanz	dance	danse
camp	Glocke	bell	cloche
canna	Orgelpfeife	organ pipe	tuyau d'orgue
canna ancia	Zungenpfeife	reed pipe	tuyau à anche
canna anima	Lippenpfeife	flue pipe	tuyau à bouche
canna d. l.	Holzlippenfeife	flue pipe (wood)	tuyau à bouche en bois
canna d. m.	Metall-Lippenpfeife	flue pipe (metal)	tuyau à bouche en métal
canto	Gesang	singing	chant
cb	Kontrabaß	double bass	contrebasse
cemb	Cembalo	harpsichord	clavecin
cl	Klarinette	clarinet	clarinette
cor	Horn	horn	cor
corda	Saite, Saiteninstrumente	string, string instruments	corde, instruments à cordes
costr	Instrumentenbau	instrument making	facture
cp	Kontrapunkt	counterpoint	contrepoint
dir	Dirigieren	conducting	direction
dod	Zwölftonmusik	twelve-note music	musique dodécaphonique
e.g. [exempli gratia]	zum Beispiel	for instance	par exemple
f	weiblich	feminine	féminin
fag	Fagott	bassoon	basson
fam	umgangssprachlich	colloquial	familièrement
fiati	Blasinstrumente	wind instruments	instruments à vent
fis	Akkordeon	accordion	accordéon
fl	Flöte	flute	flûte
fl. d.	Blockflöte	recorder	flûte droite
fuga	Fuge	fugue	fugue
gram	Grammophon	gramophone	gramophone

ITALIANO	ESPAÑOL	MAGYAR	РУССКИЙ
tedesco	alemán	német	немецкий
inglese	inglés	angol	английский
americano	inglés de Estados Unidos	amerikai angol	американский
francese	francés	francia	французский
italiano	italiano	olasz	итальянский
spagnolo	español	spanyol	испанский
ungherese	húngaro	magyar	венгерский
russo	ruso	orosz	русский
acustica	acústica	akusztika	акустика
accordo	acorde	akkord	аккорд
ancia, strumenti ad ancia	lengüeta, instrumentos de lengüeta	nádnyelv, nádnyelves hangszerek	трость, тростевые инструменты
ancia doppia, strumenti ad ancia doppia	lengüeta doble, instrumentos de lengüeta doble	kettős nádnyelv, hangszerek kettős nádnyelvvel	двойная трость, инструменты с двойной тростью
strumenti ad arco	cuerdas	vonós hangszerek	смычковые (струнные) инструменты
arco	arco	vonó	смычок
armonio	armonio	harmónium	фисгармония
arpa	arpa	hárfa	арфа
basso continuo	bajo continuo	basso continuo, generálbasszus	генерал-бас
ballo	danza	tánc	танец
campana	campana	harang	колокол
canna d'organo	tubo de órgano	orgonasíp	органная труба
canna ad ancia	tubo de lengüeta	nyelvsíp	язычковая труба
canna ad anima	tubo labiado	ajaksíp	лабиальная труба
canna ad anima di legno	tubo labiado de madera	fa ajaksíp	деревянная лабиальная труба
canna ad anima di metallo	tubo labiado de metal	fém ajaksíp	металлическая лабиальная труба
canto	canto	ének	пение
contrabbasso	contrabajo	nagybőgő, kontrabasszus	контрабас
clavicembalo	clavecín	csembaló	клавесин
clarinetto	clarinete	klarinét	кларнет
corno	corno	kürt	валторна
corda, strumenti a corda	cuerda, instrumentos de cuerda	húr, húros hangszerek	струна, струнные инструменты
costruzione	fabricación de instrumentos	hangszerkészítés	изготовление музыкальных инструментов
contrappunto	contrapunto	ellenpont, kontrapont	контрапункт
direzione	dirección de orquesta	vezénylés	дирижирование
dodecafonia	dodecafonía	dodekafónia	додекафония
per esempio	por ejemplo	például	например
femminile	femenino	nőnemű	женский род
fagotto	fagot	fagott	фагот
familiarmente	familiar	familiáris	разговорный
strumenti a fiato	vientos	fúvós hangszerek	духовые инструменты
fisarmonica	acordeón	harmonika	аккордеон
flauto	flauta	fuvola	флейта
flauto diritto	flauta de pico	egyenes fuvola	блокфлейта
fuga	fuga	fúga	фуга
grammofono	gramófono	lemezjátszó	граммофон

	DEUTSCH	ENGLISH	FRANÇAIS
greg	gregorianisch	Gregorian	grégorien
legni	Holzblasinstrumente	woodwind instruments	bois
lt	Laute	lute	luth
m	männlich	masculine	masculin
magn	Magnetophon	tape recorder	magnétophone
mil	militärisch	military	militaire
n	sächlich	neuter	neutre
obs	veraltet	obsolete	obsolète
or	Ohr	ear	oreille
org	Orgel	organ	orgue
orn	Verzierung	ornaments	ornement
ottoni	Blechblasinstrumente	brass instruments	cuivres
perc	Schlaginstrumente	percussion instruments	instruments à percussion
pfte	Flügel und Pianino	gran piano and upright piano	piano (à queue et droit)
pl	Mehrzahl	plural	pluriel
pn	nur: Pianino	only: upright piano	seulement: piano droit
pop	volkstümlich	popular	populaire
prescr	Spielanweisung	direction for playing	indication
rad	Rundfunk	radio	radio
sec	Jahrhundert	century	siècle
str	Instrument	instrument	instrument
tamb	Trommel	drum	tambour
tasto	Taste, Tasteninstrumente	key, keyboard instruments	touche, instruments à clavier
teat	Theater	theatre	théâtre
timp	Pauke	kettledrum	timbale
ton	Ton	tone	ton
trb	Trompete	trumpet	trompette
trbne	Posaune	trombone	trombone
v	Verb	verb	verbe
vc	Violoncello	violoncello	violoncelle
vl	Violine	violin	violon
=	siehe	see	voir

ITALIANO	ESPAÑOL	MAGYAR	РУССКИЙ
gregoriano	gregoriano	gregorián	григорианский
strumenti a fiato di legno	maderas	fafúvós hangszerek	деревянные духовые иструменты
liuto	laúd	lant	лютня
maschile	masculino	hímnemű	мужской род
magnetofono	magnetofón	magnetofon	магнитофон
militare	militar	katonai	военный
neutro	neutro	semleges nemű	средний род
obsoleto	anticuado	elavult	устаревший
orecchio	oído	fül	ухо
organo	órgano	orgona	орган
ornamento	adornos	díszítés, ékítés	мелизмы
strumenti a fiato di ottone	cobres	rézfúvós hangszerek	медные духовые инструменты
strumenti a percussione	percusión	ütőhangszerek	ударные инструменты
pianoforte e pianino	piano (de cola y vertical)	zongora és pianínó	рояль и пианино
plurale	plural	többes szám	множественное число
solamente: pianino	piano vertical exclusivamente	csak: pianínó	только: пианино
popolare	popular	népies	популярный
prescrizioni	indicaciones	előadási utasítás	указание способа исполнения
radio	radiotelefonía	rádió	радио
secolo	siglo	évszázad	век
strumento	instrumento	hangszer	инструмент
tamburo	tambor	dob	барабан
tasto, strumenti a tastiera	tecla, instrumentos de tecla	billentyű, billentyűs hangszerek	клавиша, клавишные инструменты
teatro	teatro	színház	театр
timpano	timbal	üstdob	литавры
tono	tono	hang	тон
tromba	trompeta	trombita	труба
trombone	trombón	harsona, pozaun	тромбон
verbo	verbo	ige	глагол
violoncello	violonchelo	gordonka	виолончель
violino	violín	hegedű	скрипка
vedi	véase	lásd	смотри

TERMINORUM MUSICAE
INDEX
SEPTEM LINGUIS
REDACTUS

A

a *n* D *ton*
E A (natural)
F la *m*
I la *m*
S la *m*
U a
R ля *n*
A E *ton* a
~ double-flat *ton* ases
~ double-sharp *ton* aisis
~ flat *ton* as
~ major: A-Dur
~ minor: a-Moll
~ natural *ton* a
~ sharp *ton* ais
a U *ton* a
— párizsi ~ Pariser → Kammerton
A-B-A-Form *f* D = Liedform
abaissement *m* F *ton* Erniedrigung
abaisser *v* F absteigen; *corda, tasto* niederdrücken
abajamiento *m* S *tasto* Spieltiefe
abandonadamente S *prescr* abbandonatamente
abandonar *v* S *tasto* loslassen; *ton* verlassen
abandonner *v* F *ton* verlassen
abanera *f* I *bl* habanera
abarcar *v* S; ~ una décima *tasto* eine Dezime → greifen
abattant *m* F; ~ du couvercle *pfte* Vorderdeckel
abbandonare *v* I *tasto* loslassen; *ton* verlassen
abbandonatamente I *prescr*
D abbandonatamente, mit Hingebung, hingebungsvoll
E abbandonatamente, "*with abandon*"
F abbandonatamente, "*avec abandon*"
S abbandonatamente, abandonadamente, "*con abandono*"
U abbandonatamente, "*túláradó érzéssel*"
R abbandonatamente, «*с увлечением*»
abbandono *m* I; con ~ = abbandonatamente
abbassamento *m* I Absprache; Fall
~ del suono prodotto dal bemolle *ton* Erniedrigung
~ dell'accordatura: ravalement
~ di una terza: Terzfall
~ di voce/suono: Absprache
abbassare *v* I *corda*
D tiefer stimmen *v* ⟨*bei einem Saiteninstrument eine Saite*⟩
E to tune down
F baisser
S bajar
U lehangolni
R спустить *v* струну
~ *corda, tasto* niederdrücken; *ton* erniedrigen
~ l'intonazione/l'accordatura: herabstimmen
abbassarsi *v* I absteigen
abbellimento *m* I Verzierung
— abbellimenti *pl orn* Blumen; Manieren
— abbellimenti *pl* vocali *orn* Singmanieren
abbellire *v* I verzieren; kolorieren
abbellito I verziert
abbonamento *m* I abonnement
abbozzare *v* I entwerfen
abbozzo *m* I Entwurf
abbracciare *v* I; ~ una decima *tasto* eine Dezime → greifen
abbrechen *v* D
E to stop, to break off
F arrêter
I fermare, troncare
S interrumpir
U megszakítani
R оборвать, смолкнуть
abbreviate *v* E verkürzen
abbreviation E Abkürzung; Verkürzung
Abbreviatur *f* D = Abkürzung
abbreviatúra U Verkürzung
abbreviazione *f* I Abkürzung; Streichung; Verkürzung
a-b-c-dieren *v* D
E *(to use pitch letters instead of solmization syllables)*
F *(solfier selon le système de solmisation utilisant les lettres alphabétiques)*
I *(solfeggiare secondo il sistema tedesco, usando le lettere alfabetiche)*
S *(solfear dando a cada nota la letra correspondiente en el sistema germánico, en*

lugar de las sílabas de la solmisación latina)
U *(ábécés hangneveket használni szolmizációs szótagok helyett)*
R *(сольфеджировать, применяя буквенные обозначения нот)*

abdämpfen *v* D mettere la → sordina
— **gleich/schnell** ~ *perc*
E to choke/muffle/damp at once
F étouffer *v* instantanément
I velare/coprire *v* immediatamente
S amortiguar/apagar *v* inmediatamente
U azonnal/gyorsan megszüntetni/elfojtani *v*
R быстро приглушать *v*
— nicht ~ *presc, perc* = klingen lassen

Abdämpfung *f* D ⟨*Clavichord*⟩
E damper (plate)
F étouffoir *m*
I smorzatore *m*
S apagador *m*
U tompítás, tompító(filc)
R демпфер *m*

abdominal breathing E Bauchatmung

Abendlied *n* D
E evening song
F chant *m* du soir
I canzone *f* della sera, notturno *m*
S canción *f* crepuscular/de la tarde
U esti dal
R вечерняя песня *f*

Abendmusik *f* D ⟨17—18. *sec*⟩
E *(evening church concert)*
F "Abendmusik" *f* ⟨*concert spirituel du soir*⟩
I *(concerti sacri serali)*
S *(conciertos sacros vespertinos)*
U "Abendmusik" ⟨*esti templomi hangverseny*⟩
R *(вечерние церковные концерты)*

abertura *f* S; ~ acústica: Schalloch

abgeleitet D
E derived
F dérivé
I derivato
S derivado
U levezetett, származék-
R производный

Abgesang *m* D
E *(latter portion of a song in a Bar-form)*
F *(troisième partie dans la forme Bar)*
I *(terza strofa della Barform)*
S *(tercera parte de la Barform)*
U *(a Bar-forma harmadik, záró része)*
R *(заключительная строфа трехстрофной песенной структуры Barform)*

abgesetzt D *prescr, archi* détaché

abgestimmt D
E of definite pitch, pitched, tuned
F accordé
I accordato
S afinado
U (össze)hangolt
R настроенный

abgestoßen D *prescr* staccato
— sehr ~ *prescr* staccatissimo

Abhebestange *f* D *pfte*
E damper lift rod
F barre *f* des étouffoirs
I sbarra *f* solleva smorzi
S barra *f* del apagador/de la sordina
U kiváltórúd
R демпферная штанга *f*

Abhörkammer *f* D *rad*
E monitor(ing) room/booth
F cabine *f* de contrôle/d'écoute
I camera *f* d'ascolto
S cabina *f* de control
U lehallgatófülke
R кабина *f* для прослушивания

abierto S weitgriffig

abilità *f* I Fertigkeit

abklingen *v* D *ac*
E to decay, to attenuate
F s'évanouir
I smorzarsi
S desvanecerse, apagarse
U elhalkulni, lecsengeni
R затухать

Abklingvorgang *m* D
E fade-out
F fondu *m*
I annullamento *m* graduale (del suono)
S apagamiento *m* gradual del sonido
U lecsengési/kicsengési folyamat
R процесс *m* затухания (колебаний)

Abkürzung *f*, **Abbreviatur** *f* D
E abbreviation
F abréviation *f*
I abbreviazione *f*
S abreviatura *f*
U rövidítés
R аббревиатура *f*, сокращение *n*

Ablaufform *f* D = Reihenform

ableiten *v* D
E to derive
F dériver
I derivare
S derivar
U levezetni, származtatni
R выводить, производить

Ableitung *f* D
E derivation
F dérivation *f*
I derivazione *f*
S derivación *f*
U levezetés, származtatás
R выведение *n*

abnehmend D *prescr* diminuendo

Abnickschraube *f* D *pfte*
E drop/repetition screw
F vis *f* de réglage du double échappement
I vite *f* per secondo scappamento, vite *f* regolatrice scatto
S tornillo *m* regulador del doble escape
U beállítócsavar
R репетиционный винт *m*

abombado S *corda* bauchig
abombamiento *m* S *corda* Wölbung
Abonnement *n* D abonnement
abonnement *m* F
D Abonnement *n*
E subscription
I abbonamento *m*
S abono *m*, suscripción *f*
U bérlet
R абонемент *m*
abono *m* S abonnement
Abplatten *n* D ⟨*der Saitenumspinnung*⟩ *pfte*
E swaging, swedging
F encordage *m*
I appiattimento *m*
S entorchado *m*
U lecsiszolás
R сплющивание *n* ⟨*обвивки струны*⟩
ábra U; Chladni-féle ~ Klangfigur
ábrándos U träumerisch
abrazadera *f* S *ancia* Garnkugel; *legni* Brille; *ottoni* Zwinge
ábrázolni *v* U wiedergeben
abréger *v* F verkürzen
abreviación *f* S Verkürzung
abreviar *v* S verkürzen
abréviation *f* F Abkürzung; Verkürzung
abreviatura *f* S Abkürzung; Verkürzung
abrir *v* S *canna ancia* aufwerfen
Abschlag *m*, **Abschlagsbewegung** *f* D *dir*
E cut-off (gesture/movement), downbeat
F geste *m* conclusif/terminal
I gesto *m* di chiusura
S movimiento/gesto *m* de cortar/terminar
U leütés, leintés
R снятие *n* звука, жест *m* окончания
Abschluß *m* D = Schluß; Schlußgruppe
~ ⟨*Koda*⟩ coda
~, Abschlußbewegung *f dir*
E cut-off (gesture/movement)
F geste *m* conclusif
I gesto *m* di chiusa
S gesto/movimiento *m* conclusivo
U leintés
R окончание *n*, жест *m* окончания
abschreiben *v* D ⟨*kopieren*⟩
E to copy
F copier
I copiare
S copiar
U lemásolni, leírni
R переписывать
~ ⟨*plagiieren*⟩
E to plagiarize
F plagier
I plagiare
S plagiar
U plagizálni, *fam* lopni
R совершать *v* плагиат
abschwellen *v* D
E to decrease
F diminuer
I diminuire
S disminuir
U (hangerőt) csökkenteni
R стихать
Abschwellen *n* D decrescendo
absetzen, intabulieren *v* D
E to transcribe/put into tablature, to intabulate
F mettre *v* en tablature, transcrire
I intavolare, trascrivere *v* in intavolatura
S poner/transcribir *v* en tablatura
U tabulatúrába foglalni/átírni *v*, intavolálni
R сделать *v* табулатурное переложение
~ ⟨*Phrasierung*⟩
E to separate, to articulate
F articuler, détacher
I articolare
S separar, articular
U elválasztani, artikulálni
R расчленять, разделять ⟨*фразировка*⟩
absolute E; ~ music: absolute → Musik
~ pitch: absolutes → Gehör; absolute → Tonhöhe
absorbant F schalldämpfend
Absorptionsfaktor *m* D; **akustischer ~**
E coefficient of absorption
F coefficient *m* d'absorption acoustique
I coefficiente *m* specifico di assorbimento acustico
S coeficiente *m* de absorción acústica
U akusztikus elnyelési tényező
R коэффициент *m* звукопоглощения/поглощения звука
Abspielgeräusch *n* D *gram*
E surface noise
F bruit *m* de surface
I fruscio *m* provocato dalla puntina
S rascadura *f* de la aguja, ruido *m* de la púa
U tűzörej, lemezzörej
R шум *m* от иглы и канавки
Absprache *f* D
E decay (of speech/tone), fading
F affaiblissement *m* (de la voix/du son), diminution *f*
I abbassamento *m* (di voce/suono)
S disminución *f*, debilitamiento *m* (de la voz/del sonido)
U (szó/hang) elhalás(a)
R спад *m*, затухание *n*
Abstand *m* D ⟨*Imitation*⟩
E distance
F distance *f*
I distanza *f*
S distancia *f*
U távolság
R расстояние *n*
absteigen *v* D
E to descend
F descendre, abaisser
I discendere, abbassarsi
S descender, bajar
U ereszkedni
R нисходить

absteigend D
E descending
F en descendant
I discendente
S descendente
U ereszkedő
R нисходящий
Absteller *m* D *org*
E cancellation button/piston
F annulateur *m*
I annullatore *m*
S anulador *m* de registros
U kikapcsoló
R аннулятор *m*
Abstieg *m* D
E descent
F descente *f*
I discesa *f*
S bajada *f*, descenso *m*
U ereszkedés
R нисхождение *n*, спад *m*
abstoßen *v* D
E to detach, to play staccato
F détacher
I staccare
S tocar *v* staccato, destacar
U elválasztani, elválasztgatni
R играть *v* деташе
Abstrakte *f* D *org*
E tracker
F vergette *f*
I tirante *m*
S varilla *f*
U absztrakt, húzóléc
R абстракт *m*
Abstraktendraht *m* D *org*
E tap wire
F fil *m* de tirage, esse *m*
I attacco *m* al tasto, filo *m* tirante del tasto
S alambre *m* de unión
U húzórúd
R *(проволочный крюк, за который зацепляется абстракт)*
Abstrich *m* D *archi*
E downbow
F tiré *m*
I arcata *f* in giù
S "in giù", tiré *m*, arco *m* hacia abajo
U vonóhúzás lefelé
R движение *n* смычка вниз
abstufen *v* D
E to shade, to graduate
F nuancer
I graduare
S matizar
U árnyalni
R оттенять
Abstufung *f* D
E shading, gradation
F nuance *f*, graduation *f*
I graduazione *f*
S graduación *f*, matiz *m*
U árnyalás
R оттенки *m pl*
absztrakt U *org* Abstrakte
abtaktig D
E (on the) downbeat
F frappé
I in battere
S sobre el tiempo fuerte
U súlyos ütemrésszel kezdődő
R без затакта
Abtaktigkeit *f* D
E *(phrasing from the downbeat, emphasis on the downbeat)*
F *(phrasé qui commence sur le temps fort)*
I *(fraseggio che inizia col battere)*
S *(fraseo que se inicia sobre el tiempo fuerte)*
U *(súlyos ütemrészen való kezdés)*
R отсутствие *n* затактности
abtasten *v* D
E to scan
F lire, explorer
I sfiorare
S rozar, rayar
U kiolvasni, letapogatni
R считывать *v* (фонограмму), воспроизводить *v* (звукозапись)
Abtastung *f* D
E scanning
F tracé *m*
I l'atto *m* dello sfiorare
S *(acción de rozar/rayar)*
U kiolvasás, letapogatás
R считывание *n* (фонограммы), воспроизведение *n* (звукозаписи)
abwärts D
E downward, descending
F en descendant
I in giù, discendente
S descendiendo
U lefelé
R вниз, в нисходящем движении
Abwärtssprung *m* D
E downward leap
F saut *m* descendant, chute *f*
I salto *m* discendente
S salto *m* descendente
U ugrás lefelé
R скачок *m* вниз
abwechseln *v*, **alternieren** *v* D
E to alternate
F alterner, changer
I alternare
S alternar, cambiar
U váltakozni
R чередоваться
abwechselnd D
E alternating
F en alternant, en changeant
I alternando
S alternando, cambiando
U váltakozva, felváltva
R чередуясь, попеременно
Abzug *m* D *org* = Abstrakte

academia *f* S Musikschule
~ de danza: Tanzschule
academy E; ~ of music: Musikhochschule
a cappella I → cappella
acariciador S *prescr* accarezzevole
acariciando S *prescr* carezzando; lusingando
acariciante S *prescr* carezzando
acathistus E акафист
acatisto *m* I акафист
accademia *f* I; ~ musicale: Musikhochschule
accarezzevole, accarezzevolmente I *prescr*
D accarezzevole, accarezzevolmente, (ein-) schmeichelnd, liebkosend
E accarezzevole, accarezzevolmente, *"caressing(ly)"*
F accarezzevole, accarezzevolmente, caressant
S accarezzevole, accarezzevolmente, acariciador, *"de manera acariciante"*
U accarezzevole, accarezzevolmente, *"behízelgően"*
R accarezzevole, accarezzevolmente, *«ласково», «вкрадчиво»*
accelerando I *prescr*
D accelerando, beschleunigend, eilend, vorwärtsdrängend
E accelerando, *"accelerating", "growing faster"*
F accelerando, *"en accélérant"*
S accelerando, acelerando
U accelerando, *"gyorsítva"*
R accelerando, ускоряя
accélérant F; en ~ *prescr* affrettando
accelerato I *prescr*
D accelerato, beschleunigt
E accelerato, *"accelerated", "faster"*
F accelerato, accéléré
S accelerato, acelerado
U accelerato, *"gyorsulva"*
R accelerato, ускоренно
accéléré F *prescr* accelerato
Accent *m* D *orn* accent
~ fallend *orn* appoggiatura discendente
~ steigend *orn* appoggiatura ascendente
accent E Akzent
~ coupler *org* Akzentkoppel
~ mark: Akzentzeichen
~ neume: Akzentneume
~ sign: Akzentzeichen
accent *v* E betonen
accent *m* F Akzent; Akzentneume; Betonung; Schwerpunkt
~s *pl* Akzentzeichen
~ *orn* ⟨18. *sec*⟩
D Accent *m*
E appoggiatura
I accento *m*
S apoyatura *f*
U előke
R *(вид форшлага)*
~ de hauteur: Tonhöhenakzent
~ principal: Hauptakzent
~ secondaire: Nebenakzent
— sans ~ unbetont
accentare *v* I betonen
accentato I betont
— non ~ unbetont
accented E betont
~ beat: guter → Taktteil
~ passing note/tone: betonter → Durchgangston
accento *m* I Akzent; Betonung; Schwerpunkt; *orn* accent
~ d'altezza: Tonhöhenakzent
~ della battuta: Taktbetonung
~ principale: Hauptakzent
~ secondario: Nebenakzent
accentualist E *greg* Akzentualist
accentualista *m* I *greg* Akzentualist
accentuation E Betonung
~ sign: Akzentzeichen
accentuation *f* F Betonung
~ du temps: Taktbetonung
accentuazione *f* I Betonung
accentué F betont
— non ~ unbetont
accentuer *v* F betonen
acceso I *prescr*
D acceso, feurig, eifrig
E acceso, *"fiery"*
F acceso, *"avec feu"*
S acceso, *"encendido"*
U acceso, *"felhevülten", "lángolva"*
R acceso, с огнём, пылко
accesorios *m pl* S *teat* Versatzstücke
~ de batería *perc* Kleinschlagzeug
accessoires *m pl* F *org* Spielhilfen; *teat* Requisiten; Versatzstücke
~ de batterie *perc* Kleinschlagzeug
accessori *m pl* I *org* Spielhilfen
accessories *pl* E → accessory
accessorista *m* I *teat* Requisitenmeister
accessory E; accessories *pl org* Spielhilfen
~ stop *org* bouton d'appel en façade
~ stops *pl org* registres mécaniques; Spielhilfen
Acciaccatura *f* D *orn* acciaccatura
acciaccatura *f* I *orn*
D Acciaccatura *f*, Quetschung *f*
E acciaccatura, crushed note
F acciaccatura *f*, appogiature *f* brève/écrasée
S acciaccatura *f*, apoyatura *f* breve
U "acciaccatura"
R аччиакатура *f*
~ doppia/tripla *orn* Schleifer
accident *m* F Versetzungszeichen
accidental E Versetzungszeichen
accidente *m* I Versetzungszeichen
— accidenti *pl* in chiave: Tonartvorzeichnung
accidente *m* S Versetzungszeichen
~ de precaución: Erinnerungszeichen
~s *pl* en clave: Tonartvorzeichnung
acción *f* S *pfte* Mechanik; *teat* Handlung
~ bajo las cuerdas *pfte* aufwärtsschlagende → Mechanik
~ de doble escape *pfte* Repetitionsmechanik
~ de marcar el compás: Taktschlagen

~ de octavar: Überblasen
~ de pinchar el fieltro del martillo *pfte* Stich
~ doble *arpa* Doppelpedalmechanik
~ secundaria *teat* Nebenhandlung
~ sobre las cuerdas *pfte* abwärtsschlagende → Mechanik
— doble ~ *org* Doppelwirkung

accionar *v* S *pfte* fangen

accolade *f* F
D Akkolade *f*, Klammer *f*
E brace, bracket, accolade
I graffa *f*, accollatura *f*
S corchete *m*, llave *f*
U akkolád, klammer
R акколада *f*

accollatura *f* I accolade

accompagnamento *m* I Begleitung
~ strumentale: Instrumentalbegleitung

accompagnare *v* I begleiten
~ di un coro: corear
~ per terze/a intervalli di terza: austerzen

accompagnateur *m* F Begleiter

accompagnato I; ~ da ... *pfte* am → Flügel
~ di un coro: coreado

accompagnato U recitativo accompagnato

accompagnatore *m* I Begleiter

accompagné F; ~ d'un chœur: coreado
~ par ... *pfte* am → Flügel

accompagnement *m* F Begleitung
~ instrumental: Instrumentalbegleitung

accompagner *v* F begleiten
~ d'un chœur: corear
~ en tierces: austerzen

accompanied E; ~ by ... *pfte* am → Flügel
~ by a chorus: coreado
~ recitative: recitativo accompagnato

accompaniment E Begleitung
~ strings *pl* Begleitsaiten

accompanist E Begleiter

accompany *v* E begleiten
~ in thirds: austerzen
~ with a chorus: corear

accompanying E; ~ figure: Begleitungsfigur
~ instrument: Begleitinstrument
~ music: Begleitmusik

accoppiamento *m* I *org* Koppel
~ a doppia ottava *fis* Doppeloktavstimmung
~ a forchetta *org* Gabelkoppel
~ collettivo/generale *org* Kollektivkoppel
~ dei manuali *org* Manualkoppel
~ della pedaliera *org* Pedalkoppel
~ di subottava *org* Unteroktavkoppel

accoppiare *v* I *org* koppeln

accoppiato I *org* gekoppelt

accorciamento *m* I Verkürzung

accord *m* F
D Akkord *m*
E chord
I accordo *m*
S acorde *m*
U akkord, hangzat
R аккорд *m*
~ ⟨*d'un instrument*⟩ Stimmung
~ à l'état fondamental *acc* Grundstellung
~ à l'ouvert *corda* = ~ sur les cordes à vide
~ **appogiaturé**
D Vorschlagsakkord *m*
E appoggiatura chord
I accordo *m* formato da appoggiature simultanee
S *(apoyaturas simultáneas que forman un acorde)*
U előlegezett akkord, előlegezés
R форшлаг *m* в виде аккорда
~ **arpégé/brisé**
D gebrochener/arpeggierter Akkord *m*
E broken/arpeggiated chord
I accordo *m* arpeggiato/spezzato
S acorde *m* quebrado/arpegiado
U tört akkord/hangzat
R разложенный/ломаный аккорд *m*
~ **augmenté, ~ de quinte augmentée**
D übermäßiger Akkord/Dreiklang *m*
E augmented triad
I accordo *m* di quinta eccedente, triade *f* eccedente
S acorde *m* de quinta aumentada
U bővített akkord/hármas(hangzat)
R увеличенное трезвучие *n*
~ brisé = ~ arpégé
~ commun à deux tonalités = ~ pivot
~ de cinq sons: Fünfklang
~ **de dominante**
D Dominantakkord *m*
E dominant chord
I accordo *m* di dominante
S acorde *m* de dominante
U dominánsakkord
R доминантовый аккорд *m*
~ de dominante de neuvième majeure = ~ de neuvième majeure
~ de dominante de neuvième mineure = ~ de neuvième mineure
~ **de neuvième**
D Non(en)akkord *m*
E chord of the ninth, ninth chord
I accordo *m* di nona
S acorde *m* de novena
U nónakkord
R нонаккорд *m*
~ **de neuvième incomplet**
D unvollständiger Non(en)akkord *m*
E incomplete ninth chord
I accordo *m* di nona incompleto
S acorde *m* de novena incompleto
U hiányos nónakkord
R неполный нонаккорд *m*
~ **de neuvième majeure, ~ de dominante de neuvième majeure**
D Non(en)akkord *m* mit großer Non(e)
E dominant major ninth chord
I accordo *m* di nona (con nona) maggiore
S acorde *m* de novena mayor
U nónakkord nagy nónával
R большой нонаккорд *m*

~ **de neuvième mineure, ~ de dominante de neuvième mineure**
D Non(en)akkord *m* mit kleiner Non(e)
E dominant minor ninth chord
I accordo *m* di nona (con nona) minore
S acorde *m* de novena menor
U nónakkord kis nónával
R малый нонаккорд *m*

~ **de passage**
D Durchgangsakkord *m*
E passing chord
I accordo *m* di passaggio
S acorde *m* de pasaje/paso
U átmenő akkord
R проходящий аккорд *m*

~ de quatre sons: Vierklang

~ de quinte augmentée = ~ augmenté

~ de quinte diminuée = ~ diminué

~ **de quinte et sixte**
D Quintsextakkord *m*
E six-five chord, first inversion of the seventh chord
I accordo *m* di quinta e sesta, primo rivolto *m* dell'accordo di settima
S acorde *m* de quinta y sexta, primera inversión *f* del acorde de séptima
U kvintszextakkord, quintszextakkord
R квинтсекстаккорд *m*

~ **de résolution**
D Auflösungsakkord *m*
E chord of resolution
I accordo *m* risolutivo
S acorde *m* resolutivo
U feloldó akkord, feloldás
R аккорд *m* разрешения

~ **de seconde/triton**
D Sekundakkord *m*
E third inversion of the seventh chord, four-two chord
I accordo *m* di seconda e quarta, terzo rivolto *m* dell'accordo di settima
S acorde *m* de segunda, tercera inversión *f* del acorde de séptima
U szekund(akkord), szekundhangzat
R секундаккорд *m*

~ **de septième**
D Sept(imen)akkord *m*
E seventh chord, chord of the seventh
I accordo *m* di settima
S acorde *m* de séptima
U szeptimakkord, hetedhangzat
R септаккорд *m*

~ **de septième altéré**
D alterierter Sept(imen)akkord *m*
E altered chord of the seventh
I accordo *m* di settima alterato
S acorde *m* de séptima alterado
U módosított/alterált szeptimakkord
R альтерированный септаккорд *m*

~ **de septième avec quinte augmentée**
D Sept(imen)akkord *m* mit hochalterierter Quint(e)
E seventh chord with raised fifth
I accordo *m* di settima con alterazione ascendente della quinta
S acorde *m* de séptima con quinta aumentada
U szeptimakkord bővített kvinttel/quinttel
R доминантсептаккорд *m* с повышенной квинтой

~ **de septième avec tierce mineure**
D Sept(imen)akkord *m* mit kleiner Terz
E secondary seventh chord with minor third
I accordo *m* di settima di seconda specie
S acorde *m* de séptima de segunda especie
U szeptimakkord kis terccel, moll akkord kis szeptimmel
R малый минорный септаккорд *m*

~ **de septième de dominante**
D Dominantsept(imen)akkord *m*
E dominant seventh chord
I accordo *m* di settima di dominante
S acorde *m* de séptima de dominante/de séptima de primera especie
U dominánsszeptim(akkord)
R доминантсептаккорд *m*

~ **de septième de quatrième espèce** = ~ de septième majeure

~ **de septième diminuée**
D verminderter Sept(imen)akkord *m*
E diminished seventh chord
I accordo *m* di settima diminuita/di settima di quinta specie
S acorde *m* de séptima disminuída/diminuta
U szűkített szeptimakkord
R уменьшённый септаккорд *m*

~ **de septième majeure, ~ de septième de quatrième espèce**
D Sept(imen)akkord *m* mit großer Sept, großer Sept(imen)akkord *m*
E secondary seventh chord with major seventh
I accordo *m* di settima di quarta specie
S acorde *m* de séptima de cuarta especie/de séptima mayor
U szeptimakkord nagy szeptimmel
R большой/мажорный септаккорд *m*

~ **de septième mineure avec quinte diminuée**
D Sept(imen)akkord *m* mit tiefalterierter Quint(e)
E seventh chord with flattened fifth
I accordo *m* di settima con alterazione discendente della quinta
S acorde *m* de séptima con quinta disminuída/diminuta
U szeptimakkord szűkített kvinttel/quinttel
R доминантсептаккорд *m* с пониженной квинтой

~ **de septième sensible**
D kleiner Sept(imen)akkord *m*
E leading seventh chord, seventh chord on the leading note
I accordo *m* di settima di terza specie

S acorde *m* de séptima de sensible
U *(szűkített akkord kis szeptimmel)*
R малый септаккорд *m* с уменьшённым трезвучием

~ **de sixte**
D Sextakkord *m*
E chord of the sixth, sixth chord
I accordo *m* di (terza e) sesta
S acorde *m* de sexta (y tercera)
U szextakkord
R секстаккорд *m*

~ **de sixte et quarte**
D Quartsextakkord *m*
E six-four chord
I accordo *m* di quarta e sesta
S acorde *m* de sexta-cuarta/sexta y cuarta/cuarta y sexta
U kvartszextakkord, quartszextakkord
R квартсекстаккорд *m*

~ **de sixte et quarte cadentiel**
D Vorhaltsquartsextakkord *m*
E cadential six-four chord
I accordo *m* di quarta e sesta cadenzale, ritardo *m* di quarta e sesta
S acorde *m* de cuarta y sexta cadencial
U zárlati/kadenciális kvartszextakkord/quartszextakkord
R каденсовый квартсекстаккорд *m*

~ **de sixte et quarte de passage**
D Durchgangsquartsextakkord *m*
E passing six-four chord
I accordo *m* di quarta e sesta di passaggio
S acorde *m* de sexta y cuarta de pasaje
U átmenő kvartszextakkord/quartszextakkord
R проходящий квартсекстаккорд *m*

~ **de sixte napolitaine**
D neapolitanischer Sextakkord *m*
E Neapolitan sixth chord
I accordo *m* di sesta napoletana, sesta *f* napoletana
S acorde *m* de sexta napolitana
U nápolyi szextakkord
R неаполитанский секстаккорд *m*

~ **de sixte sensible**
D Terzquartakkord *m*
E four-three chord ⟨*second inversion of the seventh chord*⟩
I accordo *m* di terza, quarta e sesta ⟨*secondo rivolto dell'accordo di settima*⟩
S acorde *m* de cuarta y tercera ⟨*segunda inversión del acorde de séptima*⟩
U terckvart(akkord), tercquart(akkord)
R терцквартаккорд *m*

~ de triton = ~ de seconde
~ de trois sons: Dreiklang
~ de trois sons sur les degrés secondaires: Nebendreiklang

~ **diminué, ~ de quinte diminuée**
D verminderter Akkord/Dreiklang *m*
E diminished triad
I accordo *m* di quinta diminuita, triade *f* diminuita
S acorde *m* de quinta disminuída/diminuta
U szűkített akkord/hármas(hangzat)
R уменьшённое трезвучие *n*

~ final *pfte* Fertigstimmen
~ fondamental = ~ parfait de trois sons

~ **incomplet, ~ privé de la tierce**
D leerer Dreiklang *m*
E open triad
I triade *f* "vuota"/incompleta/priva della terza
S acorde *m* incompleto/sin tercera
U üres hármashangzat, hármashangzat terc nélkül
R трезвучие *n* без терции

~ **majeur avec quinte diminuée**
D hartverminderter Dreiklang *m*
E major triad with diminished fifth
I triade *f* maggiore con quinta diminuita
S acorde *m* de quinta disminuída/diminuta con tercera mayor
U hármashangzat nagy terccel és szűkített kvinttel/quinttel
R мажорное трезвучие *n* с пониженной квинтой

~ majeur sur la médiante: Dominante der Tonikaparallele
~ majeur sur le septième degré baissé: Dominante der Tonikaparallele
~ majeur sur le sixième degré: Dominante der Subdominantparallele
~ majeur sur le troisième degré: Dominante der Subdominantparallele
~ mineur sur la dominante: Molldominante

~ **mystique** ⟨*Skrjabin*⟩
D mystischer Akkord *m*
E mystic chord
I accordo *m* mistico per quarte sovrapposte
S acorde *m* místico
U misztikus akkord
R прометеевский аккорд *m*

~ **par quartes (superposées)**
D Quartenakkord *m*
E fourth chord, chord (made up) of fourths
I accordo *m* per quarte
S acorde *m* por cuartas
U kvartakkord, quartakkord
R квартовый аккорд *m*

~ **par quintes (superposées)**
D Quintenakkord *m*
E chord (made up) of fifths
I accordo *m* per quinte
S acorde *m* por quintas
U kvintakkord, quintakkord
R квинтовый аккорд *m* (из двух квинт)

~ parfait: Dreiklang

~ **parfait de trois sons, ~ fondamental**
D Grundakkord *m*, Grunddreiklang *m*, Stammakkord *m*
E basic triad, common chord
I triade *f* fondamentale
S acorde *m* perfecto
U alapakkord, alaphármashangzat
R тоническое трезвучие *n*

~ **parfait majeur**
D Durdreiklang *m*, Durakkord *m*
E major triad/chord
I accordo *m* perfetto maggiore, triade *f* maggiore
S acorde *m* perfecto mayor
U dúr akkord/hármas(hangzat)
R мажорное трезвучие *n*
~ **parfait mineur**
D Molldreiklang *m*, Mollakkord *m*
E minor triad/chord
I accordo *m* perfetto minore, triade *f* minore
S acorde *m* perfecto menor
U moll akkord/hármas(hangzat)
R минорное трезвучие *n*
~ parfait sur le septième degré: Molldominantparallele
~ parfait sur les notes tonales: Hauptdreiklang
~ **pivot, ~ commun à deux tonalités**
D Umdeutungsakkord *m*
E pivot chord
I accordo *m* comune alle due tonalità
S acorde *m* equívoco/eje, acorde *m* común a dos o más tonalidades
U átértelmezett akkord/hangzat
R посредствующий/общий аккорд *m*
~ **plaqué**
D gleichzeitig angeschlagener Akkord *m*
E chord struck simultaneously and held
I accordo *m* sovrapposto
S accord *m* plaqué
U egyszerre megszólaltatott/megütött akkord
R аккорд *m*, взятый в одновременности
~ privé de la tierce = ~ incomplet
~ **substitué**
D stellvertretender Akkord *m*
E substitute chord
I accordo *m* sostituito
S acorde *m* sustituible/sustituído
U helyettesítő akkord/hangzat
R функциональный заместитель *m*
~ sur le deuxième/second degré: Dominantseptimenakkord ohne Grundton zur Tonikaparallele
~ sur le septième degré: Dominantseptimenakkord ohne Grundton
~ **sur les cordes à vide, ~ à l'ouvert** *corda*
D *(auf leeren Saiten gespielter Akkord)*
E *(chord on the open strings)*
I accordo *m* a corde vuote
S acorde *m* al aire
U *(üres húrokon játszott akkord)*
R аккорд *m* на открытых струнах
~ **tenu**
D gehaltener Akkord *m*
E sustained chord
I accordo *m* tenuto
S acorde *m* sostenido
U tartott akkord
R выдержанный аккорд *m*

— changer *v* l'~ umstimmen
— donner *v* à un ~ une valeur équivoque *acc* umdeuten
— **en ~s**
D akkordisch
E chordal
I accordale
S acórdico
U akkordikus
R аккордовый
— garder *v* l'~ Stimmung halten
accordabile I stimmbar
— l'essere *m* ~ Stimmbarkeit
— non ~ unstimmbar
accordable F stimmbar
accordage *m* **préliminaire** F *pfte* Vorstimmen
accordale I en → accords
accordare *v* I einstimmen; stimmen
accordato I abgestimmt
accordatore *m* I Stimmer; Klavierstimmer; *canna ancia* Stimmkrücke
~ (di precisione) *vl* Feinstimmer
~ flessibile *canna d. l.* biegbares → Stimmblech
~ girevole *canna d. l.* drehbarer → Stimmschieber
~ (in testa) *canna* Stimmplatte
accordatura *f* I Stimmung; *timp* Stimmvorrichtung
~ a squarcio *canna* Kreisschnitt
~ giusta: reine → Stimmung
~ in ottava *fis* Oktavstimmung
~ in tondo *canna* Kreisschnitt
~ parigina: Pariser → Stimmung
— cambiare *v* l'~ umstimmen
— mantenere *v* l'~ Stimmung halten
— prima ~ *pfte* Vorstimmen
accordé F abgestimmt
accordeon E Akkordeon
accordéon *m* F Akkordeon; Handharmonika; Ziehharmonika
~ à boutons: Knopfgriff-Akkordeon
~ à clavier: Piano-Akkordeon
accorder *v* F einstimmen; stimmen
— s'~ stimmen
accordeur *m* F Stimmer
~ de piano: Klavierstimmer
accordion E Akkordeon; Handharmonika; Ziehharmonika
accordo *m* I accord
~ a corde vuote *corda* accord sur les cordes à vide
~ arpeggiato: accord arpégé
~ comune alle due tonalità: accord pivot
~ d'assieme: Zusammenklang
~ del secondo grado: Dominantseptimenakkord ohne Grundton zur Tonikaparallele
~ del settimo grado: Dominantseptimenakkord ohne Grundton
~ di cinque suoni: Fünfklang
~ di dominante: accord de dominante
~ di nona: accord de neuvième
~ di nona (con nona) maggiore: accord de neuvième majeure

~ di nona (con nona) minore: accord de neuvième mineure
~ di nona incompleto: accord de neuvième incomplet
~ di passaggio: accord de passage
~ di quarta e sesta: accord de sixte et quarte
~ di quarta e sesta cadenzale: accord de sixte et quarte cadentiel
~ di quarta e sesta di passaggio: accord de sixte et quarte de passage
~ di quattro suoni: Vierklang
~ di quinta diminuita: accord diminué
~ di quinta e sesta: accord de quinte et sixte
~ di quinta eccedente: accord augmenté
~ di seconda e quarta: accord de seconde
~ di sesta: accord de sixte
~ di sesta napoletana: accord de sixte napolitaine
~ di settima: accord de septième
~ di settima alterato: accord de septième altéré
~ di settima con alterazione ascendente della quinta: accord de septième avec quinte augmentée
~ di settima con alterazione discendente della quinta: accord de septième avec quinte diminuée
~ di settima di dominante: accord de septième de dominante
~ di settima di quarta specie: accord de septième majeure
~ di settima di seconda specie: accord de septième avec tierce mineure
~ di settima di terza specie: accord de septième sensible
~ di settima diminuita/di quinta specie: accord de septième diminuée
~ di terza e sesta: accord de sixte
~ di terza, quarta e sesta: accord de sixte sensible
~ di tre suoni: Dreiklang
~ formato da appoggiature simultanee: accord appogiaturé
~ maggiore sul settimo grado bemollizzato: Dominante der Tonikaparallele
~ maggiore sulla mediante: Dominante der Tonikaparallele
~ mistico per quarte sovrapposte: accord mystique
~ per quarte: accord par quartes
~ per quinte: accord par quintes
~ perfetto maggiore: accord parfait majeur
~ perfetto minore: accord parfait mineur
~ risolutivo: accord de résolution
~ secondario di settima: Nebenseptakkord
~ sostituito: accord substitué
~ sovrapposto: accord plaqué
~ spezzato: accord arpégé
~ tenuto: accord tenu
— ad accordi pieni: vollgriffig

accordoir *m* F *pfte* Reinstimmer; Stimmeisen
~ conique *org* Stimmhorn

accouplé F *org* gekoppelt
accouplement *m* F *org* Akzentkoppel; Koppel
~ à fourchettes *org* Gabelkoppel
~ à la quinte *org* Quintentransmission
~ au grave *org* Baßkoppel
~ d'octave *fis* Diskantkombinationsregister; *org* Diskantkoppel
~ des aigus avec double octave *fis* Schieberegister mit Doppelschaltung
~ général *org* Kollektivkoppel
~ manuel *org* Manualkoppel
accoupler *v* F *org* koppeln
accrescere *v* I vergrößern
aceleradamente S *prescr* celere
acelerado S *prescr* accelerato
acelerando S *prescr* accelerando
acélhúr U Stahlsaite
acélütő U *perc* Stahlschlegel
acélverő U *perc* Stahlschlegel
acento *m* S Akzent; Akzentneume; Betonung; Schwerpunkt
~s *pl* Akzentzeichen
~ de la altura: Tonhöhenakzent
~ del tiempo: Taktbetonung
~ principal: Hauptakzent
~ secundario: Nebenakzent
— sin ~ unbetont
acentuación *f* S Betonung
acentuado S betont
— no ~ unbetont
acentuar *v* S betonen
acerbity E Härte
acercarse *v* S *ton* erreichen
Achtelnote *f* D
E quaver, A: eighth note
F croche *f*
I croma *f*, ottavo *m*
S corchea *f*, croma *f*
U nyolcadhang, nyolcad hangjegy, nyolcadkotta
R восьмая нота *f*, восьмая *f*
Achtelpause *f* D
E quaver rest, A: eighth-note rest
F demi-soupir *m*
I pausa *f* di croma
S silencio *m*/pausa *f* de corchea
U nyolcadszünet, nyolcad szünetjel
R восьмая пауза *f*
Achtfuß *m* D *org*
E eight-foot
F huit-pieds *m*
I otto piedi *m pl*
S registro *m* de ocho pies, ocho pies *m (pl)*
U nyolclábas regiszter/játék
R восьмифутовый регистр *m*
acodado S *canna* gekröpft
acompañado S; ~ por . . . *pfte* am → Flügel
acompañamiento *m* S Begleitung
~ instrumental: Instrumentalbegleitung
acompañante *m+f* S Begleiter
acompañar *v* S begleiten; mitsingen; mittanzen
~ en terceras: austerzen
acoplado S *org* gekoppelt

acoplador *m* S *org* Koppel
~ acentuado *org* Akzentkoppel
~ agudo de doble octava *fis* Schieberegister mit Doppelschaltung
~ general/colectivo *org* Kollektivkoppel
acoplamiento *m* S; ~ a la quinta *org* Quintentransmission
~ colectivo *org* Kollektivkoppel
~ de los agudos con doble octava *fis* Schieberegister mit Doppelschaltung
~ en horquilla *org* Gabelkoppel
~ general *org* Kollektivkoppel
~ manual *org* Manualkoppel
acoplar *v* S *org* koppeln
acordar *v* S einstimmen; stimmen
acorde *m* S accord
~ al aire *corda* accord sur les cordes à vide
~ arpegiado: accord arpégé
~ común a dos o más tonalidades: accord pivot
~ de cinco sonidos: Fünfklang
~ de cuarta y sexta: accord de sixte et quarte
~ de cuarta y sexta cadencial: accord de sixte et quarte cadentiel
~ de cuarta y tercera: accord de sixte sensible
~ de cuatro sonidos: Vierklang
~ de dominante: accord de dominante
~ de dominante de la superdominante: Dominante der Tonikaparallele
~ de dominante del sexto grado: Dominante der Tonikaparallele
~ de novena: accord de neuvième
~ de novena incompleto: accord de neuvième incomplet
~ de novena mayor: accord de neuvième majeure
~ de novena menor: accord de neuvième mineure
~ de pasaje/paso: accord de passage
~ de quinta aumentada: accord augmenté
~ de quinta disminuída/diminuta: accord diminué
~ de quinta disminuída/diminuta con tercera mayor: accord majeur avec quinte diminuée
~ de quinta y sexta: accord de quinte et sixte
~ de segunda: accord de seconde
~ de segundo grado: Dominantseptimenakkord ohne Grundton zur Tonikaparallele
~ de séptima: accord de septième
~ de séptima alterado: accord de septième altéré
~ de séptima con quinta aumentada: accord de septième avec quinte augmentée
~ de séptima con quinta disminuída/diminuta: accord de septième avec quinte diminuée
~ de séptima de cuarta especie: accord de septième majeure
~ de séptima de dominante: accord de septième de dominante
~ de séptima de primera especie: accord de septième de dominante
~ de séptima de segunda especie: accord de septième avec tierce mineure
~ de séptima de sensible: accord de septième sensible
~ de séptima disminuída/diminuta: accord de septième diminuée
~ de séptima mayor: accord de septième majeure
~ de séptima por analogía: Nebenseptakkord
~ de séptimo grado: Dominantseptimenakkord ohne Grundton
~ de sexta napolitana: accord de sixte napolitaine
~ de sexta-cuarta/sexta y cuarta: accord de sixte et quarte
~ de sexta y cuarta de pasaje: accord de sixte et quarte de passage
~ de sexta (y tercera): accord de sixte
~ equívoco/eje: accord pivot
~ incompleto: accord incomplet
~ mayor de sexto grado: Dominante der Subdominantparallele
~ mayor de tercer grado: Dominante der Subdominantparallele
~ menor sobre la dominante: Mollʼdominante
~ místico: accord mystique
~ perfecto: Dreiklang; accord parfait de trois sons
~ perfecto mayor: accord parfait majeur
~ perfecto mayor sobre la sensible bajada: Molldominantparallele
~ perfecto menor: accord parfait mineur
~ perfecto sobre cualquiera de los grados secundarios: Nebendreiklang
~ por cuartas: accord par quartes
~ por quintas: accord par quintes
~ principal: Hauptdreiklang
~ quebrado: accord arpégé
~ resolutivo: accord de résolution
~ sin tercera: accord incomplet
~ sostenido: accord tenu
~ sustituíble/sustituído: accord substitué
— con ~s macizos: vollgriffig
— considerar *v* equívoco un ~ *acc* umdeuten
— relativo al ~ perfecto: Dreiklangs-
acordeón *m* S Akkordeon; Handharmonika; Ziehharmonika
~ con botones: Knopfgriff-Akkordeon
acórdico S en → accords
acoustic E akustisch
~ bass *org* akustischer → Baß; Harmoniumbaß
~ duct *or* Gehörgang
~ nerve: Hörnerv
~ pick-up *gram* Schalldose
~ radiating element: Schallabstrahler
~ shell: Schallmuschel
~ vault: Schallgewölbe
acoustical E; ~ absorption coefficient/factor: Schallabsorptionsfaktor
acoustics E Akustik
~ *pl* of buildings/halls: Raumakustik
acoustique F akustisch

acoustique *f* F Akustik
~ ambiante/d'un local: Raumakustik
~ d'une salle: Raumklang
acquietandosi I
D acquietandosi, ruhig
E acquietandosi, *"quietening down"*
F acquietandosi, tranquille
S acquietandosi, calmándose
U acquietandosi, nyugodtan
R acquietandosi, спокойно
act E Aufzug
~ curtain *teat* Aktvorhang
~ drop *teat* Zwischenaktvorhang
~ **tune** ⟨17. *sec*⟩
D Zwischenaktmusik *f*
F entr'acte *m*, intermède *m*
I interludio *m*
S intermedio *m*
U közzene, felvonásközi zene
R *(музыка, исполняемая в антракте)*
— opera in two [three, four] ~s: Oper in zwei [drei, vier] → Aufzügen
acte *m* F Aufzug
— opéra *m* en deux [trois, quatre] ~s: Oper in zwei [drei, vier] → Aufzügen
acteur *m* F Darsteller; Schauspieler
action E *fiati, pfte* Mechanik; *org* Spieleinrichtung; *tasto* Anschlag; *teat* Handlung
~ bolt *pfte* Mechanikbolzenschraube
~ bolt nut *pfte* Mechanikbolzenmutter
~ frame tubes *pl pfte* Mechaniktuben
~ hanger *pfte* Mechanikanhänger; Mechanikträger
~ hanger screw *pfte* Befestigungsschraube für Mechanikgestell
~ noise: Anschlagsgeräusch
~ rail *pfte* Mechanikbalken
~ regulation *pfte* Mechanikregulierung
~ standard *pfte* Mechanikanhänger
~ standard bolt *pfte* Mechanikbolzenmutter
action *f* F *teat* Handlung
~ d'octavier: Überblasen
~ de battre la mesure: Taktschlagen
~ de piquer le feutre du marteau *pfte* Stich
~ double *org* Doppelwirkung
~ secondaire *teat* Nebenhandlung
acto *m* S Aufzug
— ópera en dos [tres, cuatro] ~s: Oper in zwei [drei, vier] → Aufzügen
actor E Darsteller; Schauspieler
actor *m* S Darsteller; Schauspieler
~ principal: Hauptdarsteller
— primer ~ premier → rôle masculin
actress E Darstellerin; Schauspielerin
actrice *f* F Darstellerin; Schauspielerin
actriz *f* S Darstellerin; Schauspielerin
~ principal: Hauptdarstellerin
— primera ~ premier → rôle féminin
actual pitch E notierte → Klanghöhe
~ notation: Klangnotation
acuità *f* **uditiva** I Hörschärfe
acuité *f* **auditive** F Hörschärfe
acuity of hearing E Hörschärfe
acunando S cullando
acustica *f* I Akustik
~ ambientale: Raumakustik; Raumklang
acústica *f* S Akustik
~ de un local: Raumakustik
~ de una sala: Raumklang
acustico I akustisch
— eccessivamente ~ überakustisch
— non ~ unterakustisch
acústico S akustisch
acuto I durchdringend; hoch
— mi ~ hoch E
Adagietto *m* D adagietto
adagietto I *prescr*
D adagietto ⟨*schneller als adagio*⟩
E adagietto ⟨*faster than adagio*⟩
F adagietto ⟨*plus rapide qu'adagio*⟩
S adagietto ⟨*adagieto, algo más movido que el adagio*⟩
U adagietto, lassacskán
R adagietto ⟨*быстрее чем адажио*⟩
adagietto *m* I
D Adagietto *n* ⟨*kurzes, kleines Adagio*⟩
E adagietto ⟨*short adagio movement*⟩
F adagietto *m* ⟨*adagio court, petit adagio*⟩
S adagietto *m* ⟨*adagieto, pequeño adagio*⟩
U adagietto ⟨*kis, rövid adagio*⟩
R adagietto ⟨*небольшое адажио*⟩
Adagio *n* D adagio
adagio I *prescr*
D adagio, langsam, gemächlich
E adagio, *"slow(ly)"*
F adagio, lent
S adagio
U adagio, lassan
R adagio, адажио, ададжо, медленно
adagio *m* I
D Adagio *n*
E adagio
F adagio *m*
S adagio *m*
U adagio
R адажио *n*
adagissimo I *prescr*
D adagissimo, sehr langsam
E adagissimo, *"very slow(ly)"*
F adagissimo, *"très lent"*
S adagissimo, *"muy adagio"*
U adagissimo, nagyon/igen lassan
R adagissimo, очень медленно
adapt *v* E arranger
adaptación *f* **del texto** S Textverteilung
adaptador *m* S Arrangeur; Bearbeiter
adaptar *v* S arranger; bearbeiten
adaptateur *m* F Arrangeur; Bearbeiter
adaptation E arrangement
adaptation *f* F; ~ du texte: Textbehandlung; Textverteilung
~ pour piano: Klavierauszug
— nouvelle ~ scénique: Neuinszenierung
adapter *v* F bearbeiten
adás U *rad* Sendung
adattare *v* I arranger

added sixth E sixte ajoutée
addensare *v* I anschwellen
addestramento *m* **dell'orecchio** I Gehörübung
addolorato I *prescr*
D addolorato, betrübt, trauernd
E addolorato, *"afflicted"*, *"sorrowful"*, *"sadly"*
F addolorato, triste
S addolorato, dolorido
U addolorato, bánatosan
R addolorato, скорбно, печально
adedura *f* S Fingersatz
Ader *f* D *vl* = Einlage
aderezos *m pl* S *teat* Requisiten
adiacente I benachbart
adiafono *m* I Adiaphon
adiáfono *m* S Adiaphon
Adiaphon *n* D
E adiaphonon, adiaphone, dulcitone
F adiaphone *m*
I adiafono *m*
S adiáfono *m*
U adiaphon
R адиафон *m*
adiaphon U Adiaphon
adiaphone E Adiaphon
adiaphone *m* F Adiaphon
adiaphonon E Adiaphon
adiastematico I undiastematisch; linienlos
adiastemático S undiastematisch
adiastématique F undiastematisch
adirato I *prescr*
D adirato, zornig, erregt
E adirato, *"irate"*
F adirato, avec colère
S adirato, airado
U adirato, *"haragosan"*, *"felbőszülten"*
R adirato, гневно
adjacent E benachbart
~ parts/voices *pl* benachbarte → Stimmen
ad libitum D → libitum
admission ticket E Eintrittskarte
adni *v* U senden
adornado S verziert
adornar *v* S figurieren; kolorieren; verzieren
adorno *m* S Drehnote; Verzierung; Verzierungszeichen
~s *pl orn* Manieren
adottság U; zenei ~ musikalische → Begabung
adufe *m* S *perc* = pandero
A-Dur *n* D
E A major
F la *m* majeur
I la *m* maggiore
S la *m* mayor
U A-dúr
R ля *n* мажор
A-dúr U A-Dur
aedas *m pl* S Aöden
aèdes *m pl* F Aöden
aedi *m pl* I Aöden
aedos *m pl* S Aöden
Aeolian E äolisch
~ harp: Äolsharfe
~ piano: Äolsklavier
~ pianoforte: Harmoniumklavier
aeolina *f* I Physharmonika
aeolodicon E Äolodikon
aeolodicon *m* I Äolodikon
aequal F S *org* Äqual
aequale U Äquale
aeroducto *m* S *fl. d.* Kernspalt; Luftkanal
aerofon U Ärophon
aerofono *m* I Ärophon
aerófono *m* S Ärophon
aeroforo *m* I Ärophon
aerophone E Ärophon
aérophone *m* F Ärophon
aerophonic instrument E Ärophon
aesthetic(al) E ästhetisch
aesthetics E Ästhetik
~ of music: Musikästhetik
aetherophone E Ätherophon
afable S *prescr* affabile
afanoso S *prescr* affannato
afectado S *prescr* affettato
afecto *m* S Affekt
afectuosamente S affettuoso
afectuoso S affettuoso
affabile I *prescr*
D affabile, liebenswürdig
E affabile, *"affable"*, *"pleasing"*
F affabile, affable
S affabile, afable
U affabile, *"nyájas(an)"*
R affabile, ласково, приветливо
affabilità *f* I; con ~ *prescr* = affabile
affable F *prescr* affabile
affaiblissement *m* F; ~ (de la voix/du son): Absprache
~ progressif des vibrations: Ausschwingungsvorgang
affannato I *prescr*
D affannato, ängstlich, unruhig, wehmütig
E affannato, *"distressed"*, *"in a distressful manner"*
F affannato, angoissé, inquiet
S affannato, afanoso
U affannato, *"nyugtalanul"*
R affannato, тревожно, беспокойно
affannoso I *prescr*
D affannoso, bekümmert
E affannoso, *"anxious"*, *"distressed"*, *"sorrowful"*
F affannoso, douloureux
S affannoso, *"penoso"*, *"con afán"*
U affannoso, *"fájdalommal telve"*
R affannoso, *«озабоченно»*
affecté F *prescr* affettato
affection E Affekt
affection F; avec ~ *prescr* affettato
affectueusement F affettuoso
affectueux F affettuoso
Affekt *m* D
E emotion, affection

F éthos *m*, émotion *f*, passion *f*, ferveur *f*
I affetto *m*
S affetto *m*, afecto *m*
U érzelem, affektus
R аффект *m*

Affektenlehre *f* D
E doctrine of emotional expression
F théorie *f* de l'expression des émotions
I teoria *f* degli affetti
S teoría *f* de los affetti/afectos, teoría *f* del ethos
U érzelemelmélet, affektuselmélet
R теория *f* аффектов

affektus U Affekt

affektuselmélet U Affektenlehre

affermer *v* F bestätigen

affettato, affettatamente I *prescr*
D affettato, affettatamente, geziert
E affettato, affettatamente, "*affected*", "*mannered*", "*affectedly*"
F affettato, affettatamente, affecté, avec affection
S affettato, affettatamente, afectado
U affettato, affettatamente, "*kényeskedve*", „*mesterkélten*", „*szenvelgően*"
R affettato, affettatamente, «*манерно*»

affetto *m* I Affekt
— con ~ = affettuoso

affetto *m* S Affekt

affettuosamente I = affettuoso

affettuosità *f* I; con ~ = affettuoso

affettuoso, affettuosamente I
D affettuoso, affettuosamente, herzlich
E affettuoso, affettuosamente, "*affectionate*", "*warm*", "*affectionately*"
F affettuoso, affettuosamente, affectueux, affectueusement
S affettuoso, affettuosamente, afectuoso, afectuosamente
U affettuoso, affettuosamente, érzelmesen
R affettuoso, томно, страстно

affezione *f* I; con ~ = affettuoso

affiatarsi *v* I sich → einsingen

affiche *f* F Spielplan

affiche *m* S Spielplan

affine I verwandt

affinità *f* I Verwandtschaft
~ tonale: tonale → Verwandtschaft

affligé F *prescr* afflitto

afflitto I *prescr*
D afflitto, betrübt, wehmütig, niedergeschlagen
E afflitto, "*afflicted*", "*down-hearted*"
F afflitto, affligé, triste
S afflitto, afligido, aflicto
U afflitto, "*szomorúan*", "*bánatosan*"
R afflitto, грустно, печально

afflizione *f* I; con ~ *prescr* = afflitto

affrettando I *prescr*
D affrettando, eilend
E affrettando, "*hurriedly*", "*hurrying*"
F affrettando, en accélérant
S affrettando, apresurando
U affrettando, gyorsítva
R affrettando, ускоряя, торопясь

affrettato, affrettatamente I *prescr*
D affrettato, affrettatamente, rasch, eilig, hastig
E affrettato, affrettatamente, "*quickly*", "*in haste*", "*hurriedly*"
F affrettato, affrettatamente, avec hâte, rapide, précipité
S affrettato, affrettatamente, apresurado, presuroso, con prisa
U affrettato, affrettatamente, "*sietősen*", "*gyorsan*", "*sietve*"
R affrettato, affrettatamente, ускоренно, торопливо

aficionada *f* **a la música** S Musikliebhaberin

aficionado *m* S dilettante
~ a la música: Musikliebhaber
~ a los conciertos: Konzertbesucher
— propio/relativo al ~ dilettantesco

afín S verwandt

afinabilidad *f* S Stimmbarkeit

afinable S stimmbar

afinación *f* S Stimmung
~ preliminar *pfte* Vorstimmen
— cambiar *v* la ~ umstimmen
— mantener *v* la ~ Stimmung halten

afinado S abgestimmt

afinador *m* S Klavierstimmer; Stimmer; *org* Stimmhorn; *pfte* Reinstimmer

afinar *v* S einstimmen; Stimme halten; stimmen; *pfte* intonieren; *ton* treffen

afinarse *v* S; que puede ~ stimmbar

afinidad *f* S Verwandtschaft
~ tonal: tonale → Verwandtschaft

afirmar *v* S bestätigen

aflicto S *prescr* afflitto

afligido S *prescr* afflitto

aflojar *v* S *arco*, *timp* lockern

A-Flöte *f* D = Liebesflöte

afonia *f* I Aphonie

afonía *f* S Aphonie

afónia U Aphonie

afono I schalltot; tonlos

áfono S tonlos

African drum E Tumba

after-dance E Nachtanz

again E ancora

agence *f* **de concert(s)** F Konzertagentur

agencia *f* **de concierto(s)** S Konzertagentur

agent *m* F; ~ de concerts: Konzertvermittler
~ de modulation: Modulationsmittel
~ de théâtre *teat* Bühnenvermittler

agente *m* I; ~ di concerti: Konzertvermittler
~ teatrale *teat* Bühnenvermittler

agente *m* S Konzertvermittler
~ de modulación: Modulationsmittel
~ de teatro *teat* Bühnenvermittler

agenzia *f* **concertistica/di concerti** I Konzertagentur

agevole I *prescr*
D agevole, leicht
E agevole, "*easy*", "*unconstrained*"

F agevole, léger, facile, agile
S agevole, fácil, cómodo
U agevole, könnyedén
R agevole, легко, непринуждённо

agevolezza *f* I; con ~ *prescr* = agevole

aggradevole I
D aggradevole, angenehm, gefällig
E aggradevole, *"agreeable"*
F aggradevole, agréable
S aggradevole, de manera agradable, agradablemente
U aggradevole, kellemesen
R aggradevole, приятно, привлекательно

aggraffa *f* I *pfte* Agraffe

aggrandissement *m* F Erweiterung

agiato, agiatamente I *prescr*
D agiato, agiatamente, bequem, gemächlich
E agiato, agiatamente, *"comfortable"*, *"sedate"*, *"comfortably"*, *"sedately"*
F agiato, agiatamente, aisé, avec aisance
S agiato, agiatamente, cómodo, cómodamente
U agiato, agiatamente, kényelmesen
R agiato, agiatamente, неторопливо, безмятежно

ágil S *prescr* agile

agile F *prescr* agevole; agile

agile, agilmente I *prescr*
D agile, agilmente, behende, gewandt, beweglich
E agile, agilmente, *"nimble"*, *"agile"*, *"nimbly"*
F agile, agilmente, agile, avec agilité
S agile, agilmente, ágil, ágilmente
U agile, agilmente, *"fürgén"*, *"elevenen"*
R agile, agilmente, легко, бегло

agilidad *f* S Fingerfertigkeit; Geläufigkeit

agilità *f* I Geläufigkeit
~ delle dita: Fingerfertigkeit
— con ~ *prescr* = agile

agilité *f* F Fingerfertigkeit
— avec ~ *prescr* agile

agilmente I *prescr* = agile

ágilmente S *prescr* agile

agitado S *prescr* agitato; concitato

agitare *v* I schütteln; rasseln

agitato I *prescr*
D agitato, bewegt
E agitato, *"agitated"*
F agitato, agité
S agitato, agitado
U agitato, izgatottan, mozgalmasan
R agitato, взволнованно

agitazione *f* I; con ~ *prescr* = agitato

agité F mosso; *prescr* agitato; commosso; irrequieto

agiter *v* F rasseln; schütteln

ago *m* **per accordare** I *pfte* Intoniernadel

agogic E agogisch

agogica *f* I Agogik

agógica *f* S Agogik

agogico I agogisch

agógico S agogisch

agogics E Agogik

Agogik *f* D
E agogics
F agogique *f*
I agogica *f*
S agógica *f*
U agogika
R агогика *f*

agogika U Agogik

agogikus U agogisch

agogique F agogisch

agogique *f* F Agogik

agogisch D
E agogic
F agogique
I agogico
S agógico
U agogikus
R агогический

agradable S; de manera ~ aggradevole

agradablemente S aggradevole

agráf U *pfte* Agraffe; *cemb*, *pfte* Steg

agrafe *f* F *pfte* Agraffe

Agraffe *f* D *pfte*
E agraffe, stud
F agrafe *f*
I aggraffa *f*
S tope *m*
U agráf
R аграф *m*

agraffe E *pfte* Agraffe

agréable F aggradevole; *prescr* gradevole; gradito; piacevole

agrément *m* F Verzierung

agrupación *f* **de las voces** S Stimmgruppierung

agudeza *f* **auditiva** S Hörschärfe

agudo S durchdringend; hoch

aguja *f* S *gram* Nadel
~ grabadora *gram* Schneidestichel

agujero *m* S *legni* Fingerloch; Griffloch
~ armónico *archi* F-Loch
~s *pl* de las clavijas *pfte* Wirbellöcher der Platte

áhítattal U *prescr* devoto

Aida-trombita U Aidatrompete

Aidatrompete *f* D
E Aida trumpet
F trompette *f* d'Aïda
I tromba *f* dell'Aida
S trompeta *f* egipcia/de Aída
U Aida-trombita
R египетская труба *f*

Aida trumpet E Aidatrompete

aigu F durchdringend; hoch

aiguille *f* F *gram* Nadel
~ pour piquer le feutre *pfte* Intoniernadel

aimable F *prescr* amabile

air E Lied; Liedchen; Luft
~ chamber *org* Windkasten
~ column: Luftsäule
~ compression/condensation: Luftverdichtung
~ pipe *camp* Windpfeife
~ pressure: Luftdruck

~ rarefaction/rarefication: Luftverdünnung
air *m* F aria; Liedchen; Luft; Weise
~ à devise: aria con prolepsi
~ à métaphores: ariá metafórica
~ à vocalises/avec coloratura/pour coloratura: aria di coloratura
~ d'opéra: aria d'opera
~ de bravoure: aria di bravura
~ de concert: aria concertante
~ de cour: Hoflied
~ parlando/en style parlé: aria parlante
~ populaire: Volksweise
airado S *prescr* adirato
air-borne sound E Luftschall
air-duct E *org* Kondukt
aire *f* F; ~ d'audibilité: Hörbereich
~ d'audibilité normale: Hörfeld
aire *m* S Luft; Liedchen
~ de corte: Hoflied
— al ~ *prescr, str* vuota
air-passage E *fl. d.* Kernspalt
ais *n* D *ton*
E A sharp
F la *m* dièse
I la *m* diesis
S la *m* sostenido
U aisz
R ля-диез *m*
aisance *f* F; avec ~ *prescr* agiato
aisé F *prescr* agiato; comodo
aisis *n* D *ton*
E A double-sharp
F la *m* double dièse
I la *m* doppio diesis
S la *m* doble sostenido
U aiszisz
R ля-дубль-диез *m*
aislador S schalldämpfend
aisladores *m pl* S *pfte* Isolierschalen
aisz U *ton* ais
aiszisz U *ton* aisis
ajak U *canna* Labium
— alsó ~ *canna d.m.* Unterlabium
— felső ~ *canna* Oberlabium
ajakfelvágás U *canna, fl. d.* Aufschnitt; Schneide
ajakfeszültség U Lippenspannung
ajakjáték U *canna* Labialwerk; *org* Labialregister
ajakregiszter U *fis* registre adhérant au menton; *org* Labialregister
ajakrolni U *canna* Intonierrolle
ajaksíp U *canna* Lippenpfeife
ajustador *m* S *costr, pfte* Aufschläger
ajuste *m* S *tamb* Saitenschraube
~ de la afinación *pfte* Fertigstimmen
~ del teclado: Klaviaturregulierung
ajusteur *m* F *costr, pfte* Aufschläger
akafist R →акафист
akasztóhorog U *tamb* Anhängehaken
akasztószög U *tasto* Anhängestift
Akathistos *m* D акафист
akathistos *m* F акафист
akathisztosz U акафист
akatistos *m* S акафист
akcentkopula U *org* Akzentkoppel
akcentuálni *v* U betonen
akcentus U Akzent
akcentusjel U Akzentzeichen
akcentusneuma U Akzentneume
akcidens U Versetzungszeichen
akkolád U accolade
Akkolade *f* D accolade
Akkompagnato-Rezitativ *n* D recitativo accompagnato
Akkord *m* D accord
— arpeggierter ~ accord arpégé
— gebrochener ~ arpeggio; accord arpégé
— gehaltener ~ accord tenu
— gleichzeitig angeschlagener ~ accord plaqué
— mystischer ~ accord mystique
— stellvertretender ~ accord substitué
— übermäßiger ~ accord augmenté
— verminderter ~ accord diminué
akkord U accord
— átértelmezett ~ accord pivot
— átmenő ~ accord de passage
— bővített ~ accord augmenté
— dúr ~ accord parfait majeur
— egyszerre megszólaltatott/megütött ~ accord plaqué
— előlegezett ~ accord appogiaturé
— feloldó ~ accord de résolution
— helyettesítő ~ accord substitué
— misztikus ~ accord mystique
— moll ~ accord parfait mineur
— moll ~ kis szeptimmel: accord de septième avec tierce mineure
— szűkített ~ accord diminué
— tartott ~ accord tenu
— tört ~ accord arpégé; arpeggio
Akkordbestimmung *f* D
E harmonic analysis
F analyse *f* d'accords
I analisi *f* dell'accordo
S análisis *m* del acorde
U akkordmeghatározás
R определение *n* аккордов, гармонический анализ *m*
Akkordbrechung *f* D arpeggio
akkordcitera U Akkordzither
Akkordeon *n* D
E accordeon, accordion
F accordéon *m*
I fisarmonica *f*
S acordeón *m*
U harmonika
R аккордеон *m*
Akkordfolge *f* D
E chord succession
F succession *f* d'accords
I successione *f* di accordi
S secuencia *f* armónica
U harmóniamenet, akkordmenet
R последовательность *f* аккордов

Akkordfortschreitung *f* D
E chord/harmonic progression
F progression *f* harmonique
I successione/progressione *f* armonica, progressione *f* accordale
S progresión *f* armónica
U akkordmenet
R аккордовая последовательность *f*

Akkordgrundton *m*, **Grundton** *m* D
E root (of a chord)
F son *m* fondamental d'un accord
I suono *m*/nota *f* fondamentale
S sonido *m* fundamental del acorde, nota *f* fundamental, fundamental *f*
U akkord alaphangja
R основной тон *m* (аккорда), прима *f*

akkordhang U Akkordtöne

akkordhangszerek *pl* U Akkordinstrumente

akkordikus U en → accords

Akkordinstrumente *n pl* D
E chordal instruments *pl*
F instruments *m pl* polyphoniques
I strumenti *m pl* polifonici
S instrumentos *m pl* polifónicos
U akkordhangszerek *pl*
R инструменты *m pl*, могущие вести сопровождение

akkordisch D en → accords

akkordkötés U Akkordverbindung

akkordmeghatározás U Akkordbestimmung

akkordmenet U Akkordfolge; Akkordfortschreitung

Akkordtöne *m pl* D
E notes/tones *pl* of the chord
F notes *f pl* constitutives de l'accord
I note *f pl*/suoni *m pl* dell'accordo
S notas *f pl* constitutivas del acorde
U akkordhang
R аккордовые звуки *m pl*

Akkordverbindung *f* D
E connection/linking of chords
F enchaînement *m* des accords
I collegamento *m* di accordi
S encadenamiento/enlace *m* de los acordes
U harmóniakötés, akkordkötés
R соединение *n* аккордов

Akkordziffer *f* D = Klangstufe

Akkordzither *f* D
E autoharp
F cithare *f* d'amateur
I autoarpa *f*
S auto-arpa *f*
U akkordcitera
R аккордовая цитра *f*

AKM D ⟨*Staatlich Genehmigte Gesellschaft der Autoren, Komponisten und Musikverleger in Österreich*⟩
E *(Austrian Performing Right Society)*
F *(Société des auteurs, compositeurs et éditeurs en Autriche)*
I *(Società austriaca degli Autori ed Editori)*
S *(Sociedad austriaca de Autores, Compositores y Editores)*
U *(osztrák szerzői jogvédő egyesület)*
R *(общество по охране авторских прав в Австрии)*

Akt *m* D = Aufzug

Aktionsgabel *f* D *arpa* = Gabel

Aktvorhang *m* D *teat*
E act curtain
F rideau *m* d'avant-scéne/de manœuvre
I sipario*tto* *m*
S telón *m* de boca
U (felvonásvégi) függöny
R интермедийный занавес *m*

Akustik *f* D
E acoustics
F acoustique *f*
I acustica *f*
S acústica *f*
U akusztika, hangtan
R акустика *f*

akustisch D
E acoustic
F acoustique
I acustico
S acústico
U akusztikai, akusztikus
R акустический

akusztika U Akustik

akusztikai, akusztikus U akustisch

akyn R → акын

Akzent *m* D
E accent
F accent *m*
I accento *m*
S acento *m*
U akcentus, hangsúly
R ударение *n*, акцент *m*

Akzentkoppel *f* D *org*
E accent coupler
F accouplement *m*
I effetto *m* fonocromico
S acoplador *m* acentuado, efecto *m* fonocrómico
U akcentkopula
R акценткоппель *f*

Akzentneume *f* D
E accent neume
F accent *m*
I neuma *m* accento
S acento *m*
U akcentusneuma
R «акцентная невма» *f*

Akzentualist *m* D *greg*
E accentualist
F *(partisan de la thèse selon laquelle les valeurs des notes du chant grégorien dépendent de l'accent)*
I accentualista *m*
S *(partidario de la doctrina acentual en el gregoriano)*
U *(azon tézis hive, mely szerint a gregorián éneklésben a hang hosszát a hangsúly szabja meg)*
R *(сторонник направления, согласно ко-*

тором у продолжительность звука в григорианском хорале определяется акцентом)

akzentuieren *v* D = betonen

Akzentverschiebung *f*, **Betonungsverschiebung** *f* D
E shift of accent, change of beat
F déplacement *m* d'accent
I spostamento *m* d'accento, distribuzione *f* degli accenti
S cambio/desplazamiento *m* de acento
U hangsúlyeltol(ód)ás
R смещение *n* акцента

Akzentzeichen *n* D
E accentuation sign, accent sign/mark
F signe *m* d'accentuation, accents *m pl*
I segno *m* di accentuazione
S signo *m* de acentuación, acentos *m pl*
U hangsúlyjel, akcentusjel
R знак *m* акцента/ударения

ál- U Schein-

aláfestőzene U Stimmungsmusik

alak U Gestalt
— kotta ~ja: Notenform

alakítás U Gestaltung

alakzat U Figur; Gestalt

alala *f* F alalá

alalá *m* S
D *(spanisches Volkslied)*
E *(Spanish folk-song)*
F alala *f* ⟨*chanson espagnole*⟩
I *(canzone popolare spagnola)*
U *(spanyol népdal)*
R *(тип испанской народной песни)*

alambre *m* S; ~ de entorchar: Umspinndraht
~ de la tetilla *org* Spielfeder
~ de unión *org* Abstraktendraht
~ del apagador *pfte* Dämpferdraht

alapakkord U accord parfait de trois sons

alapbasszus U basse fondamentale; *fis* Grundbaß

alapérték U Zählzeit

alapforma U *dod* Grundgestalt

alaphang U Baßton; Grundton; *camp* Dezime; Hauptton
— akkord ~ja: Akkordgrundton
— hangköz ~ja: Intervallgrundton

alaphangnem U Grundtonart

alaphangsor U *org* Grundstimme

alaphármashangzat U accord parfait de trois sons

alaphelyzet U *acc* Grundstellung

alaplap U *org* Fundamentaltafel

alapoktáv U grundlegende → Oktave

alapsor U *dod* Ausgangsreihe

alapszerkezet U Ursatz

alaptéma U Ausgangsthema

alapvonal U Urlinie
— dallam ~a: Urlinie

alapzaj U *gram, magn* Laufgeräusch

alargando S *prescr* allargando

alátenni *v* U untersetzen; *pfte* übersetzen

alátétel U; hüvelykujj ~e *tasto* Daumenuntersatz

alba E aube

alba I ⟨*nota*⟩
D weiß
E white
F blanche
S blanca
U fehér, alba
R белая ⟨*нота*⟩

alba *f* I S aube

álbelépés U *fuga* Scheineinsatz

alberino *m* **porta-bobina** I *magn* Wickeldorn

Alberti-Bässe *m pl* D bassi Albertini

Alberti basses *pl* E bassi Albertini

Alberti-basszusok *pl* U bassi Albertini

albisifón *m* S Albisiphon

Albisiphon *n* D
E albisiphone
F *(flûte en ut en métal, accordée à l'octave inférieure de la grande flûte)*
I *(flauto basso in metallo, in do, un'ottava sotto il flauto normale)*
S albisifón *m*
U albisiphon
R альбизифон *m*

albisiphon U Albisiphon

albisiphone E Albisiphon

alborada *f* S aube

Albumblatt *n* D
E album leaf
F feuille *f* d'album
I foglio *m* d'album
S hoja *f* de álbum
U albumlap
R страница *f* из альбома

albumlap U Albumblatt

album leaf E Albumblatt

alcance *m* S; ~ del sonido: Tonbereich
— al ~ del oído: in → Hörweite
— fuera del ~ del oído: außer → Hörweite

alcím U Untertitel

áldozás U Kommunion

alea *f* I Aleatorik

aleación *f* **para tubos** S *canna* Orgelmetall

aleatoria *f* S Aleatorik

aleatória U Aleatorik

Aleatorik *f* D
E aleatory composition, indeterminancy, random structure
F musique *f* aléatoire/stochastique
I alea *f*
S música *f* aleatoria, aleatoria *f*
U aleatorika, aleatória
R алеаторика *f*

aleatorika U Aleatorik

aleatory E; ~ composition: Aleatorik
~ music: aleatorische → Musik

alegre S *prescr* allegro; giocoso; gioioso; lieto

alegremente S *prescr* allegro; lieto

alegreto S *prescr* allegretto

alegrísimo S *prescr* allegrissimo

alegro *m* S allegro

aleman(d)a *f* S *bl* deutscher → Tanz

alerte F *prescr* disinvolto

aletta *f* I *fag* Flügel
— alette *pl* della vite *tamb* Schraubenflügel
Alexander-orgona U Melodium-Orgel
al fine I → fine
alfombra *f* S *teat* Bühnenteppich
alfresco music E Freiluftmusik
alhang U; harmonikus ~ Unterton
alícuota *m* S Oberton
~s *pl org* Aliquotstimmen
aliento *m* S Atem
— tomar *v* ~ Luft holen
alig U appena
alimentación *f* S *org* Winderzeugung
alimentation *f* F *org* Winderzeugung
alimentazione *f* I *org* Winderzeugung
álimitáció U Scheinimitation
aliquot E; ~ string: Resonanzsaite
~ stringing *pfte* Aliquotbesaitung
Aliquotbesaitung *f* D *pfte*
E aliquot stringing
F encordage *m* sympathique
I armatura *f* di corde di risonanza
S encordado *m* simpático
U aliquothúrozás, rezonáns húrozás
R аликвотные струны *f pl*
Aliquoten *f pl* D *org* = Aliquotstimmen
Aliquotflügel *m* D
E grand piano with aliquot strings
F piano *m* à queue système aliquot, piano *m* avec cordes sympathiques/à cordes harmoniques
I pianoforte *m* ad armonici
S piano *m* de cola con encordado simpático
U aliquothúrozású zongora
R фортепьяно *n* с аликвотными струнами
aliquothangok *pl* U *org* Aliquotstimmen
aliquothúr U Resonanzsaite
aliquothúrozás U *pfte* Aliquotbesaitung
aliquotjáték U *org* Aliquotstimmen
aliquotok *pl* U Aliquotstimmen
Aliquot-Saite *f* D = Resonanzsaite
Aliquotstimmen *f pl*, **Aliquoten** *f pl* D *org*
E mutation stops *pl*
F jeux *m pl* aliquotes/de mutations simples
I file *f pl* del ripieno, registri *m pl* di mutazione
S registros *m pl* de alícuotas, alícuotas *m pl*
U aliquothangok *pl*, aliquotjáték, aliquotok *pl*
R аликвотные регистры *m pl*, аликвоты *m pl*
alkotás U Schaffen
alkotni *v* U schaffen
alkotó U schöpferisch
alkotó- U Schaffens-
alkotókorszak U Schaffensperiode
alkotótevékenység U Schaffen
all E tutti
alla I; ~ marcia *etc.* → marcia *etc.*
alla breve *m* F S Allabrevetakt
Allabrevetakt *m* D
E alla breve time
F alla breve *m*
I tempo *m* alla breve/a cappella
S (compas *m*) alla breve
U alla breve ütem
R такт *m* alla breve
allant F *prescr* andante
— un peu ~ *prescr* andantino
állapot U; berezgett ~ *ac* eingeschwungener → Zustand
allargamento *m* I Erweiterung
allargando I *prescr*
D allargando, breiter werdend
E allargando, *"becoming broader"*, *"broadening out"*
F allargando, en élargissant
S allargando, alargando
U allargando, meglassulva, elszélesedve
R allargando, расширяя, замедляя
allargare *v* I erweitern
állathangeffektusok *pl* U Tierstimmeneffekte
alle D tutti
allegramente I *prescr* = allegro
allègre F *prescr* allegro
allegretto I *prescr*
D allegretto, ein wenig lebhaft
E allegretto, *"somewhat cheerful"*, *"somewhat lively"*
F allegretto, un peu animé/gai
S allegretto, alegreto
U allegretto, kicsit élénken/vidáman/frissen
R allegretto, аллегретто
allegrezza *f* I; con ~ = allegro
allegrissimo I *prescr*
D allegrissimo, sehr schnell
E allegrissimo, *"very fast"*
F allegrissimo, très vif
S allegrissimo, alegrísimo
U allegrissimo, igen élénken/vidáman/frissen
R allegrissimo, очень быстро
Allegro *n* D allegro
allegro, allegramente I *prescr*
D allegro, allegramente, munter, lebhaft
E allegro, allegramente, *"cheerful"*, *"cheerfully"*, *"lively"*, *"quick"*, *"fast"*
F allegro, allegramente, gai, allègre, vif, animé
S allegro, allegramente, alegre, alegremente
U allegro, allegramente, élénken, vidáman, frissen
R allegro, allegramente, аллегро, быстро
allegro *m* I
D Allegro *n*
E allegro
F allegro *m*
S allegro *m*, alegro *m*
U allegro
R аллегро *n*
allein D solo
allemande *f* F *bl* deutscher → Tanz
— à l'~ alla → tedesca

allemande U *bl* deutscher → Tanz
allentando, allentamente I *prescr*
D allentando, allentamente, nachlassend, langsamer werdend
E allentando, allentamente, *"at a slower speed"*, *"holding back"*
F allentando, allentamente, avec retenue, plus lentement
S allentando, allentamente, retardadamente
U allentando, allentamente, lassítva, ellanyhulva
R allentando, allentamente, замедляя
allentare *v* I entspannen; *arco*, *timp* lockern
allentato I
D allentato, verzögert, langsamer
E allentato, *"delayed"*, *"slower"*
F allentato, ralenti, hésitant
S allentato, retardado
U allentato, *"lassúbbodva"*
R allentato, задерживая, замедляя
~ ⟨*battitoia*⟩ tiefgespannt
aller *m* F; ~ en: Wendung nach
allestimento *m* I; fare *v* un nuovo ~ neuinszenieren
— nuovo ~ scenico: Neuinszenierung
allieva *f* **di musica** I Musikschülerin
allievo *m* **di musica** I Musikschüler
all-interval E; ~ row/series: Allintervallreihe
Allintervallreihe *f* D *dod*
E all-interval row/series
F *(série qui contient tous les intervalles)*
I *(serie formata da tutti gli intervalli)*
S *(serie que contiene todos los intervalos)*
U *(sor, amelyben valamennyi hangköz előfordul)*
R всеинтервальная серия *f*
állítócsavar U *pfte* Gabelschraube; Ösenschraube; *timp* Schraubenmutter
~ a billentyűzetkerethez *pfte* Stellschraube für Klaviaturrahmen
~ az ütközőléchez *pfte* Stellschraube für Klaviaturpralleiste
allmählich D *prescr* poco a poco
állítartó U *vl* Kinnhalter
állvány U Pult; Ständer; *org* Balgstuhl; *timp* Ständer
alma *f* S *archi* Stimmstock; *canna d. l.*, *canna d. m.* Kern
almacén *m* **de música** S Musikalienhandlung
álmodozó U träumerisch
almohadilla *f* S *cemb* Polster
~ de la palanca inferior del apagador *pfte* Tangentenpolster
~ de la tecla *pfte* Tastenpolster
Alp(en)horn *n* D
E Alpine horn, Alphorn
F cor *m* des Alpes
I corno *m* delle Alpi
S alp(en)horn *m*, cor *m* des Alpes, cuerno *m* alpino
U havasi kürt
R альпийский рожок *m*
Alphorner *m*, **Alphornbläser** *m* D
E Alpine horn player
F joueur/sonneur *m* de cor des Alpes
I suonatore *m* di corno delle Alpi
S tañedor/tocador *m* de alphorn
U havasi kürtös
R исполнитель *m* на альпийском рожке
Alpine horn E Alpenhorn
~ player: Alphorner
álpolifónia U Scheinpolyphonie
alquilar *v* S leihen
alsóajaklap U *canna d. l.* Vorschlag
alsólap U *org* Unterplatte
alsószár U *pfte* Hebeglied
alsószárrugó U *pfte* Hebegliedfeder
alsószárvilla U *pfte* Hebegliedkapsel
alsóterczárlat U Unterterzklausel
Alt *m* D
E alto, contralto
F alto *m*, contralto *m*
I contralto *m*
S contralto *m*
U alt
R альт *m*, контральто *n*
— **seriöser ~** *teat*
E dramatic contralto
F contralto *m* dramatique, mezzo-soprano *m*
I contralto *m*
S contralto *f* dramática, mezzo-soprano *f*
U mezzoszoprán
R драматическое контральто *n*
alt U Alt; Altistin
— lírai ~ *teat* Spielalt
Altarschellen *f pl* D
E handbells *pl*
F clochettes *f pl*, sonnettes *f pl* d'autel
I campanelli *m pl* (a mano)
S campanillas *f pl* de altar
U oltárcsengő, misecsengő
R *(вид колокольчиков)*
altavoz *m* S Lautsprecher
~ de caja *rad* Lautsprecherbox
~ para (los) graves: Tieftonlautsprecher
— doble ~ Doppellautsprecher
Altblockflöte *f* D
E treble recorder, A: alto recorder
F flûte *f* douce alto/à bec alto
I flauto *m* dolce/a becco contralto
S alto *m* de flauta de pico, flauta *f* de pico contralto
U altfurulya, altblockflőte
R альтовая блокфлейта
altblockflőte U Altblockflöte
alténekesnő U Altistin
alter *v* E alterieren
alteráció U Alterierung
alteración *f* S Alterierung; Versetzungszeichen; *ton* Erhöhung
~ ascendente: Hochalterierung
~ de precaución: Erinnerungszeichen
alterado S alteriert
alterálni *v* U alterieren

alterált U alteriert
alterar *v* S alterieren
~ mediante sostenidos: erhöhen
alterare *v* I alterieren
~ con diesis: erhöhen
Alteration *f* D = Alterierung
alteration E Alterierung
altération *f* F Alterierung; Versetzungszeichen
~ ascendente: Hochalterierung
~ de précaution: Erinnerungszeichen
alterato I alteriert
alterazione *f* I Alterierung; Versetzungszeichen
~ ascendente: Hochalterierung
— alterazioni *pl* constanti/fisse/in chiave: Tonartvorzeichnung
~ di precauzione: Erinnerungszeichen
altéré F alteriert
altered E alteriert
~ chord of the seventh: accord de septième altéré
altérer *v* F alterieren
alterieren *v* D
E to alter
F altérer
I alterare
S alterar
U alterálni
R альтерировать
alteriert D
E altered
F altéré
I alterato
S alterado
U alterált
R альтерированный
Alterierung *f*, **Alteration** *f* D
E alteration
F altération *f*
I alterazione *f*
S alteración *f*
U alteráció
R альтерация *f*
alternando I S abwechselnd
alternant F; en ~ abwechselnd
alternar *v* S abwechseln
alternare *v* I abwechseln
alternate *v* E abwechseln
alternating E abwechselnd
~ note: Drehnote
~ note/tone: Wechselton
alternative scoring E variable → Besetzung
alterner *v* F abwechseln
alternieren *v* D = abwechseln
altezza *f* I Höhe
~ assoluta: absolute → Tonhöhe
~ del suono: Tonhöhe
~ reale: notierte → Klanghöhe
Altflöte *f* D
E alto/bass flute
F flûte *f* alto/basse/grave en sol
I flauto *m* contralto
S flauta *f* baja/contralto/en sol
U altfuvola
R альтовая флейта *f*
altfurulya U Altblockflöte
altfuvola U Altflöte
Altgeige *f* D *obs*=Viola
Althorn *n* D
E tenor horn, A: alto horn
F bugle *m* alto
I flicorno *m* contralto
S bugle *m* contralto
U altkürt, altszárnykürt, altszaxkürt
R альтгорн *m*
altista U Altistin
altiste *m* F Bratscher
Altistin *f* D
E alto (singer), contralto
F alto *f*, contralto *f*
I contralto *m*
S contralto *f*
U alt(énekesnő), altista
R певица-контральто *f*
altklarinét U clarinette alto
Altklarinette *f* D clarinette alto
Altkornett *n* D
E tenor horn, A: alto horn
F saxhorn *m* alto
I flicorno *m* contralto
S corneta *f* contralto
U altkornett
R корнет *m* в тоне ми-бемоль
altkornett U Altkornett
altkulcs U Altschlüssel
altkürt U Althorn; Oktavwaldhorn
alto E Alt; Altistin
~ clarinet: clarinette alto
~ clef: Altschlüssel
~ flute: Altflöte
~ horn: Althorn; Altkornett
~ recorder: Altblockflöte
~ saxophone/*pop* sax: saxophone alto
~ saxophonist: saxophoniste alto
~ singer: Altistin
alto *m* F Alt; viola
alto *f* F Altistin
alto I, S hoch
alto *m* S; ~ de flauta de pico: Altblockflöte
altoparlante *m* I Lautsprecher
~ dei bassi: Tieftonlautsprecher
~ doppio: Doppellautsprecher
altoparlante *m* S Lautsprecher
~ de caja *rad* Lautsprecherbox
~ doble: Doppellautsprecher
~ para/de graves: Tieftonlautsprecher
Altsaxophon *n* D saxophone alto
Altsaxophonist *m* D saxophoniste alto
Altschlüssel *m* D
E alto clef
F clef *f* d'ut troisième ligne
I chiave *f* di contralto
S clave *f* de contralto/de do en tercera línea
U altkulcs, brácsakulcs
R альтовый ключ *m*

altszárnykürt U Althorn
altszaxkürt U Althorn
altszaxofon U saxophone alto
altszaxofonista U saxophoniste alto
altszaxofonos U saxophoniste alto
Alt-Tuba *f* D = Wagner-Tuba
altura *f* S Höhe; Tonhöhe
~ absoluta: absolute → Tonhöhe
~ de la caja *pfte* Dammtiefe
~ de París: Pariser → Stimmung
~ definida: bestimmte → Tonhöhe
~ indeterminada: unbestimmte → Tonhöhe
~ real: notierte → Klanghöhe
Altviole *f* D *obs* = Viola
alumna *f* **de música** S Musikschülerin
alumno *m* **de música** S Musikschüler
always E sempre
alzar *m* S *dir* Aufschlag; Auftakt
alzare *v* I erhöhen
~ l'intonazione/l'accordatura: heraufstimmen
álzárlat U Trugschluß
amabile I *prescr*
D amabile, lieblich
E amabile, "*amiable*"
F amabile, aimable
S amabile, amable
U amabile, "*kedvesen*", "*gyengéden*"
R amabile, «*приятно*»
amable S *prescr* amabile
amalgama *f* S; ~ de sonidos: Tonverschmelzung
~ de timbres: Mixturklänge
amalgamare *v* I *str* mischen
amalgamation of sound E Tonverschmelzung
amalgami *m pl* **timbrici** I Mixturklänge
amanerado S maniéré
amante *m+f* I; ~ della musica: Musikliebhaber
amante *m+f* S; ~ de la música: Musikliebhaber
amareggiato I *prescr*
D amareggiato, "*verbittert*", traurig
E amareggiato, "*embittered*"
F amareggiato, triste
S amareggiato, amargado
U amareggiato, "*elkeseredve*", "*elszomorodva*"
R amareggiato, печально, с горечью
amargado S *prescr* amareggiato
amargo S *presc* amaro
amargura *f* S; con ~ *prescr* amaro
amaro I *prescr*
D amaro, bitter, schmerzlich
E amaro, "*bitter*", "*painful*"
F amaro, amer, douloureux
S amaro, amargo, con amargura
U amaro, "*keserüen*", "*fájdalmasan*"
R amaro, горько, с болью
amateur E dilettante
amateur *m* F dilettante
~ de musique: Musikliebhaber
— d'~ dilettantesco
amateur *m* S dilettante
~ de música: Musikliebhaber
amateurish E dilettantesco
amateurism E dilettantismo
amateurisme *m* F dilettantismo
amateurismo *m* S dilettantismo
amatőr U dilettante; dilettantesco
amatőrizmus U dilettantismo
amatőrség U dilettantismo
ambigu F umdeutbar; *acc* mehrdeutig
ambigüedad *f* S Umdeutbarkeit; *acc* Mehrdeutigkeit
ambiguità *f* I Umdeutbarkeit; *acc* Mehrdeutigkeit
ambiguïté *f* F Umdeutbarkeit; *acc* Mehrdeutigkeit
ambiguity E Umdeutbarkeit; *acc* Mehrdeutigkeit
ambiguo I S umdeutbar; *acc* mehrdeutig
ambiguous E umdeutbar; *acc* mehrdeutig
ambito *m* I Raum; Umfang
~ sonoro: Tonbereich
— nell'~ di un'ottava: im → Oktavraum
ámbito *m* S Raum; Umfang
~ de audibilidad: Hörbereich
ambitus E Umfang
ambitus *m* F Raum; Umfang
— dans l'~ d'un octave: im → Oktavraum
ambitus *m* S Umfang
ambitus U Raum; Stimmumfang; Umfang
Amboß *m* D *or*
E anvil
F enclume *f*
I incudine *f*
S yunque *m*
U üllő
R наковальня *f*
Ambrosian chant E ambrosianischer → Kirchengesang
âme *f* F *archi* Stimmstock
"Amen" cadence E plagale → Kadenz
amener *m* F *bl* ⟨17. *sec*⟩
D *(französischer Tanz)*
E *(French dance)*
I passeggiata *f* ⟨*danza francese*⟩
S *(baile francés)*
U *(francia tánc)*
R *(французский танец)*
amer F *prescr* amaro
American organ E Harmonium; Melodium-Orgel; Saugwindharmonium
a-Moll *n* D
E A minor
F la *m* mineur
I la *m* minore
S la *m* menor
U a-moll
R ля *n* минор
a-moll U a-Moll
amoroso I *prescr*
D amoroso, liebevoll
E amoroso, "*tenderly*"
F amoroso, avec tendresse, tendrement
S amoroso

U amoroso, bensőségesen, "*bensőséggel*"
R amoroso, любовно, нежно
amortiguador *m* S *canna d. l.* Spund; *pfte* Dämpfer
amortiguamiento *m* S *ac* Dämpfung
amortiguando S; ~ el sonido: schalltötend
amortiguar *v* S *archi, fiati, perc* dämpfen
~ inmediatamente *perc* gleich/schnell → abdämpfen
amortissant le son F schalltötend
amortissement *m* **du son** F *ac* Dämpfung
Amourflöte *f* D = Liebesflöte
ampiezza *f* I Amplitude
~ dell'impulso: Impulsbreite
ampio I *ton* rund
ampleur *f* F; avec ~ *prescr* largo
ampliación *f* S Erweiterung
amplificación *f* S *canto* Verstärkung
~ del sonido: Schallverstärkung
amplificador *m* S Verstärker
~ microfónico: Mikrophonverstärker
amplificar *v* S *canto* verstärken
amplificateur *m* F Verstärker
~ du microphone: Mikrophonverstärker
amplification E *canto* Verstärkung
amplification *f* F *canto* Verstärkung
~ du son: Schallverstärkung
amplificatore *m* I Verstärker
~ del microfono: Mikrophonverstärker
amplificazione sonora *f* I Schallverstärkung
amplifier E Verstärker
amplify *v* E *canto* verstärken
amplio S *ton* rund
amplitud *f* S Amplitude; Impulsbreite
— máxima ~ Elongation
Amplitude *f* D
E amplitude
F amplitude *f*
I ampiezza *f*, estensione *f*
S amplitud *f*
U amplitúdó
R амплитуда *f*
amplitude E Amplitude
amplitude *f* F Amplitude; Impulsbreite
amplitúdó U Amplitude
amusia E Amusie
amusia *f* I S Amusie
amusical S unmusikalisch
amusicale I unmusikalisch
Amusie *f* D
E amusia
F amusie *f*
I amusia *f*
S amusia *f*
U *(zenei érzék hiánya)*
R патологическая немузыкальность *f*
amusie *f* F Amusie
anacrouse *f* F Auftakt
~ générale: Generalauftakt
anacroustique F auftaktig
anacrusa *f* S Auftakt
~ general: Generalauftakt
anacrusi *f* I Auftakt
anacrusico I auftaktig
anacrúsico S auftaktig
anacrusis E Auftakt
anacrustic E auftaktig
añafil *m* S busine
Anakrusis *f* D = Auftakt
analisi *f* I Analyse
~ dell'accordo: Akkordbestimmung
~ del suono: Klanganalyse
análisis *m* S Analyse
~ de la melodía: Melodielehre
~ del acorde: Akkordbestimmung
~ del sonido: Klanganalyse
analizador *m* S; ~ de frecuencia: Frequenzanalysator
~ de sonido: Schallanalysator
analizálni *v* U analysieren
analizar *v* S analysieren
analizátor U Schallanalysator
analízis U Analyse
analizzare *v* I analysieren
analizzatore *m* I; ~ del suono: Schallanalysator
~ di frequenza: Frequenzanalysator
Analyse *f* D
E analysis
F analyse *f*
I analisi *f*
S análisis *m*
U elemzés, analizis
R анализ *m*
analyse *v* E analysieren
analyse *f* F Analyse
~ d'accords: Akkordbestimmung
~ du son: Klanganalyse
~ mélodique: Melodielehre
analyser *v* F analysieren
analyseur *m* F; ~ de fréquence: Frequenzanalysator
~ du son: Schallanalysator
analysieren *v* D
E to analyse, A: to analyze
F analyser
I analizzare
S analizar
U elemezni, analizálni
R анализировать
analysis E Analyse
~ of sound: Klanganalyse
analyze *v* E analysieren
Ananeanes *f* D аненайка
Anapaest *m* D
E anapaest, A: anapest
F anapeste *m*
I anapesto *m*
S anapesto *m*
U anapesztus
R анапест *m*
anap(a)est E Anapaest
anapeste *m* F Anapaest
anapesto *m* I S Anapaest
anapesztus U Anapaest
anatomy E Aufbau

Anblasemechanismus *m* D *org*
E blowing action, blower
F soufflerie *f*
I apparato *m* di manticeria
S mecanismo *m* de los fuelles
U fújtató(mű)
R воздухонагнетательный механизм *m*
anblasen *v* D; **stark** ~ *ottoni*
E to blow strongly, to force the tone
F cuivrer *v* les sons
I sforzare *v* la nota, produrre *v* un suono metallico
S producir *v* un sonido metálico
U erősen megfújni *v*
R играть *v* громко
anche *f* F Rohrblatt; *canna ancia* Zunge
~s *pl org* Schnarrwerk
~ battante: aufschlagendes → Rohrblatt; *arm* Gegenschlagzunge; *canna ancia* aufschlagende → Zunge
~ double: doppeltes → Rohrblatt
~ dure: hartes → Rohrblatt
~ libre: durchschwingendes → Rohrblatt; *arm* Durchschlagzunge; Zunge
~ molle: weiches → Rohrblatt
— à ~ simple *fis* einchörig
ancho *m* **del surco** S *gram* Rillenbreite
ancia *f* I Rohrblatt; *arm, canna ancia, fl, ottoni* Zunge; *fis* Stimme
~ battente: aufschlagendes → Rohrblatt; *arm* Gegenschlagzunge; *canna ancia* aufschlagende → Zunge
~ doppia: doppeltes → Rohrblatt
~ eterofona: weiches → Rohrblatt
~ idiofona: hartes → Rohrblatt
~ libera: durchschwingendes → Rohrblatt; *arm* Durchschlagzunge
ancora I
D wieder, noch
E again
F à nouveau, encore
S de nuevo, otra vez
U ismét, újból
R снова, ещё
~ una volta → volta
andächtig D *prescr* devoto
andalogva U *prescr* andantino
Andamento *n* D *fuga* andamento
andamento *m* I *fuga*
D "Andamento" *n*, Zwischenspiel *n*
E fugal episode
F "andamento" *m*, divertissement *m*
S "andamento" *m*, divertimiento *m*
U divertimento
R интермедия *f*
~ ⟨*fuga, soggetto*⟩
D "Andamento" *n*
E *(lengthy fugal subject)*
F "andamento" *m*
S "andamento" *m*
U *(hosszabb fúgatéma)*
R *(тема фуги большой величины)*
~ armonico: harmonisches → Gefälle
~ per gradi: Stufengang
Andante *n* D andante
andante I *prescr*
D andante, gehend
E andante, "*walking*", "*at a walking pace*"
F andante, allant
S andante
U andante, lépésben
R андante, анданте, с умеренной скоростью
andante *m* I
D Andante *n*
E andante
F andante *m*
S andante *m*
U andante
R анданте *n*
Andantino *n* D andantino
andantino I *prescr*
D andantino, ein wenig gehend
E andantino ⟨*diminutive of andante*⟩
F andantino, un peu allant
S andantino
U andantino, lassacskán, andalogva
R андантино, андантино
andantino *m* I
D Andantino *n*
E andantino
F andantino *m*
S andantino *m*
U andantino
R андантино *n*
andare *v* I; ~ fuori tempo: herauskommen
anechoic chamber E schalltoter → Raum
anello *m* I *camp* Zapfen; *cl* Blattschraube; *legni* Brille
~ automatico *trb* beweglicher → Ring
~ automatico a . . . *trb* Schnellwechsel auf...
~ dell'occhio *arco* Augenring
~ del pollice *ottoni* Daumenring
~ del sol *legni* G-Brille
~ del suono *camp* Schlag
anemocorde *m* I Harmoniumklavier
anemocord(i)o *m* S Harmoniumklavier
anemometro *m* I *org* Windmesser; Windwaage
anemómetro *m* S *org* Windmesser
Anenaika *f* D аненайка
anenaiki E аненайка
anenajka U аненайка
Anfang *m* D; von ~ da capo
Anfangs-, Eingangs-, Eröffnungs- D
E initial
F initial
I iniziale
S inicial
U kezdő
R начальный, исходный
Anfangsimitation *f* D
E initial imitation
F imitation *f* initiale
I imitazione *f* iniziale
S imitación *f* inicial

U kezdő/bevezető rész imitációja
R начальная имитация *f*

Anfangstonart *f*, **Ausgangstonart** *f* D
E initial/opening key
F tonalité *f* initiale
I tonalità *f* iniziale
S tonalidad *f* inicial
U kezdő/kiinduló/eredeti hangnem
R начальная/исходная тональность *f*

anfiteatro *m* S *teat* Rang
— primer ~ *teat* erster → Rang
— segundo ~ *teat* zweiter → Rang

Anforderung *f* D; **technische ~en** *pl*
E technical demands *pl*
F difficultés/exigences *f pl* techniques
I esigenze/difficoltà *f pl* tecniche
S dificultades/exigencias *f pl* técnicas
U technikai követelmények *pl*
R технические требования *n pl*

angeben *v* D → Ton angeben; → Takt angeben

Angelica *f* D angélique

angelica E angélique

angelica *f* I angélique

angélica *f* S angélique; *org* Engelstimme

angelika U angélique

Angélique *f* D angélique

angélique *f* F ⟨17—18. *sec*⟩
D Angelica *f*, Angélique *f*
E angelica
I angelica *f*
S angélica *f*
U angelika
R *(вид лютни-теорбы)*

angenehm D aggradevole; *prescr* gradevole; gradito

angklung E Gitterrassel

angklung *m* I Gitterrassel

Anglaise *f* D *bl* anglaise

anglaise *f* F *bl*
D Anglaise *f*
E *(English dance)*
I inglese *f*
S inglesa *f*
U anglaise
R англез *m*

angle E *org* Winkel

Anglican chant E
D anglikanischer Gesang *m* ⟨*Cantica- und Psalmverse in einfachem vierstimmigen Satz zum Gebrauch im anglikanischen Gottesdienst*⟩
F *(ensemble de mélodies simples — psaumes et cantiques — harmonisées à quatre voix, en usage dans l'Eglise anglicane)*
I *(cantici e salmi, a quattro voci in uso nella chiesa inglese)*
S *(conjunto de melodías simples — salmos y cánticos — armonizadas a cuatro voces, en uso en la iglesia anglicana)*
U *(egyszerű négyszólamú canticumok és zsoltárversek az anglikán istentiszteletben)*
R *(песнопения и псалмы в простом четырёхголосном изложении, предназначенные для англиканского богослужения)*

angoisse *f* F; avec ~ *prescr* angosciosamente

angoissé F *prescr* affannato

angolkürt U Englischhorn; *org* cor anglais
~ 2. oboára vált *prescr* Englischhorn nimmt Oboe 2
~ 8' *arm* cor anglais 8'

angolo *m* I *vl* Ecke

angosciosamente I *prescr*
D angosciosamente, ängstlich
E angosciosamente, *"anguished"*
F angosciosamente, avec angoisse
S angosciosamente, angustiosamente, angustiadamente, con angustia
U angosciosamente, *"szorongással"*, *"szorongva"*
R angosciosamente, тревожно

Angriff *m* D *arpa*
E touch, attack
F toucher *m*, attaque *f*
I attacco *m*
S ataque *m*
U angriff
R туше *n*

angriff U *arpa* Angriff

ängstlich D *prescr* affannato; angosciosamente

angstvoll D *prescr* pauroso

angular harp E Winkelharfe

angustia *f* S; con ~ *prescr* angosciosamente

angustiadamente S *prescr* angosciosamente

angustiosamente S *prescr* angosciosamente

Anhängehaken *m* D *tamb*
E hitch hook
F crochet *m* du pontet
I gancio *m* della tracolla
S gancho/aro *m* de suspensión
U akasztóhorog
R крючок *m*

Anhängelänge *f* D *corda, pfte*
E hitching length
F partie *f* vibrante de la corde
I parte *f* vibrante della corda
S porción *f* vibrante de la cuerda
U a húr rezgő része
R резонирующая часть *f* струны

Anhängestift *m* D *tasto*
E hitch pin
F pointe *f* d'accroche
I punta *f* di aggancio delle corde, caviglia *f*
S perno *m*, pivote *m*, balancín *m*
U akasztószög
R колок *m*, штифт *m*

Anhängestock *m* D *pfte*
E pinning-table
F sommier *m* d'accroche
I somiere *m*
S som(m)ier *m*
U stég
R пластина *f* для прикрепления струн

anhemitonic E anhemitonisch

~ pentatonic scale: anhemitonische → Pentatonik
anhemitónico S anhemitonisch
anhemitonikus U anhemitonisch
anhemitonisch D
E anhemitonic
F sans demi-ton
I senza semitoni
S anhemitónico
U félhang nélküli, anhemitonikus
R ангемитонный, бесполутоновый
anillo *m* S Glockenzapfen; *camp* Zapfen; *legni* Brille; *ottoni* Zwinge
~ de plectro: Zitherring
~ del pulgar *ottoni* Daumenring
~ del sol *legni* G-Brille
~ movible *trb* beweglicher → Ring
anima *f* I *archi* Stimmstock; *canna* Kern
~ della testa del martello *pfte* Hammerkern
~ metallica *corda* Kerndraht
animado S *prescr* animato
animal E; ~ sound effects *pl* Tierstimmeneffekte
animando(si) I *prescr*
D animando(si), (sich) belebend
E animando(si), "*becoming animated*"
F animando(si), en animant
S animando(si), animando
U animando(si), "*felélénkülve*"
R animando(si), «*оживляясь*»
animant F; en ~ *prescr* animando(si); stringendo
animato I *prescr*
D animato, belebt
E animato, "*animated*"
F animato, animé
S animato, animado
U animato, élénken
R animato, оживлённо
animazione *f* I; con ~ = animato
animé F mosso; *prescr* allegro; animato; animoso; concitato
— un peu ~ *prescr* allegretto
animoso I *prescr*
D animoso, beherzt
E animoso, "*bold*", "*spirited*"
F animoso, animé, hardi
S animoso, atrevido
U animoso, bátran, merészen
R animoso, оживлённо, с воодушевлением
anklang *m* **javanais** F Gitterrassel
anklung U Gitterrassel
Anlage *f* D; **formale** ~
E formal design/structure
F structure *f* formelle, schéma *m* formel
I schema *m*/struttura *f* formale
S esquema *m*/estructura *f* formal
U formai felépítés
R формальное построение *n*, формальная структура *f*
Anläuten *n* D
E ringing-up
F sonnerie *f* de cloches
I scampanio *m*
S repique *m* de campanas
U beharangozás
R звон *m* колоколов
Anmut *f* D
E grace
F grâce *f*, élégance *f*
I grazia *f*
S gracia *f*, elegancia *f*, garbo *m*
U kecsesség, báj
R грация *f*, прелесть *f*, привлекательность *f*
anmutig D *prescr* grazioso; leggiardo
anneau *m* F *camp* Öhr; *legni* Brille
~ automatique *trb* beweglicher → Ring
~ de cithare: Zitherring
~ de fixation du battant *camp* Hängeeisen
~ de l'œil *arco* Augenring
~ du pouce *ottoni* Daumenring
~ du sol *legni* G-Brille
~ mobile *legni* Brillenklappe
~ pour tenir l'instrument *fag* Handhalter
année *f* F; ~ liturgique/ecclésiastique: Kirchenjahr
annerire *v* I schwärzen
anno *m* **liturgico** I Kirchenjahr
annulateur *m* F *org* Absteller
annulation *f* F Auflösung
annuler *v* F auflösen; *magn* löschen
annullamento *m* I Auflösung
~ graduale (del suono): Abklingvorgang
annullare *v* I auflösen; *magn* löschen
annullatore *m* I *org* Absteller; Auslöser
annyira U; de nem ~ ma non → tanto
año *m* **litúrgico** S Kirchenjahr
anotar *v* S notieren
anreißen *v* D *corda*
E to pluck
F pincer
I strappare
S tirar, arrancar
U (meg)penditeni
R ударять *v* по струнам
ansa *f* S Glockenzapfen; *camp* Hängeeisen; Zapfen
Ansatz *m* D *fiati* embouchure
— langsamer ~ *str* = langsame → Ansprache
— schneller ~ *str* = schnelle → Ansprache
ansatz U *fiati* embouchure
Ansatzrohr *n* D *canto*
E vocal cavity
F gorge *f*
I *(cavità anteriore dell'apparato fonatorio)*
S garganta *f*
U *(száj- és orrüreg)*
R надставная труба *f*
Anschlag *m* D *tasto*
E touch, action
F frappe *f*, toucher *m*, attaque *f*
I tocco *m*
S pulsación *f*, toque *m*, ataque *m*
U billentés, járás
R туше *n*

~ ⟨*Pianist*⟩
E touch
F toucher *m*
I tocco *m*
S pulsación *f*, ataque *m*, toucher *m*, tocco *m*
U billentés, *fam* anschlag
R удар *m*
~ *orn* ⟨18. *sec*⟩
E double appoggiatura
F appogiature *f* double
I appoggiatura doppia *f*
S doble apoyatura *f*
U kettős előke
R двойной форшлаг *m*
anschlagen *v* D *tasto*
E to strike, to attack
F frapper, toucher, attaquer
I percuotere, toccare
S pulsar, tocar
U megütni, lenyomni
R ударять
~ *corda*
E to strike, to attack, to beat, to hammer
F frapper, toucher, attaquer
I battere, percuotere, toccare *v* le corde
S pulsar, tocar
U megütni
R ударять
Anschläger *m* D *costr, pfte*
E fly-finisher
F monteur *m*
I spingitore *m*
S armador *m* ⟨*obrero encargado de ensamblar las diferentes partes*⟩
U kiütő
R мастер-механик *m*
Anschlagsgeräusch *n* D
E action noise
F bruit *m* d'attaque
I rumore *m* d'attacco del suono
S ruido *m* percutiente
U megütési zaj
R шум/призвук *m* (при извлечении звука)
Anschlagspunkt *m* D *corda*
E striking point, point of attack
F attaque *f*, point *m* d'attaque
I punto *m* d'attacco
S ataque *m*, punto/lugar *m* de ataque
U ütéspont
R точка *f* соприкосновения
anschwellen *v* D ⟨*Lautstärke*⟩
E to grow louder
F augmenter
I ispessire, addensare ⟨*il suono*⟩
S aumentar
U erősödni
R нарастать, усиливаться
anse *f* F *camp* Zapfen
~s *pl* Glockenzapfen; *camp* Haube
ansola *f* I *camp* Hängeeisen
anspielen *v* D *ton*
E to attack
F attaquer
I attaccare
S atacar
U megszólaltatni
R взять (звук)
~ ⟨*Stück*⟩
E to attack, to begin
F attaquer
I attaccare
S atacar, comenzar/empezar *v* a tocar
U elkezdeni
R заиграть
Ansprache *f* D *str*
E speech, response
F émission *f*
I emissione *f*
S emisión *f*
U megszólaltatás, (hang)indítás
R атака *f*
— **langsame ~, langsamer Ansatz** *m str*
E slow speech
F émission/attaque *f* lente
I emissione *f* lenta, attacco *m* lento
S emisión *f* lenta, ataque *m* lento
U lassú (hang)indítás
R медленная/мягкая атака *f*
— **leichte ~** *str*
E ease of response
F émission *f* facile
I facilità *f* di emissione
S emisión *f* fácil
U könnyű (hang)indítás
R лёгкая атака *f*
— **schnelle ~, schneller Ansatz** *m str*
E prompt speech
F émission/attaque *f* rapide
I emissione *f* pronta, attacco *m* rapido
S emisión *f* rápida, ataque *m* rápido
U gyors (hang)indítás
R быстрая/твёрдая атака *f*
— **sichere ~** *str*
E firm speech
F émission *f* ferme
I emissione *f* ferma/forte/sicura/netta
S emisión *f* firme
U biztos (hang)indítás
R уверенная атака *f*
ansprechen *v* D *str*
E to speak
F parler, sonner
I emettere, suonare
S sonar
U megszólalni
R звучать, отвечать
ansteigen *v* D
E to ascend, to rise
F monter
I salire, ascendere
S ascender, subir
U fokozódni
R восходить
ansteigend D
E ascending, rising

F ascendant
I ascendente
S elevado, ascendente
U fokozódva
R восходящий

anstimmen *v* D ⟨*Lied*⟩
E to strike up, to begin
F entonner
I intonare
S entonar
U (el)kezdeni, rázendíteni
R запевать

Anstoß *m* D *fiati*
E attack
F attaque *f*
I attacco *m*
S ataque *m*
U megütés
R атака *f*

anstreichen *v* D *corda*
E to bow
F donner *v* un coup d'archet
I sfregare
S dar *v* una arqueada, dar *v* un golpe de arco
U meghúzni, megszólaltatni
R взять *v* звук смычком

Anstrich *m* D *archi* = Aufstrich

answer E *fuga* Antwort

answer *v* E *fuga* beantworten

antecedent E Dux; Proposta

antécédent *m* F Dux; Proposta

antecedente *m* I Dux; Proposta; Vordersatz

antecedente *m* S Dux; Proposta

ante-escena *f* S *teat* Vorbühne

antes S; como ~ come prima; come sopra — cuanto ~ tosto

anthem E = full anthem

Anthologie *f* D
E anthology
F anthologie *f*
I antologia *f*
S antología *f*
U antológia
R антология *f*, хрестоматия *f*

anthologie *f* F Anthologie; Auswahl; Sammelwerk

anthology E Anthologie; Sammelwerk

anticipáció U Vorausnahme; Vorimitation

anticipación *f* S Vorausnahme

anticipálni *v* U vorausnehmen

anticipált U vorausnehmend

anticipant F vorausnehmend

anticipar *v* S vorausnehmen

anticipare *v* I vorausnehmen

anticiparse *v* S vorausnehmen

anticipate *v* E vorausnehmen

anticipating E vorausnehmend

anticipation E Vorausnahme

anticipation *f* F Vorausnahme

anticipatorio I S vorausnehmend

anticipatory E vorausnehmend

~ imitation: Vorimitation

anticipazione *f* I Vorausnahme

anticiper *v* F vorausnehmen

anti-concussion E; ~ bellows *pl org* Ausgleichsbalg
~ valve *org* Ausgleichsventil

antienne *f* F Antiphon

antifon U Antiphonie

antifona *f* I Antiphon

antífona *f* S Antiphon

antifóna U Antiphon

antifonale *m* I Antiphonale

antifonálé U Antiphonale

antifonario *m* I S Antiphonale; Antiphonar

antifonárium U Antiphonar

antifonia *f* I Antiphonie

antifonía *f* S Antiphonie; Wechselgesang

antifónia U Antiphonie

antikvárium U; zenei ~ Musikantiquariat

Antiphon *f* D
E antiphon
F antienne *f*
I antifona *f*
S antífona *f*
U antifóna
R антифон *m*

antiphon E Antiphon

antiphonaire *m* F Antiphonar

antiphonal E Antiphonale; Antiphonar
~ psalmody: antiphonale → Psalmodie
~ singing: Wechselgesang

Antiphonale *n* D
E antiphonal, antiphoner, A: antiphonary
F antiphonale *m*
I antifonale *m*, antifonario *m*
S antifonario *m*
U antifonálé
R антифонарий *m*

antiphonale *m* F Antiphonale

Antiphonar *n* D
E antiphonal, antiphoner, A: antiphonary
F antiphonaire *m*
I antifonario *m*
S antifonario *m*
U antifonárium
R антифонарий *m*

antiphonary E Antiphonale; Antiphonar

antiphoner E Antiphonale; Antiphonar

Antiphonie *f* D
E antiphony
F antiphonie *f*
I antifonia *f*
S antifonia *f*
U antifónia, antifon
R антифония *f*

antiphonie *f* F Antiphonie; Wechselgesang

antiphony E Antiphonie

antiquarian music dealer E Musikantiquariat

antiquariato *m* **di musica** I Musikantiquariat

antique cymbals *pl* E Cymbeln antik

anti-resonance E Gegenresonanz

anti-résonance *f* F Gegenresonanz

antirisonanza *f* I Gegenresonanz

antirresonancia *f* S Gegenresonanz

antisonoro S schalldicht; schalltot
Antizipation *f* D = Vorausnahme
antizipieren *v* D = vorausnehmen
antizipierend D = vorausnehmend
antologia *f* I Anthologie; Sammelwerk
antología *f* S Anthologie; Auswahl; Sammelwerk
antológia U Anthologie
Antönen *n* D *obs* = Ansprache
Antwort *f* D *fuga*
E answer
F réponse *f*
I risposta *f*
S respuesta *f*
U válasz
R риспоста *f*, ответ *m*, спутник *m*
— **reale** ~ *fuga*
E real answer
F réponse *f* réelle
I risposta *f* reale
S respuesta *f* real
U reális válasz
R реальный ответ *m*
— **tonale** ~ *fuga*
E tonal answer
F réponse *f* tonale
I risposta *f* tonale
S respuesta *f* tonal
U tonális válasz
R тональный ответ *m*
anulador *m* **de registros** S *org* Absteller
anular *v* S auflösen; *magn* löschen
anvil E *or* Amboß
anyag U; bérelhető/bérelt ~ Leihmaterial
— tematikus ~ thematisches → Material
anziehen *v* D ⟨*Bogenhaare*⟩
E to tighten
F tendre
I tendere
S tender, estirar
U felhúzni, megfeszíteni
R натянуть
Aöden *m pl* D
E *(Homeric bards)*
F aèdes *m pl*
I aedi *m pl*
S aedos *m pl*, aedas *m pl*
U aoidoszok *pl*
R аэды *m pl*
aoidoszok *pl* U Aöden
Äolikon *n* D = Äolodikon
äolisch D
E Aeolian
F éolien
I eolio
S eólico, eolio
U eol
R эолийский
Äol(od)ikon *n* D
E aeolodicon
F élodicon *f*
I aeolodicon *m*
S eolodicón *m*
U eolodikon
R эол(од)икон *m*, элодикон *m*
Äolsharfe *f*, **Geisterharfe** *f*, **Wetterharfe** *f*, **Windharfe** *f* D
E Aeolian harp
F harpe *f* éolienne
I arpa *f* eolia
S arpa *f* eólica/eolia
U eolhárfa
R эолова арфа *f*
Äolsklavier *n* D
E Aeolian piano
F piano *m* éolien/mélodieux, mélodium *m*
I pianoforte *m* eolio
S piano/clavicímbalo *m* eólico/eolio
U *(orgonaszerü billentyüs hangszer)*
R *(клавишный музыкальный инструмент типа органа)*
apagador *m* S Abdämpfung; *cemb*, *pfte* Dämpfer
apagamiento *m* S; ~ gradual del sonido: Abklingvorgang
apagar *v* S *perc* dämpfen
~ inmediatamente *perc* gleich → abdämpfen
apagarse *v* S *ac* abklingen
aparato *m* S; ~ acústico: Hörgerät
~ crítico: kritischer → Apparat
~ de ajuste estereofónico *rad* Stereo-Steuergerät
~ para leer microfilms: Mikrofilmlesegerät
~ registrador de sonido: Schallaufnahmegerät
~ reproductor del sonido: Schallwiedergabegerät
aparecer *v* S herauskommen
apasionado S *prescr* appassionato
apenas S appena
aperiodico I *prescr* ⟨*pizzicato*, *glissato*⟩
D mit beliebigem Rhythmus
E indeterminate, optional rhythm
F à volonté, ad libitum
S ad libitum
U szabadon
R ad libitum
apertura *f* I *ancia* Mundspalt; *fl. d.* Aufschnitt
~ d'intonazione *canna* Stimmschlitz
~ di scarico *org* Auslaßöffnung
aperture E *ancia* Mundspalt
apex E Höhepunkt
Apfelregal *n* D *org*
E apple regal
F Apfelregal *m*, régale *f* à pomme
I regale *m* a forma di mela
S apfelregal *m*
U "Apfelregal"
R апфельрегаль *m*
apfelregal *m* S *org* Apfelregal
aphone F tonlos
aphonia E Aphonie
Aphonie *f* D
E aphonia, loss of voice
F aphonie *f*, perte *f* de la voix
I afonia *f*
S afonía *f*, pérdida *f* de la voz

U afónia, hang elvesztése
R афония *f*, потеря *f* голоса
aphonie *f* F Aphonie
apice *m* I Höhepunkt
aplacado S *prescr* pacato
aplaudir *v* S Beifall klatschen
aplauso *m* S Beifall
apocrifi *m pl* I apokryphe → Werke
apocryphes *f pl* F apokryphe → Werke
apollonium *m* I Lyraflügel
aporrear *v* S *fam, pfte* klimpern
apoyar *v* S *canto* stützen
apoyatura *f* S *orn* accent; appoggiatura
~ breve *orn* acciaccatura; Schleifer
~ breve/corta *orn* appoggiatura breve
~ de pasaje *orn* appoggiatura di passaggio
~ doble *orn* appoggiatura doppia; Anschlag
~ inferior *orn* appoggiatura ascendente
~ larga *orn* appoggiatura lunga
~ superior *orn* appoggiatura discendente
apoyo *m* S *ottoni* Stütze
~ de la respiración *canto* appoggio
~ de los macillos del pedal celeste *pfte* Stoßzungenprallhaken
Apparat *m* D; **kritischer ~**
E critical notes *pl*/commentary
F documentation *f*/appareil *m* critique
I apparato *m* critico
S aparato *m* crítico, documentación *f* crítica, notas *f pl* críticas
U kritikai jegyzetek *pl*/apparátus
R научный аппарат *m* (книги)
apparato *m* I; ~ critico: kritischer → Apparat; kritischer → Bericht
~ di manticeria *org* Anblasemechanismus
— apparati *pl* imitanti voci animali: Tierstimmeneffekte
apparátus U; kritikai ~ kritischer → Apparat
apparecchio *m* I; ~ acustico: Hörgerät
~ di registrazione: Schallaufnahmegerät
~ di regolazione stereofonica *rad* Stereo--Steuergerät
~ di riproduzione sonora: Schallwiedergabegerät
appareil *m* F; ~ à vent *teat* Windmaschine
~ acoustique: Hörgerät
~ critique: kritischer → Apparat
~ d'enregistrement sonore: Schallaufnahmegerät
~ de prothèse auditive: Hörgerät
~ de réglage stéréophonique *rad* Stereo-Steuergerät
~ de reproduction sonore: Schallwiedergabegerät
apparent polyphony E Scheinpolyphonie
apparire *v* I herauskommen
appassionato I *prescr*
D appassionato, leidenschaftlich
E appassionato, "*passionate(ly)*"
F appassionato, passionné
S appassionato, apasionado
U appassionato, szenvedélyes(en)
R appassionato, страстно
appear *v* E auftreten
~ on stage *teat* auftreten
appearance E; make *v* one's ~ débuter
appeau *m* F Vogelpfeife
appel *m* F chiamata; *mil* Signal
appena I
D kaum
E scarcely, hardly
F à peine
S apenas
U alig
R едва, еле-еле
appesantire *v* I; ~ con piombo *tasto* ausbleien
appiattimento *m* I *pfte* Abplatten
applaud *v* E Beifall klatschen
applaudir *v* F Beifall klatschen
applaudire *v* I Beifall klatschen
applaudissement *m* F Beifall
Applaus *m* D = Beifall
applause E Beifall
applauso *m* I Beifall
applicare *v* I; ~ le corde: besaiten
Applikatur *f* D = Fingersatz
appoggia-mano *m* I *fag* Handhalter
appoggiare *v* I *canto* stützen
appoggiatura E *orn* accent
~ chord: accord appogiaturé
~ from above *orn* appoggiatura discendente
~ from below *orn* appoggiatura ascendente
appoggiatura *f* I *orn*
D Vorschlag *m*
E appoggiatura
F appogiature *f*
S apoyatura *f*
U előke
R форшлаг *m*
~ **ascendente** *orn*
D Vorschlag *m* von unten, ⟨18. *sec*⟩ Accent *m* steigend
E appoggiatura from below
F appogiature *f* inférieure/ascendante
S apoyatura *f* inferior
U alulról indított/kezdett előke
R восходящий форшлаг *m*
~ **breve** *orn*
D kurzer Vorschlag *m*
E short appoggiatura
F appogiature *f* brève
S apoyatura *f* corta/breve
U rövid előke
R короткий форшлаг *m*
~ **di passaggio** *orn*
D durchgehender Vorschlag *m*
E passing appoggiatura
F appogiature *f* de passage
S apoyatura *f* de pasaje
U átfutó előke
R форшлаг *m* в виде проходящей ноты
~ **discendente** *orn*
D Vorschlag *m* von oben, ⟨18. *sec*⟩ Accent *m* fallend
E appoggiatura from above
F appogiature *f* supérieure/descendante

S apoyatura *f* superior
U felülről indított/kezdett előke
R нисходящий форшлаг *m*

~ **doppia** *orn*
D doppelter Vorschlag *m*
E double appoggiatura
F appogiature *f* double
S apoyatura *f* doble, doble apoyatura *f*
U kettős előke
R двойной форшлаг *m*

~ **lunga** *orn*
D langer Vorschlag *m*
E long appoggiatura
F appogiature *f* longue
S apoyatura *f* larga
U hosszú előke
R долгий форшлаг *m*

— doppia ~ *orn* Anschlag

appoggiature *f* F *orn* = appogiature

Appoggio *n* D *canto* appoggio

appoggio *m* I *canto*
D "Appoggio" *n*, Atemstütze *f*
E "appoggio", voice/breath support
F appui *m* (du souffle)
S apoyo/control *m* de la respiración
U appoggio, támasz
R опора *f* дыхания

~ *ottoni* Rand

~ per il dito *ottoni* Fingerstütze

~ per il pollice *arco* Daumenleder

appogiature *f* F *orn* appoggiatura

~ ascendante *orn* appoggiatura ascendente

~ brève *orn* appoggiatura breve; acciaccatura

~ de passage *orn* appoggiatura di passaggio

~ descendante *orn* appoggiatura discendente

~ double *orn* Anschlag; appoggiatura doppia

~ écrasée *orn* acciaccatura

~ inférieure *orn* appoggiatura ascendente

~ longue *orn* appoggiatura lunga

~ supérieure *orn* appoggiatura discendente

appreciation of music E Musikverständnis

apprendere *v* I; ~ sotto la guida di un maestro: korrepetieren

apprendistato *m* I; ~ per costruttori di strumenti musicali: Musikinstrumentenbauschule

approach *v* E *ton* erreichen

approcher *v* F *ton* erreichen

approfondire *v* I; ~ la parte: sich → einsingen

approvisionnement *m* **du vent** F *org* Winderzeugung

appui *m* F *canto* appoggio; *ottoni* Stütze

~ du souffle *canto* appoggio

~ pour le doigt *ottoni* Fingerstütze

appuyé F betont

appuyer *v* F *canto* stützen

aprender *m* **de memoria** S Auswendiglernen

apresurado S *prescr* affrettato

apresurando S *prescr* affrettando

apretar *v* S *corda, tasto* niederdrücken

aprókották *pl* U Stichnoten

apron (stage) E *teat* Vorbühne

aprovisionamiento *m* **de aire** S *org* Winderzeugung

aproximarse *v* S *ton* erreichen

Apsidenchöre *m pl* D
E *(apse choirs, separate alternating choirs in polychoral compositions)*
F *(chœurs qui se tiennent dans les absides, dans l'exécution à plusieurs chœurs)*
I *(nella polifonia policorale, cori disposti negli absidi)*
S *(coros colocados en los ábsides, en la ejecución a varios coros)*
U *(többkórusos stílusban az apszisban elhelyezett kórusok)*
R *(раздельно поставленные хоры в многохорной духовной композиции на противоположных хорах в церкви)*

apuntador *m* S souffleur

apuntadora *f* S souffleuse

apuntar *v* S souffler

Äqual *n* D *org*
E diapason, principal 8'
F aequal ⟨*terme ancien pour un registre de 8 pieds*⟩
I *(registro di 8 piedi)*
S aequal ⟨*nombre alemán de un registro de 8 pies*⟩
U 8' principál
R эквальː *m*

Äquale *n* D
E equale
F *(composition pour voix égales)*
I eguale *m*
S *(composición para voces iguales)*
U aequale ⟨*egynemü karra* v. *azonos fajtájú hangszerekre írt zenemü*⟩
R *(композиция, написанная для однородных голосов хора или инструментов оркестра)*

Äqualist *m* D *greg*
E equalist
F *(partisan de la thèse selon laquelle toutes les notes du chant grégorien sont égales)*
I equalista *m*
S *(partidario del principio de la duración igual de las notas en el gregoriano)*
U *(azon tézis hive, mely szerint a gregorián éneklésben minden hang egyenlő hosszú)*
R *(сторонник направления, согласно которому все звуки григорианского хорала равны по длительности)*

Aquitanian neume E Punktneume

arabesca *f* I S arabesque

arabesco *m* S arabesque

Arabeske *f* D arabesque

arabesque *f* F
D Arabeske *f*
E "arabesque"
I arabesca *f*
S arabesco *m*, arabesca *f*
U arabeszk
R арабеска *f*

arabeszk U arabesque

Arabian drum E arabische → Trommel
Arabic drum E Darabuka
arandela *f* S; ~ de fieltro *pfte* Filzscheibe
~ de la campana *ottoni* Kranz
Arbeit *f* D; **durchbrochene ~** ⟨*Wiener Klassik*⟩
E *(fragmentation of themes)*
F *(fragmentation thématique)*
I *(frammentazione tematica)*
S *(fragmentación temática)*
U áttört munka
R мотивная/«ломаная» разработка *f*
— **thematische ~**
E thematic work
F travail *m* thématique
I lavoro *m* tematico, elaborazione *f* tematica
S trabajo *m* temático
U tematikus munka
R тематическая работа *f*
Arbeitsbalg *m* D *org*
E feeder
F soufflet *m* principal, soufflets *m pl* d'orgue, pompe *f*
I mantice *m* alimentatore
S fuelle *m* principal
U főfúvó
R основной/рабочий мех *m*
Arbeitsgalerie *f* D *teat*
E fly gallery
F passerelle *f* de service
I passerella *f* di servizio
S pasarela *f* de servicio
U híd
R колосники *m pl*
Arbeitslied *n* D
E work song
F chanson *f* de travail
I canto *m* di lavoro
S canto *m*/canción *f* de trabajo
U munkadal
R трудовая песня *f*
arc *m* F; ~ à bouche: Mundbogen
~ en terre: Erdbogen
~ musical: Mundbogen
~ sonore: Musikbogen
arca *f* S; ~ de eco *org* Fernwerk
arcada *f* S *arco* Bogenführung; Bogenstrich; *archi* Strich; Strichart
~ hacia abajo *vc* Herstrich
~ hacia arriba *archi* Aufstrich; Gegenstrich
arcata *f* I *arco* Bogenführung; Bogenstrich
~ in giù *archi* Abstrich
~ in su *archi* Aufstrich
arch E *corda* Wölbung
arched E; ~ harp: Bogenharfe
~ viall: Klaviergambe
archet *m* F *arco* Bogen
~ courbe/convexe *arco* Rundbogen
~ paume en bas *archi* Obergriff
— à ~ Streich-
— à contre ~ contr'arco
archetto *m* I *arco* Bogen
archi *m pl* I → arco
archilaúd *m* S Erzlaute
archiluth *m* F Erzlaute
arching E; ~ of the soundboard *pfte* Resonanzbodenwölbung
archlute E chitarrone; Erzlaute
arcicetra *f* I Baßcister
arciliuto *m* I Erzlaute
arco *m* I *arco* Bogen
— **archi** *pl*
D Streicher *m pl*
E strings *pl*
F cordes *f pl*
S cuerdas *f pl*, arcos *m pl*
U vonósok *pl*
R струнная группа *f* оркестра, струнные *m pl*
~ a bocca: Mundbogen
~ convesso *arco* Rundbogen
~ in giù *vc* Herstrich
~ in su *vc* Hinstrich
~ musicale/sonoro: Musikbogen
~ terrestre: Erdbogen
— d'~ Streich-
arco *m* S *arco* Bogen
~s *pl* archi; Streichinstrumente
~ abajo *vc* Herstrich
~ curvado *arco* Rundbogen
~ de boca: Mundbogen
~ de suelo: Erdbogen
~ del proscenio *org* Proszenium
~ hacia abajo *archi* Abstrich
~ (hacia) arriba *archi* Aufstrich; Gegenstrich; *vc* Hinstrich
~ musical: Erdbogen; Musikbogen
~ Rossini *archi* Obergriff
~ saltado *arco* Springbogen
~ tomado con la palma hacia abajo *archi* Obergriff
— de ~ Streich-
ardent F con → fuoco
ardido S *prescr* ardito
ardito, arditamente I *prescr*
D ardito, arditamente, keck, kühn
E ardito, arditamente, *"bold(ly)"*
F ardito, arditamente, hardi, audacieux, avec audace
S ardito, arditamente, ardido, atrevido, con atrevimiento, con osadía
U ardito, arditamente, *"merészen"*
R ardito, arditamente, смело, дерзко
área *f* **de audibilidad** S Hörfeld
argument *m* F Opernführer
argumento *m* S Opernführer
aria E aria
— da capo ~ aria da capo
aria *f* I Luft
~ ⟨*opera*⟩
D Arie *f*
E aria
F air *m*, aria *f*
S aria *f*
U ária
R ария *f*

~ ⟨*canzone*⟩ Lied; Liedchen
~ **con prolepsi**
D Devisenarie *f*
E *(a da capo aria where the principal theme is announced by the orchestra)*
F air *m* à devise
S air *m* à devise
U devizaária
R *(оперная ария эпохи барокко, начинавшаяся небольшим мелодическим отрывком по типу эпиграфа или мотто)*
~ **concertante**
D Konzertarie *f*
E concert(ante) aria
F air *m* de concert
S aria *m* concertante/de concierto
U koncertária
R концертная ария *f*
~ **d'opera**
D Opernarie *f*
E operatic aria
F air *m* d'opéra
S aria *f* de ópera
U operaária
R оперная ария *f*
~ **da capo**
D Dacapo-Arie *f*
E da capo aria
F aria *f* da capo
S aria *f* da capo
U da capo ária
R ария *f* да капо
~ **di bravura**
D Bravourarie *f*
E bravura aria
F air *m* de bravoure
S aria *f* de bravura
U bravúrária
R бравурная ария *f*
~ **di coloratura**
D Koloraturarie *f*
E coloratura aria
F air *m* avec/pour coloratura, air *m* à vocalises
S aria *f* de coloratura
U koloratúrária
R колоратурная ария *f*
~ **di spolvero**
D *(effektvolle Arie)*
E *(showy aria, vocal display-piece)*
F *(air à fioritures/à effets)*
S *(aria de efecto, caballo de batalla)*
U *(effektusária)*
R *(эффектная ария)*
~ **metaforica**
D Vergleichsarie *f*
E metaphor/parable aria
F air *m* à métaphores
S *(aria cuyo texto se basa en comparaciones metafóricas)*
U metaforaária
R *(ария, начинающаяся с метафоры)*
~ **parlante**
D Parlando-Arie
E patter song
F air *m* parlando/en style parlé
S aria *f* de estilo parlante
U parlandóária
R *(ария, исполняющаяся говорком, по типу parlando)*
~ pastorale: Kuhreigen
aria *f* S aria
~ de bravura: aria di bravura
~ de coloratura: aria di coloratura
~ de concierto: aria concertante
~ de estilo parlante: aria parlante
~ de ópera: aria d'opera
ária U aria
— da capo ~ aria da capo
Arie *f* D aria
arieta *f* S arietta
Arietta *f* D arietta
arietta *f* I
D Arietta *f*, Ariette *f*
E arietta
F ariette *f*
S arieta *f*
U arietta
R ариетта *f*
Ariette *f* D arietta
ariette *f* F arietta
aritenoides *m* S Gießbeckenknorpel
Arm *m* D *pn*
E check, A: arm
F bras *m*
I braccio *m*, bracciolo *m*
S brazo *m*
U lezena
R боковая стенка *f* клавиатуры
arm E Querjoch; *pn* Arm
~ viol *obs* = viola
armador *m* S *costr*, *pfte* Anschläger
armadura *f* S Tonartvorzeichnung
armatura *f* I Kulissenrahmen; Saitenbezug
~ di corde di risonanza *pfte* Aliquotbesaitung
~ in ghisa *pfte* Vollpanzerplatte
armature *f* F Tonartvorzeichnung
armazón *m* S; ~ del campanario: Glockenstube
~ del fuelle *org* Balgstuhl
~ metálica *pfte* Vollpanzerplatte
Armeemarsch *m* D = Militärmarsch
Armgeige *f* D *obs* = Viola
armonia *f* I Harmonie; Harmonik
~ delle sfere: Sphärenmusik
~ eterea *org* Harmonia aetheria; Echomixtur
~ per quarte/quartale: Quartenharmonik
armonía *f* S Harmonie; Harmonielehre; Harmonik; Zusammenklang
~ etérea *org* Harmonia aetheria
~ de las esferas: Sphärenmusik
~ por cuartas: Quartenharmonik
armonica *f* I; ~ a bicchieri: Glasschalenspiel
~ a bocca: Mundharmonika
~ a cristalli rotanti: Glasharmonika
armónica *f* S; ~ (de boca): Mundharmonika

~ de copas: Glasharfe; Glasharmonika; Glasschalenspiel
armonico I harmonisch
armonico *m* I Oberton
~ inferiore: Unterton
— armonici *pl* soggettivi: Ohr-Obertöne
armónico S harmonisch; klangvoll
armónico *m* S Oberton
~s *pl* artificiales *archi* künstliche → Flageolett-Töne
~s auriculares/auditivos: Ohr-Obertöne
~s *pl* impares: ungerade → Obertöne
~ inferior: Unterton
~s *pl* naturales *archi* natürliche → Flageolett-Töne
~s *pl* pares: gerade → Obertöne
armonio *m* I Harmonium
~ a pressione d'aria: Druckwindharmonium
~ ad aspirazione d'aria: Saugwindharmonium
armonio *m* S Harmonium
~ con fuelle aspirante: Saugwindharmonium
~ con manchas: Druckwindharmonium
~ de aire comprimido: Druckwindharmonium
~ de bomba aspirante: Saugwindharmonium
armonioso I klangvoll
armonioso S harmonisch
armonización *f* S Harmonisierung
armonizar *v* S harmonisieren; *org* intonieren
armonizzare *v* I harmonisieren
armonizzatore *m* I *org* Intonateur
armonizzazione *f* I Harmonisierung
armure *f* **de la clef** F Tonartvorzeichnung
army march E Militärmarsch
árnyalás U Abstufung; Modulation
árnyalni *v* U abstufen
aro *m* S Glockenzapfen; *camp* Zapfen; *corda* Zarge; *org* Faltenbrett
~ de la campana *ottoni* Kranz
~ de suspensión *tamb* Anhängehaken
~ de tensar *perc* Spannreifen
~ del badajo *camp* Öhr
~ del ojo *arco* Augenring
~ del tambor: Trommelreifen
~ del timbal *timp* Oberreifen
~ interior/envuelto/oculto *tamb* Unterreifen
~ tensador *perc* Spannreifen
árok U; zenekari ~ *teat* Orchesterraum
Ärophon *n* D
E aerophone, aerophonic instrument
F aérophone *m*
I aeroforo *m*, aerofono *m*
S aerófono *m*
U aerofon (hangszer)
R аэрофон *m*
arpa *f* I Harfe
~ a clavicembalo: Klavierharfe
~ a cornice: Dreieckharfe; Rahmenharfe
~ a doppio movimento: Doppelpedalharfe
~ a nottolini: Hakenharfe
~ a pedali: Pedalharfe
~ angolare: Winkelharfe
~ arcuata: Bogenharfe
~ chitarra: arpa-guitarra
~ cromatica: chromatische → Harfe
~ di vetro: Glasharfe
~ doppia: Doppelharfe
~ eolia: Äolsharfe
~ liuto: Harfenlaute
~ tiorba: Harfentheorbe
~ triangolare: Dreieckharfe
— cambiare *v* in re maggiore *prescr* wechseln in D-Dur → Harfe
— preparare *v* fa diesis minore *prescr* in fis-Moll vorbereiten → Harfe
arpa *f* S Harfe
~ angular: Winkelharfe
~ con pedal de doble movimiento/acción: Doppelpedalharfe
~ cromática: Hakenharfe; chromatische → Harfe
~ cromática con horquillas: Hakenharfe
~ de arco: Bogenharfe
~ de marco: Dreieckharfe; Rahmenharfe
~ de pedal doble: Doppelpedalharfe
~ de pedal simple: Pedalharfe
~ doble: Doppelharfe
~ eólica/eolia: Äolsharfe
— pasar *v* a re mayor *prescr* wechseln in D-Dur → Harfe
— preparar *v* el fa sostenido menor *prescr* in fis-Moll vorbereiten → Harfe
arpa-cítara *f* S Harfenzither
arpa-clavecín *m* S Klavierharfe
arpa-guitarra *f* S
D Gitarrenharfe *f*, Harfengitarre *f*
E harp guitar
F harpe-guitare *f*
I arpa *f* chitarra
U *(XIX. századi pengetőhangszer)*
R арфа-гитара *f*
arpa-laúd *f* S Harfenlaute
arpaneta *f* S Spitzharfe
arpanetta *f* I Spitzharfe
arpanette *f* F Spitzharfe
arpa-tiorba *f* S Harfentheorbe
arpégé F arpeggiato; *prescr* arpeggiando
arpège *m* F arpeggio
arpéger *v* F *acc* arpeggiare
arpeggiálni *v* U *acc* arpeggiare
arpeggiando, arpeggiato, arpeggio I *prescr*
D arpeggiando, arpeggiato, arpeggio, arpeggiert, arpeggierend, gebrochen
E arpeggiando, arpeggiato, arpeggio, *"spreading the notes of the chord"*, broken
F arpeggiando, arpeggiato, arpeggio, arpégé
S arpeggiando, arpeggiato, arpeggio, arpegiando, arpegiado, arpegio
U arpeggiando, arpeggiato, arpeggio, (az akkordokat) törve
R arpeggiando, arpeggiato, arpeggio, арпеджировано
arpeggiare *v* I *acc*
D arpeggieren, brechen
E to arpeggiate, to spread/break (a chord)
F arpéger, briser

S arpegiar
U törni, arpeggiálni
R арпеджировать

arpeggiate *v* E *acc* arpeggiare
arpeggiated E arpeggiato
~ chord: accord arpégé
arpeggiato I
D arpeggiert
E arpeggiated
F arpégé
S arpegiado
U arpeggio, törve
R арпеджировано, по типу арпеджо
~ *prescr* = arpeggiando
arpeggieren *v* D *acc* arpeggiare
arpeggierend D *prescr* arpeggiando
arpeggiert D arpeggiato; *prescr* arpeggiando
Arpeggio *n* D arpeggio
arpeggio I *prescr* = arpeggiando
arpeggio *m* I
D Arpeggio *n*, Akkordbrechung *f*, gebrochener Akkord *m*
E arpeggio, breaking of chords, broken chord
F arpège *m*
S arpegio *m*
U arpeggio, tört akkord
R арпедж(и)о *n*, разложенный аккорд *m*
arpeggio U arpeggiato; arpeggio; *prescr* arpeggiando
Arpeggione *m* D arpeggione
arpeggione *m* I
D Arpeggione *m*
E arpeggione
F "arpeggione" *m*, guitare-violoncelle *f*
S arpeggione *m*
U arpeggione
R арпедж(и)оне *n*
arpegiado S arpeggiato; *prescr* arpeggiando
arpegiando S *prescr* arpeggiando
arpegiar *v* S *acc* arpeggiare
arpegio S *prescr* arpeggiando
arpegio *m* S arpeggio
arpicordio *m* S arpicordo
Arpicordo *n* D arpicordo
arpicordo *m* I
D Arpicordo *n*
E harpsichord
F "arpicordo" *m*
S arpicordio *m*
U "arpicordo"
R *(клавишный инструмент типа спинета)*
arpilegno *m* I *obs* = xilófono
arpista *m+f* I S Harfenist
arqueada *f* S *arco* Bogenstrich
— dar *v* una ~ *corda* anstreichen
arrancar *v* S *corda* anreißen
arrange *v* E arranger; bearbeiten
~ for instruments: instrumentieren
Arrangement *n* D arrangement
arrangement E arrangement
~ of an orchestra: Orchesteranordnung
arrangement *m* F
D Arrangement *n*, Bearbeitung *f*, Einrichtung *f*, Überarbeitung *f*, Transkription *f*
E arrangement, adaptation
I trascrizione *f*, riduzione *f*
S arreglo *m*, transcripción *f*, reducción *f*, revisión *f*
U feldolgozás, átírás, átirat, hangszerelés
R аранжировка *f*
~ pour piano: Klavierauszug
arranger E Arrangeur; Bearbeiter
arranger *v* F
D arrangieren, einrichten, überarbeiten, bearbeiten
E to arrange, to adapt
I trascrivere, ridurre, adattare
S arreglar, transcribir, adaptar
U feldolgozni, átírni, hangszerelni
R аранжировать
Arrangeur *m* D
E arranger
F adaptateur *m*, transcripteur *m*
I trascrittore *m*, riduttore *m*
S adaptador *m*
U feldolgozó, hangszerelő
R аранжировщик *m*
arrangieren *v* D arranger
arrastre *m* S portamento
arreglar *v* S arranger; bearbeiten; überarbeiten
arreglo *m* S arrangement; Überarbeitung
~ para piano: Klavierauszug
arresto *m* I Stillstand
arrêt *m* F Stillstand
arrêter *v* F abbrechen
arriba S aufwärts
— hacia ~ aufwärts; aufwärtsgehend
arrière-plan *m* F *teat* Bühnenhintergrund
arsi *f* I Arsis
Arsis *f*, **Hebung** *f* D
E arsis
F arsis *f*
I arsi *f*
S arsis *f*
U arszisz, arzis
R арсис *m*
arsis E Arsis
arsis *f* F S Arsis
arszisz U Arsis
art E Kunst
~ dance: Kunsttanz
~ music: Kunstmusik
~ of dancing: Tanzkunst
~ of music: Tonkunst
~ of singing: Gesangskunst
~ song: Kunstlied
art *m* F Kunst
~ chorégraphique: Tanzkunst
~ de la danse: Tanzkunst
~ des sons: Tonkunst
~ du chant: Gesangskunst
~ vocal: Gesangskunst
arte *f* I Kunst

~ dei suoni: Tonkunst
~ del canto: Gesangskunst
~ della danza: Tanzkunst
arte *m* + *f* S Kunst
~ de la composición: Kompositionslehre
~ de la danza: Tanzkunst
~ de los sonidos: Tonkunst
~ del canto: Gesangskunst
~ vocal: Gesangskunst
articolare *v* I absetzen
articolato I *prescr*
D artikuliert, exakt
E (well) articulated
F articulé
S articulado
U (jól) artikulált
R articolato, отчётливо
articolazione *f* I Phrasierung
~ tripla *fl* Tripelzunge
articulación *f* S Lauterzeugung; Phrasierung; *fl, ottoni* Zunge
— doble ~ *arm* doppelter → Tastenfall; *legni* Doppelzunge
— triple ~ *fiati* Flatterzunge; *fl* Tripelzunge
articulado S *prescr* articolato
articular *v* S absetzen; granire le note
articulate *v* E absetzen; granire le note
articulated E *prescr* articulato
articulation *f* F Phrasierung; *fl, ottoni* Zunge
~ double *fiati* Flatterzunge
— double ~ *arm* doppelter → Tastenfall; *legni* Doppelzunge
— triple ~ *fl* Tripelzunge
articulé F *prescr* articolato
articuler *v* F absetzen
artifice *m* F Kunstgriff
~s *pl* Künste
~s *pl* contrapuntiques: kontrapunktische → Künste
artifici *m pl* I → artificio
artificial E künstlich
~ harmonics *pl archi* künstliche → Flageolett-Töne
artificial S künstlich
artificiale I künstlich
artificiel F künstlich
artificieux F künstlich
artificio *m* I Kunstgriff
— artifici *pl* Künste
— artifici *pl* contrappuntistici: kontrapunktische → Künste
artificio *m* S Kunstgriff
~s *pl* Künste
~s *pl* contrapuntísticos: kontrapunktische → Künste
artificioso I S künstlich
artifizio *m* I = artificio
artikulálni *v* U absetzen; granire le note
artikulált U; (jól) ~ *prescr* articolato
artikuliert D *prescr* articolato
ARTISJUS U ⟨*Szerzői Jogvédő Hivatal*⟩
D *(ungarisches Büro zur Wahrung der Urheberrechte)*
E *(Hungarian bureau for copyright protection)*
F *(bureau hongrois pour la protection des droits d'auteur)*
I *(ufficio ungherese per la protezione dei diritti d'autore)*
S *(oficio húngaro por la protección de los derechos de autor)*
R *(венгерское управление по охране авторских прав)*
artist E Künstler
artista *m*+*f* I Künstler
~ del coro: Chorsänger
artista *m*+*f* S Künstler
~ invitado *teat* Gast
artiste *m*+*f* F Künstler
~ en représentation *teat* Gast
artistic E künstlerisch
~ device: Kunstgriff
~ director: régisseur; *teat* Intendant
~ director/adviser: künstlerischer → Leiter
artístico I künstlerisch
artístico S künstlerisch
artistique F künstlerisch
arytenoid cartilage E Gießbeckenknorpel
arzis U Arsis
as *n* D *ton*
E A flat
F la *m* bémol
I la *m* bemolle
S la *m* bemol
U asz
R ля-бемоль *m*
asbestos curtain E *teat* eiserner → Vorhang
ascend *v* E ansteigen
ascendant F ansteigend; aufwärtsgehend
ascendendo I aufwärtsgehend
ascendente I S ansteigend
ascender *v* S ansteigen
ascendere *v* I ansteigen
ascending E ansteigend; aufwärtsgehend
~ turn *orn* Doppelschlag von unten
ascoltare *v* I hören; zuhören
ascoltatore *m* I Hörer; Zuhörer
ascoltatrice *f* I Hörerin; Zuhörerin
ascolto *m* I Hören
ases *n* D *ton*
E A double-flat
F la *m* double bémol
I la *m* doppio bemolle
S la *m* doble bemol
U aszasz
R ля-дубль-бемоль *m*
asiento *m* S *ancia, cl* Bahn
asistente *m* S assistant de régie
aspetto *m* I = pausa
aspiración *f* S Einatmung
aspirador *m* S *org* Fangventil
aspirar *v* S einatmen
aspirated attack E *canto* gehauchter → Einsatz
aspiratore *m* I Schöpfbalg; *org* Fangventil
aspirer *v* F Luft holen
asprezza *f* I Härte

assai I
D sehr
E very
F beaucoup, très
S bastante
U nagyon
R очень
asse *m* I; ~ della meccanica *pfte* Mechanikachsen
~ dello smorzo *pfte* Dämpferachse
assicella *f* **d'intonazione** I *canna* Stimmplatte
assistant *m* **de régie** F
D Regieassistent *m*
E assistant producer/director
I assistente *m* alla regia
S director *m* auxiliar, asistente *m*, subdirector *m*, "assistant *m* de régie"
U segédrendező
R помощник *m* режиссёра
assistant producer/director E assistant de régie
assistente *m* I; ~ alla regia: assistant de régie
assisting pianist E *pfte* am → Flügel
associazione *f* I; ~ corale: Gesang(s)verein
~ corale maschile: Männergesang(s)verein
assolo *m* I = solo
assorbente I schalltötend; schallweich
asta *f* I; ~ della ripetizione *pfte* Schere
~ dello smorzo *pfte* Dämpferdraht
~ di sostegno del coperchio *pfte* Deckelstütze
Ästhetik *f* D
E aesthetics, A: esthetics
F esthétique *f*
I estetica *f*
S estética *f*
U esztétika
R эстетика *f*
ästhetisch D
E aesthetic(al), A: esthetic(al)
F esthétique
I estetico
S estético
U esztétikai
R эстетический
astuccio *m* I étui
ašug R →ашуг
asymmetrical E; ~ phrase-construction/phrase-building: unsymmetrischer → Periodenbau
asz U *ton* as
aszasz U *ton* ases
asztalzongora U Tafelklavier
atabal *m* S Pauke
atabalero *m* S Pauker
ataca (en seguida) S *prescr* attacca (subito)
atacar *v* S einsetzen; anspielen
— hacer *v* ~ Einsatzzeichen geben
atambor *m* S *obs* = tambor
ataque *m* S Anschlag; Einsatz; Tastengefühl; *arpa* Angriff; *corda* Anschlagspunkt; *fiati* Anstoß; *tasto* Spielart
~ brusco *canto* harter → Einsatz
~ con golpe de glotis *canto* harter → Einsatz
~s *pl* con golpe de lengua *fl, ottoni* Zungenstöße
~ lento *str* langsame → Ansprache
~ rápido *str* schnelle → Ansprache
~ suave *canto* weicher → Einsatz
~ susurrado *canto* gehauchter → Einsatz
átcsapni *v* U umschlagen; *org* überschlagen
átdolgozás U Überarbeitung
átdolgozni *v* U bearbeiten; überarbeiten
átdolgozó U Bearbeiter
Atem *m* D
E breath
F souffle *m*, respiration *f*
I fiato *m*, soffio *m*, respiro *m*
S aliento *m*, respiración *f*, fiato *m*
U lélegzet(vétel), légzés
R дыхание *n*
— **tonloser** ~
E unphonated/unvoiced breath
F respiration *f* silencieuse
I respirazione *f* silenziosa
S respiración *f* silenciosa
U zaj nélküli belégzés
R бесшумное дыхание
atematico I athematisch
atemático S athematisch
atematikus U athematisch
Atembehandlung *f* D
E breath control
F contrôle *m* du souffle
I tecnica *f* della respirazione
S control *m* de la respiración
U légzéstechnika
R управление *n* дыханием
Atempause *f* D
E pause for breath, A: breath pause
F suspension *f* de respiration
I respiro *m*
S respiración *f*, suspensión *f* de la respiración
U lélegzetvételi szünet
R люфтпауза *f*
Atemstütze *f* D *canto* appoggio
Atemzeichen *n* D
E breath mark
F signes *m pl*/indications *f pl* de respiration, virgules *f pl*
I segno *m* di respirazione, respiro *m*
S comas *f pl*, indicaciones *f pl* de respiración
U lélegzet(vétel) jele, cezúrajel
R знак *m* для дыхания
átérni *v* U *tasto* greifen
átértelmezés U *acc* Umdeutung
átértelmezhető U umdeutbar
átértelmezhetőség U Umdeutbarkeit
átértelmezni *v* U *acc* umdeuten
átfedni *v* U überschneiden
átfogni *v* U; decimát ~ *tasto* eine Dezime → greifen
átfújni *v* U überblasen
átfúvás U Überblasen
áthangolni *v* U umstimmen
áthangszerelni *v* U uminstrumentieren
átható U durchdringend

áthelyezni *v* U *org* verführen
athematic E athematisch
athématique F athematisch
athematisch D
E athematic
F athématique
I atematico
S atemático
U atematikus, téma nélküli
R без темы
Ätherophon *n D*
E aetherophone
F Théréminovox *m*
I eterofono *m*
S eterófono *m*
U éterhangszer, theremin
R терменвокс *m*
átírás U arrangement
átirat U arrangement; Übertragung
átírható U übertragbar
átírni *v* U arranger; überspielen; übertragen
átjátszani *v* U überspielen
átkomponált U durchkomponiert
átkötés U Bindung
átkötni *v* U binden
átlapolni *v* U überschneiden
átmásolni *v* U überspielen
atmen *v* D
E to breathe
F respirer
I respirare
S respirar
U lélegezni
R дышать
átmenet U Durchgang; Mutation; Übergang
átmenni *v* U mutieren
— c-ről ciszre ~ *prescr, timp* C nach Cis umstimmen → Pauke
átmenőhang U Durchgangston
— hangsúlyos ~ betonter → Durchgangston
— hangsúlytalan ~ unbetonter → Durchgangston
Atmung *f* D
E breathing
F respiration *f*
I respirazione *f*
S respiración *f*
U légzés, lélegzetvétel
R дыхание *n*
átnézés U Revision
átnézni *v* U revidieren
atonal D
E atonal
F atonal
I atonale
S atonal
U atonális
R атональный
atonal F S atonal; nichttonal
atonale I atonal
atonalidad *f* S Atonalität
atonális U atonal
atonalità *f* I Atonalität
atonalitás U Atonalität
Atonalität *f* D
E atonality
F atonalité *f*
I atonalità *f*
S atonalidad *f*
U atonalitás
R атональность *f*
atonalité *f* F Atonalität
atonality E Atonalität
atone F tonlos
atrevido S *prescr* animoso; ardito
atrevimiento *m* S; con ~ *prescr* ardito
atribución *f* S Zuschreibung
— atribuciones *pl* zugeschriebene → Werke
— atribuciones *pl* dudosas/inciertas: zweifelhafte → Werke
— falsas atribuciones *pl* falsch zugeschriebene → Werke
atril *m* S Lesepult; Notenpult; Pult; *teat* Bühnenpult
~ de coro: Lettner
~ portátil *ottoni* Notenhalter
— primer [segundo] ~ Erstes [Zweites] Pult
attacca (subito) I *prescr*
D attacca, sofort, ohne Unterbrechung
E attacca, *"proceed immediately", "without interruption"*
F attacca, aussitôt, sans interruption
S attacca, ataca, ataca en seguida
U attacca, folytatva, megállás/szünet nélkül
R attacca, атака
attaccare *v* I anspielen; einsetzen; *ton* anspielen
attacco *m* I Einsatz; *arpa* Angriff; *fiati* Anstoß
~ al tasto *org* Abstraktendraht
~ aspro/duro *canto* harter Einsatz
— attacchi *pl* delle note con un colpo di lingua *fl, ottoni* Zungenstöße
~ dolce *canto* weicher → Einsatz
~ lento *str* langsame → Ansprache
~ morbido *canto* weicher → Einsatz
~ rapido *str* schnelle → Ansprache
~ sul fiato (alitato) *canto* gehauchter → Einsatz
— avere *v* un transitorio d'~ sensibile *canna* spucken
— dare *v* l'~ Einsatzzeichen geben
attache *f* **de la mèche** F *arco* Kästchen
attached console E *org* angebauter → Spieltisch
attack E *arpa* Angriff; *canto* Einsatz; *fiati* Anstoß
~ with the tongue *fl, ottoni* Zungenstöße
attack *v* E anspielen; *corda, tasto* anschlagen
attaque *f* F Einsatz; *arpa* Angriff; *corda* Anschlagspunkt; *fiati* Anstoß; *tasto* Anschlag; Spielart
~ avec un coup de glotte *canto* harter → Einsatz
~ dure *canto* harter → Einsatz

~ lente *str* langsame → Ansprache
~ murmurée *canto* gehauchter → Einsatz
~ rapide *str* schnelle → Ansprache
~ sur le souffle *canto* gehauchter → Einsatz
attaquer *v* F anspielen; einsetzen; *corda, tasto* anschlagen
atteindre *v* F *ton* erreichen
~ une dixième *tasto* eine Dezime → greifen
attenuate *v* E *ac* abklingen
attenuation E *ac* Dämpfung
áttétel U *org* Transmission
atto *m* I Aufzug
~ dello sfiorare: Abtastung
— opera in due [tre, quattro] atti: Oper in zwei [drei, vier] → Aufzügen
attore *m* I Darsteller; Schauspieler
— essere *v* ~ di cartello *teat* interpréter le → rôle principal
— primo ~ Hauptdarsteller; *teat* premier → rôle masculin
attrape *f* F *pfte* Fanger
attraper *v* F *pfte* fangen
attrezzi *m pl* I *teat* Requisiten
attrezzista *m* I *teat* Requisitenmeister
attributed works *pl* E zugeschriebene → Werke
attribution E Zuschreibung
attribution *f* F Zuschreibung
~ s *pl* zugeschriebene → Werke
~ s *pl* fausses: falsch zugeschriebene → Werke
~ s *pl* incertaines: zweifelhafte → Werke
attribuzione *f* I Zuschreibung
attrice *f* I Darstellerin; Schauspielerin
— prima ~ Hauptdarstellerin; *teat* premier → rôle féminin
átugrani *v* U überspringen
átváltani *v* U mutieren
átváltozás U Wandlung
átvenni *v* U entlehnen
átvétel U Entlehnung
átvezetés U Überleitung
aubade U aube
aube *f* F
D Tagelied *n*
E alba
I alba *f*
S alba *f*, alborada *f*
U aubade, *"hajnali szerenád"*
R *(тип утренней серенады у трубадуров и труверов)*
audace *f* F; avec ~ *prescr* ardito
audace I *prescr*
D audace, beherzt, kühn
E audace, *"audacious"*, *"bold"*
F audace, audacieux
S audace, audaz
U audace, *"merészen"*
R audace, смело
audacieux F *prescr* ardito; audace
audaz S *prescr* audace
au-dessus F aufwärts
— comme ~ *prescr* come sopra
audibilidad *f* S Hörempfindung
audible E hörbar
~ fifths *pl* Hörquinten
audible F S hörbar
audición *f* S Hören; Hörvermögen; Vorsingen; Vorspiel
~ coloreada: Farbenhören
— pasar *v* una ~ vorsingen
— primera ~ première; Uraufführung
audience E Publikum; Zuhörer
audímetro *m* S Geräuschmesser
audio-control engineer E *rad* Tonmeister
audio-frequency E Tonfrequenz
audio-frequenza *f* I Tonfrequenz
audiometer E Geräuschmesser
audiomètre *m* F Geräuschmesser
auditeur *m* F Hörer; Zuhörer
audition E Vorsingen; Vorspiel
— have *v* an ~ vorsingen; vorspielen
audition *f* F Hören; Vorsingen; Vorspiel
~ colorée: Farbenhören
— première ~ Uraufführung
auditionner *v* F; se faire ~ vorsingen; vorspielen
auditory E; ~ canal *or* Gehörgang
~ centre: Hörzentrum
~ defect: Gehörfehler
~ meatus *or* Gehörgang
~ nerve: Hörnerv
~ ossicles *pl or* Gehörknöchelchen
~ sensation area: Hörfeld
auditrice *f* F Hörerin; Zuhörerin
audizione *f* I Vorsingen; Vorspiel
— fare *v* un'~ vorspielen
— fare *v* un'~ di canto: vorsingen
Aufbau *m* D
E structure, construction, anatomy, texture, form
F structure *f*, construction *f*, formation *f*
I struttura *f*, costruzione *f*, formazione *f*
S construcción *f*, estructura *f*, formación *f*
U felépítés, struktúra
R структура *f*, построение *n*
Auffassung *f* D
E interpretation
F interprétation *f*
I interpretazione *f*, lettura *f*
S interpretación *f*
U felfogás
R толкование *n*, трактовка *f*, интерпретация *f*
Auffassungsdissonanz *f* D ⟨*Riemann*⟩
E *"conceptual dissonance"*
F *"dissonance conceptuelle"*
I *"dissonanza concettuale"*
S *"disonancia conceptual/virtual"*
U *"látszatdisszonancia"*
R *(созвучие акустически консонирующее, но в общем контексте воспринимающееся в качестве диссонанса)*
aufführen *v* D
E to perform, to present, to produce
F (re)présenter, exécuter, produire
I rappresentare
S ejecutar, representar

U előadni
R исполнить, поставить

Aufführung *f*, **Darbietung** *f* D
E performance, production, presentation
F représentation *f*, exécution *f*, production *f*
I rappresentazione *f*, esecuzione *f*
S ejecución *f*, representación *f*
U előadás
R исполнение *n*, постановка *f*, представление *n*

Aufführungspraxis *f* D
E performing practice
F pratique *f* de l'exécution
I prassi *f* d'esecuzione
S práctica *f* de la ejecución
U előadási gyakorlat
R практика *f* исполнительства

~e *pl* →AUSTRO-MECHANA; AWA; GEMA

aufgeregt D eccitante; *prescr* commosso

Aufhaltungen *f pl* D ⟨18. *sec*⟩
E suspensions *pl*
F retards *m pl*
I ritardi *m pl*
S retardos *m pl*
U késleltetések *pl*
R *(вид мелизмов)*

Auflage *f* D
E issue, edition
F tirage *m*, édition *f*
I edizione *f*
S tirada *f*, edición *f*
U kiadás
R издание *n*, тираж *m*

Auflagedruck *m* D *gram*
E needle/stylus pressure
F effort *m*/pression *f* du style
I pressione *f* della puntina
S presión *f* de la púa
U tűnyomás
R давление *n* тонарма

auflösen *v* D ⟨*Dissonanz*⟩
E to resolve
F résoudre
I risolvere
S resolver
U feloldani
R разрешить ⟨*диссонанс*⟩

~ ⟨*Vorzeichen*⟩
E to cancel
F annuler
I annullare
S anular
U feloldani
R отменить ⟨*знак альтерации*⟩

~ ⟨*Vorhalt*⟩
E to resolve
F résoudre
I risolvere
S resolver
U feloldani
R разрешить ⟨*задержание*⟩

Auflösung *f* D ⟨*Dissonanz*⟩
E resolution
F résolution *f*
I risoluzione *f*
S resolución *f*
U feloldás
R разрешение *n* ⟨*диссонанса*⟩

~ ⟨*Vorzeichen*⟩
E cancellation
F annulation *f*, suppression *f*
I annullamento *m*, soppressione *f*
S supresión *f* de un accidente
U feloldás
R отказ *m* ⟨*от альтерации*⟩

~ **der Tonalität**
E disintegration of tonality
F désintégration *f* de la tonalité
I disintegrazione *f* della tonalità
S desintegración *f* de la tonalidad
U tonalitás felbomlása
R растворение *n* тональности

Auflösungsakkord *m* D accord de résolution

Auflösungszeichen *n* D
E natural (sign)
F bécarre *m*, naturel *m*
I (doppio) bequadro *m*
S becuadro *m*
U feloldójel
R бекар *m*, знак *m* отказа от альтерации

Aufnahme *f* D *gram*, *magn*
E recording
F enregistrement *m*
I registrazione *f*, incisione *f*
S grabación *f*
U felvétel
R запись *f*, грамзапись *f*

~ **machen** *v gram*, *magn*
E to make a recording, to record
F enregistrer
I effettuare *v* una registrazione
S grabar, hacer/realizar *v* una grabación
U felvételt készíteni/csinálni *v*
R записывать

Aufnahmetonkopf *m* D *magn*
E recording head
F tête *f* d'enregistrement
I testina *f* di registrazione
S botón *m* de registración, cabeza *f* grabadora
U felvevőfej
R магнитная головка *f*

Aufnahmezeit *f* D *gram*, *magn*
E recording time
F durée *f* de l'enregistrement
I tempo *m* di registrazione

S tiempo *m* de grabación, duración *f* de la grabación
U felvételi idő
R продолжительность *f* записи

aufnehmen *v* D ⟨*Mikrophon*⟩
E to pick up, to record
F enregistrer
I registrare
S registrar, grabar
U felvenni
R записывать *v* по трансляции

Aufsatz *m*, **Becher** *m*, **Schallbecher** *m*, **Schallstück** *m* D *canna ancia*
E bell, shank, resonator
F pavillon *m*, résonateur *m*, corps *m* de résonance
I padiglione *m*, risonatore *m*, spoletta *f*
S campana *f*, pabellón *m*
U (hang)tölcsér, kürtő, korpusz
R раструб *m*

Aufsatzbogen *m* D *cor*
E crook
F corps *m* de rechange
I ritorto *m*
S tonillo *m*, tono *m*, cuerpo *m* de recambio
U toldalékcső
R надставка *f*

Aufschlag *m* D *dir*
E up-beat
F levé *m*
I tempo *m* debole, levare *m*
S alzar *m*, levantar *m*, tiempo *m* débil
U felütés
R взмах *m* руки дирижёра

Aufschläger *m* D *costr, pfte*
E fitter-up, A: case-maker
F mécanicien *m*, ajusteur *m*
I ebanista *m*
S ensamblador *m*, ajustador *m*
U zongoraszekrény-készítő
R мастер-механик *m* ⟨*монтировщик*⟩

aufschneiden *v* D *canna anima*
E to cut up
F tailler
I tagliare *v* la bocca (della canna)
S cortar
U felvágni
R делать *v* разрез

Aufschnitt *m* D *canna anima*
E mouth, cut-up
F bouche *f*, entaille *f*
I bocca *f*
S boca *f*, entaille *f*
U (ajak)felvágás, (síp)száj
R ротик *m* трубы

~ *canna ancia* ⟨*der Kehle*⟩
E orifice
F orifice *m*
I orifizio *m*
S orificio *m*
U (ajak)felvágás
R вырез *m*, полость *f*

~ *fl. d.*
E mouth, cut-up, slit
F bouche *f*, lumière *f*, ouverture *f*, biseau *m*, sifflée *f*
I apertura *f*, fessura *f*
S boca *f*, luz *f*
U ajakfelvágás, lábium
R *(деталь мундштучной части)*

aufstellen *v* D ⟨*Thema*⟩
E to state
F exposer
I esporre
S exponer
U bemutatni, exponálni
R излагать

~ *canna*
E to plant
F placer, disposer
I installare, innestare, collocare
S plantar, poner
U felállítani
R размещать *v* (в определённом порядке)

Aufstellung *f* D exposition

Aufstrich *m*, **Anstrich** *m* D *archi*
E upbow
F poussé *m*
I arcata *f* in su
S arcada *f*/arco *m* (hacia) arriba
U vonóhúzás felfelé
R движение *n* смычка вверх

Auftakt *m*, **Anakrusis** *f* D
E up-beat, off-beat, anacrusis
F anacrouse *f*
I anacrusi *f*
S anacrusa *f*
U ütemelőző, auftakt, felütés
R затакт *m*

~ *dir*
E up-beat
F levé *m*, geste *m* préparatoire
I tempo *m* in levare
S alzar *m*, levantar *m*
U felütés, beintés
R ауфтакт *m*

auftakt U Auftakt

auftaktig D
E up-beat, off-beat, anacrustic
F anacroustique
I anacrusico
S anacrúsico
U felütéses, csonka ütemrésszel kezdődő
R затактный

auftreten *v* D ⟨*Thema*⟩
E to appear, to make an entry
F entrer, se présenter
I entrare, presentarsi
S entrar, presentarse
U belépni
R вступать, проводиться

~ *teat*
E to appear on stage
F entrer *v* en scène
I entrare, comparire

S entrar *v* en escena
U színre lépni *v*
R выступать

Auftritt *m* D ⟨*des Spielers*⟩
E entrance, entry
F entrée *f*
I entrata *f*
S entrada *f*
U jelenés
R выступление *n*, выход *m* (на сцену)

aufwärts D
E upwards
F en haut, au-dessus
I in su
S (hacia) arriba
U felfelé
R вверх

aufwärtsgehend D
E ascending, upwards
F ascendant
I ascendendo, salendo, all'insù
S subiendo, hacia arriba
U felfelé menő, emelkedő
R восходящий

Aufwärtssprung *m* D
E upward leap
F saut *m* ascendant
I salto *m* ascendente
S salto *m* ascendente
U ugrás felfelé
R скачок *m* вверх

aufwerfen *v* D *canna ancia* ⟨*Zunge*⟩
E to curve
F courber
I curvare
S abrir, curvar
U felhajtani
R гартовать

Aufwurf *m*; **~ der Zunge** D *canna ancia*
E curve of the tongue
F courbure *f* de l'anche
I curvatura *f* dell'ancia
S curva *f* de la lengüeta
U nyelv felhajtása
R изгиб *m* язычка

aufziehen *v* D ⟨*Trommelfell*⟩
E to mount
F tendre
I montare
S tender
U megfeszíteni, meghúzni, felhúzni
R натягивать

Aufzug *m*, **Akt** *m* D
E act
F acte *m*
I atto *m*
S acto *m*, jornada *f*
U felvonás
R действие *n*, акт *m*
— **Oper** *f* **in zwei [drei, vier] Aufzügen**
E opera in two [three, four] acts
F opéra *m* en deux [trois, quatre] actes
I opera *f* in due [tre, quattro] atti
S ópera *f* en dos [tres, cuatro] actos
U opera két [három, négy] felvonásban
R опера *f* в двух [трёх, четырёх] действиях

Auge *n* D *arco*
E eye
F œil *m*
I occhio *m*
S ojo *m*
U szem
R глазок *m*

Augenmusik *f* D
E eye-music ⟨*music for the eye rather than the ear*⟩
F musique *f* oculaire
I musica *f* visiva
S música *f* para la vista
U *(szemnek való zene)*
R *(нотное изображение, направленное на зрительное восприятие)*

Augenring *m* D *arco*
E ring, eye-ring
F anneau/cercle *m* de l'œil
I anello/cerchio *m* dell'occhio
S aro *m* del ojo
U (szem)gyűrű
R кольцо *n* глазка

augment *v* E vergrößern
augmentáció U Vergrößerung
augmentálni *v* U vergrößern
augmentant F; en ~ *prescr* aumentando
Augmentation *f* D = Vergrößerung
augmentation E Vergrößerung
augmentation *f* F Vergrößerung
augmenté F übermäßig
augmented E übermäßig
~ fifth: übermäßige → Quinte
~ fourth: übermäßige → Quarte
~ interval: übermäßiges → Intervall
~ octave: übermäßige → Oktave
~ orchestra: verstärktes → Orchester
~ second: übermäßige → Sekunde
~ seventh: übermäßige → Septime
~ sixth: übermäßige → Sexte
~ third: übermäßige → Terz
~ triad: accord augmenté
~ unison: übermäßige → Prim
augmenter *v* F anschwellen; steigern; vergrößern
aulo *m* I Aulos
Aulos *m* D
E aulos
F aulos *m*
I aulo *m*
S aulos *m*
U aulosz
R авлос *m*
aulos E Aulos
aulos *m* F S Aulos
aulosz U Aulos
aumentación *f* S Vergrößerung
aumentado S übermäßig
~ al doble: doppelt → übermäßig

— dos veces ~ doppelt → übermäßig
aumentando I *prescr*
D aumentando, lauter werdend
E aumentando, *"increasing"*, *"becoming louder"*
F aumentando, en augmentant
S aumentando
U aumentando, *"erősödve"*
R aumentando, усиливая
aumentar *v* S anschwellen; steigern; vergrößern
aumentare *v* I steigern; vergrößern
aumentato I übermäßig
aumentazione *f* I Vergrößerung
aumento *m* S Steigerung; Vergrößerung
auparavant F; comme ~ come prima
Aura *f* D *obs* = Mundharmonika
aural E; ~ exercise: Gehörübung
~ harmonics *pl* Ohr-Obertöne
~ nerve: Hörnerv
~ perception: Hörempfindung
~ practice: Gehörübung
~ test: Gehörprüfung
~ training: Gehörbildung
auricle E Ohrmuschel
auricule *f* F Ohrmuschel
aurresku *m* S *bl*
D *(baskischer Tanz, auch Bezeichnung für eine Reihe von Tänzen zu Ehren der Frauen)*
E *(Basque dance, also denoting a sequence of dances in honour of women)*
F *(danse traditionnelle basque; un cycle de danses en hommage à la femme)*
I *(danza basca e anche denominazione di un insieme di danze in onore delle donne)*
U *(baszk tánc és táncciklus asszonyok tiszteletére)*
R *(баскский танец, также обозначение ряда танцев в честь женщины)*
ausatmen *v* D
E to exhale, to breathe out
F expirer
I espirare
S espirar, exhalar, echar *v* el aliento
U kilélegezni
R выдыхать
Ausatmung *f* D
E exhalation, breathing-out
F expiration *f*
I espirazione *f*
S espiración *f*, exhalación *f*
U kilégzés
R выдох *m*
ausbleien *v* D *tasto*
E to load, A: to lead
F égaliser *v* avec les plombs
I appesantire *v* con piombo, contrappesare *v* il tasto
S colocar *v* los contrapesos de plomo
U (le)ólmozni
R свинцовать ⟨*клавиатуру*⟩
Ausdruck *m* D
E expression
F expression *f*
I espressione *f*
S expresión *f*
U kifejezés
R выражение *n*, выразительность *f*
ausdrücken *v* D
E to express
F exprimer
I esprimere
S expresar
U kifejezni
R выражать
Ausdrucksmittel *n* D
E expressive device, means of expression
F moyen *m* expressif/d'expression
I mezzo *m* espressivo/d'espressione
S medio *m* expresivo/de expresión
U kifejezési eszköz
R средство *n* выразительности
ausdrucksvoll D *prescr* espressivo
ausführen *v* D
E to perform, to execute
F exécuter, représenter
I eseguire, rappresentare
S ejecutar, representar
U előadni, eljátszani
R исполнять
~ *org*
E to convey
F canaliser, conduire, transmettre
I incanalare, convogliare
S conducir, canalizar, transmitir
U elvezetni
R направлять, изготовлять
Ausführender *m*, **Ausführende** *f* D
E performer, executant
F exécutant *m*, exécutante *f*
I esecutore *m*, esecutrice *f*
S ejecutante *m* + *f*
U előadó(művész)
R исполнитель *m*, исполнительница *f*
Ausführung *f* D
E performance, execution
F exécution *f*, représentation *f*
I esecuzione *f*, rappresentazione *f*
S ejecución *f*, representación *f*
U előadás, tolmácsolás
R исполнение *n*
Ausgabe *f* D
E edition
F édition *f*
I edizione *f*
S edición *f*
U kiadás
R издание *n*
— **endgültige** ~
E definitive edition
F édition *f* définitive
I edizione *f* definitiva
S edición *f* definitiva
U végleges kiadás
R окончательное издание *n*

— **historische ~**
E historical edition
F édition *f* historique
I edizione *f* storica
S edición *f* histórica
U történeti kiadás
R издание *n*, соответствующее оригиналу рукописи
— **kritische ~**
E critical edition
F édition *f* critique
I edizione *f* critica
S edición *f* crítica
U kritikai kiadás
R издание *n* с комментариями, расшифровкой и т. п.
— **praktische ~**
E practical edition
F édition *f* pratique
I edizione *f* pratica
S edición *f* de estudio
U gyakorlati kiadás
R учебное издание *n*
— **transponierte ~**
E transposition, transposed edition
F transposition *f*
I edizione *f* trasportata
S edición *f* transportada
U transzponált kiadás
R издание *n* в транспорте
— **wissenschaftliche ~**
E scholarly edition
F édition *f* scientifique
I edizione *f* scientifica
S edición *f* científica
U tudományos kiadás
R научное издание *n*

Ausgangsreihe *f* D *dod*
E initial row/series
F série *f* originale
I serie *f* originale
S serie *f* original
U alapsor
R основной/исходный ряд *m*

Ausgangsthema *n* D
E opening theme
F thème *m* principal
I tema *m* iniziale/fondamentale
S tema *m* fundamental/principal
U alaptéma
R начальная тема *f*

Ausgangston *m* D
E initial/original tone/note
F ton *m* initial
I suono *m*/nota *f* originale
S tono *m*/nota *f* inicial
U kezdőhang, kiindulóhang
R начальный звук *m*

Ausgangstonart *f* D = Anfangstonart

ausgelassen D *prescr* impetuoso

Ausgleichsbalg *m*, **Kanalreiter** *m*, **Regulierbalg** *m*, **Stoßfänger** *m* D *org*
E anti-concussion bellows *pl*
F réservoir *m* anti-secousse
I mantice *m* stabilizzatore
S fuelle *m* de compensación
U kiegyenlítőfúvó
R регулировочный мех *m*

Ausgleichsventil *n* D *org*
E anti-concussion valve
F soupape *f* de compensation
I valvola *f* anti-scatto
S válvula *f* de compensación
U kiegyenlítőszelep
R клапан-регулятор *m*

~ *ottoni*
E compensation piston
F piston *m* de compensation
I pistone *m* di compensazione
S válvula *f* de compensación
U kiegyenlítőszelep
R компенсационный вентиль *m*

Ausgleichsvorgänge *m pl* D *ac*
E transient phenomena *pl*
F phénomènes *m pl* transitoires
I fenomeni *m pl* dei transienti
S fenómenos *m pl* transitorios
U kiegyenlítődés
R *(совокупность акустических процессов возникновения и прекращения колебаний)*

aushalten *v* D *ton*
E to sustain
F prolonger, soutenir
I mantenere, sostenere
S sostener, mantener
U kitartani
R выдерживать

Aushaltungszeichen *n* D *obs* = Fermate

Ausklang *m* D = Schluß

ausklingen lassen D *prescr*, *perc* = klingen lassen

Auslaßöffnung *f* D *org*
E exhaust hole
F soupape *f* de décharge
I apertura *f* di scarico
S orificio *m* de escape
U kieresztőnyílás
R отверстие *n* (в виндладе) для стока избыточного воздуха

Auslaßventil *n*, **Sicherheitsventil** *n* D *org*
E safety/exhaust valve
F soupape *f* de décharge
I valvola *f* di sicurezza/scarico
S válvula *f* de seguridad/escape
U kieresztőszelep, biztosítószelep
R предохранительный клапан *m*

Auslöser *m* D *org*
E cancel piston
F échappement *m*
I annullatore *m*
S escape *m*
U kiváltó
R ауслёзер *m*

~ *pfte*
E escapement lever, set-off lever, hopper

F échappement *m*
I scappamento *m*
S escape *m*
U kioldó
R отключающее устройство *n* (шпилера)

Auslöserpuppe *f* D *pfte*
E escapement button, set-off button, let-off dowel, A: regulating button
F bouton *m* d'échappement/(de réglage) de l'échappement
I bottone *m* di legno guarnito per scappamento, bottoncino *m*
S botón *m* regulador del escape
U szabályozóhenger, szabályozócsavar
R ауслезерная пупка *f*, ауслёзер *m*

Auslöserpuppenleiste *f* D *pfte*
E escapement/let-off rail, A: regulating rail
F barre *f* (de réglage) de l'échappement
I sbarra *f* viti dello scappamento
S riel *m* del escape
U kiváltást szabályozó léc
R ауслезерный лейстик *m*

Auslöserpuppenschraube *f* D *pfte*
E regulating screw
F vis *f* de réglage, vis *f* du bouton d'échappement
I vite *f* ad occhiello per scappamento
S tornillo *m* del botón regulador del escape
U hengercsavar, szabályozógomb-csavar
R ауслезерный винт *m*

ausschlagen *v* D *dir*
E to beat (out the) time
F battre/frapper *v* la mesure
I battere *v* a vuoto
S marcar *v* el compás
U kiütni
R отбивать *v* ритм

Ausschnitt *m*, **Auszug** *m* D
E excerpt
F extrait *m*
I estratto *m*
S extracto *m*
U részlet
R отрывок *m*, фрагмент *m*

ausschreiben *v* D *orn*
E to write out in full
F écrire *v* en toutes notes
I scrivere *v* per intero
S desarrollar, escribir *v* enteramente los adornos
U kiírni
R выписывать

ausschwingen *v* D *corda*
E to die out/away
F cesser *v* de vibrer, mourir
I disperdere, sfumare
S morir, desvanecerse
U kirezegni, kicsengeni
R прекращать *v* колебаться, постепенно затухать *v*

Ausschwingungsvorgang *m* D
E decay (of speech/tone)
F affaiblissement *m* progressif des vibrations
I progressivo indebolimento *m* delle vibrazioni
S debilitamiento *m* progresivo de las vibraciones
U kirezgés(i folyamat)
R процесс *m* затухания колебаний

Ausschwingzeit *f* D
E decay time
F temps *m* d'affaiblissement progressif (des vibrations)
I tempo *m* del progressivo indebolimento delle vibrazioni
S tiempo *m* de debilitamiento progresivo (de las vibraciones)
U lecsengési idő
R время *n* затухания (колебаний)

Außenstimme *f* D
E outer part
F partie *f* extrême
I parte *f* estrema
S voz/parte *f* extrema
U szélső szólam
R крайние голоса *m pl*

außermusikalisch D
E extra-musical
F extra-musical
I extra-musicale
S extramusical
U zenén kívüli
R внемузыкальный

aussetzen *v* D *bc*
E to realize, to realise
F réaliser
I realizzare
S realizar
U kidolgozni
R выписывать

Aussetzung *f* D *bc*
E realization, realisation
F réalisation *f*
I realizzazione *f*
S realización *f*
U kidolgozás, realizálás
R выписывание *n*

aussitôt F fra → poco; subito; tosto; *prescr* attacca

Ausstattungsstück *n* D *teat*
E revue
F revue *f* à grand spectacle
I rivista *f*
S revista *f*
U revü
R ревю *n*, пышная постановка *f*

Aussteuerungsanzeige *f* D *magn*
E recording level indicator, level meter
F indicateur *m* de niveau
I indicatore *m* del livello di registrazione
S indicador *m* del nivel
U kivezérlésmérő
R индикатор *m* уровня записи

Aussteuerungsregler *m* D *magn*
E recording level control
F réglage *m* de niveau
I comando *m* del livello di registrazione
S control *m* del nivel
U kivezérlésszabályozó
R регулятор *m* уровня записи
ausstreifen *v* D *lt* = durchstreichen
Ausstrompneumatik *f* D *org*
E exhaust-pneumatic action
F transmission *f* pneumatique tubulaire
I pneumatica *f* a scarico
S sistema *m* de neumática expelente
U kieresztőpneumatika
R система *f* стока воздуха
austerzen *v* D
E to accompany in thirds
F accompagner *v* en tierces, doubler *v* à la tierce
I accompagnare *v* per terze/a intervalli di terza
S acompañar *v* en terceras
U (ki)tercelni, terckísérettel ellátni *v*
R сопровождать *v* терциями
AUSTRO-MECHANA D *⟨Gesellschaft zur Verwaltung und Auswertung Mechanisch-Musikalischer Urheberrechte G. m. b. H. Wien⟩*
E *(Austrian Performing Right Society for Music)*
F *(Société des auteurs, composieurs et éditeurs de musique en Autriche)*
I *(Società austriaca degli Autori ed Editori di musica)*
S *(Sociedad austríaca de Autores, Compositores y Editores de música)*
U *(osztrák zenei szerzői jogvédő egyesület)*
R *(общество прав на музыкальное исполнение в Австрии)*
Auswahl *f* D
E selection, choice
F choix *m*, sélection *f*, anthologie *f*
I scelta *f*, raccolta *f*, selezione *f*
S selección *f*, antología *f*
U válogatás, szemelvények *pl*
R сборник *m* избранных произведений, избранные произведения *n pl*
auswählen *v* D
E to select
F choisir, sélectionner
I scegliere, selezionare
S seleccionar, escoger
U kiválasztani, válogatni
R составлять, подбирать (из литературы)
Ausweichung *f* D *⟨Modulation⟩*
E temporary modulation
F modulation *f* passagère
I modulazione *f* passeggera/transitoria
S modulación *f* pasajera/transitoria
U kitérés
R отклонение *n*
auswendig D
E by heart, from memory
F par cœur, de mémoire
I a memoria
S de memoria/coro
U kívülről, emlékezetből
R на память, наизусть
Auswendiglernen *n* D
E learning by heart, memorizing
F mémorisation *f*
I imparare *m* a memoria
S memorización *f*, aprender *m* de memoria
U megtanulás kívülről, memorizálás
R заучивание *n* наизусть
Auswendigspielen *n* D
E playing by heart/from memory
F mémorisation *f*
I suonare *m* a memoria
S memorización *f*, tocar *m* de memoria
U játék kívülről/emlékezetből
R игра *f* наизусть
Auszierung *f* D = Verzierung
auszischen *v* D
E to hiss off
F siffler
I fischiare
S silbar
U lepisszegni, kifütyülni
R ошикать, освистать
Auszug *m* D = Ausschnitt
∼ *obs, trbne* = Zug
autentico I authentisch
auténtico S authentisch
autentikus U authentisch
auteur *m* F Textverfasser
∼ du texte: Textdichter
authentic E authentisch
∼ cadence: authentische → Kadenz
authentique F authentisch
authentisch D
E authentic
F authentique
I autentico
S auténtico
U autentikus
R автентический
author E Textverfasser
∼ of the words/lyrics: Textdichter
auto *m* S
D *(Bezeichung für szenische Darstellungen, meist geistlichen Inhalts)*
E *(morality, mystery play)*
F *(représentation scénique, généralement religieuse)*
I *(rappresentazione scenica, solitamente di contenuto religioso)*
U *(vallásos tartalmú színpadi előadás)*
R *(обозначение представлений духовного содержания)*
∼ sacramental: Moralität
autoarpa *f* I Akkordzither
auto-arpa *f* S Akkordzither
autochanger E automatischer → Schallplattenwechsler
autófono *m* S Idiophon
autoharp E Akkordzither

automatic E; ~ action *org* automatische Spieleinrichtung
~ record changer: automatischer → Schallplattenwechsler
~ tape splice *magn* automatische → Klebepresse
~ track change-over *magn* automatischer → Spurumschalter
autophone E Idiophon
autophonic instrument E Idiophon
autor *m* S; ~ de la letra: Textdichter
~ del texto: Texter; Textverfasser
autore *m* **del testo** I Textverfasser
Autorenrechte D → AKM; AUSTRO-MECHANA; AWA; GEMA
auxiliary E; ~ fingering *legni* Hilfsgriff
~ note: Nebennote
~ note/tone: Wechselton
avanscena *f* I *teat* Vorderbühne
avant-scène *f* F *teat* Vorbühne
avec F con
avvertire *v* I; si avverte un suono: ein Ton (er)klingt → klingen; erklingen
avvicinare *v* I *ton* erreichen
avviso *m* **teatrale** I Spielplan
AWA D ⟨*Anstalt zur Wahrung der Aufführungsrechte auf dem Gebiet der Musik, DDR*⟩
E *(bureau for copyright protection for music, GDR)*
F *(bureau pour la protection des droits d'auteur de musique, RDA)*
I *(ufficio per la protezione dei diritti d'autore di musica, RDT)*
S *(oficio por la protección de los derechos de autor de música, RDA)*
U *(a zenei szerzői jogvédő hivatal az NDK-ban)*
R *(организация по охране авторских прав в области музыки в ГДР)*
axe *m* F; ~s *pl pfte* Mechanikachsen
~ de l'étouffoir *pfte* Dämpferachse
~ de la fourche supportant le levier de la répétition *pfte* Scherenkapselachse
~ du grand levier *pfte* Hebegliedachse
~ du marteau *pfte* Hammerachse
~ du ressort de la répétition *pfte* Scherenfederachse
ayre E ⟨17. *sec*⟩
D *(Lied für mehrere oder für eine Stimme mit Instrumentalbegleitung)*
F *(composition strophique pour plusieurs voix ou pour une voix avec accompagnement instrumental)*
I *(canzone a più voci, o a una voce con accompagnamento strumentale)*
S *(canción para varias voces o para una voz con acompañamiento instrumental)*
U *(egy vagy több hangra és hangszerkíséretre írott dal)*
R *(песенный вокальный жанр для одного или нескольких голосов с инструментальным сопровождением)*
azione *f* I; ~ secondaria *teat* Nebenhandlung
— doppia ~ *org* Doppelwirkung
azonnal U subito; tosto

B

B *n* D ⟨♭⟩
E flat
F bémol *m*
I bemolle *m*
S bemol *m*
U bé
R бемоль *m*
b *n* D *ton*
E B flat
F si *m* bémol
I si *m* bemolle
S si *m* bemol
U b
R си-бемоль *m*
B E *ton* h
~ double-flat *ton* heses
~ double-sharp *ton* hisis
~ flat *ton* b
~ flat major: B-Dur
~ flat minor: b-Moll
~ major: H-Dur
~ minor: h-Moll
~ natural *ton* h
~ sharp *ton* his
baby grand E pianoforte a mezza coda; pianoforte a un quarto di coda
baccalaureus U; a zenetudományok ~a: bachelor of music
baccelliere *m* **in musica** I bachelor of music
bacchanalian song E Trinklied
bacchetta *f* I Taktstock; *arco* Stange; *perc* Schlegel
~ a doppio uso *perc* combination drumstick
~ con l'estremità di gomma *perc* Gummischlegel
~ con l'estremità di gomma dura *perc* Hartgummischlegel
~ con l'estremità ricoperta di pelle dura *perc* Hartlederschlegel
~ con l'estremità ricoperta di spugna *perc* Schwammschlegel
~ con testa ricoperta di fibra *perc* Rohrstäbchen mit Kopf aus Kapok
~ d'acciaio *perc* Stahlschlegel
— bacchette *pl* da percuotere: claves
— bacchette *pl* da tamburo: Trommelschlegel
~ del pedale *pfte* Pedalstange
~ del pedale tonale *pfte* Tonhaltungsstange
~ di canna/bambù *perc* Rohrschlegel
~ di cotone *perc* Baumwollschlegel
~ di cuoio *perc* Lederschlegel
~ di feltro *perc* Filzschlegel
~ di feltro duro *perc* Schlegel mit hartem Filz
~ di ferro *perc* Metallschlegel
~ di lana *perc* Wollschlegel
~ di legno *perc* Holzschlegel
~ di metallo *perc* Metallschlegel
~ di pelle greggia *perc* Naturlederschlegel
~ di velluto *perc* Plüschschlegel
~ dura *perc* dicker → Schlegel
~ imbottita *perc* wattierter → Schlegel
~ leggiera *perc* leichter → Schlegel
~ metallica: Metallraspel
~ normale *perc* gewöhnlicher → Schlegel
~ per cimbalom: cimbalomütő
~ per piatti *perc* Beckenschlegel
— bacchette *pl* per timpani: Paukenschlegel
~ per xilofono: Xylophonschlegel
~ per vibrafono: Vibraphonschlegel
~ pesante *perc* schwerer → Schlegel
— con due bacchette *prescr*, *perc* mit zwei → Schlegeln
— suonare *v*.seguendo la ~ *fam*, *dir* nach dem → Stock spielen
bacchinelli *m pl* I *obs* = piatto
bachelor of music E
D "*Baccalaureus der Musik*" ⟨*englischer akademischer Grad*⟩
F licencié *m* en musique ⟨*grade universitaire anglais*⟩
I baccelliere *m* in musica ⟨*grado accademico inglese*⟩
S licenciado *m* en música ⟨*grado académico inglés*⟩
U a zenetudományok baccalaureusa ⟨*angol egyetemi fokozat*⟩
R «бакалавр *m* музыки» ⟨*академическое звание в Англии*⟩
back E *corda* Boden
~ in two parts *corda* geteilter → Boden

back-bore E *ottoni* Stengelbohrung
back-check E *pfte* Fanger
~ block *pfte* Fangerbäckchen
~ felt *pfte* Fangerfilz
~ leather *pfte* Fangerleder
~ wire *pfte* Fangerdraht
backcloth E *teat* Bühnenleinwand; Prospekt
back-drop E *teat* Bühnenleinwand; Bühnenhintergrund; Prospekt
backfall E *org* tirant de registre; große → Wippe
~ frame *org* Wippenscheide
Background *m* D background
background E ⟨*jazz*⟩
D Background *m*
F "background" *m*
I sottofondo *m*, base *f*, "background" *m*
S *(acompañamiento de fondo para los solistas)*
U background
R ритмо-гармонический фон *m*
~ *teat* Bühnenhintergrund
~ music: Hintergrundmusik
~ noise: Geräuschkulisse
— in the ~ *teat* im → Hintergrund
back-plate E *arco* Zwickelblech
back-rail felt E *pfte* Rahmenpolster
backstage E *teat* Bühnenhintergrund; hinter der → Bühne
back-stop E *pfte* Gegenfanger
backstring length E *pfte* Saitenanhang
back-top E *pfte* Hinterdeckel
badajo *m* S Glockenhammer; *camp* Klöppel
badana *f* S *perc* Schlagfell
Badeorchester *n* D *obs* = Kurorchester
badinant F; en ~ *prescr* scherzando
baffle E Dämpfer
baffle *m* F S Dämpfer
baffo *m* I *canna* Bart
~ a scatola *canna* Kastenbart
~ con freno *canna* Intonierrolle
~ di legno *canna* Streichbart
~ laterale con freno armonico/a lastra *canna* Seitenbart mit Rollbart
~ portafreno *canna* Vorderbart
~ rotondo *canna* Seitenbart
bagatela *f* S bagatelle
bagatell U bagatelle
bagatella *f* I bagatelle
Bagatelle *f* D bagatelle
bagatelle *f* F
D Bagatelle *f*
E bagatelle
I bagatella *f*
S bagatela *f*
U bagatell
R багатель *f*
bagpipe E Dudelsack
bagpiper E Dudelsackpfeifer
baguette *f* F Taktstock; *arco* Stange; *perc* Schlegel
~ à usage double: combination drumstick
~ (avec extrémité) en caoutchouc *perc* Gummischlegel
~ (avec extrémité) en feutre *perc* Filzschlegel
~ avec tête recouverte de fibre *perc* Rohrstäbchen mit Kopf aus Kapok
~ combinée: combination drumstick
~ d'éponge *perc* Schwammschlegel
~ de bois *perc* Holzschlegel
~ de caoutchouc dur *perc* Hartgummischlegel
~ de coton *perc* Baumwollschlegel
~ de cuir *perc* Lederschlegel
~ de cuir dur *perc* Hartlederschlegel
~ de cymbales *perc* Beckenschlegel
~ de laine *perc* Wollschlegel
~s *pl* de percussion entrechoquées: claves
~ de tambour: Trommelschlegel
~ de timbales: Paukenschlegel
~ de triangle *perc* Triangelschlegel
~ de vibraphone: Vibraphonschlegel
~ de xylophone: Xylophonschlegel
~ double *perc* doppelter → Schlegel
~ en acier *perc* Stahlschlegel
~ en bois *perc* Holzschlegel
~ en cuir naturel/non tanné *perc* Naturlederschlegel
~ en fer *perc* Metallschlegel
~ en feutre dur *perc* Schlegel mit hartem Filz
~ en jonc *perc* Rohrschlegel
~ en peluche *perc* Plüschschlegel
~ légère *perc* leichter → Schlegel
~ lourde *perc* schwerer → Schlegel
~ métallique *perc* Metallschlegel
~ ordinaire *perc* gewöhnlicher → Schlegel
~ rembourrée de ouate/coton *perc* wattierter → Schlegel
~ servant à frapper le triangle: Stäbchen
~ usuelle *perc* gewöhnlicher → Schlegel
— avec deux ~s *prescr*, *perc* mit zwei → Schlegeln
— grosse ~ *perc* dicker → Schlegel
— suivre *v* la ~ *fam*, *dir* nach dem → Stock spielen
Bahn *f* D *ancia*
E table, lay
F table *f*
I tavola *f*, paletta *f*
S asiento *m*, tabla *f*
U nyelv ⟨*a nád kifaragott része*⟩
R пасть *f*, перо *n*
~, Schubplatte *f arco*
E underslide
F coulisse *f*
I "coulisse" *f*
S corredera *f*
U sín
R металлическая подкладка *f* для колодочки
~ *cl*
E table
F table *f*
I tavola *f*, piano *m*
S asiento *m*, tabla *f*
U nyelv
R канал *m*
bailable S ballabile; tänzerisch

bailable *m* S *bl* ballabile
bailador *m* S
D Flamenco-Tänzer *m*
E flamenco dancer
F danseur *m* de flamenco
I danzante *m* di flamenco
U flamencótáncos
R *(танцор, исполняющий фламенко)*
bailar *v* S tanzen
~ con: mittanzen
bailar *m* **en puntas** S Spitzentanz
bailarín *m* S Tänzer
~ solista: ballerino
— primer ~ solista: primo → ballerino
bailarina *f* S Ballettmädchen; Tänzerin
~ solista: ballerina
— primera ~ solista: prima → ballerina
baile *m* S ballet; Tanz; *bl* ballabile
~ de salón/sociedad: Gesellschaftstanz
bailete *m* S ballet
baisser *v* F erniedrigen; *corda* abbassare; *corda, tasto* niederdrücken
~ l'accord: herabstimmen
báj U Anmut
baja *f* S *bl* basse → danse
bajada *f* S Abstieg
~ por efecto de un bemol *ton* Erniedrigung
bajan R → баян
bajar *v* S absteigen; erniedrigen; zu tief → singen; *corda* abbassare; *corda, tasto* niederdrücken
~ de do sostenido a do natural *prescr, timp* Cis nach C zurückstimmen → Pauke
~ la afinación: herabstimmen
~ la tecla *tasto* greifen
bajo S tief; zu → tief
bajo *m* S Baß; Bassist; Tiefe; *fis* Grundbaß; *lt* Großbrummer
~ abaritonado: Baß-Bariton
~ acústico: Harmoniumbaß; *org* akustischer → Baß
~ cifrado: bezifferter → Baß
~ cómico: basso buffo
~ continuo: basso continuo
~ de Alberti: bassi Albertini
~ de cítara de mango: Baßcister
~ de cítola: Baßcister
~ de flauta *org* Flötbaß
~ de flauta de pico: Baßblockflöte
~ de gamba *org* Gambenbaß
~ de Murky: murky bass
~ de tuba: Baßtuba; Harmoniebaß
~ estrófico: Strophenbaß
~ fundamental: basse fondamentale
~ imperial: Kaiserbaß
~ mayor *org* Majorbaß; Untersatz
~ obstinado: basso ostinato
~ profundo *obs, canto* basse-contre
bajón *m* S
D *(alte Form des Fagotts, das bis vor kurzem noch in der Kirche benutzt wurde)*
E *(early type of bassoon, used until recently in church)*
F bajón *m* ⟨*ancienne forme du basson utilisée il y a encore peu de temps dans les églises*⟩
I *(antica forma di fagotto usata fino a poco tempo fa in chiesa)*
U *(a fagott régi formája, melyet még nemrég is használtak egyházi zenében)*
R *(старинная форма фагота, до недавнего времени ещё применявшаяся в церкви)*
~ ⟨*kortholt*⟩ Kortholt
balada *f* S ballade
~ popular: népballada
balai *m* **de jazz** F Jazzbesen
balalaica *f* I S балалайка
Balalaika *f* D балалайка
balalaika E балалайка
balalaïka *f* F балалайка
balalaika *f* S балалайка
balalajka U балалайка
balançant F; en ~ cullando
balance E; ~ hammer head *pfte* Gegenfanger
~ rail *pfte* Waagebalken
~ rail bearing *pfte* Filzscheibe
~ rail pin *pfte* Waagebalkenstift
~ rail stud *pfte* Stellschraube für Klaviaturrahmen
~ weight *trbne* Balancer
balance *f* **pneumatique** F *org* Windwaage
Balancer *m* D *trbne*
E balance weight
F balancier *m*, contrepoids *m*
I contrappeso *m*
S contrapeso *m*
U ellensúly, balansz
R грузило *n*
balancier E *pfte* Schere
~ centerpin *pfte* Scherenkapselachse
~ covering *pfte* Scherenleder
~ hook *pfte* Repetierschenkelsperrhaken
~ regulating button *pfte* Repetierschenkelpuppe
balancier *m* F *org* große → Wippe; *pfte* Hebeglied; Waagebalken; *trbne* Balancer
~ pneumatique *org* Windmesser
balancín *m* S *pfte* Hebeglied; Waagebalken; *tasto* Anhängestift
balansz U *trbne* Balancer
balanza *f* **neumática** S *org* Windwaage
balcon *m* F *teat* Rang
— deuxième ~ *teat* zweiter → Rang
— premier ~ *teat* erster → Rang
balcón *m* S *teat* Rang
balconata *f* I *teat* Rang
balcony E *teat* Galerie; Rang
bald D fra → poco; quanto prima; tosto
balerina U ballerina
balett U ballet
balettmester U maître de ballet
balettmesternő U maîtresse de ballet
balettopera U opéra-ballet
balettszvit U suite de ballet
balett-táncosnő U Ballettmädchen

Balg *m* D *org*
E bellows *pl*
F soufflet *m*
I mantice *m*
S fuelle *m*
U fújtató(mű)
R мех *m*

Balgklavis *f*, **Hebel** *m* D *org*
E lever, bellows handle
F levier *m* de soufflet
I leva *f*
S palanca *f*
U emelő
R гебель *m*

Balgplatte *f* D *org*
E bellows board
F table/plaque *f* du soufflet
I piatto *m* del mantice
S tapa *f* del fuelle
U fúvólap
R стенка *f* меха

Balgschwanz *m* D *org*
E lug
F levier *m* du soufflet
I leva *f* del mantice
S palanca *f* del fuelle
U fújtatófarok
R штанга *f* на мехах

Balgstuhl *m* D *org*
E supports *pl* for bellows
F charpente *f*, bâti *m*, châssis *m* des soufflets
I impianto *m* del mantice
S armazón *m* del fuelle
U (fúvó)állvány
R опорная стойка *f* мехов

Balgverschluß *m* D *fis*
E bellows strap
F courroie *f* du soufflet
I cinghia *f* del soffietto, serra-mantice *m*
S correa *f* del fuelle
U légszekrényzár
R запор/стержень *m*, запирающий мехи

Balken *m*, **Balkenverbindung** *f* D = Notenbalken

balkézváltó U *fis* Baßregister

ballabile I
D tänzerisch
E dance-like
F apte à être dansé, dansant
S bailable
U eltáncolható, táncra alkalmas
R танцевальный

ballabile *m* I *bl*
D Tanzstück *n*, Tanzeinlage *f*
E dance movement/number
F "ballabile" *m*
S bailable *m*, baile *m*, ballet *m*
U tánc(darab), táncbetét
R баллябиль *m*, баллабиле *n*, танцевальная пьеса *f*

ballad E ballade
~ **opera** ⟨18. *sec*⟩
D *(Oper mit gesprochenen Dialogen, unter Verwendung von Volksweisen, Musik und Handlung oftmals satirisch und parodierend)*
F *(forme dramatique anglaise avec alternance de dialogues parlés et de parties chantées utilisant des airs populaires, et des thèmes souvent satiriques)*
I *(opera inglese di carattere satirico e caricaturale, con dialoghi parlati e utilizzante melodie popolari)*
S *(ópera inglesa con diálogos hablados y partes cantadas sobre melodías conocidas, a menudo satírica)*
U *(angol drámai forma, beszélt dialógusok és énekelt részek váltakozó használatával, népdalok felhasználásával; zene és tartalom gyakran szatirikus és parodizáló)*
R балладная опера *f* ⟨*опера с разговорным диалогом на злободневные темы; текст и музыка часто сатирические и пародийные*⟩

ballada U ballade

balladaénekes U Balladensänger

Ballade *f* D ballade

ballade *f* F
D Ballade *f*
E ballad(e)
I ballata *f*
S balada *f*
U ballada
R баллада *f*
~ populaire: népballada

Balladensänger *m* D
E ballad-singer
F chanteur *m* de ballades
I cantore *m* di ballate
S cantor *m* de baladas
U balladaénekes
R певец-сказитель *m*

ballad-singer E Balladensänger; Straßensänger

ballare *v* I tanzen
~ insieme: mittanzen

ballata *f* I ballade
~ popolare: népballada

ballerina *f* I
D Solotänzerin *f*
E solo dancer
F danseuse *f*, étoile *f*, ballerine *f*
S bailarina *f* solista, étoile *f*
U szólótáncosnő, balerina
R солистка *f* балета, балерина *f*
~ ⟨*danzatrice*⟩ Tänzerin
~ di clachette: Steptänzerin
~ di corpo di ballo *bl* figurante
~ di fila: Ballettmädchen
~ di step-dance/tip-tap: Steptänzerin
— **prima** ~
D erste Solotänzerin *f*
E prima ballerina, principal dancer
F première danseuse *f*
S primera bailarina *f* solista
U első szólótáncosnő, prímabalerina
R первая солистка *f* балета, прима-балерина *f*

ballerine *f* F ballerina; Ballettmädchen; Tänzerin
ballerino *m* I
D Solotänzer *m*
E solo dancer
F danseur *m*, étoile *f*
S bailarín *m* solista
U szólótáncos
R солист *m* балета
~ ⟨*danzatore*⟩ Tänzer
~ di corpo ballo *bl* figurant
~ di clachette/step-dance/tip-tap: Steptänzer
— **primo** ~
D erster Solotänzer *m*
E premier danseur, principal male dancer
F premier danseur *m*
S primer bailarín *m* solista
U első (szóló)táncos
R первый солист *m* балета
ballet E ballet
~ dancer: Ballettmädchen; *bl* figurant
~ master: maître de ballet
~ mistress: maîtresse de ballet
~ suite: suite de ballet
ballet *m* F
D Ballett *n*
E ballet
I balletto *m*, ballo *m*
S ballet *m*, baile(te) *m*
U balett, táncjáték
R балет *m*
ballet *m* S ballet; *bl* ballabile
Ballett *n* D ballet
Ballettmädchen *n* D
E ballet dancer
F ballerine *f*, danseuse *f*
I ballerina *f* di fila
S bailarina *f*
U (balett-)táncosnő
R балерина *f*
Ballettmeister *m* D maître de ballet
Ballettmeisterin *f* D maîtresse de ballet
balletto *m* I ballet
Ballett-Oper *f* D opéra-ballet
Ballettsuite *f* D suite de ballet
ballo *m* I ballet; Tanz
~ della seggiola: Stuhlpolonaise
ballonchio *m* I *bl*
D *(italienischer Tanz)*
E *(Italian dance)*
F ballonchio *m*
S ballonchio *m*
U *(olasz tánc)*
R *(итальянский танец)*
ballroom E Tanzsaal
~ dance: Gesellschaftstanz
ball-shaped valve E *org* Kugelventil
bálterem U Tanzsaal
balzato I *prescr, corda*
D *(Art pizzicato)*
E *(form of pizzicato)*
F balzato
S balzato
U balzato
R *(род пиццикато)*
bamboo E; ~ brasilene: Bambusschüttelrohr
~ flute: Bambusflöte
~ scraper: Bambusraspel; reco-reco
~ shaker: Bambusschüttelrohr
bambou *m* **brésilien** F Bambusschüttelrohr
bambú *m* **brasileño** S Bambusschüttelrohr
Bambusflöte *f* D
E bamboo flute
F flûte *f* de bambou
I flauto *m* di bambù
S flauta *f* de bambú
U bambuszfuvola
R бамбуковая флейта *f*
Bambusraspel *f* D
E bamboo scraper
F reco-reco *m*, rapeur *m* en bambou
I reco-reco *m*
S reco-reco *m*, raspador *m* de bambú
U bambuszguiro
R реко-реко *n*
Bambusschüttelrohr *n* D
E bamboo brasilene/shaker
F bambou *m* brésilien, batteur *m* de bambou brésilien
I tubo *m* sonoro di bambù
S bambú *m* brasileño, shaker *m* de bambú
U bambusztubó
R бамбуковая/бразильская погремушка *f*
bambuszfuvola U Bambusflöte
bambuszguiro U Bambusraspel
bambusztubó U Bambusschüttelrohr
bánatosan U *prescr* addolorato
banc *m* **d'orgue** F Orgelbank
banco *m* **de fundidor** S *canna* Gießbank
bancone *m* I *pfte* Damm
band E *mil* Musikzug; *obs* bande
~ piece: Harmoniestück
~ room *teat* Orchesterzimmer
Banda *f* D *obs* bande
banda *f* I Blasorchester; *mil* Musikzug; *obs* bande
~ a una traccia/pista *magn* Einspurband
~ militare: Militärkapelle
banda *f* S Blasorchester; *mil* Musikzug; *obs* bande
~ de cuatro pistas *magn* Vierspurband
~ de doble pista *magn* Doppelspurband
~ de larga duración: Langspieltonband
~ de paso universal: Normaltonband
~ de pista normal *magn* Vollspurtonband
~ de refuerzo *magn* Vorspannband
~ de una pista *magn* Einspurband; Vollspurtonband
~ magnetofónica: Tonband
~ militar: Militärkapelle
banda U *obs* bande
— magyar ~ = parasztbanda
Bandaufnahme *f* D
E tape recording
F enregistrement *m* sur bande
I incisione *f* su nastro

S grabación *f* sobre cinta
U hang(szalag)felvétel, magnetofonfelvétel
R запись *f* на плёнку

Bändchen *n* D *pfte*
E bridle tape/strap
F lanière *f*
I bretella *f*, tirantino *m*, nastrino *m*
S tirilla *f*
U (visszarántó)szalag
R бентик *m*

Bändchendraht *m* D *pfte*
E bridle/tape wire
F lanière *f* métallique, queue *f* de cochon
I ferro *m* della bretella, gancio *m* del nastrino
S tirilla *f* metálica
U szalagtartó, visszarántószalag-drót
R проволока/пряжка *f* для бентика

bande *f* F *obs*
D Orchester *n*, Kapelle *f*, Banda *f*
E band
I banda *f*
S banda *f*, orquesta *f*
U zenekar, banda
R оркестр *m*, капелла *f*, ансамбль *m*

~ ⟨*magnétique*⟩ Tonband
~ à double piste *magn* Doppelspurband
~ à piste normale *magn* Vollspurtonband
~ à quatre pistes *magn* Vierspurband
~ à une piste *magn* Einspurband; Vollspurtonband
~ de longue durée: Langspieltonband
~ de renfort *magn* Vorspannband
~ normale/standard: Normaltonband
— enregistrer *v* sur ~ auf → Tonband nehmen

bandfrei D = bundfrei

bandista *m* I Militärmusiker
— bandiste *pl mil* Spielleute

bandman E = bandsman

bandmaster E *mil* Musikmeister

Bandmusik *f* D music for tape

Bandola *f* D bandola

bandola *f* S
D Bandola *f*
E bandola
F bandola *f*
I bandola *f*
U bandola
R бандола *f*

Bandoneon *n*, **Bandonion** *n* D
E bandonion, bandoneon
F bandonéon *m*
I bandonion *m*, bandoneon *m*
S bandoneón *m*
U bandoneon
R бандонеон *m*, бандонион *m*

bandoneon E U Bandoneon
bandonéon *m* F Bandoneon
bandoneon *m* I Bandoneon
bandoneón *m* S Bandoneon
Bandonion *n* D = Bandoneon
bandonion E Bandoneon
bandonion *m* I Bandoneon

bandoura E бандура
bandoura *f* F бандура
bandoura-player E бандурист
bandouriste *m* F бандурист
band(s)man E Militärmusiker
— band(s)men's epaulette *fam* Schwalbennester
bandstand E Musikpavillon
Bandura *f* D бандура
bandura *f* I S бандура
bandura U бандура
bandurajátékos U бандурист
Bandura-Spieler *m* D бандурист
bandurist R →бандурист
bangio *m* I Banjo
~ mandolino: Mandolinbanjo
~ tenore: Tenorbanjo
bangio-ukulele *m* I Banjo-Ukulele

Banjo *n* D
E banjo
F banjo *m*
I banjo *m*, bangio *m*
S banjo *m*
U bendzsó
R банджо *n*

banjo E Banjo
banjo *m* F Banjo
~ ténor: Tenorbanjo
banjo *m* I = bangio
banjo *m* S Banjo
~ tenor: Tenorbanjo
banjo-mandolina *m* S Mandolinbanjo
banjo-mandolin(e) E Mandolinbanjo
banjo-mandoline *m* F Mandolinbanjo

Banjo-Ukulele *f* D
E banjo-ukulele
F banjo-ukulélé *m*
I bangio-ukulele *m*
S banjo-ukulele *m*
U bendzsó-ukulele
R банджо-укулеля *n*

banjo-ukulele E Banjo-Ukulele
banjo-ukulélé *m* F Banjo-Ukulele
banjo-ukulele *m* S Banjo-Ukulele

Bank *f* D *org*
E groove/off-note block
F pièce *f* gravée
I panca *f*
S *(conjunto de tubos que no dependen del fuelle principal)*
U pad
R дополнительная стойка *f* ⟨*для труб, не поместившихся на основной виндладе*⟩

Bänkelsänger *m* D
E itinerant ballad singer, wandering minstrel
F chanteur *m* ambulant/de rue/de foire
I cantambanco *m*, cantore *m* ambulante
S cantor *m* ambulante
U utcai énekes, vándorénekes
R бродячий сказитель *m* баллад

banqueta *f* S Klavierstuhl
~ del órgano: Orgelbank

banquette *f* F Klavierstuhl
baptême *m* **d'une cloche** F Glockenweihe
baqueta *f* S *perc* Schlegel; Trommelschlegel
~ con cabeza recubierta de fibra *perc* Rohrstäbchen mit Kopf aus Kapok
~ corriente *perc* gewöhnlicher → Schlegel
~ de acero *perc* Stahlschlegel
~ de algodón *perc* Baumwollschlegel
~ de algodón en rama *perc* wattierter → Schlegel
~ de caña *perc* Rohrschlegel
~ de caucho *perc* Gummischlegel
~ de cuero *perc* Lederschlegel
~ de cuero crudo *perc* Naturlederschlegel
~ de cuero duro *perc* Hartlederschlegel
~ de dos cabezas *perc* zweiköpfiger → Schlegel
~ de esponja *perc* Schwammschlegel
~ de felpa *perc* Plüschschlegel
~ de fieltro *perc* Filzschlegel
~ de fieltro duro *perc* Schlegel mit hartem Filz
~ de goma *perc* Gummischlegel
~ de goma dura *perc* Hartgummischlegel
~ de lana *perc* Wollschlegel
~ de los platillos *perc* Beckenschlegel
~ de madera *perc* Holzschlegel
~ de metal *perc* Metallschlegel
~ de roten *perc* Rohrschlegel
~ de timbal: Paukenschlegel
~ de triángulo *perc* Triangelschlegel
~ de xilofón: Xylophonschlegel
~ del vibráfono: Vibraphonschlegel
~ doble *perc* doppelter → Schlegel
~ gruesa *perc* dicker → Schlegel
~ ligera/liviana *perc* leichter → Schlegel
~ pesada *perc* schwerer → Schlegel
~ rellena de guata *perc* wattierter → Schlegel
~ usual *perc* gewöhnlicher → Schlegel
— doble ~ Doppelschlegel
Bar *m*, **Barform** *f* D
E *(medieval German verse form)*
F *(forme strophique allemande médiévale)*
I *(forma strofica medievale tedesca)*
S *(forma estrófica alemana medieval)*
U Bar-forma
R *(средневековая немецкая форма со структурой AAB)*
bar E Takt; *lt* Innensteg; *org* Kanzellenschied; *pfte* Spreize
~ number: Taktzahl
~ rest: Taktpause
bar *v* E Taktstriche ziehen
barázda U *gram* Rille
— üres ~ *gram* leere → Rille
barázdaszélesség U *gram* Rillenbreite
barba *f* I *canna* Bart; Seitenbart
~ transversale *canna anima* Querbart
barba *f* S *canna* Bart
~ lateral *canna* Seitenbart
barbada *f* S *vl* Kinnhalter
barber-shop singing E
D *(mehrstimmiges Singen von Volksliedern oder Schlagern mit improvisierter, sentimentaler Harmonik)*
F *(exécution de chants populaires en improvisant un accompagnement vocal simple et sentimental)*
I *(modo di cantare a più voci melodie popolari o canzonette con armonie improvvisate, di carattere sentimentale)*
S *(ejecución de canciones populares o folklóricas, improvisando un acompañamiento vocal simple y sentimentaloide)*
U *(népdalok vagy slágerek több szólamú éneklése, rögtönzött, szentimentális harmóniákkal)*
R *(многоголосное импровизированное пение народных песен и шлягеров с параллельным ведением голосов)*
barcarola *f* I, S barcaruola
Barcarole *f* D barcaruola
barcarole E barcaruola
barcarolle *f* F barcaruola
barcar(u)ola *f* I
D Barcarole *f*, Gondellied *n*
E barcarole, gondola song
F barcarolle *f*, chant *m* de barcarolle
S barcarola *f*, canción *f* de gondolero
U barkarola
R баркарола *f*
bard E Barde
bárd U Barde
Barde *m* D
E bard
F barde *m*
I bardo *m*
S bardo *m*
U bárd
R бард *m*
barde *m* F Barde
bardo *m* I Barde
~ scandinavo: Skalde
bardo *m* S Barde
~ escandinavo: Skalde
Barform *f* D = Bar
Bar-forma U Bar
baril *m* F *cl* Birne; *fl. d.* Wulst
barillet *m* F = baril
barilotto *m* I *cl* Birne; *fl. d.* Wulst
Bariolage *f* D *archi* bariolage
bariolage *m* F *archi*
D Bariolage *f*
E bariolage
I *(termine francese che indica un procedimento della tecnica violinistica)*
S bariolage *m*
U bariolázs
R бариолаж *m*
bariolázs U *archi* bariolage
Bariton *m* D
E baritone
F baryton *m*, bariton *m*
I baritono *m*
S baritono *m*
U bariton
R баритон *m*
bariton *m* F Bariton

bariton U Bariton
baritone E Bariton; Tenorhorn; *fiati* Baryton; *ottoni* kleiner → Baß
~ clef: Baritonschlüssel
~ oboe: Bariton-Oboe; Bassettoboe
~ saxophone: saxophone baryton
baritoneggiare *v* I
D *(wie ein Baritɔn singen, mit Baritonfärbung singen)*
E *(to sing like a baritone)*
F *(chanter comme un bariton)*
S *(cantar como un barítono)*
U *(baritonszerüen énekelni)*
R *(петь как баритон)*
baritonkulcs U Baritonschlüssel
baritono *m* I Bariton
barítono *m* S Bariton; *archi* Baryton; *ottoni* kleiner → Baß
~ imperial: Kaiserbaryton
baritonoboa U Bariton-Oboe
Bariton-Oboe *f* D
E baritone oboe
F hautbois *m* baryton
I oboe *m* baritono
S óboe *m* barítono
U baritonoboa
R баритоновый гобой *m*, геккельфон *m*
Baritonsaxophon *n* D saxophone baryton
Baritonschlüssel *m* D
E baritone clef
F clef *f* de fa troisième ligne
I chiave *f* di baritono
S clave *f* de barítono/de fa en tercera línea
U baritonkulcs
R баритоновый ключ *m*
baritonszaxkürt U Euphonium
baritonszaxofon U saxophone baryton
barkarola U barcaruola
Barker-emeltyű U *org* Barker-Hebel
Barker-Hebel *m* D *org*
E Barker lever
F machine *f* Barker, levier *m* pneumatique/de Barker
I leva *f* pneumatica/di Barker
S palanca *f* de Barker
U Barker-emeltyű
R пневматический рычаг *m* Баркера
Barker lever E *org* Barker-Hebel
bar-line E Taktstrich
— draw *v* ~s: Taktstriche ziehen
barniz *m* **de los violines** S Geigenlack
barocco *m* I baroque
Barock *n*+*m* D baroque
barokk U baroque
baroque *m* F
D Barock *n*+*m*
E baroque
I barocco *m*
S barroco *m*
U barokk
R барокко *n*
Baroxyton *n* D
E baroxytone
F baroxyton *m*
I baroxyton *m*
S baroxyton *m*
U baroxyton
R барокситон *m*
baroxyton *m* F I S Baroxyton
baroxyton U Baroxyton
baroxytone E Baroxyton
barra *f* I *lt* Innensteg
~ centrale della meccanica *pfte* Mechanikbalken
~ di riposo dei martelli *pfte* Hammerleiste
barra *f* S Notenbalken; *corda* Baßbalken; *lt* Innensteg; *pfte* Damm; Spreize
~ armónica *archi* Stimmbalken
~ central transmisora del mecanismo *pfte* Mechanikbalken
~ de compás: Taktstrich
~ de descanso del martillo *pfte* Hammerleiste
~ de la efe *vl* Querstrich
~ de paro del apagador guarnecida de fieltro *pfte* Dämpferpralleiste
~ de refuerzo *pfte* Raste; *vl* Brustfutter
~ de separación de los canales/de las ranuras *org* Kanzellenschied
~ del apagador/de la sordina *pfte* Abhebestange
~ frontal del teclado que lleva la cerradura *pfte* Schloßleiste
~ metálica: Metallblock
~ transversal: Querjoch
— colocar *v* la ~ *corda* barrer
— colocar *v* las ~s de compás: Taktstriche ziehen
— doble ~ Doppelstrich
— unido por medio de la ~ mit einem → Querbalken verbunden
barrage *m* F *org* Kanzellenschied; *pfte* Damm; Raste
barre *f* F *archi* Stimmbalken; *corda* Baßbalken; capotasto; *lt* Innensteg; *pfte* Spreize
~ centrale de la mécanique *pfte* Mechanikbalken
~ d'arrêt de l'étouffoir *pfte* Schutzleiste
~ d'arrêt de l'étouffoir avec garniture de feutre *pfte* Dämpferpralleiste
~ d'arrêt des touches *pfte* Klaviaturpralleiste
~ de l'étouffoir *pfte* Dämpferlade
~ de mesure: Taktstrich
~ (de réglage) de l'échappement *pfte* Auslöserpuppenleiste
~ de renfort *pfte* Raste
~ de repos des marteaux *pfte* Hammerleiste
~ de repos du marteau *pfte* Hammerklotz
~ des étouffoirs *pfte* Abhebestange
~ externe du plateau *pfte* Stuhlrahmenleiste
~ frontale du clavier portant la serrure *pfte* Schloßleiste
~ transversale: Notenbalken
— double ~ Doppelstrich
— relié avec une ~ transversale: mit einem → Querbalken verbunden

— tracer/mettre *v* les ~s de mesure: Taktstriche ziehen
barrel E Stiftwalze; *cl* Birne
~ drum: Röhrentrommel
barrel-organ E Drehklavier; Drehorgel
— grind *v* a ~ *fam* orgeln
barrer *v* F *corda*
D Baßbalken einsetzen *v*
E to fit the bass-bar
I collocare *v* la catena (nel violino)
S colocar *v* la barra
U gerendát behelyezni *v*
R вставлять *v* пружину
barretta *f* **di chiusura** I *pfte* Schloßleiste
barrette *f* F *ottoni* Quersteg
barrilete *m* S *cl* Birne; *fl. d.* Wulst
barroco *m* S baroque
barsch D *prescr* brusco
Bart *m* D *canna*
E ear
F oreille *f*
I baffo *m*, barba *f*, orecchia *f*
S oreja *f*, barba *f*
U szakáll
R бородка *f*
Baryton *m* D *archi*
E baryton(e)
F basse-taille *f*, baryton *m*
I viola *f* di bordone/fagotto
S barítono *m*
U baryton
R баритон *m*
~ *fiati*
E euphonium, tenor tuba, A: baritone
F euphonium *m*
I eufonio *m*, flicorno *m* basso
S euphonium *m*
U tenorkürt, eufónium
R баритон *m*
baryton E *archi* Baryton
baryton *m* F Bariton; *archi* Baryton
~ impérial: Kaiserbaryton
baryton U *archi* Baryton; *ottoni* kleiner → Baß
baryton-basse *m* F Baß-Bariton
barytone E *archi* Baryton
bas F tief
— trop ~ zu → tief
bas-dessus *m* F *obs, canto*
D *(mittlere Frauenstimme, Mezzosopran oder Alt)*
E alto, contralto
I *(voce femminile mediana: mezzosoprano o contralto)*
S mezzo *m*
U *(középfekvésü női hang, mezzoszoprán vagy alt)*
R *(низкий женский голос, меццо-сопрано или контральто)*
base *f* F S Klavierrast
base *f* I background
~ della testa *arco* Form
basic E; ~ series/set *dod* Grundgestalt
~ triad: accord parfait de trois sons
basilar membrane E *or* Basilarorgan
Basilarorgán *n* D *or*
E basilar membrane
F membrane *f* basilaire
I membrana *f* basilare
S membrana *f* basilar
U membrana basilaris
R membrana basilaris, базилярная мембрана *f*
basket rattle E Korbrassel
bas-oktavist R → бас-октавист
Baß *m* D
E bass
F basse *f*
I basso *m*
S bajo *m*
U basszus
R бас *m*
~ *org*
E bass
F basse *f*
I basso *m*
S bajo *m*
U basszus
R бас *m*
— **akustischer** ~ *org*
E acoustic bass
F basse *f* acoustique
I basso *m* acustico
S bajo *m* acústico
U akusztikus basszus
R *(педальный регистр, создающий иллюзию звучания регистра 32' не будучи равным ему реально [квинтбас 10 2/3])*
— Albertische Bässe *pl* bassi Albertini
— **bezifferter** ~
E figured bass
F basse *f* chiffrée
I basso *m* cifrato
S bajo *m* cifrado
U számozott basszus
R цифрованный бас *m*
— **großer** ~ *ottoni*
E (bass) tuba
F tuba *m* basse
I tuba *f* bassa
S tuba *f* baja
U basszustuba
R туба-бас *f*
— **kleiner** ~ *ottoni*
E euphonium, A: baritone
F euphonion *m*, euphonium *m*, saxhorn tuba *m*
I eufonio *m*
S barítono *m*, euphonium *m*
U baryton, eufónium
R баритон *m*
— mit dem ~ *prescr* col basso
bass E Baß; contrabbasso; Harmoniebaß; Tiefe; *lt* Großbrummer
~ baritone: Baß-Bariton
~ cittern: Baßcister
~ clarinet: clarinette basse

~ clef: Baßschlüssel
~ cornett: Baßzink
~ coupler *fis* Baßregister; *org* Baßkoppel
~ course: Bomhart; *lt* Baßchor
~ drum: Baßtrommel; große → Trommel; tamburo basso
~ drum pedal *tamb* Fußmaschine
~ flugelhorn; Baßflügelhorn
~ flute: Altflöte; *org* Flötbaß
~ horn: Baßhorn
~ instrument: Baßinstrument
~ joint *fag* Mittelrohr
~ loudspeaker: Tieftonlautsprecher
~ note *fis* Grundbaß
~ pinning-table *pfte* Baßanhängestock
~ player: contrabbassista
~ recorder: Baßblockflöte
~ register *fis* Baßregister
~ shawm: Baßpommer
~ singer: Bassist
~ strings *pl pfte* Baßbezug
~ trombone: Baßposaune
~ trumpet: Baßtrompete
~ tuba: Baßtuba; Harmoniebaß; *ottoni* großer → Baß
~ wind chest *org* Baßlade
~ xylophone: Baßxylophon

Baßanhängestock *m* D *pfte*
E bass pinning-table
F sommier *m* d'accroche des (cordes) graves
I piastra *f* delle punte per le corde gravi
S *(extremo de la lira opuesto al clavijero, correspondiente a las cuerdas graves)*
U basszushúrstég
R рамные басовые штифты *m pl*, пластина *f* для прикрепления басовых струн

Baßbalken *m* D *corda*
E bass-bar
F barre *f*
I catena *f*
S cadena *f*, barra *f*
U gerenda
R пружина *f*, басбалкен *m*

~ einsetzen *v corda* barrer

bass-bar E *corda* Baßbalken

— fit *v* the ~ *corda* barrer

Baß-Bariton *m* D
E bass baritone
F baryton-basse *m*
I basso-baritono *m*
S bajo *m* abaritonado
U basszbariton
R баритональный бас *m*

Baßbezug *m* D *pfte*
E bass strings *pl*
F cordes *f pl* graves
I corde *f pl* dei bassi
S cuerdas *f pl* graves
U basszusfonat
R набор *m* басовых струн

Baßblockflöte *f* D
E bass recorder
F flûte *f* à bec basse
I flauto *m* dolce basso/a becco basso
S bajo *m* de flauta de pico, flauta *f* de pico baja
U basszusfurulya, basszusblockflőte
R басовая блокфлейта *f*

Baß-Buffo *m* D basso buffo

Baßchor *m* D *lt*
E bass course, diapason
F bourdon *m*
I bordone *m*, corda *f* grave a suono fisso al di fuori del manico
S bordones *m pl*, cuerdas *f pl* simpáticas
U basszus húrok *pl*
R басовые струны *f pl*

Baßcister *f* D
E bass cittern
F cistre *m* basse
I arcicetra *f*, ceterone *m*
S bajo *m* de cítara de mango, bajo *m* de cítola
U basszuscisztola, basszusszisztra
R басовая цистра *f*

Bässe *m pl* D → Baß

basse *f* F Baß; Bassist; Tiefe; *fis* Grundbaß; *lt* Großbrummer

~ à pistons: Euphonium
~ acoustique: Harmoniumbaß; *org* akustischer → Baß
~ bouffe: basso buffo
~ chanteur: Bassist
~ chiffrée: bezifferter → Baß
~ continue: basso continuo
~ contrainte: basso ostinato
~ d'Alberti: bassi Albertini
~ d'harmonie: Harmoniebaß
~ de cornet à bouquin: Baßzink
~ de Flandres: Bumbaß
~ de gambe *org* Gambenbaß
~ de musette: dudabasszus

~ **de musette** *org*
D Musettenbaß *m*
E basse de musette, drone bass
I basso *m* di cornamusa
S bordón/roncón *m* de gaita
U musette-basszus
R бас-мюзетт *m*

~ de principal *org* Prinzipalbaß
~ en si bémol: Euphonium

~ **fondamentale**
D Grundbaß *m*, Fundamentalbaß *m*
E fundamental bass
I basso *m* fondamentale
S bajo *m* fundamental
U fundamentális basszus, alapbasszus
R *(последовательность основных [воображаемых] тонов гармонии ⟨Рамо⟩)*

~ impériale: Kaiserbaß
~ Murky: murky bass
~ obstinée: basso ostinato
~ ouverte *org* Offenbaß
~ strophique: Strophenbaß

— avec la ~ *prescr* col basso

basse-contre *m* F Bassist

~ *obs, canto*
D *(sehr tiefe Baßstimme)*
E basso profundo, deep bass
I basso *m* profondo
S bajo *m* profundo
U basso profondo, mély basszus
R глубокий бас *m*, бас *m* профундо
basse danse E U *bl* basse → danse
basset E; ~ horn: Bassetthorn
~ oboe: Bassettoboe
basse-taille *f* F *archi* Baryton
bassethorn U *org* Bassetthorn
Bassetthorn *n*, **Bassettklarinette** *f* D
E basset horn, "corno di bassetto"
F cor *m* de basset
I corno *m* di bassetto
S corno *m* di bassetto
U basszetkürt
R бассетгорн *m*
~, Baßhorn *n org*
E basset horn, "corno di bassetto"
F cor *m* de basset(te)
I corno *m* di bassetto
S corno *m* di bassetto
U bassz(et)kürt, "corno di bassetto", bassethorn
R корно ди бассетто *n*, бассетгорн *m*
Bassettoboe *f* D
E baritone/basset oboe
F hautbois *m* baryton
I basso *m* di musetta
S óboe *m* barítono, heckelphon *m*
U basszetoboa
R *(разновидность гобоя низкого регистра)*
Baßflügelhorn *n* D
E bass flugelhorn
F bugle *m* basse
I flicorno *m* basso
S fiscorno *m* bajo
U basszusszaxkürt, basszusszárnykürt
R *(разновидность флюгельгорна низкой тесситуры)*
Baßgeige *f* D *pop* = Violoncello; Kontrabaß
Baßhorn *n* D
E bass horn
F bass-horn *m*, cor *m* grave
I corno *m* basso
S trompa *f* grave
U basszuskürt
R басгорн *m*
~ *org* = Bassetthorn
bass-horn *m* F Baßhorn
bassi *m pl* I → basso
bassin *m* F *ottoni* Kessel
Baßinstrument *n* D
E bass instrument
F instrument *m* de tessiture grave
I strumento *m* basso, strumento *m* di tessitura grave
S instrumento *m* grave
U basszushangszer
R басовый инструмент *m*

Bassist *m* D
E bass singer
F basse *f* (chanteur), basse-contre *m*
I basso *m*
S bajo *m*
U basszista
R бас *m* ⟨*певец*⟩
Baßklarinette *f* D clarinette basse
Baßkoppel *f* D *org*
E bass coupler
F accouplement *m* au grave
I subottava *f*, quarta mano *f*
S octava *f* grave
U basszuskopula
R педальная копула *f*
Baßlade *f* D *org*
E bass wind chest
F sommier *m* de pédale
I somiere *m* della basseria
S fuelle *m* de los bajos
U pedálláda
R бас-лада *f*, педальная виндлада *f*
Basso *m* D; ~ continuo: basso continuo
~ ostinato: basso ostinato
basso I tief
basso *m* I Baß; Bassist; Tiefe; *fis* Grundbaß; *lt* Großbrummer
~ acustico: Harmoniumbaß; *org* akustischer → Baß
~ ad occhiali: Brillenbaß
— **bassi** *pl* **Albertini**
D Albertische Bässe, Alberti-Bässe *m pl*
E Alberti basses *pl*
F basse *f* d'Alberti
S bajo *m* de Alberti
U Alberti-basszusok *pl*
R альбертиевы басы *m pl*
~ aperto *org* Offenbaß
~ buffo
D Baß-Buffo *m*
E buffo bass
F basse *f* bouffe
S bajo *m* cómico
U buffobasszus, "basso buffo"
R бас-буфф(о) *m*
~ cifrato: bezifferter → Baß
~ continuo
D Basso *m* continuo, Generalbaß *m*
E basso continuo, thorough-bass
F basse *f* continue
S bajo *m* continuo
U basso continuo, generálbasszus, kontinuó basszus
R басso континуо *m*, генерал-бас *m*
~ continuo numerato: Generalbaßbezifferung
~ d'ottava *org* Offenbaß
~ di cornamusa *org* basse de musette
~ di Fiandra: Bumbaß
~ di gamba *org* Gambenbaß
~ di Murky: murky bass
~ di musetta: Bassettoboe; dudabasszus
~ fondamentale: basse fondamentale
~ imperiale: Kaiserbaß

~ **ostinato**
D Basso *m* ostinato
E basso ostinato
F basso *m* ostinato, basse *f* obstinée/contrainte
S basso *m* ostinato, bajo *m* obstinado
U ostinato/osztinátó (basszus)
R basso ostinato, остинатный бас *m*
~ profondo *obs, canto* basse-contre
~ strofico: Strophenbaß
— **col** ~ *prescr*
D col basso, mit dem Baß
E col basso, *"with the bass"*
F col basso, avec la basse
S col basso, *"con el bajo"*
U col basso, a basszussal
R col basso, с басом
basso-baritono *m* I Baß-Bariton
basson *m* F fagottista; fagotto •
~ d'amour: fagotto d'amore
~ quinte: fagottino
basson d'amour E U fagotto d'amore
bassoniste *m* F fagottista
bassoon E fagotto
~ fiddle: Fagottgeige
~ player: fagottista
bassoonist E fagottista
Baßpommer *m* D
E bombard, bass shawm
F bombarde *f*
I bombardo *m*
S bombarda *f*
U basszuspommer
R басовая бомбарда *f*
Baßposaune *f* D
E bass trombone
F trombone *m* basse
I trombone *m* basso
S trombón *m* bajo
U basszusharsona, basszuspozaun
R бас-тромбон *m*
Baßregister *n* D *fis*
E bass register/coupler
F registre *m* des basses
I registro *m* basso
S registro *m* de bajos
U balkézváltó
R басовый регистр *m*
Baßröhre *f* D *fag* = Mittelrohr
Baßschlüssel *m* D
E bass clef
F clef *f* de fa quatrième ligne
I chiave *f* di basso
S clave *f* de bajo/de fa en cuarta línea
U basszuskulcs
R басовый ключ *m*
Baßton *m* D
E fundamental note/tone
F note *f* fondamentale, son *m* fondamental
I nota *f*/suono *m* fondamentale
S nota *f* fundamental
U alaphang, fundamentális hang
R бас *m*, басовый тон *m*

Baßtrommel *f* D
E bass drum
F grosse caisse *f*
I gran cassa *f*
S bombo *m*
U nagydob
R большой барабан *m*
~ *mil* tamburo basso
Baßtrompete *f* D
E bass trumpet
F trompette *f* basse
I tromba *f* bassa
S trompeta/tuba *f* baja
U basszustrombita
R басовая труба *f*
Baßtuba *f* D
E bass tuba
F tuba *m* basse, contrebasse *f* à pistons
I tuba *f* bassa
S bajo *m* de tuba
U basszustuba
R туба-бас *f*
Baßxylophon *n* D
E bass xylophone
F xylophone *m* basse
I xilofono *m* basso
S xilofón *m* bajo
U basszusxilofon
R басовый ксилофон *m*
basszbariton U Baß-Bariton
basszetkürt U Bassetthorn
basszetoboa U Bassettoboe
Baßzink *m* D
E bass/great cornett
F basse *f* de cornet à bouquin
I cornone *m*, serpentone *m*
S corneta *f* baja
U basszuscink
R *(старинный вид корнета)*
basszista U Bassist
basszkürt U *org* Bassetthorn
basszus U Baß
— akusztikus ~ Harmoniumbaß; *org* akustischer → Baß
— fundamentális ~ basse fondamentale
— mély ~ *obs, canto* basse-contre
— nyitott ~ *org* Offenbaß
— ostinato/osztinátó ~ basso ostinato
— strófikus/szakaszos ~ Strophenbaß
— számozott ~ bezifferter → Baß
— a ~sal *prescr* col basso
basszusblockflőte U Baßblockflöte
basszuscink U Baßzink
basszuscisztola U Baßcister
basszusfonat U *pfte* Baßbezug
basszusfurulya U Baßblockflöte
basszushangszer U Baßinstrument
basszusharsona U Baßposaune
basszushúr U *lt* Bomhart
basszushúrstég U *pfte* Baßanhängestock
basszusklarinét U clarinette basse
basszuskopula U *org* Baßkoppel
basszuskulcs U Baßschlüssel

basszuskürt U Baßhorn
basszuslant U; kettős nyakú ~ Erzlaute
basszuspommer U Baßpommer
basszuspozaun U Baßposaune
basszusszámozás U Generalbaßbezifferung
basszusszárnykürt U Baßflügelhorn
basszusszaxkürt U Baßflügelhorn; Bombardon
basszusszisztra U Baßcister
basszustrombita U Baßtrompete
basszustuba U Baßtuba; *ottoni* großer → Baß
basszusxilofon U Baßxylophon
bastante S assai
bastidor *m* S Kulisse; *org* Rahmen; *teat* Schiebewand
~ de las teclas *pfte* Klaviaturrahmen
— entre ~es *teat* hinter der → Bühne; hinter der → Szene
bastone *m* **di sostegno** I *pfte* Deckelstütze
bastuba *f* S Harmoniebaß
batacchio *m* I *camp* = battaglio
batería *f* S Schlaginstrumentengruppe; Schlagzeug; Rhythmus-Instrumente; rhythm section; *jazz* trap
~ jazz *perc*, *jazz* set-up
baterista *m* S Schlagzeugspieler
bâti *m* F *org* Balgstuhl
batido *m* S Schlag
— sin ~s: schwebungsfrei
batidor *m* S Stäbchen; *corda* Griffbrett
— sobre el ~ *prescr*, *archi* flautato; *prescr*, *corda* am → Griffbrett
batiente *m* S Glockenhammer; Stäbchen; *camp* Klöppel
batimiento *m* S Schwebung
— sin ~ schwebungsfrei
batintín *m* S Gong
baton E Taktstock
~ technique *dir* Schlagtechnik
bâton *m* F Doppeltaktpause
bátran U *prescr* animoso
battaglio *m* I Glockenhammer; *camp* Klöppel
battant *m* F *camp* Klöppel
battement *m* F Schlag; Schwebung
~ croisé *perc* Kreuzschlag
— sans ~ schwebungsfrei
battente *m* I Glockenhammer; Stäbchen; *camp* Klöppel; *perc* Schlegel
~ da triangolo *perc* Triangelschlegel
~ doppio *perc* doppelter → Schlegel; zweiköpfiger → Schlegel
~ pedale *tamb* Fußschlegel
batter E; ~ head *perc* Schlagfell
battere *m* I; ~ a braccia incrociate *perc* Kreuzschlag
~ il tempo: Taktschlagen
— in ~ abtaktig
battere *v* I *corda* anschlagen
~ a vuoto *dir* ausschlagen
~ incrociando *perc* überkreuz → schlagen
~ normalmente *prescr*, *perc* gewöhnlich → schlagen
batteria *f* I Schlagzeug-Garnitur; *jazz* trap; *orn* batterie
~ jazz *jazz*, *perc* set-up
— piccola ~ *perc* Kleinschlagzeug
Batterie *f* D *orn* batterie
batterie *f* F Schlaginstrumentengruppe; Schlagzeug; Rhythmus-Instrumente; rhythm section
~ *orn*
D Batterie *f*
E battery
I batteria *f*
S batterie *f*
U *(arpeggiószerűen megszólaltatott díszítés)*
R арпеджированный аккорд *m*, взятый стаккато
~ de jazz *jazz* trap
~ de tambour: Trommelsignal
batterista *m* I Schlagzeugspieler
battery E *orn* batterie
batteur *m* F Schlagzeugspieler; Schüttelrohr; Stampfidiophon
~ de bambou brésilien: Bambusschüttelrohr
battimento *m* I Schwebung
— senza battimenti: schwebungsfrei
battito *m* I Schlag
battitoia *f* I *perc* Schlagfell
battre *v* F; ~ la mesure *dir* ausschlagen
~ le tambour *perc* Wirbel schlagen
battuta *f* I Takt
~ a cinque tempi: Fünfertakt
— battute *pl* a due tempi: Zweiertakt
— battute *pl* a quattro tempi: Vierertakt
— battute *pl* a tre tempi: Dreiertakt
~ composta: zusammengesetzter → Takt
~ nove ottavi: Neunachteltakt
~ nove quarti: Neunvierteltakt
~ semplice: einfacher → Takt
— battute *pl* ternarie: Dreiertakt
— di due battute: zweitaktig
— di tre battute: dreitaktig
Batuque *f* D *bl*
E *(Brazilian dance)*
F "batuque" *f*
I *(danza brasiliana)*
S batuque *f*
U *(brazil tánc)*
R *(бразильский танец)*
batuque *f* F S *bl* Batuque
batuta *f* S Taktstock
— seguir *v* la ~ *fam*, *dir* nach dem → Stock spielen
-bau *m* D ⟨*z. B. Klavierbau, Orgelbau etc.*⟩
E making, building, construction
F construction *f*, facture *f*
I fabbricazione *f*, costruzione *f*
S fabricación *f*, construcción *f*
U -építés
R изготовление ⟨*фортепьяно, органа и т. п.*⟩
Bauch *m* D *archi* = Unterbügel
Bauchatmung *f* D
E abdominal/costal breathing
F respiration *f* abdominale
I respirazione *f* addominale

S respiración *f* abdominal
U haslégzés
R брюшное дыхание *n*

bauchig D *corda*
E convex-backed, vaulted, round-back
F convexe, bombé
I a fondo convesso
S abombado, panzudo
U hasas
R выпуклый

bauen *v* D *str*
E to make, to build
F fabriquer, construire
I costruire, fabbricare
S construir, fabricar
U építeni, készíteni
R изготовлять

-bauer *m* D ⟨*Instrumentenbauer, -macher*⟩
E maker, builder, manufacturer
F facteur *m*
I costruttore *m*, fabbricante *m*
S fabricante *m*
U -építő, -készítő, -gyártó
R мастер *m* ⟨*по изготовлению инструментов*⟩

Bauernflöte *f* D *org*
E rustic flute, "bauernflöte"
F flûte *f* champêtre
I flauto *m* rustico, zufolo *m*
S flauta *f* rústica/campestre, "Bauernflöte" *f*
U "Bauernflöte", parasztfuvola
R бауэрнфлёте *f*

Bauerntanz *m* D
E peasant dance
F danse *f* champêtre/paysanne/villageoise/rustique
I danza *f* rustica
S danza *f* rústica/campesina/de aldeanos
U paraszttánc
R крестьянская пляска *f*

-baumeister *m* D
E master builder
F maître *m* facteur
I costruttore *m*, fabbricante *m*
S maestro violero *m*
U -építő/-készítő mester
R мастер *m* ⟨*фортепьянный, органный*⟩

Baumwollschlegel *m* D *perc*
E cotton stick
F baguette *f* de coton
I bacchetta *f* di cotone
S baqueta *f* de algodón
U gyapotütő
R колотушка *f*, обтянутая мягкой фланелью

bautizo *m* **de una campana** S Glockenweihe

bay leaf E *canna* Spitzlabium

bdenie R; vsenoščnoe ~ всенощная

B-Dur *n* D
E B flat major
F si *m* bémol majeur
I si *m* bemolle maggiore
S si *m* bemol mayor
U B-dúr
R си-бемоль *m* мажор

B-dúr U B-Dur

bé U: B; Erniedrigungszeichen
— kettős ~ Doppel-B

beaded gourd E Kürbisrassel

beak E *fiati* Schnabel
~ flute: Schnabelflöte

beaked flute E Schnabelflöte

beállítócsavar U *pfte* Abnickschraube

beam E Glockenbalken; Notenbalken
~ rail *pfte* Mechanikbalken

beamed together E mit einem → Querbalken verbunden

beantworten *v* D *fuga*
E to answer
F répondre
I rispondere
S responder
U válaszolni
R дать *v* ответ (к теме фуги)

bear *v* E führen

bearbeiten *v*, **umarbeiten** *v* D
E to arrange, to edit
F adapter, arranger, transcrire, réduire
I trascrivere, elaborare, ridurre
S transcribir, reducir, adaptar, revisar, arreglar
U feldolgozni, átdolgozni
R обработать

Bearbeiter *m* D
E arranger
F adaptateur *m*, transcripteur *m*
I trascrittore *m*, elaboratore *m*, riduttore *m*
S transcriptor *m*, adaptador *m*
U feldolgozó, átdolgozó
R аранжировщик *m*

Bearbeitung *f* D arrangement

beard E *canna* Intonierrolle; *canna anima* Querbart

bearer E *org* Damm; Dammstück

bearing down E *pfte* Stegdruck

beat E Schlag; Schwebung; Zählzeit; *perc* Vorschlag
~ frequency: Schwebungsfrequenz
— follow *v* the ~ *fam, dir* nach dem → Stock spielen
— give *v* the ~ Takt angeben
— mark *v* the ~ taktieren

beat *v* E *corda* anschlagen
~ (out the) time *dir* ausschlagen

-beat E -taktig

beat-conscious E taktfest

beater E Stäbchen; *perc* Schlegel

beating E; ~ reed: aufschlagendes → Rohrblatt
~ time: Taktschlagen
~ tongue *canna ancia* aufschlagende → Zunge

beaucoup F assai

beauté *f* F; ~ du son: Klangschönheit
~ sonore: Klangschönheit

beauty of sound E Klangschönheit

bebé U *ton* heses

bebisación *f* S Bebisation; Bobisation
Bebisation *f* D
E bebization
F bébisation *f*
I bebizzazione *f*
S bebisación *f*
U bebizáció
R *(разновидность сольмизации)*
bébisation *f* F Bebisation; Bobisation
bebizáció U Bebisation
bebization E Bebisation
bebizzazione *f* I Bebisation
Bebung *f* D ⟨*Klavichord*⟩
E vibrato, bebung
F "Bebung" *f*, vibrato *m*
I vibrato *m*
S *(efecto de vibrato que puede obtenerse en el clavicordio haciendo oscilar el dedo después del ataque)*
U hangrezegtetés
R вибрато *n*
bec *m* F *fiati* Schnabel
~ de flûte à bec: Blockflötenschnabel
~ de la clarinette: Klarinettenschnabel
~ (de plume) *cemb* Kiel
bécarre *m* F Auflösungszeichen
becco *m* I *canna ancia* Kehle; *canna, fl. d.* Schneide; *fiati* Schnabel
~ del flauto diritto: Blockflötenschnabel
Becher *m* D *canna ancia* = Aufsatz
~ *legni*
E bell
F pavillon *m*
I campana *f*, padiglione *m*
S pabellón *m*, campana *f*
U tölcsér
R раструб *m*
Becken *n* D
E cymbals *pl*
F cymbales *f pl*
I piatto *m*
S platillos *m pl*, címbalos *m pl*
U cintányér, réztányér
R тарелки *f pl*
~ **am Riemen hängend**
E suspended cymbals *pl*
F cymbales *f pl* suspendues par une courroie
I piatto *m* sostenuto dalla sua correggia
S platillos *m pl* colgados de la correa
U szíjon lógó cintányér
R подвесная тарелка *f*
~ **auf den/am Rand** *prescr*
E cymbals *pl* at the rim
F cymbales *f pl* au bord/sur le bord
I piatto *m* all'orlo/al bordo/sul bordo/sull'orlo
S platillos *m pl* en/sobre el borde
U cintányér a peremén/szélén
R по краю тарелки
~ **auf die Kuppel/in der Mitte** *prescr*
E cymbals *pl* at/in the centre/center, cymbals *pl* on the dome
F cymbales *f pl* au centre/milieu, cymbales *f pl* sur la bosse
I piatto *m* al centro
S platillos *m pl* en la bóveda, platillos *m pl* en/al medio
U cintányér a közepén/kupolán
R по чашке/посредине/в центре тарелки
~ **freihängend/schwingend**
E suspended cymbals *pl*
F cymbales *f pl* suspendues
I piatto *m* sospeso
S platillos *m pl* suspendidos
U szabadon függő/rezgő cintányér
R подвесная тарелка *f*
~ **gewöhnlich** *prescr*
E cymbals *pl* clashed
F cymbales *f pl* frappées normalement
I piatto *m* percosso normalmente
S platillos *m pl* normales
U cintányér a szokott módon
R тарелки *f pl* обычным способом
~ **in der Luft** *prescr*
E cymbals *pl* in the air/let ring/undamped
F cymbales *f pl* en l'air
I piatto *m* in aria
S platillos *m pl* al aire
U cintányér a levegőben
R тарелки *f pl* в воздухе
~ in der Mitte *prescr* = ~ auf die Kuppel
~ **leicht berühren** *prescr*
E cymbals *pl* lightly rubbed
F cymbales *f pl* frottées légèrement
I piatto *m* strofinato leggermente
S platillos *m pl* frotados ligeramente
U cintányér halkan/könnyedén érintve
R легко ударять тарелку
~ schwingend = ~ freihängend
— **chinesisches ~**
E Chinese cymbals *pl*/crash
F cymbales *f pl* chinoises
I piatto *m* cinese
S platillos *m pl* chinescos
U kínai cintányér/réztányér
R китайские тарелки *f pl*
— **türkisches ~**
E Turkish cymbals *pl*/crash
F cymbales *f pl* turques
I piatto *m* turco
S platillos *m pl* turcos
U török cintányér/réztányér
R турецкие тарелки *f pl*
Beckenhalter *m* D
E cymbal-holder
F support *m* des cymbales
I reggipiatto *m*
S soporte *m* de los platillos
U cintányértartó
R подставка *f* для тарелок
Beckenschläger *m* D
E cymbal player
F cymbalier *m*, cymbaliste *m*
I piattista *m*
S cimbalero *m*

U cintányéros, cintányérjátékos
R играющий *m* на тарелках

Beckenschlegel *m* D *perc*
E cymbal stick
F baguette *f* de cymbales
I bacchetta *f* per piatti
S baqueta *f* de los platillos
U cintányérütő
R колотушка *f* для тарелок

Beckenständer *m* D
E cymbal stand
F support *m* des cymbales
I supporto *m* piatto da terra
S soporte *m* de los platillos
U cintányérállvány
R подставка *f* для тарелок

becuadro *m* S Auflösungszeichen

bedächtig D *prescr* deliberatamente

bedeckt D ⟨*Pauke*⟩
E muffled
F sourd, couvert
I coperto, sordo
S cubierto
U fedett, tompított
R покрытый

bedon *m* F ⟨15—17. *sec*⟩
D *(französische Trommel)*
E *(French drum)*
I *(specie di gran cassa francese)*
S *(membranófono francés)*
U *(francia nagydob)*
R *(старинный вид французского барабана)*

bedrohlich D minacciosamente

beénekelni *v* U sich → einsingen

beeresztőpneumatika U *org* Einstrompneumatik

beeresztőszelep U *org* Saugventil; Ventil

Befestigungsschraube *f* **für Mechanikgestell** D *pfte*
E action hanger screw
F vis *f* de fixation du châssis/de suspension de la mécanique
I vite *f* per la spalletta della meccanica
S tornillo *m* de fijación de la armazón del mecanismo
U rögzítőcsavar (a mechanikaállványhoz)
R винт *m* крепления механики/кронштейна

beffroi *m* F Glockenstuhl

befilzen *v* D *pfte*
E to felt
F garnir *v* de feutre
I feltrare
S colocar *v* los fieltros
U filcezni
R обивать *v* фильцем

befonás U *ancia* Garnbewicklung; *corda* Umspinnung

befonni *v* U *corda* umspinnen

befonódrót U Umspinndraht

befont U *corda* umsponnen
— egyszer ~ *corda* einfach → umsponnen
— kétszeresen ~ *corda* doppelt → umsponnen

befújónyílás U *ancia* Mundspalt

befutószalag U *magn* Vorspannband

befúvórés U *ancia* Mundspalt

Begabung *f* D; **musikalische** ~
E musical talent
F talent/don *m* musical
I talento *m* musicale
S talento *m*, musicalidad *f*, dones *m pl* musicales
U zenei tehetség/adottság
R музыкальная одарённость *f*

begin *v* E anspielen; anstimmen

begleiten *v* D
E to accompany
F accompagner
I accompagnare
S acompañar
U kísérni
R сопровождать, аккомпанировать
— mit einem Chor ~ corear

Begleiter *m* D
E accompanist
F accompagnateur *m*
I accompagnatore *m*
S acompañante *m*+*f*
U kísérő
R аккомпаниатор *m*, концертмейстер *m*

begleitet D; mit einem Chor ~ coreado

Begleitfigur *f* D = Begleitungsfigur

Begleitinstrument *n* D
E accompanying instrument
F instrument *m* accompagnateur
I strumento *m* da/per accompagnamento
S instrumento *m* acompañante
U kísérőhangszer
R сопровождающий инструмент *m*

Begleitmusik *f* D
E accompanying music
F musique *f* d'accompagnement
I musica *f* d'accompagnamento
S música *f* de acompañamiento
U kísérőzene
R музыка *f*, служащая сопровождением

Begleitsaiten *f pl* D ⟨*Zither*⟩
E accompaniment strings *pl*
F cordes *f pl* d'accompagnement
I corde *f pl* d'accompagnamento
S cuerdas *f pl* de acompañamiento
U kísérőhúrok *pl*, vendéghúrok *pl*
R струны *f pl* для аккомпанемента

Begleitung *f* D
E accompaniment
F accompagnement *m*
I accompagnamento *m*
S acompañamiento *m*
U kíséret
R аккомпанемент *m*, сопровождение *n*

Begleit(ungs)figur *f* D
E accompanying figure, figure of accompaniment
F figure/formule *f* d'accompagnement
I figura/formula *f* d'accompagnamento
S figura/fórmula *f* de acompañamiento

U kísérő figura
R фигура *f* сопровождения

Beguine *f* D *bl* béguine
beguine E U *bl* béguine
béguine *f* F *bl*
D Beguine *f*
E beguine
I beguine *f*
S beguine *m*
U beguine
R *(танец латиноамериканского происхождения)*
beguine *f* I *bl* béguine
beguine *m* S *bl* béguine
behandeln *v* D
E to treat
F traiter
I trattare
S tratar, manejar
U kezelni
R трактовать
Behandlung *f* D
E treatment
F traitement *m*
I trattamento *m*
S tratamiento *m*
U feldolgozás
R трактовка *f*
behangolni *v* U einstimmen
beharangozás U Anläuten
behende D *prescr* agile
beherzt D *prescr* animoso; audace
Beifall *m* D
E applause
F applaudissement *m*
I applauso
S aplauso *m*
U taps, tetszés, siker
R аплодисменты *m pl*, успех *m*
~ **klatschen** *v*
E to applaud
F applaudir
I applaudire
S aplaudir
U tapsolni, tetszést nyilvánítani *v*
R аплодировать
Bein *n* D *pfte*
E leg
F pied *m*
I gamba *f*, piede *m*
S pata *f*
U láb
R ножка *f*
Beinchen *n* D *arco* = Schraubenkopf
beinteni *v* U Einsatzzeichen geben
beintés U Einsatzzeichen; *dir* Auftakt
Beißer *m* D *obs* = Mordent
Beiton *m* D *obs* = Oberton
bejátszani *v* U *str* einspielen
béka U *arco* Frosch
bekezdés U Incipit
bekielen *v* D *cemb*
E to quill
F garnir *v* de becs
I *(fornire di plettri i salterelli del clavicembalo)*
S *(colocar las púas, implantar los plectros)*
U *(ékkel ellát)*
R *(укреплять стерженьки)*
bekümmert D *prescr* affannoso
Belcanto *m* D bel canto
bel canto *m* I
D Belcanto *m*
E bel canto
F bel canto *m*
S bel canto *m*
U bel canto
R бельканто *n*
belebend D; (sich) ~ *prescr* animando
belebt D *prescr* animato
beledern *v* D
E to cover with leather
F garnir *v* de cuir
I rivestire *v* di cuoio/pelle
S poner *v* los cueros
U bőrözni
R обивать/покрывать *v* кожей
belegt D *canto* = gedeckt
belé(le)gzés U Einatmung
— zaj nélküli ~ tonloser → Atem
belélegezni *v* U einatmen
belépés U Einsatz
belépni *v* U auftreten; einsetzen
belépőjegy U Eintrittskarte
bélés U; billentyűvezetőszög ~e *pfte* Führungsstiftgarnierung
Beleuchtung *f* D *teat*
E lighting
F éclairage *m*
I illuminazione *f*
S iluminación *f*
U világítás
R освещение *n*
Beleuchtungsbrücke *f* D *teat*
E catwalk
F pont *m* d'éclairage
I ponte *m* delle luci
S pasarela *f*
U (világító)híd
R мостик *m* для осветителя
belfry E Glockenturm
bélhúr U Darmsaite
Belieben *n* D; nach ~ *prescr* libero
bélière *f* F *camp* Hängeeisen; Schraube
bell E Glocke; Schelle; *canna* Kegeldeckung; *canna ancia* Aufsatz; *fiati* Schallbecher; *legni* Becher; *ottoni* Schallstück
~ cage: Glockenstuhl
~ caster: Glockengießer
~ casting: Glockenguß
~ chamber: Glockenstube
~ diapason *org* Trichterprinzipal
~ down *prescr*, *fiati* natürlich
~ edge reinforcement *ottoni* Kranz
~ founder: Glockengießer
~ founding: Glockenguß

~ foundry: Glockengießerei
~ frame: Glockenstuhl
~ gamba *org* Trichtergambe
~ gudgeon: Glockenzapfen
~ hammer: Glockenhammer
~ in the air *prescr, fiati* Stürze hoch
~ joint *ottoni* Schallstück
~ loft: Glockenstube
~ maker: Glockengießer
~ metal: Glockengut
~ mo(u)ld: Glockenmodell
~ rope: Glockenseil
~ shapes *pl* Schallbecherformen
~ stop *org* Glockenzug
~ stroke: Glockenschlag
~ tower: Glockenturm
~ tree: Schellenbaum
— raise the ~ *prescr, fiati* Stürze hoch
— ring *v* a ~ Glocke läuten
— strike *v* a ~ Glocke schlagen

belleza *f* **de sonido** S Klangschönheit
bellezza *f* **del suono** I Klangschönheit
bell-gamba E Glockengambe
bell-gamba *f* F S Glockengambe
belljoint E *trbne* Korpus
bellows *pl* E *org* Balg
~ board *org* Balgplatte
~ handle *org* Balgklavis
~ strap *fis* Balgverschluß
bellows-treader E Kalkant
belly E *vl* Decke
~ soundboard *pfte* Resonanzboden
bemenetválasztó U *magn* Eingangswähler
bémol *m* F: B; Erniedrigungszeichen
— double ~ Doppel-B
bemol *m* S: B; Erniedrigungszeichen
— doble ~ Doppel-B
bemolle *m* I: B; Erniedrigungszeichen
— doppio ~ Doppel-B
bemollizzare *v* I erniedrigen
bemutatás U exposition
bemutatkozás U début
bemutatkozni *v* U débuter
bemutatni v U aufstellen
bemutató U première
benachbart D ⟨*Stimmen*⟩
E adjacent, neighbo(u)ring
F voisin
I adiacente, vicino
S vecino, contiguo, cercano
U szomszédos
R смежный, соседний
bend E *org* Kröpfung
bendable tuning cover E *canna d. l.* biegbares → Stimmblech
bendición *f* **de una campana** S Glockenweihe
bendzsó U Banjo
bendzsó-ukulele U Banjo-Ukulele
bene I
D gut
E well
F bien
S bien
U jól
R хорошо

Benedicite *m* F Tischgebet
benedicite *m* I Tischgebet
benedícite *m* S Tischgebet
bénédiction *f* **d'une cloche** F Glockenweihe
benedizione *f* **di una campana** I Glockenweihe
beneficio *m* S Wohltätigkeitskonzert
benefit concert E Wohltätigkeitskonzert
Benefizkonzert *n* D = Wohltätigkeitskonzert
beneplacito *m* I; a ~ = ad → libitum
bensőségesen U innig; *prescr* amoroso; fervido
benzineshordó U steel drum
Benzinfaß *n* D steel drum
bequadro *m* I; (doppio) ~ Auflösungszeichen
bequem D *prescr* agiato
beragadni *v* U *org* heulen
berakás U *vl* Einlage
berçant F; en ~ cullando
berceuse *f* F Wiegenlied
Bereifung *f*, **Gegenzarge** *f*, **Reifchen** *n* D *vl*
E lining
F contre-éclisse *f*
I controfascia *f*
S contra-aro *m*
U léc
R обручик *m*
bérelni *v* U leihen
berendezés U; hangvisszaadó ~ Schallwiedergabegerät
berezgés U Einschwingungsvorgang
Bergamasca *f* D *bl* bergamasca
bergamasca *f* I *bl*
D Bergamasca *f*, Bergamaskertanz *m*
E bergamasque dance, bergomask
F bergamasque *f*
S bergamasca *f*
U bergamasca, bergemasca
R бергамаска *f*
Bergamaskertanz *m* D *bl* bergamasca
bergamasque *f* F *bl* bergamasca
bergamasque dance E *bl* bergamasca
bergemasca U *bl* bergamasca
bergerette *f*, **bergerie** *f* F ⟨18. *sec*⟩
D *(pastorale Ariette)*
E *(pastoral arietta)*
I bergerette *f*
S *(arieta pastoral)*
U pásztordal
R бержеретта *f*
bergomask E *bl* bergamasca
Bericht *m* D; **kritischer** ~
E editorial notes *pl*, critical report
F compte *m* rendu critique, notes *f pl* critiques
I apparato *m* critico, note *f pl* critiche
S relación/nota *f* crítica, informe *m* crítico
U kritikai jegyzetek *pl*
R критические заметки *f pl*
bérlet U abonnement
Berliner-Schrift *f* D *gram*
E lateral cut
F enregistrement *m* latéral

I registrazione *f* laterale
S registración *f* lateral
U Berliner-féle írás
R поперечная запись *f*

Berufsmusiker *m* D
E professional musician
F musicien *m* professionnel
I musicista *m* di professione
S músico *m* de profesión, profesional *m* + *f*
U hivatásos zenész
R профессиональный музыкант *m*

beruhigend D *prescr* calmando

besaiten *v* D
E to string
F encorder
I applicare *v* le corde
S encordar
U (fel)húrozni
R натягивать *v* струны

Besaitung *f* D; **gerad(saitig)e ~** *pfte*
E parallel/straight stringing
F cordes *f pl* parallèles
I corde *f pl* parallele
S encordado *m* paralelo
U egyenes húrozás
R прямое натяжение *n* струн

beschleunigend D *prescr* accelerando

beschleunigt D *prescr* accelerato

Besen *m*, **Stahlbesen** *m* D
E wire/steel brush(es *pl*)
F brosses *f pl*
I spazzola *f*
S escobilla *f*, cepillo *m*
U söprű
R метёлка *f*

besetzen *v* D ⟨*Orchester*⟩
E to score
F instrumenter
I strumentare
S instrumentar, orquestar
U összeállítani
R давать *v* в каком-либо составе

~ *teat*
E to cast
F distribuer
I distribuire (le parti)
S distribuir, hacer *v* el reparto
U (szerepeket) kiosztani
R распределять *v* роли

Besetzung *f* D ⟨*Orchester*⟩
E instrumentation, scoring, setting
F instrumentation *f*, distribution *f*
I organico *m* strumentale
S composición *f* del conjunto instrumental, instrumentación *f*, plantilla *f* instrumental
U összeállítás
R состав *m*

~ *teat*
E cast
F distribution *f*
I complesso *m* degli interpreti di una rappresentazione, distribuzione *f* delle parti
S reparto *m*/distribución *f* de papeles
U szereposztás
R распределение *n* ролей, состав *m* исполнителей

— **variable ~**
E alternative scoring
F instrumentation *f* variable
I strumentazione *f* variabile
S instrumentación/orquestación *f* variable/facultativa
U változtatható összeállítás
R непостоянный состав *m*

besponnen D *corda*
E covered, overspun, gimped
F filé
I rivestito, ricoperto
S entorchado
U bevont
R обвитый

bestätigen *v* D ⟨*Tonart*⟩
E to establish
F établir, affermer
I stabilire
S afirmar
U megállapítani
R закрепить

Bestellnummer *f* D = Verlagsnummer

bestimmt D *prescr* deciso
— sehr ~ *prescr* decisissimo

beszabályozás U *pfte* Regulierung

beszabályozni *v* U *pfte* regulieren

beszéddallam U Sprachmelodie

betanítani *v* U concertare; korrepetieren

betanítás U Korrepetition

betlejka R → бетлейка

betoldani *v* U einschieben

betoldás U Einschiebung

betonen, akzentuieren *v* D
E to accent, to stress
F accentuer, marquer
I accentare
S acentuar, marcar, destacar
U hangsúlyozni, akcentuálni
R акцентировать, подчеркнуть

betont D
E accented, stressed
F accentué, appuyé
I accentato
S acentuado, marcado, destacado
U hangsúlyos
R акцентированный, выделенный

Betonung *f* D
E accentuation, stress, emphasis
F accentuation *f*, accent *m*
I accentuazione *f*, accento *m*, enfasi *f*
S acentuación *f*, acento *m*
U hangsúly(ozás)
R ударение *n*, акцент *m*

Betonungsverschiebung *f* D = Akzentverschiebung

betrübt D *prescr* addolorato; afflitto

betűjelzet U Sigel

betűkotta U Tonbuchstabe

betűkottaírás U Buchstabennotation; Tonsilbenschrift
— Boethius-féle ~ Boethianische → Buchstabennotation
betűtípus U Type
beugrani *v* U *teat* ersetzen
bevágás U Einsatz; Einschnitt
bevezetés U Einleitung; Introduktion
bevezetni *v* U einleiten
bevezető U intrada
bevont U *corda* besponnen
beweglich D *prescr* agile
bewegt D *prescr* agitato; commosso; mosso
Bewegung *f* D
E motion, movement
F mouvement *m*
I moto *m*, movimento *m*
S movimiento *m*
U mozgás
R движение *n*
— **fließende ~**
E flowing movement
F mouvement *m* fluide
I movimento *m* scorrevole
S movimiento *m* fluido
U folyamatos mozgás
R плавное движение *n*
— **gerade ~**
E similar motion
F mouvement *m* direct/parallèle/semblable
I moto *m* retto/simile
S movimiento *m* directo/paralelo
U egyenes/párhuzamos mozgás
R прямое движение *n*
— **rhythmische ~**
E rhythmic motion
F mouvement *m* rythmique
I movimento *m* ritmico
S movimiento *m* rítmico
U ritmikus mozgás
R ритмическое движение *n*
Bewegungsschrift *f*, **Tanzschrift** *f* D *bl*
E movement/dance notation
F notation *f* chorégraphique
I notazione *f* coreografica
S notación *f* coreográfica
U táncírás
R хореографическая запись *f*, запись *f* танца
Bewicklung *f* D *arco*
E wrapping, lapping
F filet *m*, garniture *f*
I legatura *f*
S redecilla *f*
U fonás, ezüst
R обмотка *f* трости
Bezeichnung *f* D
E mark, indication
F signe *m*, indication *f*
I segno *m*
S señal *f*, marca *f*, indicación *f*
U jelölés, jelzés
R обозначение *n*, указание *n*, знак *m*
beziffern *v* D *bc*
E to figure
F chiffrer
I cifrare, numerare
S cifrar
U számozni
R цифровать
Bezifferung *f* D *bc*
E figuring, A: figuration
F chiffrage *m*
I cifratura *f*
S cifrado *m*
U számozás
R цифровка *f*
Bezug *m* D *vl* = Bogenhaare; Saitenbezug
Bezugsfrequenz *f* D ⟨*bei elektrischen Stimmgeräten*⟩
E reference frequency
F rapport *m* de fréquence
I frequenza *f* di riferimento
S relación *f* de frecuencia
U viszonyítási frekvencia
R эталонная частота *f*
biauricular S binaural
Bibelregal *n* D *org*
E bible regal/organ, book regal/organ
F Bible régale *f*
I *(minuscolo regale che si poteva ridurre alla forma di un'ampia bibbia)*
S regalía *f*, realejo *m*, órgano *m* de regalía
U kisregál
R бибельрегаль *m*
bible E; ~ organ *org* Bibelregal
~ regal *org* Bibelregal
bibliavers U Versikel
biblioteca *f* **musical** S Musikbibliothek
biblioteca *f* **musicale** I Musikbibliothek
bibliothèque *f* **musicale** F Musikbibliothek
bicchieri *m pl* **musicali** Glasschalenspiel
bichord E *corda* zweichörig
Bicinium *n* D
E bicinium
F bicinium *m*
I bicinium *m*
S bicinium *m*
U bicínium
R бициниум *m*
bicinium E Bicinium
bicinium *m* F I Bicinium
bicínium *m* S Bicinium
bicínium U Bicinium
biela *f* **de la repetición** S *pfte* Schere
bien F S bene
bientôt F quanto prima
bietta *f* I *arco* Schlußkeil
bifar(r)a *f* F *org* piffaro
bifra *f* F *org* piffaro
big E; ~ **band** *jazz*
D big band *f*
F big band *m*
I big band *m*
S big band *m*

U big band
R *(джазовый ансамбль, в котором каждая партия мелодической группы исполняется несколькими инструменталистами)*
~ discant guitar: guitarro
biglietto *m* I
~ d'ingresso: Eintrittskarte
~ in omaggio: Freikarte
bilancia *f* I *cemb* Zunge
~ pneumatica *org* Windwaage; Windmesser
bilanciere *m* I *pfte* Hebeglied
bilancino *m* **del telaio** I *pfte* Waagebalken
bilichi *m pl* I Glockenzapfen
biline *f* S былина
bille U = regiszterbille
billentés U Anschlag; Tastengefühl; *tasto* Anschlag
billentésmélység U *tasto* Spieltiefe
billentyű U tasto; *fiati* Druckplättchen; *legni* Klappe; *ottoni* Fingertaste
— automatikus víztelenítő ~ *fag* automatische → Entwässerung
— fehér ~ tasto bianco
— fekete ~ tasto nero
— gyűrűs ~ *legni* Brillenklappe
— kettős ~ *legni* Doppelgriffklappe
— nyitott ~ *legni* offene → Klappe
— tört ~ *org* tasto spezzato
— vízkieresztő ~ *ottoni* Wasserklappe
— zárt ~ *legni* geschlossene → Klappe
billentyűellenállás U *pfte* Spielschwere
billentyűelrendezés U *legni* Klappenanordnung
billentyűfedő U *legni* Deckel; *pfte* Tastenklappe
billentyűjárat U *org* tocco
billentyűmechanika U *legni* Klappenmechanik
billentyűnyomás U; kettős ~ *arm* doppelter → Tastenfall
billentyűnyugpárna U *pfte* Rahmenpolster
billentyűpárna U *legni* Klappenpolster
billentyűpárnatartó U *legni* Klappenlöffel
billentyűszár U *legni* Klappenstiel
billentyűtengely U *legni* Klappenstengel
billentyűzet U Klaviatur
— hajlított ~ Bogenklaviatur
billentyűzetkeret U *pfte* Klaviaturrahmen
billentyűzetráma U *pfte* Klaviaturrahmen
billentyűzetszabályozás U Klaviaturregulierung
billet *m* F; ~ d'entrée: Eintrittskarte
~ de faveur: Freikarte
~ de location: Eintrittskarte
billete *m* S Eintrittskarte
~ de favor: Freikarte
bimmeln *v* D
E to tinkle
F tinter, faire *v* tinter
I tintinnare
S repicar, tintinear
U csengeni, csilingelni
R звонить, бренчать
binaire F zweiteilig
binarie *f pl* I Zweiertakt
binário I S zweiteilig
binary E zweiteilig
~ form: zweiteilige → Form
binaural D
E binaural
F binauriculaire
I binaurale
S bi(n)auricular
U binaurális
R бинауральный
binaurale I binaural
binaurális U binaural
binauriculaire F binaural
binauricular S binaural
Bindebogen *m* D = Haltebogen; Legatobogen
Bindeklappe *f* D *legni*
E slur
F ligature *f*
I legatura *f*
S ligadura *f*
U összekötőklapni
R клапан *m*
binden *v* D ⟨*Noten gleicher Tonhöhe*⟩
E to tie
F tenir, lier
I legare, tenere
S ligar
U (át)kötni
R лиговать, слиговывать
~ ⟨*legato*⟩
E to slur
F lier
I legare
S ligar
U (össze)kötni
R связывать
binding E *ancia* Garnkugel
Bindung *f* D ⟨*bei Noten gleicher Tonhöhe*⟩
E tie
F tenue *f*, liaison *f*
I legatura *f*
S ligadura *f*
U (át)kötés, (kötő)ív
R лига *f*
~ ⟨*legato*⟩
E slur
F liaison *f*
I legatura *f*
S ligadura *f*
U (kötő)ív, ligatúra
R легато *n*
biniou *m* F
D *(bretonischer Dudelsack mit drei Bordunpfeifen)*
E *(Breton bagpipe with three drones)*
I *(cornamusa bretone con tre canne di bordone)*
S *(cornamusa bretona con tres bordones)*
U *(breton duda három bordósippal)*
R *(бретонская волынка с тремя бурдонными трубками)*
bipartito I S zweiteilig
bírálat U critique
bírálni *v* U rezensieren

bíráló U critique
bird E; ~ organ: Vogelorgel
~ pipe: Vogelpfeife
~ stop *org* Nachtigallenzug
birdcage action E *pn* Oberdämpfermechanik
birimbao *m* S Maultrommel
Birne *f* D *cl*
E socket, barrel
F baril *m*, barillet *m*
I barilotto *m*
S barrilete *m*
U hordó
R бочонок *m*
~ *canna ancia* = Kopf
birnenförmig D ⟨*Schallbecher*⟩
E pear-shaped, bulb-shaped
F en forme de poire, piriforme
I a forma di pera, piriforme
S piriforme, en forma de pera
U körte alakú
R грушевидный
bis *m* F bis; Zugabe
— crier *v* ~ chiedere il → bis
bis *m* I Zugabe
~!, da capo!
D da capo!
E encore!
F bis!
S bis!
U hogy volt!, újra!
R бис!
– chiedere *v* il ~
D da capo rufen *v*
E to call for an encore
F crier *v* bis
S pedir *v* un bis
U újrázni
R вызывать *v* на бис
bis *m* S bis; Zugabe
— pedir *v* un ~ chiedere il → bis
bisbigliando I *prescr, arpa*
D bisbigliando, flüsternd
E bisbigliando, "*whispering*"
F bisbigliando, chuchotant
S bisbigliando, murmurando
U bisbigliando, "*suttogva*"
R bisbigliando, «в характере шёпота»
bischero *m* I *corda* Wirbel
~ del liuto: Lautenwirbel
~ di sicurezza *corda* Patentwirbel
biscroma *f* I Zweiunddreißigstelnote
biseau *m* F *canna* Kern; *fl. d.* Aufschnitt; Schneidekante
bisel *m* S *canna* Kern; *fl. d.* Schneidekante
bit E; ~ player: Komparse
bitematico I zweithemig
bitemático S zweithemig
bitestuale I zweitextig
bitextual E zweitextig
bithematic E zweithemig
bithématique F zweithemig
bitonal D
E bitonal
F bitonal
I bitonale
S bitonal
U bitonális
R битональный
bitonale I bitonal
bitonalidad *f* S Bitonalität
bitonális U bitonal
bitonalità *f* I Bitonalität
bitonalitás U Bitonalität
Bitonalität *f* D
E bitonality
F bitonalité *f*
I bitonalità *f*
S bitonalidad *f*
U bitonalitás
R битональность *f*
bitonalité *f* F Bitonalität
bitonality E Bitonalität
bitter D *prescr* amaro
biztosítószelep U *org* Auslaßventil
b-kisfuvola U Trommelflöte
Black-bottom *m* D *bl* black-bottom
black-bottom E *bl*
D Black-bottom *m*
F black-bottom *m*
I *(danza in tempo pari in voga in America negli anni 20)*
S black-bottom *m*
U black-bottom
R блек-ботм *m*
blacken *v* E colorire; schwärzen
black key E tasto nero
bladder E; ~ and string: Bumbaß
~ pipe: Platerspiel
blagovest R → благовест
blanca S alba
blanca *f* S halbe → Note
blanche F alba
blanche *f* F halbe → Note
blando S schallweich
blank E; ~ groove *gram* leere → Rille
~ noise: weißes → Rauschen
Blankbezug *m* D *pfte*
E plain wire strings *pl*
F cordes *f pl* simples non filées
I corde *f pl* nude del centro e degli acuti
S cuerdas *f pl* simples, no entorchadas
U nem fonott húrok *pl*
R необвитые струны *f pl*
Blas- D
E wind
F à vent
I a fiato
S de viento
U fúvós(-)
R духовой
blasen *v* D
E to blow, to play, to sound
F souffler, sonner
I soffiare, suonare
S soplar, tocar

U fújni
R трубить, играть *v* (на духовом инструменте)

Bläser *m* D
E wind player
F joueur *m* d'un instrument à vent
I suonatore *m* di strumento a fiato
S tañedor *m* de instrumentos de viento
U fúvós
R духовик *m*

~ *pl*
E wind players *pl*, the wind (section)
F les vents *m pl*
I fiati *m pl*
S los vientos *m pl*
U fúvósok *pl*
R духовые *m pl*

Bläserkonzert *n* D concerto per strumenti a fiato

Bläserquintett *n* D quintetto per fiati

Blasidiophon *n* D
E blown idiophone, A: wind idiophone
F idiophone *m* à vent
I idiofono *m* a fiato
S idiófono *m* de viento
U fúvós idiofon hangszer
R духовой идиофон *m*

Blasinstrument *n* D
E wind instrument
F instrument *m* à vent, vent *m*
I strumento *m* a fiato
S instrumento *m* de viento
U fúvós hangszer
R духовой инструмент *m*

Blasmusik *f* D = Harmoniemusik

Blasorchester *n* D
E wind band, orchestra of wind instruments
F orchestre *m* d'instruments à vent
I orchestra *f* di strumenti a fiato, banda *f*
S orquesta *f* de vientos, banda *f*
U fúvószenekar
R духовой оркестр *m*

Blasquinte *f* D
E blown fifth
F Blasquinte *f* ⟨*quinte de* 678 *cents*⟩
I *(quinta di* 678 *cents)*
S *(quinta de* 678 *cents)*
U fúvóskvint
R обертон *m* квинты, полученный путём передувания

Blatt *n* D = Rohrblatt

— **vom ~ singen** *v*
E to sing at sight, to sight-sing
F chanter *v* à vue, déchiffrer
I cantare *v* a prima vista
S leer/cantar *v* a primera vista, repentizar
U lapról énekelni *v*, blattolni
R петь *v* с листа

— **vom ~ spielen** *v*
E to play at sight, to sight-read
F jouer *v* à vue, déchiffrer
I suonare *v* a prima vista
S leer/tocar *v* a primera vista, repentizar
U lapról játszani *v*, blattolni
R играть *v* с листа

Blättchen *n* D *arco* = Zäpfchen

blattolni *v* U vom → Blatt singen; vom → Blatt spielen

Blattschraube *f* D *cl* ⟨*Saxophon*⟩
E ligature
F ligature *f*
I legatura *f*, anello *m*
S ligadura *f*
U nádszorító (csavar)
R винт *m* для зажима трости

Blattspiel *n* D
E sight-reading, playing at sight
F lecture *f* à vue
I suonare *m* a prima vista
S lectura *f* a primera vista, repentización *f*
U lapról olvasás/játék, prima vista játék
R игра *f* с листа

bleating E Bockstriller

Blech *n* D; **das ~**
E brass
F cuivres *m pl*
I ottoni *m pl*
S metales *m pl*, cobres *m pl*
U rézfúvósok *pl*
R медь *f*, медные *m pl*, медные духовые *m pl*

Blechbläser *m* D
E brass player
F cuivre *m*
I suonatore *m* di strumento a fiato di ottone
S tañedor *m* de instrumento de cobre/metal
U rézfúvós
R исполнитель *m* на медном духовом инструменте

Blechblasinstrument *n* D
E brass wind instrument
F instrument *m* à vent de cuivre
I strumento *m* a fiato di ottone
S instrumento *m* de metal/cobre, cobre *m*
U rézfúvós (hangszer)
R медный духовой инструмент *m*

Blechmusik *f* D
E music for brass (band)
F musique *f* pour cuivres
I musica *f* per strumenti di ottone
S música *f* para instrumentos de cobre/metal, música *f* para cobres/metales
U (réz)fúvószene
R духовая музыка *f*

Blei *n*, **Bleistöpsel** *m* D *tasto*
E lead weight
F plomb *m*
I piombo *m*, piombino *m* per tastiera
S contrapeso *m*, plomo *m*
U ólom(betét)
R свинец *m*, свинцовка *f*

blend *v* E *str* mischen

blind E; ~ channel *org* blinde → Kanzelle
~ groove *org* blinde → Kanzelle

bloc *m* F; ~ de bois: Holzblock

~ de clavier *pfte* Klaviaturbacken
~ de soutien de l'attrape *pfte* Fangerbäckchen
~ métallique: Metallblock
— Temple ~ Tempelblock
bloc *m* S; ~ de teclado *pfte* Klaviaturbacken
blocchetto *m* I Holzblock; Holzröhrentrommel
~ appoggia-martelli *pfte* Hammerklotz
block E *canna ancia* Kopf; *canna d. l.* Kern
~ flute *org* Blockflöte
~ valve *org* Rückschlagventil
block *m* I; ~ cinese/~s *pl* cinesi: Tempelblock
Blockflöte *f* D
E recorder
F flûte *f* à bec, flûte *f* douce/droite
I flauto *m* dolce/diritto/a becco
S flauta *f* recta/dulce/de pico
U egyenes fuvola, blockflőte
R блокфлейта *f*
~ *org*
E block flute, flauto dolce
F flûte *f* douce
I flauto *m* dolce
S flauta *f* recta/de pico,
U "blockflőte", cölöpfláta
R блокфлёте *f*
blockflőte U Blockflöte
Blockflötenschnabel *m* D
E recorder mouthpiece
F bec *m* de flûte à bec
I becco *m* del flauto diritto
S pico *m*/embocadura *f* de flauta recta/dulce, embocadura *f* de flauta de pico
U egyenes fuvola csőre, blockflőte csőre
R наконечник *m*/мундштучная часть *f* блокфлейты, клюв *m*
Blockwerk *n* D *org*
E full organ
F plein-jeu *m*
I blockwerk *m* ⟨*ripieno a file inseparabili prima dell'invenzione dei registri*⟩
S lleno *m*
U teljes mű
R блокверк *m*
blokk U Holzblock
blow E; ~ hole *fl* Mundloch
blow *v* E blasen
~ strongly *ottoni* stark → anblasen
blower E Kalkant; *org* Anblasemechanismus; Gebläse
blowing action E *org* Anblasemechanismus; Gebläse; Schöpfwerk
blown E; ~ fifth: Blasquinte
~ idiophone: Blasidiophon
— coarsely ~ *cl* grob → geblasen
blue notes E
D *(Terz und Septime, die im Blues alternierend groß und klein oder absichtlich unrein genommen werden)*
F *(troisième et septième degrés de la gamme alternant entre le mode majeur et mineur ou faux à dessein)*
I *(terzo e settimo grado della scala, adoperati nei blues alternativamente tanto maggiori quanto minori o anche con intonazione neutra)*
S *(tercero y séptimo grados de la escala, alternativa o simultáneamente mayores y menores, o entonados sin justeza absoluta)*
U *(terc és szeptimhangok, melyeket a blues-stílusban váltakozva nagy vagy kicsi változatban vagy tudatosan nem tisztán intonálnak)*
R *(III и VII ступени блюза, колеблются между большим и малым интервалом с легким отклонением от темперации)*
blues E
D *(melancholisches Lied der nordamerikanischen Neger)*
F *(chanson mélancolique des noirs nord-américains)*
I *(canto malinconico dei negri nordamericani)*
S *(canción melancólica de los negros norte-americanos)*
U blues
R блюз *m*
bluette *f* F
D *(kleiner, auch musikalischer, Sketch)*
E *(satirical or humorous sketch, with music)*
I operetta *f* ⟨*breve spettacolo musicale*⟩
S *(breve cuadro escénico con música)*
U bluette
R *(короткая музыкально-драматическая пьеса типа скетча)*
Blumen *f pl* D *orn*
E fioriture *pl*, vocal ornamentations *pl*
F fioritures *f pl*
I abbellimenti *m pl* vocali
S fioituras *f pl*, floreos *m pl*
U fioritura
R *(«цветы», средневековое название мелизмов)*
blunder *v* E danebengreifen
b-Moll *n* D
E B flat minor
F si *m* bémol mineur
I si *m* bemolle minore
S si *m* bemol menor
U b-moll
R си-бемоль *m* минор
b-moll U b-Moll
board zither E Brettzither
bobina *f* **del nastro** I Tonbandspule
bobine *f* F; ~ d'enroulement *magn* Wickeldorn
~ du ruban: Tonbandspule
Bobisation *f* D
E bobisation
F bobisation *f*, bébisation *f*
I bobisazione *f*
S bebisación *f*
U bobizáció
R бобизация *f* ⟨*разновидность сольмизации*⟩
bobisation E Bobisation
bobisation *f* F Bobisation

bobisazione *f* I Bobisation
bobizáció U Bobisation
boca *f* S Mund; *canna anima, fl. d.* Aufschnitt
~ cerrada *prescr* bocca chiusa
~ de la escena *teat* Bühnenöffnung
— a ~ cerrada *prescr* bocca chiusa
bocal E *fag* das → S
bocal *m* F Mundstück; Windkapsel; *fag* das → S; *trb* Mundrohr
bocal *m* S Windkapsel; *fag* das → S; *trb* Mundrohr
~ con el pico *fl. d.* Kopfstück mit Schnabel
bocca *f* I Mund; *canna anima* Aufschnitt
~ **chiusa** *prescr*
D mit geschlossenem Mund
E mouth closed
F bouche fermée
S boca cerrada, a boca cerrada, bocca chiusa
U bocca chiusa, csukott/zárt szájjal
R с закрытым ртом
boccascena *m* I *teat* Bühnenöffnung
bocchino *m* I *fiati* Mundstück; Schnabel; *fl. d.* Kopfstück mit Schnabel
~ a forma di imbuto *ottoni* Trichtermundstück
~ a forma di tazza *ottoni* Kesselmundstück
~ del clarinetto: Klarinettenschnabel
~ (del cromorno): Mundstück
boccia *f* I *camp* Klöppelballen
boccola *f* I *fl* Mundlochplatte
~ Reform *fl* Reformmundlochplatte
bocina *f* S busine; *org* buccina
Bockstriller *m* D
E bleating
F chevrotement *m*
I *(nota ribattuta velocissimamente)*
S temblequeo *m*, trémolo/vibrato *m* excesivo
U kecsketrilla
R тремоляция *f*
Boden *m* D *corda*
E back
F fond *m*
I fondo *m*
S parte *f* posterior, fondo *m*
U hát
R нижняя дека *f*, дно *n*
— **ganzer** ~ *corda*
E one-piece back
F fond *m* en une seule pièce
I fondo *m* in un pezzo
S fondo *m* de una sola pieza
U egész hát
R нижняя дека *f* из одного куска
— **geteilter** ~ *corda*
E back in two parts
F fond *m* en deux pièces
I fondo *m* in due pezzi
S fondo *m* formado por dos pedazos
U osztott hát
R нижняя дека *f* из двух кусков
Bodenzapfen *m* D *vl* = Nase
body E *canna* Pfeifenkörper; *org* Gehäuse; *str* Korpus; *tamb* Zarge
bodzafurulya U Holunderflöte
bodzasíp U Holunderflöte
Boethian notation E Boethianische → Buchstabennotation
Bogen *m* D *arco*
E bow
F archet *m*
I arco *m*, archetto *m*
S arco *m*
U vonó
R смычок *m*
~ *fag* = Stiefel
~ *ottoni* = Stimmbogen
Bogenflügel *m* D = Bogenklavier
Bogenführung *f* D *arco*
E bowing
F coup *m* d'archet
I arcata *f*
S golpe *m* de arco, arcada *f*
U vonóvezetés
R ведение *n* смычка, штрихи *m pl*
Bogenhaare *n pl* D
E hairs *pl* of the bow
F crins *m pl* de l'archet
I crini *m pl* dell'arco
S crines *f pl* cerdas del arco
U vonó szőre
R волос *m* на смычке
Bogenharfe *f* D
E arched/bow harp
F harpe *f* à archet
I arpa *f* arcuata
S arpa *f* de arco
U íjhárfa
R дуговая арфа *f*
Bogeninstrument *n* D *obs* = Streichinstrument
Bogenklaviatur *f* D
E concave/Clutsam keyboard
F clavier *m* concave
I tastiera *f* concava
S teclado *m* recurvado
U Clutsam-billentyűzet, hajlított billentyűzet
R «дугообразная клавиатура» *f*
Bogenklavier *n*, **Bogenflügel** *m*, **Geigenwerk** *n*, **Harmonichord** *n* D
E piano-violin
F clavecin *m* à archet (mécanique), piano-violon *m*, piano *m* à archet
I cembalo *m* ad arco
S clavecín *m* de arco, piano-violín *m*
U vonós zongora
R смычковый клавир *m*
Bogenlaute *f*, **Streichlaute** *f* D
E bow(ed) lute
F luth *m* à archet
I liuto *m* ad arco
S laúd *m* de arco
U vonós lant
R смычковая лютня *f*

Bogenstange *f* D; mit der ~ *prescr, vl* col → legno (dell'arco)
Bogenstrich *m* D *arco*
E stroke of the bow
F coup *m* d'archet
I arcata *f*
S arcada *f*, arqueada *f*
U vonóhúzás
R штрихи *m pl*
— mit verkehrtem ~ contr'arco
Bogenwechsel *m* D *arco*
E change of bow
F changement *m* d'archet
I cambio *m* d'arco
S cambio *m* de arco
U vonóváltás
R смена *f* смычка
bőgő U contrabbasso
— pengetett ~ Schlagbaß
bogoglasnik R → богогласник
bőgős U contrabbassista
Bohrung *f* D
E bore
F perce *f*, forage *m*
I foro *m*, buco *m*
S perforación *f*
U furat
R канал *m*
— **konische** ~
E conical bore
F perce *f* conique
I foro *m* conico
S perforación *f* cónica
U kónikus/kúpos furat
R конический канал *m*
— **zylindrische** ~
E cylindrical bore
F perce *f* cylindrique
I foro *m* cilindrico
S perforación *f* cilíndrica
U hengeres/cilindrikus furat
R цилиндрический канал *m*
bois *m* F; avec le ~ de l'archet *prescr, vl* con → legno (dell'arco)
— le ~ das → Holz
boîte *f* F; ~ à musique: Spieldose
~ de soupape *org* Ventilkasten
~ expressive du récit *org* Schwellkasten
bola *f* S *camp* Klöppelballen
bölcsődal U Wiegenlied
Bolero *m* D *bl* bolero
boléro *m* F *bl* bolero
bolero *m* S *bl*
D Bolero *m*
E bolero
F boléro *m*
I bolero *m*
U boleró
R болеро *n*
boleró U *bl* bolero
boleto *m* S Eintrittskarte
bolgarskij raspev R болгарский → распев
boltozat U; hangvető ~ Schallgewölbe
bomba *f* S Schöpfbalg; *ottoni* Stimmbogen
bombard E Baßpommer
bombard U *org* bombarde
bombarda *f* I Bomhart; *org* bombarde
bombarda *f* S Baßpommer; Bomhart; *org* bombarde
Bombarde *f* D *org* bombarde
bombarde E *org* bombarde
bombarde *f* F Baßpommer; Bomhart
~ *org*
D Bombarde *f*
E bombarde
I bombarda *f*
S bombarda
U bombard
R бомбарде *f*
bombarde *m* I Euphonium
bombardo *m* I Baßpommer
Bombardon *n* D ⟨*Baßtuba*⟩
E bombardon
F bombardon *m*
I bombardone *m*
S bombardone *m*, bombardón *m*
U bombardon, basszusszaxkürt
R басовая туба *f*, туба-бас *f*
~ *lt, corda* = Bomhart
bombardon E Bombardon; Bomhart
bombardon *m* F Bombardon
bombardón *m* S Bombardon
bombardon U Bombardon
bombardone *m* I S Bombardon
Bombart *m* D = Bomhart
bombé F *corda* bauchig; *str* gewölbt
bombo *m* S Baßtrommel; große → Trommel
Bomhart *m*, **Bombart** *m*, **Pommer** *m* D
E bombardon
F bombarde *f*
I bombarda *f*
S bombarda *f*
U pommer, bomhart
R бомбарда *f*
~ *lt*
E bass course
F bourdon *m*
I bordone *m*
S bordón *m*
U basszushúr, bordóhúr
R басовые струны *f pl*
bomhart U Bomhart
Bonang *n* D
E bonang
F bonang *m*
I *(serie di 10—12 gong su telaio orizzontale)*
S bonang *m*
U bonang
R бонанг *m*
bonang E U Bonang
bonang *m* F S Bonang
bone-flute E Knochenflöte
bone-pipe E Knochenflöte
bone-whistle E Knochenpfeife
bongo *m* I S Bongo-Trommel

bongó U Bongo-Trommel
bongo drum E Bongo-Trommel
Bongo-Trommel *f* D
E bongo drum
F tambour *m* Bongo
I bongo *m*
S bongo *m*
U bongó
R бонги *pl*
bonnet *m* F *fiati* Schallbecher
boogie-woogie E
D *(Spielart der Jazzmusik mit ostinatem Laufbaß)*
F *(forme de jazz caractérisée par un dessin obstinato à la basse)*
I *(stile della musica jazz, caratterizzato delle figurazioni ostinate del basso)*
S *(forma de jazz caracterizada por un dibujo obstinado en el bajo)*
U *(dzsesszjátékstílus osztinátó basszussal)*
R буги-вуги *n* ⟨*стиль джаза с характерной остинатной фигурой в басу*⟩
book-organ E *org* Bibelregal
book-regal E *org* Bibelregal
boot E *canna ancia* Fuß
boquilla *f* S *fiati* embouchure; Mundstück
~ cónica *ottoni* Trichtermundstück
~ en forma de copa/taza *ottoni* Kesselmundstück
~ en forma de embudo *ottoni* Trichtermundstück
bőr U *arco* Daumenleder; *perc* Fell
— a ~ szélén *prescr, perc* am → Rand des Felles
— műanyag ~ *perc* Plastikfell
— természetes ~ *perc* Naturfell
Bord *m* D *camp* = Schärfe
bord *m* F *archi, ottoni, perc* Rand
~ de la cloche *camp* Schlag
~ recourbé vers le haut *ottoni* französischer → Rand
~ renforcé avec un cercle de fil de fer *ottoni* Mainzer → Rand
~ supérieur *camp* oberer → Glockenrand
— sur le ~ *prescr, perc* am → Rand des Felles
borda U *lt* Span
bordal U Trinklied
borde *m* S *archi, ottoni, perc* Rand; *camp* Schärfe; *fl. d.* Schneidekante
~ curvado hacia arriba *ottoni* französischer → Rand
~ reforzado con alambre *ottoni* Mainzer → Rand
~ superior *camp* oberer → Glockenrand
— sobre/en el ~ *prescr, perc* am → Rand des Felles
bordo *m* I *camp* Schärfe; *ottoni* Kranz; *perc* Rand
— al ~ *prescr, perc* am → Rand des Felles
— presso il ~ *prescr, perc* am → Rand des Felles
bordó U Summpfeifen
bordóhúr U Bordunsaite; *lt* Bomhart
bordón *m* S Bordun; Bordunsaite; *lt* Bomhart; *tamb* Schnarrsaite
— bordones *pl lt* Baßchor
— bordones *pl* al aire *lt* Freisaiten
~ de eco *org* Stillgedeckt
~ de gaita *org* basse de musette
— bordones *pl* de la gaita: Summpfeifen
~ 8' *org* gedeckt → Prinzipal
~ 16' *org* Subbaß
~ de 16 pies *org* bourdon 16'
— con los bordones *prescr, tamb* mit → Schnarrsaiten
— retirar *v* los bordones *prescr, tamb* ohne → Schnarrsaiten
bordone *m* I Bordun; *lt* Baßchor; Bomhart; Mittelbrummer
— bordoni *pl* Summpfeifen; *lt* Freisaiten
~ d'eco *org* Stillgedeckt
~ 8' *org* gedeckt → Prinzipal
~ 16' *org* bourdon 16'
— falso ~ faux-bourdon
— secondo lo stile/la tecnica del falso ~ à la manière d'un → faux-bourdon
bordoniera *f* I *tamb* Schnarrsaite
bordósípok *pl* U Summpfeifen
Bordun *m* D ⟨*ausgehaltener Ton*⟩
E bourdon
F bourdon *m*
I bordone *m*
S bordón *m*
U burdonhang, burdonáló hang
R бурдон *m*
~, Brummbaß *m org*
E bourdon
F bourdon *m*
I bordone *m*
S bordón *m*
U bourdon, burdon
R бурдон *m*
~ ⟨*mitschwingende Saite*⟩ = Bordunsaite
~e *pl* ⟨*Dudelsack*⟩ = Summpfeifen
Bordunsaite *f*, **Bordun** *m* D
E drone string
F corde *f* hors manche/hors de la touche
I corda *f* di bordone
S bordón *m*
U bordóhúr
R бурдонная струна *f*
bore E Bohrung; *org, fiati* Mensur; *ottoni* Kesselbohrung
boree E *bl* bourrée
bőrhenger U *pfte* Hammerrolle
bőrhurok U *tamb* Trommelschleife
borítólapcím U Umschlagtitel
bőrözés U *arco* Daumenleder
bőrözni *v* U beledern
borrar *v* S *magn* löschen
borrow *v* E entlehnen
borrowing E Entlehnung
~ pipes *pl org* Doublettensystem
borsetta *f* I *org* Pulpete
bosquejo *m* S; ~ del montaje escénico: scenario
bosse *f* F Kuppel

boszorkánytánc U Hexentanz
bot U; tamburmajor ~ja *mil* canne de tambour-major
botfuvola U Schnabelflöte; Stockflöte
bothegedű U Stockgeige
botola *f* I *teat* Versenkungsschieber
botoló U *bl*
D *(ungarischer Volkstanz für Männer)*
E *(Hungarian folkdance for men)*
F *(danse populaire hongroise pour hommes)*
I *(danza popolare ungherese per uomini)*
S *(danza masculina popular húngara)*
R *(венгерский мужской народный танец)*
botón *m* S *arpa, lt* Patrone; *arco* Schraubenkopf; *corda, fis* Knopf; *fis, org* Druckknopf; *ottoni* Fingerknopf
— botones *pl fiati* Druckplättchen; *org* Registerknöpfe
~ de anulación *magn* Löschkopf
~ de llamada *org* bouton d'appel en façade
~ de mezcla *magn* Tricktaste
~ de registración *magn* Aufnahmetonkopf
~ de regrabación *magn* Tricktaste
~ de supresión *magn* Löschkopf
~ del pistón *trb* Ventilknopf
~ del registro de la melodía *fis* Diskantregistertaste
~ para borrar *magn* Löschkopf
~ regulador de la biela de repetición *pfte* Repetierschenkelpuppe
~ regulador del escape *pfte* Auslöserpuppe; Stoßzungenpuppe
botteghino *m* I Theaterkasse
bottom E; ~ door *pn* Unterrahmen
~ board *org* Unterplatte; *pn* Unterrahmen
~ joint *cl* Unterstück
~ part: Unterstimme
bottom-rail E *pn* Sockelleiste
bottoncino *m* I *pfte* Auslöserpuppe
bottone *m* I *arco* Schraubenkopf; *corda, fis* Knopf; *ottoni* Fingerknopf
— bottoni *pl* dei registri *org* Registerknöpfe
~ del pistone *trb* Ventilknopf
~ di legno guarnito per scappamento *pfte* Auslöserpuppe
~ regolabile per l'asta della ripetizione *pfte* Repetierschenkelpuppe
~ regolabile per lo spingitore *pfte* Stoßzungenpuppe
bouche *f* F Mund; *camp* Schärfe; *canna anima, fl. d.* Aufschnitt
~ fermée *prescr* bocca chiusa
~s *pl* fermées: Summstimmen
bouché F *canna* gedeckt; *cor* gestopft
~ à cheminée *canna* rohrgedeckt
boucher *v* F *canna* decken; *cor* stopfen
boucle *f* F *corda* Öse; Schlinge; *pfte* Ring
bouclette *f* F *corda* Öse
boudoir grand E pianoforte a coda intera; pianoforte a tre quarti di coda
bouffonists *pl* E Buffonisten
boule *f* **de frappe** F *camp* Klöppelballen
bouncing bow E *arco* Springbogen
bouquiniste *m* **de musique** F Musikantiquariat
Bourdon *m* D; ~ 16' *org* bourdon 16'
bourdon E Bordun
~ 16 ft. *org* bourdon 16'
bourdon *m* F Bordun; *lt* Baßchor; Bomhart
~s *pl* Freisaiten; Summpfeifen
~ d'écho *org* Stillgedeckt
~ 8' *org* gedeckt → Prinzipal
~ **16'** *org*
D Bourdon *m* 16'
E bourdon 16 ft.
I bordone *m* 16'
S bordón *m* de 16 pies, violón *m*, tapado *m*
U burdon 16'
R бурдон *m* 16'
bourdon U *org* Bordun
bourdonner *v* F brummen
Bourrée *f* D *bl* bourrée
bourrée *f* F *bl*
D Bourrée *f*
E bourrée, boree
I bourrée *f*
S bourrée *f*
U bourrée
R буррe *n*
bourrelet *m* F Hammerrolle
boursette *f* F S *org* Pulpete
boutade *f* F ⟨18. *sec*⟩
D *(kleines instrumentales Tanz- oder Phantasiestück)*
E *(dance or instrumental piece in improvised or capricious style)*
I *(breve danza strumentale o fantasia)*
S *(pequeña pieza instrumental o de danza)*
U *(hangszeres tánc vagy fantázia)*
R бутада *f*
bouton *m* F *arpa, lt* Patrone; *arco* Schraubenkopf; *corda, fis* Knopf
~ **d'appel en façade** *org*
D blinder Registerzug *m*
E accessory stop
I registro *m* finto
S botón *m* de llamada
U üres regiszterhúzó/regiszterbille
R декоративная/немая рукоятка регистра
~ d'échappement *pfte* Auslöserpuppe
~ de la volute *vl* Ohr der Schnecke
~ de mixage *magn* Tricktaste
~s *pl* de registres *org* Registerknöpfe
~ de registre de la partie chantante *fis* Diskantregistertaste
~ de réglage *pfte* Ösenschraube
~ de réglage de l'échappement *pfte* Auslöserpuppe; Stoßzungenpuppe
~ de réglage du balancier *pfte* Repetierschenkelpuppe
~ du piston *trb* Ventilknopf
~ **du registre** *org*
D Registertaste *f*

E stop key/tab
I tasto *m* del registro
S registro *m* botón
U regiszterbille(ntyú)
R клавиша *f* регистра
~ du registre aigu *fis* Diskantregistertaste
~ piston *ottoni* Fingerknopf
~s *pl* pistons *fiati* Druckplättchen
~ poussoir *fis, org* Druckknopf
bouton-piston *m* F = bouton piston
bóveda acústica *f* S Schallgewölbe
bővíteni *v* U erweitern; vergrößern
bővítés U Einschiebung; Erweiterung; Vergrößerung
bővített U übermäßig
— kétszer(esen) ~ doppelt → übermäßig
bow E *archi* Strich; *arco* Bogen
~ harp: Bogenharfe
~ lute: Bogenlaute
~ zither: Streichzither
bow *v* E streichen; *corda* anstreichen
bowed E Streich-
~ idiophone: Streichidiophon
~ lute: Bogenlaute
~ string(ed) instruments *pl* Streichinstrumente
bowing E *archi* Strich; Strichart; *arco* Bogenführung
~ rehearsal: Strichprobe
box E *teat* loge
~ office: Theaterkasse
~ pallet *org* Kastenventil
~ scene/set *teat* Zimmerdekoration
box-bellows *pl* E *org* Kastenbalg
box-type beard E *canna* Kastenbart
boys' choir E Knabenchor
boys' chorus E Knabenchor
braccio *m* I *pn* Arm
~ del pick-up/rivelatore *gram* Tonarm
~ dello smorzo *pfte* Dämpferarm
~ porta-smorzo *pfte* Dämpferarm
bracciolo *m* I *pn* Arm
brace E accolade
bracing bar E *pn* Plattenstrebe
bracket E accolade
~ screw *timp* Schraubenmutter
brácsa U viola
brácsakulcs U Altschlüssel
brácsás U Bratscher
brailleur *m* F *pop* cane
branche *f* F; ~s *pl* de genouillère *org* Scheren
— grande ~ *fag* Mittelrohr
— petite ~ *fag* Flügel
Brande *f* D *obs* = Bransle
brando *m* I *bl* bransle
Brandstempel *m* D *vl*
E trade mark
F marque *f* de fabrique
I marca *f* di fabbrica, etichetta *f*
S etiqueta *f*, marca *f* de fábrica
U cédula, mesterjegy
R (фабричная) марка *f*
branle E U *bl* bransle
branle *m* F *bl* = bransle
branle *m* I S *bl* bransle
brano *m* I Stück
~ da concerto: Konzertstück
~ pianistico: Klavierstück
Bransle *f* D *bl* bransle
bran(s)le *m* F *bl*
D Bransle *f*
E bran(s)le
I branle *m*, brando *m*
S branle *m*
U branle
R бранль *m*
bras *m* F *pn* Arm
~ d'abrégé *org* Zugärmchen
~ de l'étouffoir *pfte* Dämpferarm
~ de lecture/du pick-up *gram* Tonarm
brass E das → Blech
~ machine *corda* Messingmechanik
~ player: Blechbläser
~ regal *org* Messingregal
~ wind instrument: Blechblasinstrument
Bratsche *f* D viola
Bratscher *m* D
E violist, viola-player
F altiste *m*
I violista *m*
S viola *m*, violista *m*
U brácsás
R альтист *m*
Brautlied *n*, **Epithalamium** *n* D
E bridal song, epithalamium
F chanson *f* de noce, épithalame *m*
I canto *m* nuziale, epitalamio *m*
S canto *m* nupcial, epitalamio *m*
U nászdal, epithalamium
R свадебная песня *f*
Bravour *f* D bravura
Bravourarie *f* D aria di bravura
bravoure *f* F bravura
bravúr U bravura
bravura E bravura
~ aria: aria di bravura
bravura *f* I
D Bravour *f*
E bravura
F bravoure *f*
S bravura *f*
U bravúr
R бравурность *f*
bravúrária U aria di bravura
brawl E *obs* = branle
brazo *m* S Glockenbalken; *pn* Arm
~s *pl* de molinete *org* Zugärmchen
~ del apagador *pfte* Dämpferarm
~s *pl* del clavijero *vl* Wirbelkastenbacken
~ del pick-up *gram* Tonarm
break E Übergang
~ ⟨*jazz*⟩
D *(kurze Soloimprovisation in der Jazzmusik)*
F *(courte cadence improvisée, dans le jazz)*

I *(nella musica jazz una breve cadenza solistica, solitamente improvvisata)*
S *(corta improvisación de un solista de jazz)*
U *(rövid szólórögtönzés a dzsesszben)*
R брейк *m* ⟨*короткая сольная импровизация в джазе*⟩

break *v* E; ~ a chord *acc* arpeggiare
~ in *str* einspielen
~ off: abbrechen
breaking E; ~ of chords: arpeggio
~ of voice: Stimmbruch
— be *v* at the ~ stage: im → Stimmbruch sein
breast E *archi* Brust
~ patch *vl* Brustfutter
breath E Atem
~ control: Atembehandlung
~ mark: Atemzeichen
~ pause: Atempause
~ support *canto* appoggio
breathe *v* E atmen
~ in: einatmen; Luft holen
~ out: ausatmen
breathing E Atmung
~ pause *canto* Luftpause
breathing-in E Einatmung
breathing-out E Ausatmung
breathy E *canto, fiati* hauchig
brechen *v* D *acc* arpeggiare
breeches part E *teat* Hosenrolle
breit D *prescr* largo
— ein wenig ~ *prescr* larghetto
— sehr ~ *prescr* larghissimo
breiter werdend D *prescr* allargando
Breitmacher *m* D *arco* = Schlußkeil
brëlka R → брёлка
bretella *f* I *pfte* Bändchen
bretelle *f* F Tragschnur
Brettzither *f* D
E board zither
F cythare/cithare *f* de table
I cetra *f* da tavolo
S cítara *f* de tabla
U laposcitera
R *(цитра с резонатором в виде доски)*
breve E Brevis
~ rest: Doppeltaktpause
brève *f* F Brevis
breve *f* I S Brevis
Brevis *f*, **Doppeltaktnote** *f* D
E breve, A: double whole note
F brève *f*, carrée *f*, brevis *f*
I breve *f*
S breve *f*, cuadrada *f*
U brevis
R бревис *f*
brevis *f* F Brevis
brevis U Brevis
Brevispause *f* D = Doppeltaktpause
bridal E; ~ march: Hochzeitsmarsch
~ song: Brautlied
bridge E Rückführung; *archi, cemb* Steg; *pfte* Steg; Klangsteg; *teat* Versenkungstisch
~ (passage): Überleitung
~ slits *pl archi* Stegkerben
— back of the/below the/behind the ~ *archi* hinter dem → Steg
— close to the ~ *archi* am → Steg
— on/near the ~ *archi* am → Steg
bridle-strap E *pfte* Bändchen
bridle-tape E *pfte* Bändchen
bridle-wire E *pfte* Bändchendraht
brielka E брёлка
brielka *f* I брёлка
brillant F brillante
brillante I
D brillante, glänzend
E brillante, *"brilliant"*
F brillante, brillant
S brillante
U brillante, *"sziporkázva"*
R brillante, блестяще
Brille *f* D *legni*
E ring key, brille
F anneau *m*
I anello *m*
S anillo *m*, abrazadera *f*
U gyűrű
R очки *pl*
brille E *legni* Brille; Brillenklappe
Brillenbaß *m* D
E *"spectacle bass"*
F *(sorte de basse d'Alberti écrite en abrégé)*
I basso *m* ad occhiali
S *(especie de bajo de Alberti que se escribe abreviadamente)*
U occhiali
R *(шутливое обозначение басов, тремолирующих восьмыми или шестнадцатыми нотами)*
Brillenklappe *f*, **Ringklappe** *f*, **Ring** *m* D *legni*
E ring key, brille
F anneau *m* mobile
I chiave *f* ad anello
S llave *f* anular
U gyűrűs billentyű
R *(маленький клапан, участвующий в извлечении тона фа-диез)*
brilliance E Glanz
brillo *m* S Glanz
brincar *v* S hopsen
brindisi *m* I Trinklied
bring out *v* E hervorheben
brio *m* F; avec ~ *prescr* brioso
brio *m* I *fam* Schmiß
— con ~ = brioso
— con ~ *fam* schmissig
brío *m* S *fam* Schmiß
— con ~ *fam* schmissig; *prescr* brioso
brioso, briosamente, con brio I *prescr*
D brioso, briosamente, con brio, lebhaft, voll Feuer
E brioso, briosamente, con brio, *"lively"*, *"fiery"*
F brioso, briosamente, con brio, avec brio
S brioso, briosamente, con brio, con brío
U brioso, briosamente, con brio, tüzesen

R brioso, briosamente, con brio, живо, с огнём
briser *v* F *acc* arpeggiare
BRITICO E ⟨*The British Copyright Protection Co. Ltd.*⟩
D *(englische Verwertungsgesellschaft für Autorenrechte)*
F *(Société britannique des auteurs, compositeurs et éditeurs)*
I *(Società Inglese degli Autori ed Editori)*
S *(Sociedad Inglesa de Autores, Compositores y Editores)*
U *(brit szerzői jogvédő egyesület)*
R *(британское общество по охране авторских прав)*
Brjolka *f* D брёлка
brjolka U брёлка
broadcast E *rad* Sendung
~ opera: Funkoper
broadcast *v* E *rad* senden
broche *f* F *pfte* Mechanikbolzenschraube
broderie *f* F Drehnote; Verzierung
~s *pl orn* Singmanieren
broderie *f* S Drehnote
broken E *prescr* arpeggiando
~ chord: accord arpégé; arpeggio
~ **consort** ⟨16—17. *sec*⟩
D *(Ensemble aus verschiedenartigen Instrumenten)*
F *(ensemble d'instruments de familles différentes)*
I *(complesso costituito da strumenti di tipo differente)*
S *(conjunto de instrumentos de clases diferentes)*
U *(kamaraegyüttes különféle hangszertípusokból)*
R *(ансамбль из инструментов смешанного состава)*
~ octave *tasto* gebrochene → Oktave
bronce *m S* Glockengut
brontolare *v* I brummen
bronze *m* **de cloche** F Glockengut
brosse *f* F; ~s *pl* Besen
~ de jazz: Jazzbesen
brouter *v* F *gram* rumpeln
bruit *m* F Geräusch; *gram, magn* Laufgeräusch
~ blanc: weißes → Rauschen
~ d'attaque: Anschlagsgeräusch
~ de fond: Geräuschkulisse
~ de surface *gram* Abspielgeräusch
~s *pl* mécaniques: Nebengeräusch
~ rose : rosa → Rauschen
— faire *v* un ~ de crécelle: rasseln
bruitage *m* F Effektinstrumente; Geräuschkulisse
Brummbaß *m* D *org* = Bordun
brummen *v*, **summen** *v* D
E to hum, to buzz
F bourdonner, fredonner
I canticchiare (a labbra chiuse), brontolare
S zumbar, cantar *v* a boca cerrada
U zümmögni
R петь *v* с закрытым ртом
Brummhorn *n* D *org* = Krummhorn
Brummkreisel *m* D
E humming top
F toupie *f* bourdonnante
I trottola *f*
S trompo *m* zumbador
U búgócsiga, búgattyú
R звучащий волчок *m*
Brummtopf *m* D = Reibtrommel
brunitoio *m* I *org* Rundstahl
brusco, bruscamente I *prescr*
D brusco, bruscamente, barsch, heftig
E brusco, bruscamente, *"rude"*, *"brusque(ly)"*
F brusco, bruscamente, brusque, brusquement
S brusco, bruscamente
U brusco, bruscamente, *"nyers(en)"*, *"éles(en)"*
R brusco, bruscamente, грубо, «*резко*»
Brust *f* D *archi*
E breast
F table *f* d'harmonie
I petto *m*
S parte *f* delantera, tabla *f* armónica/de armonía
U has
R свод *m*
~ *vl* = Oberbügel
Brustatmung *f* D
E chest breathing
F respiration *f* thoracique
I respirazione *f* toracica
S respiración *f* torácica
U mellkasi légzés
R грудное дыхание *n*
Brustfutter *n* D *vl*
E breast patch
F pièce *f* de renforcement
I rinforzo *m* del petto
S (barra/pieza *f* de) refuerzo *m*
U fedőlapbélés
R подушка *f*
Brustregister *n* D *canto*
E chest register
F registre *m* de poitrine
I registro *m* di petto
S registro *m* de pecho
U mellregiszter
R грудной регистр *m*
Bruststimme *f* D *canto*
E chest voice
F voix *f* de poitrine
I voce *f* di petto
S voz *f* de pecho
U mellhang
R грудной голос *m*
Brustwerk *n* D *org*
E *(special group of smaller pipes placed in the front of the organ, between the large pedal pipes)*

F pectoral *m*
I *(complesso di canne ad anima poste normalmente nella parte centrale dell'organo)*
S pectoral *m*
U mellmű, felsőmű
R брустверк *m*

bruyant F *prescr* strepitoso

B-Tonart *f* D
E flat key
F *(tonalité avec bémols à la clef)*
I tonalità *f* con bemolli
S tonalidad *f*/tono *m* con bemoles, tonalidad *f* bemolada, tono *m* bemolado
U bés hangnem
R бемольная тональность *f*

bubboli *m pl* I Schellengeläute

buca *f* **del suggeritore** I trou du souffleur

Buccina *f* D *org* buccina

buccina E *org* buccina; *obs, org* trombone

buccina *f* I busine

~ *org*
D Buccina *f*, Posaune *f*
E buccina
F buccine *f*
S buccina *f*, bocina *f*
U buccina
R букцина *f*, позауне *m*

buccina U *org* buccina; busine

buccine *f* F *org* buccina

Büchse *f* D *canna ancia* = Kopf

Buchstabennotation *f*, **Buchstabenschrift** *f* D
E letter notation
F notation *f* alphabétique
I notazione *f* alfabetica
S notación *f* alfabética
U betűkottaírás
R буквенная нотация *f*

— **Boethianische** ~
E Boethian notation
F notation *f* de Boèce
I notazione *f* boeziana
S notación *f* de Boecio
U Boethius-féle betűkottaírás
R буквенная система *f* нотации Боэция

buco *m* I Bohrung; *legni* Fingerloch; Griffloch

— buchi *pl* coperti: verdeckte → Fingerlöcher

— mezzo ~ *fl. d.* Halbdeckung

buffet *m* F *org* Gehäuse

Buffo *m* D buffo

buffo E buffo

~ bass: basso buffo

buffo *m* I
D Buffo *m*
E buffo
F buffo *m*
S bufo *m*
U buffo
R буфф *m*, буффо *n*

buffobasszus U basso buffo

buffonisták *pl* U Buffonisten

Buffonisten *m pl* D ⟨18. *sec*⟩
E bouffonists *pl*
F partisans *m pl* des Bouffons
I Buffonisti *m pl*
S partidarios *m pl* de los "bouffons"
U buffonisták *pl*
R буффоны *m pl*

Buffonisti *m pl* I Buffonisten

bufo *m* S buffo

búgás U *camp* Summtöne; Unteroktav

búgattyú U Brummkreisel; Schwirrholz

Bügel *m* D *ottoni* = Stimmbogen

Bügelhorn *n* D
E flugelhorn, saxhorn
F flicorne *m*
I flicorno *m*
S flicorno *m*, fiscorno *m*
U szaxkürt, szárnykürt
R бюгельгорн *m*

bugle E Jagdhorn; Signalhorn

~ call: Hornsignal

bugle *m* F Signalhorn

~ à clefs: Klappenhorn

~ à clefs chromatiques: chromatisches → Klappenhorn

~ à pistons: Flügelhorn

~ alto: Althorn

~ basse: Baßflügelhorn

~ ténor: Tenorhorn

— grand ~ Flügelhorn

bugle *m* S Signalhorn

~ contralto: Althorn

~ cromático: chromatisches → Klappenhorn

~ de llaves: Klappenhorn

~ de pistón *ottoni* Ventilsignalhorn

bugler E *mil* Hornist

búgócsiga U Brummkreisel

Bühne *f* D *teat*
E stage
F scène *f*
I scena *f*, palcoscenico *m*
S escena *f*, escenario *m*, tablado *m*
U színpad
R сцена *f*, подмостки *pl*

— **ein Stück auf die ~ bringen** *v teat*
E to stage a work
F porter *v* une œuvre à la scène, mettre *v* en scène
I mettere *v* in scena un lavoro
S poner *v* en escena/escenificar *v* una obra
U darabot színre hozni *v*
R ставить *v* пьесу

— **hinter der ~** *teat*
E behind the scenes, backstage, offstage
F derrière la scène
I dietro la scena
S entre bastidores
U a színfalak mögött
R за сценой

— **vorn auf der ~** *teat*
E on the front of the stage, downstage
F devant la scène, in prima
I in prima, alla ribalta
S en primer plano

U elöl a színpadon
R на авансцене

Bühnenanweisung *f* D *teat*
E stage direction
F indications *f pl* scéniques
I didascalia *f*
S indicaciones *f pl* escénicas
U színpadi utasítás
R сценическая ремарка *f*

Bühnenbeleuchtung *f* D *teat*
E stage lighting
F éclairage *m* scénique
I illuminazione *f* scenica
S iluminación *f*, luminotécnica *f*
U színpadi világítás
R освещение *n* сцены

Bühnenbild *n* D *teat*
E scenery, décor, design
F décor *m*
I scenario *m*, scena *f*
S decorado *m*, escenografía *f*
U szín, színpadi kép
R декорация *f*, эскиз *m* декорации

Bühnenbildner *m* D *teat*
E stage designer
F décorateur *m*
I scenografo *m*
S escenógrafo *m*
U díszlettervező
R художник-декоратор *m*

Bühnenboden *m* D *teat*
E stage floor
F plancher *m* de scène
I tavolato *m*
S entarimado *m*, tablado *m*, escenario *m*, tablas *f pl*
U színpad (padlója)
R пол *m* на сцене, сцена *f*

Bühneneingang *m* D *teat*
E stage door
F entrée *f* de scène
I ingresso *m* al palcoscenico
S entrada *f* al escenario
U színpadbejárat
R вход *m* на сцену

Bühnenfassung *f* D *teat*
E stage version
F version *f* scénique/de scène
I versione *f* scenica
S versión *f* escénica
U színpadi változat
R сценическая версия/редакция *f*

Bühnenhintergrund *m*, **Hintergrund** *m* D *teat*
E backstage, background, back-drop
F arrière-plan *m*, lointain *m*
I sfondo *m*
S foro *m*
U háttér
R фон *m*/глубина *f* сцены

Bühnenleinwand *f* D *teat*
E backcloth, back-drop
F toile *f* de fond
I sipario *m* secondario
S telón *m* secundario, telón *m* de fondo
U függesztett díszlet, háttérfüggöny
R задник *m*

Bühnenmaler *m* D *teat*
E scene painter
F décorateur *m* exécutant, peintre *m* de décors
I scenotecnico *m*, decoratore *m*
S escenógrafo *m*, pintor *m* de decorados
U díszletfestő
R художник-декоратор *m*, театральный художник *m*

Bühnenmeister *m* D *teat*
E stage manager/director
F directeur *m* de scène
I direttore *m* di scena
S director *m* de escena
U színpadmester
R постановщик *m*, заведующий *m* постановочной частью

Bühnenmusik *f* D *teat* ⟨*für die Bühne*⟩
E incidental/theatre music
F musique *f* de scène
I musica *f* di scena
S música *f* de escena
U kísérőzene
R театральная музыка *f*

~ *teat* ⟨*auf der Bühne*⟩
E music on stage
F musique *f* sur scène
I musica *f* sulla scena
S música *f* en escena
U színpadi zene
R музыка *f*, исполняемая на сцене

Bühnenöffnung *f* D *teat*
E proscenium-opening
F cadre *m* de scène
I boccascena *m*
S boca *f* de la escena
U színpadnyílás
R зеркало *n*

Bühnenprobe *f* D *teat*
E stage rehearsal
F répétition *f* technique
I prova *f* di scena
S ensayo *m*, prueba *f*
U színpadi próba
R сценическая репетиция *f*

Bühnenpult *n* D *teat* ⟨*bei Schauorchestern*⟩
E stage music stand, desk (for stage bands)
F pupitre *m*
I palco *m* per l'orchestra
S atril *m*, pupitre *m*
U színpadi kottatartó
R пюпитр *m*

Bühnenrechte *n pl* D *teat*
E stage rights *pl*, A: production rights *pl*
F droits *m pl* de représentation
I diritti *m pl* di produzione/rappresentazione
S derechos *m pl* de representación
U színpadi (előadási) jogok *pl*
R право *n* на исполнение

Bühnenteppich *m* D *teat*
E stage cloth
F tapis *m* de scène
I tappeto *m*
S alfombra *f*
U szőnyeg
R ковёр *m* для сцены
Bühnenvermittler *m* D *teat*
E theatrical agent
F agent *m* de théâtre
I agente *m* teatrale
S agente *m* de teatro
U (színházi) ügynök
R антрепренёр *m*, импресарио *m*
build *v* E *str* bauen
builder E -bauer
building E -bau
build-up E Faktur
~ process: Einschwingungsvorgang
buisine E busine
bújtató U *tamb* Trommelschleife
bulb-shaped E birnenförmig
bull roarer E Schwirrholz
Bumbaß *m* D
E bladder and string
F basse *f* de Flandres
I basso *m* di Fiandra
S roncón *m* de gaita
U *(egyhúros koldushangszer)*
R *(старинный однострунный смычковый инструмент)*
Bund *m* D *corda*
E fret
F sillet *m*, frette *f*, ligature *f*
I tasto *m*
S traste *m*
U érintő, *fam* bund
R лад *m*
— **mit Bünden versehen** *corda*
E fretted, furnished with frets
F avec sillets, garni de frettes
I tastato
S con trastes
U érintőkkel ellátott
R снабжённый ладами
bund U *fam, corda* Bund
bundfrei D ⟨*Clavichord*⟩
E unfretted
F indépendant, sans sillets
I libero, sciolto
S sin trastes
U külön húrozatú
R свободный
burden E refrain
burdon U *org* Bordun
~ 16' *org* bourdon 16'
burdonhang U Bordun
bureau *m* **de location** F Theaterkasse
burin *m* F *gram* Schneidestichel
burlesca *f* I
D Burleske *f*
E burlesque
F burlesque *f*
S burlesca *f*
U burleszk
R бурлеска *f*
Burleske *f* D burlesca
burlesque E burlesca
burlesque *f* F burlesca
burleszk U burlesca
burnisher E *org* Rundstahl
burnishing block E *org* Streicheisen
burr *v* E *fag, cl* krähen
bush E *org* Pulpete
bushing cloth E *pfte* Kasimir
Busine *f* D busine
busine *f* F
D Busine *f*
E buysine, buisine, buzine
I buccina *f*
S bocina *f*, añafil *m*
U buccina
R *(средневековый тромбон)*
busker E Straßenmusikant; Straßensänger
Bußpsalm *m* D
E penitential psalm
F psaume *m* de pénitence
I salmo *m* penitenziale
S salmo *m* penitencial
U vezeklőzsoltár
R псалом *m* покаяния
butt E *fag* Stiefel
~ *perc*
D *(das dicke Ende des Trommelstocks)*
F extrémité *f* de la baguette
I *(estremità della bacchetta)*
S punta *f*/extremo *m* de la baqueta/del palillo
U *(a dobverő vastagabb vége)*
R *(наконечник барабанной палочки)*
~ flange *pfte* Nußkapsel
~ spring *pfte* Nußfeder
butt-check E *pfte* Gegenfanger
button E *archi* Zäpfchen; *arco* Schraubenkopf; *fis, org* Druckknopf
~ (key) accordion: Knopfgriff-Akkordeon
buysine E busine
buzine E busine
buzz *v* E brummen; *canna* spucken; *fag, cl* krähen
bylina R →былина
Byline *f* D былина
byline E былина
byline *f* F S былина
bytovoj romans R бытовой → романс

C

c *n* D *ton*
E C (natural)
F ut *m*, do *m*
I do *m*
S do *m*, ut *m*
U c
R до *n*
C *n* D *obs*, *vl* = Mittelbügel
C E *ton* c
~ clef: C-Schlüssel
~ double-flat *ton* ceses
~ double-sharp *ton* cisis
~ flat *ton* ces
~ major: C-Dur
~ minor: c-Moll
~ natural *ton* c
~ sharp *ton* cis
C *f* S *vl* Mittelbügel
c U c
— hangzó ~ Klang-C
cabaca E *perc* Cabaza
Cabaletta *f* D cabaletta
cabaletta *f* I
D Cabaletta *f*
E cabaletta
F cabaletta *f*, cabalette *f*
S cabaletta *f*
U cabaletta
R кабалетта *f*
cabalette *f* F cabaletta
caballete *m* S *cemb*, *pfte* Steg; *timp* Ständer
cabasa E *perc* Cabaza
cabasa *f* I Kürbisraspel; Kürbisrassel; *perc* Cabaza
Cabaza *f* D *perc*
E cabasa, cabaca, chequeré
F calebasse *f*
I cabasa *f*
S calabaza *f*
U cabaza
R кабаца *f*
cabaza E Kürbisrassel
cabaza U Kürbisrassel; *perc* Cabaza
cabeza *f* S *canna ancia*, *vl* Kopf
~ borradora *magn* Löschkopf
~ de enrosque *magn* Wickeldorn
~ de las notas: Notenkopf
~ de plástico *perc* Plastikfell
~ del apagador *pfte* Dämpferkopf; Dämpferpuppe
~ del martillo *pfte* Hammerkern
~ del pick-up *gram* Tonkopf
~ del tornillo de fijación del mecanismo *pfte* Mechanikbolzenmutter
~ fonocaptora *gram* Tonkopf
~ grabadora *magn* Aufnahmetonkopf
~ magnética *magn* Magnetkopf
~ (sonora) *magn* Tonkopf
cabina *f* **de control** S *rad* Abhörkammer
cabine *f* F; ~ de contrôle/d'écoute *rad* Abhörkammer
cabinet E; ~ organ: Melodium-Orgel
~ piano: Giraffenklavier
cabrette *f* F
D *(Dudelsack der Auvergne)*
E *(bagpipe from the Auvergne)*
I cabrette *f*
S *(cornamusa de Auvernia)*
U *(auvergne-i duda)*
R *(волынка из Оверни)*
caccavella *f* I Reibtrommel
Caccia *f* D caccia
caccia *f* I
D Caccia *f*
E caccia
F caccia *f*
S caccia *f*, caza *f*
U caccia
R кацча *f*
~ ⟨"*chasse*"⟩ chasse
cachet *m* F S Gage
cachoucha *f* F *bl* cachucha
Cachucha *f* D *bl* cachucha
cachucha *f* S *bl*
D Cachucha *f*
E cachucha
F cachucha *f*, cachoucha *f*
I *(danza spagnola)*
U *(spanyol tánc)*
R качуча *f*

cacofonia *f* I Kakophonie
cacofonía *f* S Kakophonie
cacofonico I kakophonisch
cacofónico S kakophonisch
cacophonic E kakophonisch
cacophonie *f* F Kakophonie
cacophonique F kakophonisch
cacophony E Kakophonie
cadena *f* S Kette; *corda* Baßbalken
cadence E Endung; Kadenz; Klausel; Schluß
cadence *v* E kadenzieren
cadence *f* F Endung; Kadenz; Schluß
~ à la tierce inférieure: Unterterzklausel
~ authentique: authentische → Kadenz
~ avec double sensible: Doppelleittonkadenz
~ complète: vollständige → Kadenz
~ de Landino: Landinoklausel
~ épisodique: Zwischenkadenz
~ évitée: Trugschluß
~ fermée: geschlossene → Kadenz
~ finale: Ganzschluß; geschlossene → Kadenz; Schlußkadenz
~ interrompue: aufgehaltene → Kadenz; Trugschluß
~ mixte: vollständige → Kadenz
~ ouverte: offene → Kadenz
~ parfaite: Ganzschluß; authentische → Kadenz; vollständige → Kadenz
~ partielle: einseitige → Kadenz
~ phrygienne: phrygischer → Schluß
~ plagale: plagale → Kadenz
~ suspendue: Halbschluß; aufgehaltene → Kadenz
— double ~ Nachschlag
— faire *v* une ~ kadenzieren
cadencia *f* S Endung; Kadenz; Schluß
~ a la tercera inferior: Unterterzklausel
~ con doble sensible: Doppelleittonkadenz
~ de Landino: Landinoklausel
~ episódica: Zwischenkadenz
~ evitada: Trugschluß
~ femenina: weibliche → Endung
~ final: geschlossene → Kadenz; Schlußkadenz; Ganzschluß
~ frigia: phrygischer → Schluß
~ intercalar: Zwischenkadenz
~ interrumpida: aufgehaltene → Kadenz; Trugschluß
~ masculina: männliche → Endung
~ mixta: vollständige → Kadenz
~ parcial: einseitige → Kadenz
~ perfecta: authentische → Kadenz; vollständige → Kadenz; Ganzschluß
~ plagal: plagale → Kadenz
~ rota: aufgehaltene → Kadenz
~ suspendida: Halbschluß; aufgehaltene → Kadenz; offene → Kadenz
— ejecutar *v* una ~ kadenzieren
— hacer *v* la ~ kadenzieren
cadencial S kadenzierend; Kadenz-
cadencing E kadenzierend
cadential E kadenzierend; Kadenz-
~ formula: Kadenzformel
~ idiom: Kadenzwendung
~ six-four chord: accord de sixte et quarte cadentiel
cadentiel F kadenzierend; Kadenz-
cadenza E Kadenz
cadenza *f* I Endung; Kadenz; Schluß
~ alla terza inferiore: Unterterzklausel
~ autentica: authentische → Kadenz
~ d'inganno: Trugschluß
~ di Landino: Landinoklausel
~ evitata: Trugschluß
~ femminile: weibliche → Endung
~ finale: geschlossene → Kadenz; Schlußkadenz
~ frigia: phrygischer → Schluß
~ imperfetta: Halbschluß
~ intermedia: Zwischenkadenz
~ landiniana: Landinoklausel
~ maschile: männliche → Endung
~ mista: vollständige → Kadenz
~ modale perfetta: Doppelleittonkadenz
~ perfetta: Ganzschluß; authentische → Kadenz
~ piana: weibliche → Endung
~ plagale: plagale → Kadenz
~ sospesa: Halbkadenz; aufgehaltene → Kadenz; offene → Kadenz
~ tronca: männliche → Endung
cadenzale I kadenzierend; Kadenz-
cadenzante I kadenzierend
cadenzare *v* I kadenzieren
cadereta *f* S *org* Unterwerk
cadre *m* F Trommelreifen; *org* Rahmen
~ de piano *pfte* Vollpanzerplatte
~ de scène *teat* Bühnenöffnung
~ du clavier *pfte* Klaviaturrahmen
~ métallique/en fonte *pfte* Vollpanzerplatte
Caecilianismus *m* D
E Cecilian movement
F mouvement *m* de Sainte Cécile
I movimento *m* ceciliano
S movimiento *m* ceciliano
U Cecilia-mozgalom
R цецилийское движение *n*, цецилианизм *m*
caesura E Einschnitt; Zäsur
cage *f* **du clocher** F Glockenstube
cahier *m* F Lage
caída *f* S Fall
caisse *f* F *pfte* Gehäuse
~ chinoise: Holzblock
~ claire: Leinentrommel; Marschtrommel; kleine → Trommel
~ de résonance *arpa* Resonanzboden; Schallkasten; *str* Korpus
~ du piano à queue: Flügelgehäuse
~ du piano droit: Klaviergehäuse
~ harmonique *ac* Tonkammer
~ roulante: Landknechtstrommel; Wirbeltrommel
~ sourde: Landsknechtstrommel
— grosse ~ Baßtrommel; große → Trommel

caja *f* S *camp* Hals; *org* Gehäuse; Rahmen; *pfte* Gehäuse; *tamb* Zarge
~ armónica *ac* Tonkammer
~ china: Holzblock
~ de arenilla: Sandrassel
~ de eco *org* Fernwerk
~ de música: Spieldose
~ de resonancia *arpa* Resonanzboden; Schallkasten; *str* Korpus
~ de sopapas/ventillas *org* Ventilkasten
~ del piano de cola: Flügelgehäuse
~ del piano vertical: Klaviergehäuse
~ expresiva *org* Schwellkasten
~ militar: kleine → Trommel
calabaza *f* S *perc* Cabaza
~ raspada: Kürbisraspel
calante I zu → tief
calar *v* S zu tief → singen; zu tief → spielen
~ la afinación: herabstimmen
calare *v* I zu tief → singen
Calata *f* D *bl* calata
calata *f* I *bl* ⟨15—16. *sec*⟩
D Calata *f*
E calata
F calata *f*
S calata *f*
U calata
R калата *f*
calcante *m* I Kalkant
caldaia *f* I *timp* Kessel
caldero *m* S *timp* Kessel
calderón *m* S fermata; Orgelpunkt
calebasse *f* F *perc* Cabaza
~ râpée: Kürbisraspel
calentar *v* **el instrumento** S *str* einspielen
calentarse *v* S sich → einsingen
calibrador *m* S Saitenmesser
calibration frequency E Eichfrequenz
calibre *m* S Saitenmesser
call E *mil* Signal
calmando I *prescr*
D calmando, beruhigend
E calmando, *"calming"*
F calmando, en calmant
S calmando, calmándose
U calmando, megnyugtatva
R calmando, успокаивая
calmándose S acquietandosi; *prescr* calmando
calmant F; en ~ *prescr* calmando
calme F *prescr* pacato
calor *m* S; con ~ con → calore
calore *m* I; **con** ~
D con calore, mit Wärme, warm
E con calore, *"warmly"*
F con calore, avec chaleur
S con calore, con calor
U con calore, hévvel
R con calore, тепло, с жаром
calota *f* S *org* Deckung
~ cónica doble *canna* Doppelkegeldeckung
~ cónica regulable *canna* Kegeldeckung
~ movible/móvil *canna* beweglicher → Hut
~ segmentada *canna* Segmentdeckung
calotte *f* F *canna* Hut; *org* Deckung
~ mobile *canna* beweglicher → Hut
~ partielle *canna* Segmentdeckung
cámara *f* S; ~ **antiecos**: schalltoter → Raum
~ de aire *canna d.l.* **Windkammer**; *org* Windkasten
~ de eco: Echokammer
~ de resonancia/reverberación: Hallraum
~ del campanario: Glockenstube
~ sorda: schalltoter → Raum
camarín *m* S *teat* Künstlerzimmer
cambia I → cambiare
cambiadischi *m* **automatico** I automatischer → Schallplattenwechsler
cambiador *m* S; ~ automático de discos: automatischer → Schallplattenwechsler
~ automático de pista *magn* automatischer → Spurumschalter
cambiamento *m* I; ~ di fase: Phasenverschiebung
~ di posizione *corda, trbne* Lagenwechsel
~ di tempo: Taktwechsel
cambiando S abwechselnd
cambiar *v* S abwechseln; mutieren
~ la posición *corda* démancher
cambiare *v* I; ~ il do diesis in do naturale *prescr, timp* Cis nach C zurückstimmen → Pauke
~ il do diesis in fa diesis acuto *prescr, timp* Cis nach Fis hoch → Pauke
~ il do in do diesis *prescr, timp* C nach Cis umstimmen → Pauke
~ il la in mi grave *prescr, timp* A nach E tief → Pauke
~ in re maggiore *prescr* wechseln in D-Dur → Harfe
~ la propria voce: im → Stimmbruch sein
— cambia in la *prescr* prendre la → clarinette en la
cambiata E U nota cambiata
cambiata *f* F nota cambiata
cambiatraccia *m* **automatico** I *magn* automatischer → Spurumschalter
cambio *m* I; ~ d'arco *arco* Bogenwechsel
~ di tonalità: Tonartwechsel
cambio *m* S; ~ de acento: Akzentverschiebung
~ de arco *arco* Bogenwechsel
~ de color de la melodía: Klangfarbenmelodie
~ de compás: Taktwechsel
~ de dedo: Fingerwechsel
~ de fase: Phasenverschiebung
~ de posición *corda, trbne* Lagenwechsel
~ de tiempo: Taktwechsel
~ de tono: Rückung; Tonartwechsel
~ de voz: Übergang; Stimmbruch
camera *f* I; ~ afona: schalltoter → Raum
~ d'aria *canna d.l.* Windkammer; *fl.d.* Kernspalt
~ d'ascolto *rad* Abhörkammer
~ d'eco: Echokammer
~ riverberante/di riverberazione: Hallraum
cameratura *f* I *cl* Höhlung
camerino *m* I S *teat* Künstlerzimmer

camicia *f* I *canna* Stimmring
campana E *org* Glöckchen
campana *f* I Glocke; *fiati* Schallbecher; *legni* Becher; *ottoni* Schallstück
— campane *pl org* Glöckchen; Glockenzug
~ funebre: Totenglocke
— campane *pl* indiane: Elefantenglocken
— campane *pl* tubolari: Röhrenspiel; Röhrenglocken
— colpire *v* una ~ Glocke schlagen
— piccole campane *pl* Schalenglöckchen
— percuotere *v* una ~ Glocke schlagen
campana *f* S Glocke; *canna* Pfeifenaufsatz; *canna ancia* Aufsatz; *fiati* Schallbecher; *legni* Becher; *ottoni* Schallstück
~ cónica *canna* konischer → Pfeifenaufsatz
~ de afinación *canna* Stimmplatte
~ de mano: Handglocke
— sonar *v* las ~s (con batiente exterior): Glocke schlagen
— tocar *v* las ~s: läuten
campanaccio *m* I Kuhglocke; Metallblock
campanada *f* S Glockenschlag
campanario *m* S Glockenturm
campane U Elefantenglocken
campanella *f* I Handglocke; *org* Glockenspiel
— campanelle *pl* Schalenglöckchen
— campanelle *pl* a calotta: Glöckchen
campanelli *m pl* I Glockenspiel; Stabspiel
~ (a mano): Altarschellen
~ a tastiera: Klaviaturglockenspiel
campanero *m* S Glockenspieler
campanil *m* S Glockenturm
campanile *m* I Glockenturm
campanilla *f* S Glöckchen; Handglocke; Zäpfchen
~s *pl* Schalenglöckchen
~s *pl* de altar: Altarschellen
~s *pl* indias: Elefantenglocken
campanologia *f* I Campanologie
campanología *f* S Campanologie
campanológia U Campanologie
Campanologie *f* D
E campanology
F campanologie *f*
I campanologia *f*
S campanología *f*
U campanológia
R наука *f* о колоколах
campanologie *f* F Campanologie
campanólogo *m* S Glockenspiel; Röhrenglocken; Röhrenspiel
campanology E Campanologie
campo *m* I; ~ di frequenza: Frequenzumfang
~ di udibilità: Hörbereich
— in ~ aperto: linienlos
campo *m* S; ~ de audibilidad: Hörweite
~ de percepción auditiva: Hörbereich
caña *f* S Rohrblatt; *canna ancia* Zunge
canal *m* F *canna ancia* Kehle; *fl. d.* Luftkanal; *org* Windkanal; *ottoni* Stengelbohrung
~ coudé/articulé *org* gebrochener → Kanal
~ pour l'air *fl. d.* Kernspalt
canal *m* S Kanal; *canna ancia* Kehle; *fl. d.* Kernspalt; Luftkanal; *org* Windkanal; *ottoni* Stengelbohrung
~es *pl org* Gitterwerk
~ acodado/articulado *org* gebrochener → Kanal
~ ciego *org* blinde → Kanzelle
~ empalmado *org* gebrochener → Kanal
~ principal (de aire) *org* Hauptwindkanal
— de un solo ~ einkanalig
— de varios ~es: mehrkanalig
canale *m* I Kanal; *arm* Kanzelle; *canna ancia* Kehle; *fl. d.* Luftkanal; *org* Windkanal; Kanzelle
~ cieco *org* blinde → Kanzelle
~ per registro *org* Registerkanzelle
~ principale *org* Hauptwindkanal
— a un ~ einkanalig
— a più canali: mehrkanalig
canaliser *v* F *org* ausführen
canalizar *v* S *org* ausführen
Cancan *m* D *bl* cancan
can-can E *bl* cancan
cancan *m* F *bl* ⟨19. *sec*⟩
D Cancan *m*
E can-can
I can-can *m*
S cancán *m*
U kánkán
R канкан *m*
can-can *m* I *bl* cancan
cancán *m* S *bl* cancan
cancel E; ~ piston *org* Auslöser
cancel *v* E auflösen
cancellare *v* I *magn* löschen
cancellation *E* Auflösung
~ button/piston *org* Absteller
canción *f* S Gesang; Lied
~ báquica: Trinklied
~ coral: Chorlied
~ coreada: Rundgesang
~ crepuscular: Abendlied
~ culta: Kunstlied
~ de carnaval: Karnevalslied
~ de cuna: Wiegenlied
~ de éxito: Schlager
~ de goliardo: Goliardenlied
~ de gondolero: barcaruola
~ de guerra: Kriegslied
~ de la tarde: Abendlied
~ de mayo: Mailied
~ de moda: Schlager
~ de Pascua: Osterlied
~ de primavera: Frühlingslied
~ de sobremesa: Rundgesang
~ de taberna: Trinklied
~ de trabajo: Arbeitslied
~ en boga: Schlager
~ en el estilo popular: volkstümliches → Lied
~ estrófica: Strophenlied
~ estudiantil: Studentenlied
~ folklórica: Volksweise
~ gitana: Zigeunerlied

~ goliárdica: Goliardenlied
~ infantil: Kinderlied
~ pastoral: Hirtenlied
~ popular: Volksweise
~ sin palabras: Lied ohne Worte
~ soldadesca: Soldatenlied
~ tradicional: Volksweise
~ tzigana: Zigeunerlied
— a la manera de una ~ liedhaft

cancioncilla *f* S Liedchen

cancionero *m* S chansonnier; Gesangbuch; Liederbuch

candilejas *f pl* S Rampenlicht

cane E; ~ clarinet: Stockklarinette
~ flute: Stockflöte
~ violin: Stockgeige

cane *m* I *pop*
D *(schlechter Sänger oder Schauspieler)*
E *(bad singer or "ham" actor)*
F brailleur *m*
S *(mal cantante o mal actor)*
U ripacs
R *(плохой певец или артист)*

cane-stick E *perc* Rohrschlegel
~ with fibre head *perc* Rohrstäbchen mit Kopf aus Kapok

canister E *canna* konischer → Pfeifenaufsatz; Röhrchen

canister-stopped E *canna* rohrgedeckt

canna *f* I *org* Pfeife
~ a bassa pressione *canna* schwindsüchtige → Pfeife
~ ad ancia *canna* Zungenpfeife
~ ad anima *canna* Lippenpfeife
— canne *pl* ad anima *canna* Labialwerk
— canne *pl* ambitonali *org* Doublettensystem
~ aperta *canna* offene → Pfeife
~ chiusa (all'accordatura) *canna* eingeriebene → Pfeife
~ d'organo: Orgelpfeife
— canne *pl* dell'organo *canna* Pfeifenwerk
~ di facciata *org* blinde → Pfeife; Prospektpfeife
~ di prospetto *org* Prospektpfeife
~ labiale *canna* Lippenpfeife
— canne *pl* labiali *canna* Labialwerk
~ pipata *canna* gekröpfte → Pfeife
~ svasata *canna* aufgeriebene → Pfeife
~ tappata *canna* gedeckte → Pfeife

canne *f* **de tambour-major** F *mil*
D Tambourstab *m*
E drum major's baton
I mazza *f* del tamburo maggiore
S maza *f* de tambor
U tamburmajor botja
R палочка *f* военного капельмейстера

canne-flûte *f* F Stockflöte

cannello *m* **raccorciato** I *ancia d.* Schrumpfhülse

cannetta *f* **con perno** I *legni* Drehklappe

canne-violon *f* F Stockgeige

caño *m* S *org* Kondukt
~ de órgano *org* Pfeife; Orgelpfeife
— medio ~ *org* Regal

canon E Kanon; *camp* Haube
~ at the distance of one bar/measure: Kanon in einem Takt Abstand
~ at the lower fifth: Kanon in der Unterquinte
~ at the unison: Kanon im Einklang
~ at the upper fifth: Kanon in der Oberquinte
~ by augmentation: Vergrößerungskanon
~ by diminution: Verkleinerungskanon
~ by inversion: Umkehrungskanon
~ cancrizans: Krebskanon
— lead *v* in ~ kanonisch führen
— treat *v* in ~ kanonisch behandeln

canon *m* F Kanon
~ à distance d'une mesure: Kanon in einem Takt Abstand
~ à l'écrevisse: Krebskanon
~ à l'unisson: Kanon im Einklang
~ à la quinte inférieure: Kanon in der Unterquinte
~ à la quinte (supérieure): Kanon in der Oberquinte
~ circulaire: Zirkelkanon
~ d'harmonie: Gruppenkanon
~ de mensuration/proportion: Proportionskanon
~ double: Doppelkanon
~ en éventail: Fächerkanon
~ en miroir: Spiegelkanon
~ énigmatique: Rätselkanon
~ libre: freier → Kanon
~ par augmentation: Vergrößerungskanon
~ par diminution: Verkleinerungskanon
~ par mouvement contraire: Umkehrungskanon
~ perpétuel: unendlicher → Kanon; Zirkelkanon
~ renversé: Umkehrungskanon
~ rétrograde: Krebskanon
~ réversible: Spiegelkanon
~ strict: strenger → Kanon
— conduire *v* en ~ kanonisch behandeln
— double ~ Doppelkanon
— en ~ kanonisch
— traiter *v* en ~ kanonisch behandeln; kanonisch führen

canon *m* S Kanon
~ a la distancia de un compás: Kanon in einem Takt Abstand
~ a la quinta inferior: Kanon in der Unterquinte
~ a la quinta (superior): Kanon in der Oberquinte
~ al unísono: Kanon im Einklang
~ cancrizante: Krebskanon
~ circular: Zirkelkanon
~ de armonía: Gruppenkanon
~ doble: Doppelkanon
~ en abanico: Fächerkanon
~ en espejo: Spiegelkanon
~ enigmático: Rätselkanon

~ infinito: Zirkelkanon; unendlicher → Kanon
~ invertido: Umkehrungskanon
~ libre: freier → Kanon
~ per arsin et thesin: Spiegelkanon
~ perpetuo: Zirkelkanon; unendlicher → Kanon
~ por aumentación: Vergrößerungskanon
~ por disminución: Verkleinerungskanon
~ por inversión: Spiegelkanon
~ por movimiento contrario: Umkehrungskanon
~ proporcional: Proportionskanon
~ recte et retro: Krebskanon
~ rectus et inversus: Krebskanon
~ retrógrado: Krebskanon
~ riguroso: strenger → Kanon
— doble ~ Doppelkanon
— tratar *v* en ~ kanonisch behandeln; kanonisch führen

cañón *m* S Windkapsel
~ (del cromorno): Mundstück

canon U; ~ perpetuus: unendlicher → Kanon

canone *m* I Kanon
~ a distanza di una battuta: Kanon in einem Takt Abstand
~ a gruppi: Gruppenkanon
~ a specchio: Spiegelkanon
~ a ventaglio: Fächerkanon
~ all'unisono: Kanon im Einklang
~ alla quinta inferiore: Kanon in der Unterquinte
~ alla quinta superiore: Kanon in der Oberquinte
~ circolare: Zirkelkanon
~ doppio: Doppelkanon
~ enigmatico: Rätselkanon
~ infinito: unendlicher → Kanon
~ libero: freier → Kanon
~ per aumentazione: Vergrößerungskanon
~ per diminuzione: Verkleinerungskanon
~ per moto contrario: Umkehrungskanon
~ perpetuo: unendlicher → Kanon
~ proporzionale: Proportionskanon
~ retrogrado: Krebskanon
~ stretto/rigoroso: strenger → Kanon
— a ~ kanonisch
— trattare *v* a ~ kanonisch behandeln; kanonisch führen

canone U; ~ per moto contrario: Umkehrungskanon

canonic E kanonisch

canonical hours *pl* E Stundenoffizien

canonically E; treat *v* ~ kanonisch behandeln

canonicamente I; trattare *v* ~ kanonisch behandeln

canonico I kanonisch
— trattare *v* in forma canonica: kanonisch behandeln

canónico S kanonisch

canonique F kanonisch

cantabile I liedhaft
~ *prescr*
D cantabile, gesanglich, gesangvoll
E cantabile, *"singing"*, *"song-like"*, *"melodiously"*
F cantabile, bien chantant, *"mélodieusement"*
S cantabile, cantable, melodioso
U cantabile, dallamosan, éneklően
R cantabile, кантабиле, певуче

cantable S sanglich; *prescr* cantabile

cantada *f* S cantata

cantambanco *m* I Bänkelsänger

cantando I *prescr*
D cantando, singend
E cantando, *"singing"*
F cantando, chantant
S cantando
U cantando, énekelve
R cantando, певуче

cantante *m* + *f* I Sänger
~ ambulante: Straßensänger
~ d'inni: Hymnensänger
~ **d'opera**
D Opernsänger *m*, Opernsängerin *f*
E opera singer
F chanteur *m*/chanteuse *f* d'opéra
S cantante *m*+*f* de ópera
U operaénekes(nő)
R оперный певец *m*, оперная певица *f*
~ **da concerto**
D Konzertsänger *m*, Konzertsängerin *f*
E concert singer
F chanteur *m*/chanteuse *f* donnant des récitals
S cantante *m* + *f* de concierto
U hangversenyénekes(nő)
R концертный певец *m*, концертная певица *f*
~ di canzonette: Schlagersänger
~ *f* **di coloratura**
D Koloratursängerin *f*
E coloratura singer
F coloratura *f*, soprano *f* coloratura
S soprano *f* coloratura
U koloratúr-énekesnő, koloratúrszoprán
R колоратурная певица *f*
~ di coplas: coplero
~ di musica leggiera: Schlagersänger

cantante *m* + *f* S Sänger
~ callejero: Straßensänger
~ de canciones de moda: Schlagersänger
~ de concierto: cantante da concerto; *canto* concertista
~ de coro: Chorsänger
~ de ópera: cantante d'opera
~ popular: Volkssänger

cantar *v* S singen
~ a boca cerrada: brummen
~ a primera vista: vom → Blatt singen
~ a tono: rein → singen
~ afinadamente: rein → singen
~ ante alguien: vorsingen
~ bajo: zu tief → singen
~ con: mitsingen
~ demasiado alto: zu hoch → singen

~ desafinando: unrein → singen
~ fuera de tono: unrein → singen
~ justo: Stimme halten; rein → singen
~ no afinadamente: unrein → singen
— no ~ justo: unrein → singen
cantar *m* S; ~ hablando: Sprechgesang
cantare *v* I singen
~ a prima vista: vom → Blatt singen
~ calando: zu tief → singen
~ fuori tono: unrein → singen
~ in tono: rein → singen
~ insieme: mitsingen
~ prima degli altri: vorsingen
~ stonatamente: unrein → singen
~ troppo alto rispetto al tono: zu hoch → singen
~ troppo basso rispetto al tono: zu tief → singen
cantarellare *v* I trällern
cantastorie *m* I Straßensänger
cantata *f* I
D Kantate *f*
E cantata
F cantate *f*
S cantata *f*, cantada *f*
U kantáta
R кантата *f*
~ corale: Chorkantate
~ **da camera**
D Kammerkantate *f*
E chamber cantata
F cantate *f* de chambre
S cantata *f* de cámara/da camera
U kamarakantáta
R камерная кантата *f*
~ **da chiesa**
D Kirchenkantate *f*
E church cantata
F cantate *f* d'église
S cantata *f* de iglesia/da chiesa
U egyházi kantáta
R церковная кантата *f*
~ **profana**
D weltliche Kantate *f*
E secular cantata
F cantate *f* profane
S cantata *f* profana/humana
U világi kantáta
R светская кантата *f*
~ **sacra**
D geistliche Kantate *f*
E sacred cantata
F cantate *f* sacrée
S cantata *f* religiosa/espiritual/sagrada
U egyházi kantáta
R духовная кантата *f*
~ **su corale**
D Choralkantate *f*
E chorale cantata
F cantate *f* sur choral, cantate-choral *f*
S cantata *f* sobre coral
U korálkantáta
R хоральная кантата *f*

cantata *f* S cantata
~ con coros: Chorkantate
~ de cámara: cantata da camera
~ de iglesia: cantata da chiesa
~ espiritual: cantata sacra
~ profana/humana: cantata profana
~ religiosa/sagrada: cantata sacra
~ sobre coral: cantata su corale
cantate *f* F cantata
~ chorale: Chorkantate
~ d'église: cantata da chiesa
~ de chambre: cantata da camera
~ profane: cantata profana
~ sacrée: cantata sacra
~ sur choral: cantata su corale
cantate-choral *f* F cantata su corale
cantatrice *f* F Sängerin
cantatriz *f* S Darstellerin; Sängerin
cante *m* S Gesang
~ **flamenco**
D Flamenco *m*
E flamenco
F flamenco *m*
I cante *m* flamenco
U flamenco
R фламенко *n*
~ **jondo/hondo**
D *(Gesamtbezeichnung für den modernen andalusischen Volksgesang)*
E *(designation of modern Andalusian folk singing)*
F *(terme désignant l'ensemble des chants populaires andalous modernes)*
I *(canto popolare andaluso)*
U *(a modern andalúz népzene gyűjtőneve)*
R хондо *n*, песня *f* хондо
canterellare *v* I trällern
canterino *m* I *pop* = cantante
canticchiare *v* I trällern
~ (a labbra chiuse): brummen
canticle E Canticum
cantico *m* I Canticum
cántico *m* S Canticum; Kirchenlied
~ popular religioso: geistliches → Volkslied
Canticum *n* D
E canticle
F cantique *m*
I cantico *m*
S cántico *m*
U canticum
R кантикум *m*
canticum U Canticum
Cantigas *f pl* D cantigas
cantigas *f pl* S
D Cantigas *f pl*
E cantigas *pl*
F cantigas *f pl*
I cantigas *f pl*
U cantigas *pl*
R кантигас *f pl*
cantilación *f* S Kantillation
cantilation *f* F Kantillation

cantilena *f* I
D Kantilene *f*
E cantilena
F cantilène *f*
S cantilena *f*
U kantiléna
R кантилена *f*
cantilena *f* S cantilena; Liedchen
cantilène *f* F cantilena; Liedchen
cantillation E Kantillation
cantillazione *f* I Kantillation
càntino *m* I *lt* Sangsaite
cantino *m* S *vl* E-Saite
cantional E Kantionale
~ setting: Kantionalsatz
cantionale E Kantionale
cantique *m* F Canticum; Kirchenlied
~ populaire: geistliches → Volkslied
canto *m* I Gesang; *lt* Sangsaite
~ ambrosiano: ambrosianischer → Kirchengesang
~ antifonico: Wechselgesang
~ bacchico: Trinklied
~ carnevalesco/carnascialesco: Karnevalslied
~ con ritornello: Rundgesang
~ corale: Chorgesang
— canti *pl* da morto: Exequien
~ dei fedeli: Gemeindelied; Gemeindegesang
— canti *pl* dei flagellanti: Geißlerlieder
~ del pastore: Hirtenlied
~ delle comunità: Gemeindelied; Gemeindegesang
~ di guerra: Kriegslied
~ di lavoro: Arbeitslied
~ di primavera: Frühlingslied
~ di soldati: Soldatenlied
~ fermo: Cantus firmus
~ fermo "migrante": durch die Stimmen wandernder → Cantus firmus
~ fermo ornato: ausgezierter → Cantus firmus
~ funebre: Grabgesang; Klagelied
~ gallicano: gallikanischer → Kirchengesang
~ goliardico: Goliardenlied; Studentenlied
~ gregoriano: Gregorianischer → Choral
~ innodico: Hymnengesang
~ militare: Soldatenlied
~ mozarabico: mozarabischer → Kirchengesang
~ nuziale: Brautlied
~ pasquale: Osterlied
~ profano: tono humano
~ sacro: Kirchenlied; Kirchengesang
~ salmodico псальма
— studiare *v* ~ Gesang studieren
canto *m* S Gesang
~ ambrosiano: ambrosianischer → Kirchengesang
~ antifonal/alternado: Wechselgesang
~ bélico: Kriegslied
~ carnavalesco: Karnevalslied
~ común: Gemeindegesang; Gemeindelied
~ coral: Chorgesang; Chorlied
~ dado: Cantus firmus
~ dado alternado: durch die Stimmen wandernder → Cantus firmus
~ dado figurado: ausgezierter → Cantus firmus
~ de alabanza: Lobgesang
~s *pl* de flagelantes: Geißlerlieder
~ de goliardos: Goliardenlied
~ de iglesia: Kirchengesang
~ de la congregación: Gemeindegesang; Gemeindelied
~ **de la sibila**
D *(liturgisches Drama über die Prophetie der Sibylle Erithrea)*
E *(liturgical drama on the prophecy of the Sibylla Erithrea)*
F *(drame liturgique sur la prophétie de la sibylle Erythrée)*
I *(dramma liturgico sulle profezie della Sibilla Eritrea)*
U *(liturgikus dráma az erüthreai Szibilla jóslatairól)*
R *(литургическая драма о пророчестве сибиллы Эритреи)*
~ de los fieles: Gemeindegesang; Gemeindelied
~ de los himnos: Hymnengesang
~ de soldados: Soldatenlied
~ de trabajo: Arbeitslied
~ eclesiástico: Kirchengesang
~ folklórico: Volkslied
~ funeral/fúnebre/funerario: Grabgesang; Klagelied
~ galicano: gallikanischer → Kirchengesang
~ gitano: Zigeunerlied
~ gregoriano: Gregorianischer → Choral
~ guerrero: Kriegslied
~ llano: Gregorianischer → Choral
~ mozárabe: mozarabischer → Kirchengesang
~ nupcial: Brautlied
~ para coro: Chorlied
~ pascual: Osterlied
~ pastoral: Hirtenlied
~ popular: Volkslied
~ religioso: Kirchengesang
— estudiar *v* ~ Gesang studieren
canto-parlato *m* I Sprechgesang
cantor *m* S Darsteller
~ ambulante: Bänkelsänger
~ callejero: Straßensänger
~ de baladas: Balladensänger
~ de himnos: Hymnensänger
~ popular: Volkssänger
cantoral *m* S; ~ (armonizado a cuatro voces): Kantionale
cantore *m* I; ~ ambulante: Bänkelsänger
~ di ballate: Balladensänger
~ popolare: Volkssänger
cantoría *f* S Kantorei; maîtrise
cantoris E
D *(in der anglikanischen Kirche der Halbchor auf der nördlichen Seite des Kirchenchors)*
F *(dans l'église anglicane le demi-chœur qui se tient au nord)*

I *(nella chiesa anglicana denominazione del semicoro situato nel lato settentrionale della cattedrale riservato ai cantori)*
S *(hemicoro de la iglesia anglicana, situado del lado septentrional)*
U *(templomkórus északi oldalán elhelyezkedő félkórus az anglikán templomban)*
R *(в англиканском богослужении полухорие, находящееся на северной стороне)*

canturrear *v* S trällern

Cantus firmus *m* D
E cantus firmus
F cantus *m* firmus
I canto *m* fermo
S cantus *m* firmus, canto *m* dado
U cantus firmus
R cantus firmus, кантус фирмус *m*
— **ausgezierter ~**
E decorated cantus firmus
F cantus *m* firmus orné/figuré
I canto *m* fermo ornato
S canto *m* dado/cantus *m* firmus figurado
U díszített cantus firmus
R орнаментированный cantus firmus
— **durch die Stimmen wandernder ~**
E migrant cantus firmus
F chant *m* donné circulant à travers les voix, chant *m* donné alterné
I canto *m* fermo "migrante"
S canto *m* dado alternado
U vándorló cantus firmus
R блуждающий cantus firmus

cantus *m* **firmus** F Cantus firmus
~ orné/figuré: ausgezierter → Cantus firmus

cantus *m* **firmus** S Cantus firmus
~ figurado: ausgezierter → Cantus firmus

cantus firmus U Cantus firmus
— díszített ~ ausgezierter → Cantus firmus
— vándorló ~ durch die Stimmen wandernder → Cantus firmus

cañutería *f* S *canna* Pfeifenwerk

canzona E canzone

canzona *f* I = canzone

canzona *f* S canzone
~ para orquesta: canzone per orchestra

canzone *f* F canzone
~ pour orchestre: canzone per orchestra

canzone *f*, **canzona** *f* I
D Kanzone *f*
E canzona
F canzone *f*, canzona *f*
S canzona *f*
U canzone
R канцона *f*
~ ⟨*"lied"*⟩ Lied
~ corale: Chorlied
~ della primavera: Frühlingslied
~ della sera: Abendlied
~ di corte: Hoflied
~ gitana: Zigeunerlied
~ guerresca: Kriegslied
~ infantile: Kinderlied
~ **per orchestra**
D Orchesterkanzone *f*
E orchestral canzona
F canzone *f* pour orchestre
S canzona *f* para orquesta
U zenekari canzone
R канцона *f* для оркестра
~ popolare: Volkslied
~ popolare religiosa: geistliches → Volkslied
~ senza parole: Lied ohne Worte
~ strofica: Strophenlied

canzone U canzone
—zenekari ~ canzone per orchestra

canzonet E canzonetta

canzoneta *f* S canzonetta; chansonnette

canzonetta *f* I
D Kanzonette *f*
E canzonetta, canzonet
F canzonette *f*
S canzonetta *f*, canzoneta *f*
U canzonetta
R канцонетта *f*
~ ⟨*fuori Italia*⟩ chansonnette; Liedchen; Schlager
~ moderna: Schlager

canzonette *f* F canzonetta; Liedchen

canzoniere *m* I chansonnier; Liederbuch

cap E *canna* Hut; Stimmplatte; *canna d. l.* Vorschlag; *org* Deckung
~ and slot *canna* Volldeckung mit Seitenschlitz
~ types *canna* Deckungsformen
~ with lower pierced holes *canna* Volldeckung mit Seitenlöchern unten
~ with turning cover *canna* Deckung durch Drehdeckel
~ with upper pierced holes *canna* Volldeckung mit Seitenlöchern oben

capa *f* S *camp* Wolm

capability E; ~ of being tuned: Stimmbarkeit

capable E; ~ of vibrating: schwingungsfähig

capable F; ~ de vibrer: schwingungsfähig

capacidad *f* S; ~ de afinar: Stimmbarkeit
~ de discernimiento de la altura: Tonhöhenunterscheidungsvermögen
~ de percepción de la altura relativa del sonido: Tonunterscheidungsvermögen
~ vocal *canto* Material

capacità *f* I *canto* Material
~ di percepire la differente altezza dei suoni: Tonhöhenunterscheidungsvermögen
~ di percettibilità dell'altezza relativa dei suoni: Tonunterscheidungsvermögen

capacité *f* F; ~ d'accord: Stimmbarkeit
~ de discernement des aigus: Tonhöhenunterscheidungsvermögen
~ de perception de la hauteur relative des sons: Tonunterscheidungsvermögen
~s *pl* vocales *canto* Material

capaz S; ~ de resonancia: resonanzfähig

capilla *f* S Kantorei; Kapelle
~ de corte: Hofkapelle

capital (letter) E Majuskel

capo *m* I → da capo
capocchia *f* I Notenkopf
capodastre *m* F *corda* capotasto
capolavoro *m* I Kunstwerk
Capotasto *m* D *corda* capotasto
capotasto *m* I *corda*
D Capotasto *m*, Kapodaster *m*, Saitenfessel *f*
E capotasto
F barre *f*, capodastre *m*, sillet *m*
S cejuela *f*, capotasto *m*, cejilla *f*
U capotasto, kapodaszter
R передвижной лад *m*, укорачивающий струны
~ *cemb, pfte* Steg; *lt* Stimmklotz; *vc* Daumen-Aufsatz; *vl* Sattel; Obersattel
capped reed instrument E Windkapselinstrument
cappella *f* I Kapelle
~ di corte: Hofkapelle
—a ~
D a cappella
E a cappella
F a cappella
S a cappella
U a cappella
R a cappella, а капелла
cappello *m* **cinese** I Schellenbaum
cappio *m* I *corda* Öse; Schlinge
Capriccio *n* D capriccio
capriccio *m* I
D Capriccio *n*
E caprice, capriccio
F caprice *m*
S capricho *m*
U capriccio
R каприч(и)о *n*
capriccioso, capricciosamente I *prescr*
D capriccioso, capricciosamente, launenhaft
E capriccioso, capricciosamente, *"capricious(ly)"*
F capriccioso, capricciosamente, capricieux, capricieusement
S capriccioso, capricciosamente, caprichoso, caprichosamente
U capriccioso, capricciosamente, *"szeszélyesen"*
R capriccioso, capricciosamente, капризно, прихотливо
caprice E capriccio
caprice *m* F capriccio
capricho *m* S capriccio
caprichosamente S *prescr* capriccioso
caprichoso S *prescr* capriccioso
capricieusement F *prescr* capriccioso
capricieux F *prescr* capriccioso
capstan screw E *pfte* Pilote; Pilotenschraube
capsula *f* I Windkapsel
capsule *f* F Mundstück; Windkapsel
cara *f* S *arco* Form; *perc* Fell
~ anterior *perc* Schlagfell
~ (inferior) con bordones *tamb* Saitenfell
~ superior en la que se bate *perc* Schlagfell
caracol *m* S *vl* Schnecke
caracola *f* S Muschelhorn
carácter *m* S Type
~ de una pieza: Stimmung
— caracteres *pl* movibles: bewegliche → Type
~ tonal: Tonartcharakter
caractère *m* F Stimmung; Type
~ mobile: bewegliche → Type
~s *pl* romains: Romanos-Buchstaben
característica *f* S Kennmelodie; Merkmal
~ de frecuencia: Frequenzgang
~ de la estación emisora *rad* Pausenzeichen
~ del estilo: Stilmerkmal
~ sonora: Klangcharakter
caractéristique *f* F Merkmal
~ de fréquence: Frequenzgang
~ sonore: Klangcharakter
caramillo *m* S Hirtenpfeife; Schalmei; *org* Panflöte
carattere *m* I Type
~ maiuscolo: Majuskel
~ minuscolo: Minuskel
~ mobile: bewegliche → Type
~ tonale: Tonartcharakter
caratteristica *f* I Merkmal
~ di frequenza: Frequenzgang
~ sonora: Klangcharakter
card E; ~ holder *ottoni* Notenhalter
cardboard mute E *fiati* Kartondämpfer
cardenillo *m* S *camp* Gußhaut
cardine *m* I; ~ della forca leva ripetizione *pfte* Scherenkapselachse
caressant F *prescr* accarezzevole; carezzando
— en ~ *prescr* lusingando
carezzando I *prescr*
D carezzando, kosend, schmeichelnd
E carezzando, *"caressing"*, *"flattering"*
F carezzando, caressant
S carezzando, acariciando, acariciante
U carezzando *"behizelgően"*, *"kedveskedve"*, *"kedvesen"*
R carezzando, ласково, нежно
cariglione *m* I Flötenuhr; Spieldose; Spieluhr; Turmglockenspiel
carillon E Glockenspiel; Stabspiel; Turmglockenspiel; *org* Glockenspiel; Glockenzug; Glöckleinton
~ player: Glockenspieler
— like a ~ glockenspielartig
carillon *m* F Flötenuhr; Glockenspiel; Stabspiel; Turmglockenspiel; *org* Glöckchen; Glockenspiel; Glockenzug; Glöckleinton
~ à clavier: Klaviaturglockenspiel
~ de cloches: Geläute
~ de huit cloches: Geläute von acht Glocken
— comme un ~ glockenspielartig
carillon *m* I Glockenspiel; Stabspiel; Turmglockenspiel; *org* Glöckleinton
~ a tastiera: Klaviaturglockenspiel
carillón *m* S Glockenspiel; Stabspiel; Turmglockenspiel; *org* Glöckchen; Glockenspiel; Glockenzug; Glöckleinton

~ de teclado: Klaviaturglockenspiel
— a manera de ~ glockenspielartig
— como un ~ glockenspielartig
carillonero *m* S Glockenspieler
carillonist E Glockenspieler
carillonner *v* F läuten
carillonneur E Glockenspieler
carillonneur *m* F Glockenspieler
Carioca *f* D *bl*
E carioca
F carioca *f*
I carioca *f*
S carioca *f*
U karióka
R карио́ка *f*
carioca *f* F I S *bl* Carioca
carnival song E Karnevalslied
carola *f* I Rundtanz
~ *bl*
D *(italienischer Tanz)*
E *(Italian dance)*
F carole *f*
S carola *f*
U *(olasz tánc)*
R карола *f*
carolar *v* S *obs* carolare
carolare *v* I
D *(eine Carola tanzen)*
E *(perform a carola)*
F *(danser une carole)*
S *(bailar la carola)*, *obs* carolar
U *(carolát táncolni)*
R танцевать *v* каролу
carole *f* F *bl* carola
carraca *f* S Ratsche
carrée *f* F Brevis
carrete *m* **de cinta** S Tonbandspule
carril *m* **de la cinta** S *magn* Tonbandführung
carrucola *f* I *camp* Seilscheibe
carry *v* E führen; tragen
carta *f* I; ~ da musica: Notenpapier
~ vetrata: Sandblock
cartel *m* S Spielplan
— ser *v* de ~ *teat* interpréter le → rôle principal
— tener *v* ~ *teat* interpréter le → rôle principal
cartilage *m* F; ~ aryténoïde: Gießbeckenknorpel
~ cricoïde: Ringknorpel
cartilagine *f* I; ~ aritenoide: Gießbeckenknorpel
~ cricoide: Ringknorpel
cartridge E *gram* Schalldose
casa *f* I; ~ editrice di musica: Musikverlag
casa *f* S; ~ de música: Musikalienhandlung
~ editora de música: Musikverlag
casación *f* S Kassation
cascabel *m* S Schelle
~es *pl* Schellengeläute
cascabeleo *m* S Schellengeläute
cáscaras *f pl* **de coco** S Kokosschalen
case E étui; *pfte*, *org* Gehäuse; *trbne* Scheide
~ depth *pfte* Dammtiefe
case-maker E *costr*, *pfte* Aufschläger
casimir *m* F S *pfte* Kasimir
casquete *m* S *canna* Hut; *legni* Deckel
~ con sombrero articulado *canna* Ringdeckung mit Klappdeckel
~ perforado *canna* Ringdeckung
cassa *f* I *org*, *pfte* Gehäuse
~ armonica *ac* Tonkammer; *arpa* Schallkasten; *str* Korpus
~ del mantice *org* Unterplatte
~ del pianoforte: Klaviergehäuse
~ del pianoforte a coda: Flügelgehäuse
~ di risonanza *arpa* Resonanzboden; Schallkasten
~ espressiva *org* Schwellkasten
~ rullante: Landsknechtstrommel; Wirbeltrommel
— gran ~ Baßtrommel; große → Trommel
cassation E Kassation
cassation *f* F Kassation
cassazione *f* I Kassation
cassazione U Kassation
cassetta *f* I étui; *vl* Wirbelkasten
cassettina *f* I Holzblock; Holzröhrentrommel
cast E *teat* Besetzung
cast *v* E *canna* gießen; *teat* besetzen
~ bells: Glocken gießen
cast *m* I; ~ operistico: Operntruppe
castagnetta *f* I
D Kastagnette *f*
E castanet
F castagnette *f*
S castañuela *f*
U kasztanyetta
R кастаньеты *f pl*
— **castagnette** *pl* **con manico**
D Stielkastagnetten *f pl*
E handle castanets *pl*
F castagnettes *f pl* à manches
S castañuelas *f pl* con mango/sobre palillo
U nyeles kasztanyetta
R оркестровые кастаньеты *f pl*
— **castagnette** *pl* **di metallo**
D Metallkastagnetten *f pl*, Gabelbecken *f pl*
E metal castanets *pl*
F castagnettes *f pl* de métal
S castañuelas *f pl* de metal
U fémkasztanyetta
R металлические кастаньеты *f pl*
— **castagnette** *pl* **spagnole** ⟨*castagnette senza manico*⟩
D Tanzkastagnetten *f pl*
E hand castanets *pl*
F castagnettes *f pl* espagnoles
S castañuelas *f pl*
U (tánchoz használt) kasztanyetta
R обычные кастаньеты *f pl*
castagnette *f* F castagnetta
~s *pl* à manches: castagnette con manico → castagnetta
~s *pl* de métal: castagnette di metallo → castagnetta
~s *pl* espagnoles: castagnette spagnole → castagnetta

castanet E castagnetta
castañuela *f* S castagnetta
~s *pl* castagnette spagnole → castagnetta
~s *pl* con mango: castagnette con manico → castagnetta
~s *pl* de metal: castagnette di metallo → castagnetta
~s *pl* sobre palillo: castagnette con manico → castagnetta
caster E Rolle
~ cups *pl pfte* Isolierschalen
casting bench E *canna* Gießbank
cast-iron frame E *pfte* Vollpanzerplatte
castor E Rolle
castrado *m* S Kastrat
castrat *m* F Kastrat
castrato E Kastrat
castrato *m* I Kastrat
častuška R → частушка
catalectic E katalektisch
cataléctico S katalektisch
catalectique F katalektisch
catalettico I katalektisch
catalogo *m* I; ~ Köchel: Köchel-Verzeichnis
~ tematico: thematischer → Katalog
catálogo *m* S; ~ de Köchel: Köchel-Verzeichnis
~ temático: thematischer → Katalog
catalogue *m* F; ~ Köchel: Köchel-Verzeichnis
~ thématique: thematischer → Katalog
catch E ⟨15—18. *sec*⟩
D *(drei- oder mehrstimmiger Kanon oder Rundgesang mit oftmals heiterem Text)*
F *(canon à trois ou plusieurs voix, souvent sur un texte amusant)*
I *(canone a tre o più voci, spesso su testo comico)*
S *(canon para tres o más voces, a menudo sobre un texto alegre)*
U *(három- vagy többszólamú kánon, gyakran vidám szöveggel)*
R *(трёх- или многоголосный канон или хороводная песнь, часто с шутливым текстом)*
catch *v* E *pfte* fangen
catégorie *f* **des voix** F Stimmgattung
catena *f* I *archi* Stimmbalken; *corda* Baßbalken
— catene *pl* Ketten
~ di trilli: Kettentriller
— collocare *v* la ~ (nel violino) *corda* barrer
catenacciatura *f* I *org* Welle
catenaccio *m* I *org* Zugärmchen
caterwauling E Katzenmusik
catgut string E Darmsaite
cathedral choir E Domchor
catwalk E Stimmgang; *teat* Beleuchtungsbrücke
cautionary accidental E Erinnerungszeichen
cavalletto *m* I *lt* Querriegel; *pfte* Hebeglied; *tamb, timp* Ständer
cavallo *m* I Pferdegetrappel
cavatina *f* I
D Kavatine *f*
E cavatina
F cavatine *f*
S cavatina *f*
U cavatina, kavatína
R каватина *f*
cavatine *f* F cavatina
caviglia *f* I *corda* Wirbel; *pfte* Stimmnagel; *tasto* Anhängestift
— a caviglie anteriori: vorderstimmig
— a caviglie laterali: seitenstimmig
— a caviglie posteriori: hinterstimmig
cavigliera *f* I *vl* Wirbelkasten
cavità *f* **della testa** I Kopfhöhle
caza *f* S caccia; chasse
C-Dur *n* D
E C major
F ut/do *m* majeur
I do *m* maggiore
S do *m* mayor
U C-dúr
R до *n* мажор
C-dúr U C-Dur
Cecília-mozgalom U Caecilianismus
Cecilian movement E Caecilianismus
cédant F; en ~ *prescr* cedendo
cedendo I *prescr*
D cedendo, nachgebend
E cedendo, *"yielding"*, *"holding back"*
F cedendo, en cédant
S cedendo, cediendo
U cedendo, *"engedve"*
R cedendo, ослабевая, замедляя
cediendo S *prescr* cedendo
cedra *f* S Cister
cédula U *vl* Brandstempel
ceinture *f* **externe** F *pfte* Zarge
ceja *f* S *vl* Sattel; Obersattel
cejilla *f* S *corda* capotasto; *vl* Obersattel; Sattel
cejuela *f* S *corda* capotasto; *vl* Obersattel
celebrar *v* S Messe lesen
celere, celermente I *prescr*
D celere, celermente, schnell, geschwind
E celere, celermente, *"swift(ly)"*, *"quick(ly)"*
F celere, celermente, vite, rapide, avec rapidité
S celere, celermente, célere, aceleradamente, rápido, rápidamente, con celeridad
U celere, celermente, *"gyorsan"*
R celere, celermente, скоро, быстро
célere S *prescr* celere
celeridad *f* S; con ~ *prescr* celere
celerità *f* I; con ~ = celere
celermente I *prescr* = celere
Celesta *f* D celesta
~ *org*
E voix céleste
F célesta *m*
I voce *f* celesta/bianca/angelica
S celesta *f*
U cseleszta, celesta
R челеста *f*
célesta *m* F celesta; *org* Celesta

celesta *f* I
D Celesta *f*
E celesta
F célesta *m*
S celesta *f*
U cseleszta, celesta
R челеста *f*
celesta *f* S celesta; *org* Celesta
celesta U celesta; *org* Celesta
céleste E *pfte* Moderatorpedal
céleste *f* F *pfte* Harfenzug; Moderatorpedal; Verschiebung
— avec ~ *pfte* ad una → corda
célhangnem U Zieltonart
cella *f* **campanaria** I Glockenstube
Cellist *m* D cellista
cellist E cellista
cellista *m* + *f* I
D Cellist *m*, Cellistin *f*
E cellist
F violoncelliste *m* + *f*
S violoncelista *m* + *f*
U gordonkás, csellista
R виолончелист *m*, виолончелистка *f*
Cellistin *f* D cellista
Cello *n* D violoncello
cello E violoncello
cello *m* S *org* violoncello
cello U *org* violoncello
cellula *f* **auditiva** I *or* Hörzelle
cellule *f* **auditive** F *or* Hörzelle
celosía *f* S *org* jalousie
célula *f* **auditiva** S *or* Hörzelle
Cembalist *m* D clavicembalista
Cembalistin *f* D clavicembalista
Cembalo *n* D clavicembalo
cembalo E clavicembalo
cembalo *m* I = clavicembalo
~ ad arco: Bogenklavier
~ ungherese: cimbalom
Cembalomechanik *f* D *pfte*
E harpsichord action
F mécanique *f* de clavecin
I meccanica *f* del clavicembalo
S mecanismo *m* del clavicémbalo/clavecín
U csembalómechanika
R механика *f* клавесина
Cembaloregister *n* D *pfte*
E harpsichord stop/register
F registre *m* de clavecin
I registro *m* di clavicembalo
S registro *m* de clavicémbalo
U csembalóregiszter
R *(особое устройство в старинных фортепьяно, создающее клавесинную звучность)*
cencerrada *f* S Katzenmusik
cencerreo *m* S Geklimper
cencerro *m* S Kuhglocke
cennamella *f* I Schalmei
center A = centre
centoventottesimo *m* I Hundertachtundzwanzigstelnote
centre E Kuppel
~ horizon *teat* Kuppelhorizont
~ pedal *pfte* Mittelpedal
— in the ~ of the drum head *prescr*, *perc* in der → Mitte des Felles
— on the ~ *prescr*, *perc* in der → Mitte
centre *m* F; ~ auditif: Hörzentrum
~ de l'étouffoir *pfte* Dämpferachse
~ du grand levier *pfte* Hebegliedachse
~ du marteau *pfte* Hammerachse
~ tonal: tonales → Zentrum
— au ~ (de la peau) *prescr*, *perc* in der → Mitte (des Felles)
centrepins *pl* E *pfte* Mechanikachsen
centro *m* I; ~ tonale: tonales → Zentrum
~ uditivo: Hörzentrum
— al ~ (della pelle) *prescr*, *perc* in der → Mitte (des Felles)
centro *m* S; ~ auditivo: Hörzentrum
~ de la palanca *pfte* Hebegliedachse
~ de la voluta: Ohr der Schnecke
~ del balancín *pfte* Hebegliedachse
~ tonal: tonales → Zentrum
— en el ~ (del parche) *prescr*, *perc* in der → Mitte (des Felles)
centrum U; tonális ~ tonales → Zentrum
cepillo *m* S Besen; Rute
ceppo *m* I *camp* Joch
~ ad arco *camp* gekröpftes → Joch
~ diritto *camp* gerades → Joch
cercano S benachbart
cerchietto *m* I; ~ terminale della effe *archi* F-Lochklappe
cerchio *m* I Trommelreifen; *perc* Spannreifen; *timp* Oberreifen
~ dell'occhio *arco* Augenring
~ della pelle *tamb* Unterreifen
cercle *m* F; ~ d'enroulage *tamb* Unterreifen
~ de l'œil *arco* Augenring
~ en bois *perc* Spannreifen
~ intérieur *tamb* Unterreifen
~ supérieur de la timbale *timp* Oberreifen
cerco *m* **superior** S *camp* oberer → Glockenrand
ceremonial motet E Staatsmotette
cerrar *v* S *canna* decken
cerveau *m* F *camp* Glockenplatte; Haube
cervelas *m* F S Rankett
ces *n* D *ton*
E C flat
F ut/do *m* bémol
I do *m* bemolle
S do *m* bemol
U cesz
R до-бемоль *m*
ceses *n* D *ton*
E C double-flat
F ut/do *m* double bémol
I do *m* doppio bemolle
S do *m* doble bemol
U ceszesz
R до-дубль-бемоль *m*
cessation E Stillstand
cesura *f* I S Einschnitt; Zäsur

césure *f* F Einschnitt; Zäsur
cesz U *ton* ces
ceszesz U *ton* ceses
ceterone *m* I Baßcister
cetra *f* I Cister; *pfte* Lyra
~ a percussione: Schlagzither
~ a sette piroli: Harfenzither
~ ad arco: Streichzither
~ chitarra: cítara guitarra
~ da concerto
D Konzertzither *f*
E concert zither
F cithare *f* de concert
S cítara *f* de concierto
U koncertcitera
R концертная цитра *f*
~ da tavolo: Brettzither; Schlagzither; Zither
~ della Turingia: Waldzither
~ tubolare: Röhrenzither
~ turingia: Waldzither
cevnica R → цевница
cezúra U Zäsur
cezúrajel U Atemzeichen
c-fogás U Griff-C
cha-cha E *bl* cha-cha-cha
Cha-cha-cha *m* D *bl* cha-cha-cha
cha-cha-cha *m* F I *bl* cha-cha-cha
cha-cha-cha *f* S *bl*
D Cha-cha-cha *m*
E cha-cha
F cha-cha-cha *m*
I cha-cha-cha *m*
U csa-csa-csa
R ча-ча-ча *n*
chacona *f* S chaconne
Chaconne *f* D chaconne
chaconne *f* F
D Chaconne *f*
E chaconne
I ciaccona *f*
S chacona *f*
U chaconne
R чакона *f*
chain E; ~s *pl* Ketten
~ form: Reihenform
~ of trills: Kettentriller
chaîne *f* F Kanal; Ketten
~ de trilles: Kettentriller
— à plusieurs ~s: mehrkanalig
— à une ~ einkanalig
chaise *f* F; ~ de piano: Klavierstuhl
~s *pl* musicales: Stuhlpolonaise
chaleur *f* F; avec ~ con → calore
chalumeau E *org* Schalmei
chalumeau *m* F Hirtenpfeife; Schalmei
chalumeau *m* I *org* Schalmei
chamade E *org* spanische → Trompete
chamade *f* F chiamata; *org* spanische → Trompete
chamade *f* I *org* spanische → Trompete
chamber E; ~ cantata: cantata da camera
~ concert: concerto da camera
~ music: Kammermusik
~ opera: opera da camera
~ orchestra: Kammerorchester
~ pitch: Kammerton
~ sonata: sonata da camera
chambre *f* F; ~ d'air *canna d. l.* Windkammer
~ d'écho: Echokammer
~ réverbérante: Hallraum
~ sourde: schalltoter → Raum
champ *m* **auditif normal** F Hörfeld
chance music E aleatorische → Musik
change E Rückung
~ of beat: Akzentverschiebung
~ of bow *arco* Bogenwechsel
~ of finger: Fingerwechsel
~ of key: Tonartwechsel
~ of metre/meter: Taktwechsel
~ of position *corda, trbne* Lagenwechsel
~ of time: Taktwechsel
~ of voice: Stimmbruch
change *v* E; ~ C sharp to C natural *prescr, timp* Cis nach C zurückstimmen → Pauke
~ one's voice: im → Stimmbruch sein
~ to D major *prescr, arpa* wechseln in D-Dur → Harfe
~ to flute *prescr* nimmt große Flöte → nehmen
changeant F; en ~ abwechselnd
changement *m* F; ~ d'archet *arco* Bogenwechsel
~ de mesure: Taktwechsel
~ de position *corda, trbne* Lagenwechsel
~ de temps: Taktwechsel
~ de ton: Tonartwechsel
changer *v* F abwechseln; mutieren
~ en ré majeur *prescr, arpa* wechseln in D-Dur → Harfe
change-ringing E
D *(englische Praxis des sukzessiven Läutens der einzelnen Kirchenglocken nach Permutationsreihen)*
F *(pratique anglaise de sonneries de cloches, avec plusieurs combinaisons possibles)*
I *(metodo inglese di suonare le campane delle chiese secondo una serie di permutazioni)*
S *(práctica inglesa de repique que varía el orden de las diferentes campanas)*
U *(angol gyakorlat az egyes templomi harangok permutációs sorok szerinti megszólaltatására)*
R *(в англиканской церкви звон в несколько колоколов поочередно с различными возможными комбинациями)*
changeur *m* F; ~ automatique de piste *magn* automatischer → Spurumschalter
~ de disque automatique: automatischer → Schallplattenwechsler
changing E; ~ note: nota cambiata
~ note/tone: Wechselton
channel E Kanal; *arm, org* Kanzelle; *org* Windkanal
~ stopper *org* Kanzellenspund
chanson *f* F Lied
~ à boire: Trinklied

~ à la mode: Schlager
~ à succès: Schlager
~ bacchique: Trinklied
~ **courtoise**
D *(Hoflied der Troubadours und Trouvères)*
E *(courtly song of the troubadours and trouvères)*
I *(canzone di corte dei trovatori e trovieri)*
S *(canción trovadoresca)*
U *(trubadúrok és trouvère-ek udvari dala)*
R *(шансон куртуазной лирики трубадуров и труверов)*
~ d'étudiant: Studentenlied
~ de carnaval: Karnevalslied
~s *pl* de flagellants: Geißlerlieder
~ de Goliard: Goliardenlied
~ de mai: Mailied
~ de noce: Brautlied
~ de soldat: Soldatenlied
~ de travail: Arbeitslied
~ enfantine: Kinderlied
~ folklorique: Volkslied
~ laudative: Lobgesang
~ populaire: Volkslied
~ populaire religieuse: geistliches → Volkslied
~ pour chœur: Chorlied
~ sans parole: Lied ohne Worte
~ savante: Kunstlied
~ strophique: Strophenlied
— à la manière d'une ~ liedhaft
Chansonette *f* D chansonnette
chansonnette *f* F
D Chansonette *f*
E chansonnette
I canzonetta *f*
S chanzoneta *f*, canzoneta *f*
U dalocska, kis sanzon, sanszonett
R шансонетка *f*
Chansonnier *m* D chansonnier
chansonnier *m* F
D Chansonnier *m*, Liederhandschrift *f*
E chansonnier, song-book
I canzoniere *m*
S cancionero *m*
U *(francia világi dalok gyüjteménye)*
R шансонье *m*
~ ⟨*recueil de mélodies*⟩ Liederbuch
chant E Kirchengesang; Kirchenlied
— in ~ choraliter
chant *m* F Gesang
~ ambrosien: ambrosianischer → Kirchengesang
~ antiphonal: Wechselgesang
~ choral: Chorgesang; Chorlied
~ communautaire: Gemeindegesang; Gemeindelied
~ composé dans le style d'une chanson populaire: volkstümliches → Lied
~ d'église: Kirchengesang
~ de barcarolle: barcaruola
~ de congrégation: Gemeindegesang; Gemeindelied
~ de guerre: Kriegslied
~ de lamentation: Klagelied
~ de Pâques: Osterlied
~ de printemps: Frühlingslied
~ des fidèles: Gemeindegesang; Gemeindelied
~ donné alterné: durch die Stimmen wandernder → Cantus firmus
~ donné circulant à travers les voix: durch die Stimmen wandernder → Cantus firmus
~ du soir: Abendlied
~ ecclésiastique: Kirchengesang
~ funèbre: Grabgesang; Klagelied
~ gallican: gallikanischer → Kirchengesang
~ gitan: Zigeunerlied
~ grégorien: Gregorianischer → Choral
~ mozarabe: mozarabischer → Kirchengesang
~ pascal: Osterlied
~ profane: tono humano
~ sacré: Kirchengesang
~ sans parole: Lied ohne Worte
~ tzigane: Zigeunerlied
— étudier *v* le ~ Gesang studieren
chantant F *prescr* cantando
— bien ~ *prescr* cantabile
chanter E Schalmei
chanter *v* F singen
~ à vue: vom → Blatt singen
~ avec: mitsingen
~ devant quelqu'un: vorsingen
~ faux: unrein → singen
~ juste: rein → singen; *ton* treffen
~ trop bas: zu tief → singen
~ trop haut: zu hoch → singen
chanterelle *f* F *lt* Sangsaite; *vl* E-Saite
chanteur *m* F Darsteller; Sänger
~ ambulant: Bänkelsänger; Straßensänger
~ d'opéra: cantante d'opera
~ de ballades: Balladensänger
~ de chansons à la mode: Schlagersänger
~ de coplas: coplero
~ de foire: Bänkelsänger
~ de musique légère: Schlagersänger
~ de rue: Bänkelsänger; Straßensänger
~ donnant des récitals: cantante da concerto; *canto* concertista
~ populaire: Volkssänger
chanteuse *f* F Darstellerin; Sängerin
~ d'opéra: cantante d'opera
~ de chansons à la mode: Schlagersängerin
~ de musique légère: Schlagersängerin
~ donnant des récitals: cantante da concerto; *canto* concertista
chanzoneta *f* S chansonnette
chapa *f* **frontal** S *org* Zierleiste über der Klaviatur
chape *f* F *org* Pfeifenstock
~ fer et cuir *camp* Riemen
chapeau *m* **chinois** F Schellenbaum
chapel E Kapelle
chapelle *f* F Kapelle
~ de cour: Hofkapelle
chapucería *f* S pasticcio
character E; ~ of the key: Tonartcharakter
~ piece: Charakterstück

characteristic E Merkmal
~ feature: Stilmerkmal
Charakterstück *n* D
E character piece
F pièce *f* de caractère
I pezzo *m* caratteristico/di carattere
S pieza *f* característica/de carácter
U jellemdarab, karakterdarab
R характеристическая пьеса *f*
charanga *f* S *mil* Musikzug
charity concert E Wohltätigkeitskonzert
charivari E Katzenmusik
charivari *m* F Katzenmusik
charleston *m* I Charlestonmaschine
Charlestonmaschine *f* D
E hi-hat pedal
F hi-hat pédal *m*
I charleston *m*
S pedal *m* del bombo de jazz
U "hi-hat", *fam* "lábcsin"
R чарльстон *m*, педальная тарелка *f*
charmant F *prescr* piacevole
charpente *f* F *org* Balgstuhl
~ du clocher: Glockenstuhl
charreteras *f pl* S *fam* Schwalbennester
chase board E *pfte* Tastenbäckchen
Chasse *f* D chasse
chasse *f* F
D Chasse *f*
E "chasse"
I caccia *f*, "chasse" *f*
S caza *f*, "caccia" *f*
U chasse
R шасс *m*
châssis *m* F *org* Rahmen; *tasto* Führungsleiste
~ d'abrégé *org* Wellenbrett
~ des équerres *org* Winkelscheide
~ des soufflets *org* Balgstuhl
chato S *str* flach
chauffer *v* F; se ~ sich → einsingen
check E *pn* Arm
~ head *pfte* Fanger
check *v* E *pfte* fangen
chef *m* F; ~ accessoiriste *teat* Requisitenmeister
~ d'orchestre: Dirigent; Kapellmeister
~ d'orchestre d'opéra: direttore d'opera lirica
~ d'orchestre en représentation: Gastdirigent
~ d'orchestre invité: Gastdirigent
~ de chœur: Chordirigent; Chorleiter; Chorregent
~ de chœur d'église: Kantor
~ de fanfare *mil* Musikmeister
~ de pupitre: Konzertmeister
~ du magasin des accessoires *teat* Requisitenmeister
chef-d'œuvre *m* F Kunstwerk
cheironomic E; ~ sign: Handzeichen
~ sign notation: Handzeichennotation
cheiroplast E Handleiter
chelo *m* S violoncello
cheminée *f* F *canna* Röhrchen
chequeré E *perc* Cabaza
chest E; ~ breathing: Brustatmung
~ **of viols**
D *(alte Sammelbezeichnung für die Instrumente der Violenfamilie)*
F *(nom donné à une famille complète de violes)*
I *(complesso di strumenti appartenenti alla famiglia della viola)*
S *(juego completo de violas)*
U *(a violacsalád hangszereinek régi gyüjtőneve)*
R *(старинное обозначение инструментов семейства виол)*
~ register *canto* Brustregister
~ voice *canto* Bruststimme
chevalet *m* F *archi, cemb* Steg; *pfte* Steg; Klangsteg
— contre le ~ *archi* am → Steg
— derrière le ~ *archi* hinter dem → Steg
chevauchement *m* **des phrases** F Phrasenverschränkung
cheville *f* F *corda* Wirbel; *pfte* Stimmnagel
~ à vis *vl* Feinstimmer
~ antérieure *corda* vorderständiger → Wirbel
~ de luth: Lautenwirbel
~ de sécurité *corda* Patentwirbel
~ frontale *corda* vorderständiger → Wirbel
~ latérale *corda* Seitenwirbel
~ postérieure *corda* rückständiger → Wirbel
— à ~s frontales: vorderstimmig
— à ~s latérales: seitenstimmig
— à ~s postérieures: hinterstimmig
chevillier *m* F *vl* Wirbelkasten
~ à disque *corda* Wirbelplatte
chevrette *f* F
D *(kleiner Schäfer-Dudelsack, noch heute in der Auvergne gebräuchlich)*
E *(small shepherd's bagpipe still used in the Auvergne)*
I *(piccola zampogna ancor oggi in uso fra i pastori dell'Auvergne)*
S *(gaita pequeña usada hoy en Auvernia)*
U *(ma már csak Auvergne-ben használt kis pásztorduda)*
R *(небольшая пастушья волынка, до сих пор употребляемая в Оверни)*
chevrotement *m* F Bockstriller
chevroter *v* F *canto* wackeln
chiamare *v* **in scena** I Stichwort geben
Chiamata *f* D chiamata
chiamata *f* I
D Chiamata *f*
E chiamata, hunting-call
F chiamata *f*, chamade *f*, appel *m*
S toque *m*, llamada *f*
U hívójel ⟨*vadászé*⟩
R *(сигнал сбора к охоте или после охоты)*
~ *teat* Stichwort
chiaramente I *prescr* = chiaro
chiarentana *f* I *bl*
D *(italienischer Tanz)*
E chiarenzana
F chiarentana *f*
S *(danza italiana)*

U *(olasz tánc)*
R кьярантана *f*, кьяренцана *f*
chiarenzana E *bl* chiarentana
chiarina *f* I Clarinregister; *org* clairon
~ 4' *arm* clairon 4'
chiaro I deutlich
~, chiaramente *prescr*
D chiaro, chiaramente, deutlich
E chiaro, chiaramente, *"clear(ly)"*
F chiaro, chiaramente, clair, distinctement
S chiaro, chiaramente, claro, claramente
U chiaro, chiaramente, *"tisztán"*, *"tagoltan"*
R chiaro, chiaramente, ясно, прозрачно
chiave *f* I Schlüssel; *fl* Stimmkork; *legni* Klappe
~ ad anello *legni* Brillenklappe
~ aperta *legni* offene → Klappe
~ chiusa *legni* geschlossene → Klappe
~ del pollice *legni* Daumenklappe
~ del trillo *legni*
D Trillerklappe *f*
E trill/shake key
F clef *f* du/pour trille
S llave *f* del trino
U trillabillentyű, trillaklapni
R трельный клапан *m*
~ dell'acqua *ottoni* Wasserklappe
~ di baritono: Baritonschlüssel
~ di basso: Baßschlüssel
~ di basso profondo: Subbaßschlüssel
~ di comodità *legni* Doppelgriffklappe
~ di contralto: Altschlüssel
~ di do: C-Schlüssel
~ di fa: F-Schlüssel
~ di fa sulla quinta linea: Subbaßschlüssel
~ di mezzosoprano: Mezzosopranschlüssel
~ di scolo *ottoni* Wasserklappe
~ di sol: G-Schlüssel
~ di soprano: Sopranschlüssel; Diskantschlüssel
~ di violino: Violinschlüssel
~ di violino francese: französischer → Violinschlüssel
~ per accordare *pfte* Stimmeisen
~ per l'accordatura *timp* Schraubenschlüssel
chiavetta *f* I
D Chiavette *f*
E chiavette
F chiavette *f*
S chiavetta *f*
U chiavetta
R *(ключик-приём, перенесения ключей из их обычного местоположения в нотации XV—XVI вв.)*
Chiavette *f* D chiavetta
chiavette E chiavetta
chiavette *f* F chiavetta
chief wind receiver E *org* Hauptwindkanal
chiesa *f* I Kirche
chiff *v* E *canna* spucken
chiffrage *m* F *bc* Bezifferung; Ziffer
~ de la basse continue: Generalbaßbezifferung
chiffrer *v* F *bc* beziffern
chiflete *m* S *org* Sifflöte
chifonie *f* F Drehleier
child prodigy E Wunderkind
children's and women's voices E voces blancas → voz
children's choir/chorus E Kinderchor
children's song E Kinderlied
chime *v* E läuten
chime-bells *pl* E Glockenspiel
chimenea *f* S *canna* Röhrchen
chimes *pl* E *org* Glockenspiel; Röhrenglocken
chimney flute E *org* Rohrflöte
chinesco *m* S Schellenbaum
Chinese E; ~ block: Tempelblock
~ crash: chinesisches → Becken
~ crescent: Schellenbaum
~ cymbals *pl* chinesisches → Becken
~ wood-block: Holzblock
chin-rest E *vl* Kinnhalter
chiocciola *f* I *vl* Schnecke
chip E; ~ tuner *pfte* Zwickstimmer
chipper E *pfte* Zwickstimmer
chirimía *f* S Schalmei
chironomic E; ~ sign: Handzeichen
~ sign notation: Handzeichennotation
chiroplast E Handleiter
chiroplaste *m* F Handleiter
Chitarra *f* D; ~ battente: chitarra battente
chitarra *f* I guitarra
~ a pianoforte: guitarra de teclado
~ battente
D Chitarra *f* battente
E *(wire-strung plectrum guitar)*
F *(guitare en bateau, guitare à la capucine)*
S chitarra *f* battente, guitarra *f* toscana
U *(gitárszerű pengetőhangszer)*
R *(щипковый инструмент типа гитары)*
~ battente ⟨*jazz*⟩ guitarra de jazz
~ elettrica: guitarra eléctrica
~ hawayana: guitarra hawaiana
~ incavata: guitarra con escotaduras
~ jazz: guitarra de jazz
— gran ~ soprano: guitarro
— piccola ~ guitarrico
— piccola ~ soprano: guitarrillo
chitarra-mandolino *f* I guitarra-mandolina
chitarrista *m*+*f* I guitarrista
Chitarrone *m* D chitarrone
chitarrone *m* I
D Chitarrone *m*, romanische/römische Theorbe *f*
E chitarrone, archlute
F chitarrone *m*, cithare *f* basse, théorbe *m*
S chitarrone *m*, guitarrón *m*
U chitarrone
R китарроне *n*
chiudere *v* I *cor* stopfen
chiusa *f* I Schluß
~ del trillo: Nachschlag
chiuso I *canna* gedeckt; *cor* gestopft
~ a camino *canna* rohrgedeckt
chocalho E chocolo

chocallo *m* I chocolo
Chocolo *m* D chocolo
chocolo *m* S
D Sonor-Tuba *f*, Chocolo *m*
E chocolo, chocalho
F chocolo *m*
I tubo *m* sonoro, chocallo *m*
U tubó
R чоколо *m* ⟨*бразильская погремушка*⟩
chœur *m* F Chor; Saitenchor
~ d'église: Kirchenchor
~ d'enfants: Kinderchor; Knabenchor
~ d'hommes: Männerchor
~ d'opéra: Opernchor
~ de cathédrale: Domchor
~ de femmes: Frauenchor
~ de garçons: Knabenchor
~ de radio: Rundfunkchor
~ de solistes: Favoritchor
~ de trombones: Posaunenchor
~ mixte: gemischter → Chor
~ parlé: Sprechchor
~ scolaire: Schulchor
— à double ~ doppelchörig
— à plusieurs ~s: mehrchörig
— chanter *v* en ~ im → Chor singen
— demi ~ Halbchor
— double ~ Doppelchor
— en ~ chorweise
— **grand ~** *org*
D volles Werk *n*
E full organ
I tutti *m*
S tutti *m*, lleno *m*
U teljes mű, tutti
R органное тутти *n*
— pour ~ Chor-
choice E Auswahl
~ of clefs: Schlüsselwahl
choir E Chor; Kapelle
~ concert: Chorkonzert
~ director: Chorleiter
~ of solo singers: Favoritchor
~ organ: Chororgel; Positiv; Rückpositiv; *org* Unterwerk
~ pitch: Chorton; Orgelton
~ school: Chorschule; maîtrise; Sängerschule
~ singer: Chorsänger
— in ~s: chorweise
— sing *v* in a ~ im → Chor singen
choir-book E Chorbuch
~ arrangement/order: Chorbuchanordnung
choirboy E Chorknabe
choir-gallery E Empore
choirmaster E Chordirigent; Chorleiter; Chorregent; Kapellmeister
choisir *v* F auswählen
choix *m* F Auswahl
choke *v* E *perc* dämpfen
~ at once *perc* gleich/schnell → abdämpfen
chopsticks *pl* E Hackwalzer
choque *m* S Reibung

Chor *m* D
E choir, chorus
F chœur *m*
I coro *m*
S coro *m*
U énekkar, kórus
R хор *m*, капелла *f*
~ ⟨*als Komposition*⟩
E chorus
F chœur *m*
I coro *m*
S coro *m*
U kórus(mű), karmű
R хор *m*, хоровое произведение *n*
~ *corda*
E course, set of strings
F chœur *m*, ordre *m*, rang *m*
I muta *f*, serie *f* di corde
S orden *m*
U húrkészlet
R хор *m*
~ *org*
E chorus
F positif *m*
I fila *f* di canne
S positivo *m*
U játék
R хор *m* труб
— **gemischter ~**
E mixed chorus/choir
F chœur *m* mixte
I coro *m* misto
S coro *m* mixto
U vegyes kar
R смешанный хор *m*
— **im ~ singen** *v*
E to sing in a choir/chorus
F chanter *v* en chœur
I cantare *v* in coro
S cantar *v* en coro
U kórusban/énekkarban énekelni *v*
R петь *v* хором/в хоре
Chor- D
E choral
F choral, pour chœur
I corale
S coral, para/del coro
U kar-, kórus-
R хоровой
Choral *m* D ⟨*evangelisch*⟩
E chorale, hymn
F choral *m*
I corale *m*
S coral *m* protestante
U korál
R хорал *m*
~, Gregorianischer ~
E Gregorian chant, plainsong, plainchant
F chant *m* grégorien, plain-chant *m*
I canto *m* gregoriano
S canto *m* gregoriano/llano
U gregorián korál(is)/ének
R григорианский хорал *m*

choral E chorisch; Chor-
~ bass *org* Choralbaß
~ cantata: Chorkantate
~ concert: Chorkonzert
~ conducting: Chordirigieren
~ conductor: Chordirigent
~ director: Chorleiter
~ edition: Chorpartitur
~ fantasia: Chorfantasie
~ fugue: Chorfuge
~ leaflet: Chorblatt
~ music: Chormusik
~ recitation: Chorrezitation
~ recitative: Chorrezitativ
~ score: Chorpartitur
~ singing: Chorgesang
~ society: Gesang(s)verein
~ song: Chorlied
~ speaking: Chorrezitation; Sprechchor
~ symphony: Chorsymphonie
~ work: Chorwerk

choral F chorisch; Chor-

choral *m* F Choral; Kirchenlied
~ à variations: Choralvariation
~ pour orgue: Orgelchoral
~ varié: Choralpartita; Choralvariation

Choralbaß *m* D *org*
E choral bass
F Choralbass *m*
I *(registro aperto al pedale di misura larga)*
S contras *m* en octava
U korálbasszus
R хоралбас *m*

Choralbass *m* F S *org* Choralbaß

Choralbearbeitung *f* D
E chorale arrangement/setting
F *(composition sur choral)*
I *(elaborazione di un corale, composizione su un corale)*
S *(composición construída sobre un coral)*
U korálfeldolgozás
R хоральная обработка *f*

Choraldialekt *m* D
E *(local variant of plainchant)*
F *(variante régionale du chant grégorien)*
I *(variante regionale del canto gregoriano)*
S *(forma regional del canto gregoriano)*
U koráldialektus ⟨*koráldallam helyi változata*⟩
R *(местный вариант григорианского пения)*

chorale E Choral; Kirchenlied
~ arrangement: Choralbearbeitung
~ book: Kantionale
~ cantata: cantata su corale
~ fantasia: Choralfantasie
~ fugue: Choralfuge
~ partita: Choralpartita
~ prelude: Choralvorspiel
~ setting: Choralbearbeitung
~ variation: Choralvariation

chorale *f* **de femmes** F Frauenchor

Choralfantasie *f* D
E chorale fantasia
F fantaisie *f* sur choral
I fantasia *f* su un corale
S fantasía *f* sobre coral
U korálfantázia
R хоральная фантазия *f*

Choralfuge *f* D
E chorale fugue, fugue on a chorale
F fugue *f* sur choral
I fuga *f* su un corale
S fuga *f* sobre coral
U korálfúga
R хоральная фуга *f*

choralist E Chorsänger

choraliter D
E chorally, in chant/plainsong, choraliter
F dans le style choral, à la manière chorale
I coralmente
S en estilo coral, coral
U gregoriánkorálisszerűen, korálstílusban
R в стиле григорианского пения

Choralkantate *f* D cantata su corale

chorally E choraliter

Choralmesse *f* D
E plainsong mass
F *(messe grégorienne avec quelques parties polyphoniques)*
I *(messa gregoriana con parti polifoniche)*
S *(misa gregoriana con partes polifónicas incidentales)*
U korálmise
R *(месса в стиле григорианского пения с отдельными полифоническими разделами)*

Choralnotation *f* D
E plainsong notation
F notation *f* grégorienne/du plain-chant
I notazione *f* quadrata
S notación *f* gregoriana
U korális hangjegyírás
R *(средневековая нотация, не указывавшая ритмического достоинства нот)*

Choralnote *f* D
E plainsong note
F note *f* carrée de plain-chant
I nota *f* quadrata
S nota *f* cuadrada
U korálhangjegy, korálkotta
R *(нота средневековой нотации без ритмического достоинства)*

Choralpartita *f* D
E chorale partita
F partita *f* sur choral, choral *m* varié
I partita *f* su corale
S partita *f* sobre coral
U korálpartita
R хоральная партита *f*

Choralpassion *f* D
E plainsong/dramatic passion
F *(Passion récitée en grégorien avec quelques parties polyphoniques)*

I *(Passione gregoriana con qualche parte polifonica)*
S *(tipo de Pasión en tono recitativo, gregoriano, con polifonía incidental)*
U korálpassió
R *(Страсти на основе григорианского пения с полифоническими разделами)*

Choralrhythmus *m* D
E plainsong rhythm
F rythme *m* grégorien/de plain-chant
I ritmo *m* gregoriano
S ritmo *m* de canto llano
U korálritmus
R *(ритм григорианского хорала, ровными длительностями)*

Choralvariation *f* D
E chorale variation
F choral *m* varié/à variations
I corale *m* variato
S variaciones *f pl* sobre coral, coral *m* variado
U korálvariáció
R вариации *f pl* на хорал

Choralvorspiel *n* D
E chorale prelude
F prélude *m* de choral, prélude-choral *m*
I preludio *m* a corale
S preludio *m* sobre coral
U korálelőjáték
R хоральная прелюдия *f*

Chorbaß *m* D *org*
E double diapason
F chorbass *m*
I principale *m* basso
S contras *m*
U principálbasszus
R хорбас *m*

Chorblatt *n* D
E choral leaflet
F partie *f* chorale
I parte *f* corale
S parte *f* coral
U kóruslap *⟨külön lapon megjelenő kórusmű⟩*
R *(издание хорового сочинения отдельным листом)*

Chorbuch *n* D
E choir-book
F livre *m* de chœur
I libro *m* corale
S libro *m* de coro
U kóruskönyv
R *(издание хорового сочинения, в котором партии расположены не по типу партитуры, а выписаны самостоятельно одна за другой)*

Chorbuchanordnung *f* D
E choir-book arrangement/order
F *(disposition des parties séparées sur le livre de chœur)*
I *(disposizione a parti separate, nelle due facciate a fronte di un libro aperto)*
S *(disposición de las partes corales separadas en los libros de coro)*
U kóruskönyvbeosztás
R *(расположение голосов не по типу партитуры, но каждого голоса самостоятельно)*

chord E accord; Zusammenklang
~ (made up) of fifths: accord par quintes
~ (made up) of fourths: accord par quartes
~ of five notes/tones: Fünfklang
~ of four notes/tones: Vierklang
~ of resolution: accord de résolution
~ of the dominant seventh without the root: Dominantseptakkord ohne Grundton
~ of the dominant seventh without the root in the relative major key: Dominantseptakkord ohne Grundton zur Tonikaparallele
~ of the ninth: accord de neuvième
~ of the seventh: accord de septième
~ of the sixth: accord de sixte
~ progression: Akkordfortschreitung
~ struck simultaneously and held: accord plaqué
~ succession: Akkordfolge

-chord E *corda* -chörig

chordal E en → accords
~ instruments *pl* Akkordinstrumente

Chordirigent *m* D
E choral conductor, choirmaster
F chef *m* de chœur
I direttore *m* del/di coro
S director *m* del coro, maestro *m* de coro
U karvezető, kórusvezető
R хормейстер *m*, хоровой дирижёр *m*

Chordirigieren *n* D
E choral conducting
F direction *f* chorale
I direzione *f* di coro
S dirección *f* coral/de coros
U karvezetés
R дирижирование *n* хором

chordofon U Chordophon

Chordophon *n* D
E chordophone, chordophonic instrument
F cordophone *m*
I cordofono *m*
S cordófono *m*, instrumento *m* de cuerdas
U chordofon, húros hangszer
R хордофон *m*

chordophone E Chordophon

chordophonic instrument E Chordophon

Chorea *f* D
E chorea
F chorée *f*
I corea *f*
S corea *f*
U chorea
R *(танцевальная песнь/пьеса)*

chorea E U Chorea

chorée *f* F Chorea

chorégraphe *m* F Choreograph

chorégraphie *f* F Choreographie

Choreisen *n* D *pfte*
E string spacer

F guide *f* des cordes
I utensile *m* per centrare le corde
S guía *f* de las cuerdas
U korvas
R инструмент *m* для натягивания струн

Choreograph *m* D
E choreographer
F chorégraphe *m*
I coreografo *m*
S coreógrafo *m*
U koreográfus
R хореограф *m*

choreographer E Choreograph

Choreographie *f* D
E choreography
F chorégraphie *f*
I coreografia *f*
S coreografía *f*
U koreográfia
R хореография *f*

choreography E Choreographie

Chorfantasie *f* D
E choral fantasia
F fantaisie *f* chorale/pour chœur
I fantasia *f* corale
S fantasía *f* coral
U karfantázia, kórusfantázia
R фантазия *f* для хора

Chorfuge *f* D
E choral fugue
F fugue *f* chorale
I fuga *f* corale
S fuga *f* coral
U kórusfúga, karfúga
R хоровая фуга *f*

Chorgesang *m* D
E choral singing
F chant *m* choral
I canto *m* corale
S canto *m* coral
U karének(lés)
R хоровое пение *n*

Chorholz *n* D *vl* = Obersattel

-chörig D *corda*
E -chord, with ... sets of strings, with ... courses
F à ... cordes
I a ... corde
S de ... órdenes
U -húros, ... húrcsoportos
R снабжённый ... струнами

~ *fis*
E ... set(s) of reeds
F à ... jeu(x) d'anches
I a ... file
S de ... juego(s) de lengüetas
U ... sípsoros
R с ... рядами голосов

chorisch D
E choral
F choral
I corale
S coral
U kar-
R хоровой

Chorist *m* D = Chorsänger

choriste *m+f* F Chorsänger

chorister E Chorsänger

Choristfagott *n* D *obs* = Serpent

Choristin *f* D = Chorsängerin

Chorkantate *f* D
E choral cantata
F cantate *f* chorale
I cantata *f* corale
S cantata *f* con coros
U kóruskantáta, karkantáta
R хоровая кантата *f*

Chorknabe *m* D
E choirboy
F enfant *m* de chœur
I fanciullo *m* del coro
S niño *m* de coro, escolán *m*, infantillo *m*
U karénekes fiú
R мальчик *m* в хоре

Chorkonzert *n* D
E choral/choir concert
F concert *m* choral
I concerto *m* corale
S concierto *m* coral
U énekkari hangverseny
R концерт *m* хоровой музыки

Chorlaute *f* D
E lute with several courses (of strings)
F luth *m* avec chœur de cordes, luth *m* à cordes multiples
I liuto *m* a coro/con corde doppie
S laúd *m* con cuerdas dobles/múltiples, laúd *m* con órdenes dobles
U többszörösen húrozott lant
R лютня *f* с несколькими хорами (струн)

Chorleiter *m* D
E choir director, choirmaster, A: choral director
F chef *m* de chœur
I direttore *m* del/di coro
S maestro/director *m* de coro
U karvezető, kórusvezető
R хормейстер *m*

Chorlied *n* D
E choral song
F chant *m* choral, chanson *f* pour chœur
I canzone *f*/Lied *m* corale
S canción *f*/canto *m* coral, canto *m* para coro
U kardal
R хоровая песня *f*

Chormaß *n* D *org* ⟨=8'⟩
E 8 foot, 8'
F huit-pieds *m*, 8'
I 8 piedi *m pl*, 8'
S 8 pies *m pl*, 8'
U nyolcláb, 8'
R восьмифутовая мензура *f*, 8'

Chormusik *f* D
E choral music
F musique *f* chorale

I musica *f* corale/per coro
S música *f* coral/para coro
U kóruszene
R хоровая музыка *f*

Chororgel *f* D
E choir organ
F orgue *m* de chœur, positif *m*
I organo *m* corale/del coro
S órgano *m* del coro, positivo *m*
U karorgona
R *(расположенный на хорах небольшой орган для сопровождения хоровому пению в западных церквах)*

Chorpartitur *f*, **Singpartitur** *f* D
E vocal score ⟨*choruses only*⟩, choral score/edition, close score
F partition *f* chorale/de chant seul/vocale
I partitura *f* vocale/corale
S partitura *f* coral
U kóruspartitúra, karpartitúra
R хоровая партитура *f*

Chorpult *n* D
E lectern
F lutrin *m*
I leggio *m*
S facistol *m*
U énekeskönyvpolc, kottatartó, kottapult
R пюпитр *m*

Chorregent *m* D
E choirmaster
F chef *m* de chœur
I maestro *m* del coro
S maestro/director *m* del coro
U kórusvezető, karvezető
R хоровой дирижёр *m*, хормейстер *m*, регент *m*

Chorrezitation *f* D
E choral speaking/recitation
F récitation *f* chorale
I declamazione *f* corale
S recitación *f* coral
U kórusrecitáció, karrecitáció
R хоровая декламация *f*

Chorrezitativ *n* D
E choral recitative
F récitatif *m* choral/pour chœur
I recitativo *m* corale
S recitativo *m* coral
U kórusrecitativo, karrecitativo
R хоровой речитатив *m*

Chorsänger *m*, **Chorsängerin** *f* D
E chorister, choir singer, member of a choir, choralist, A: chorus singer
F choriste *m+f*
I artista *m+f* del coro, corista *m+f*
S corista *m+f*, cantante *m+f* de coro
U karénekes
R хорист *m*, хористка *f*

Chorschule *f* D
E choir school
F maîtrise *f*
I scuola *f* di coro
S escuela *f* coral, escolanía *f*
U kariskola
R хоровое училище *n*, хоровая школа *f*

Chorsymphonie *f* D
E choral symphony
F symphonie *f* avec chœur
I sinfonia *f* corale
S sinfonía *f* coral/con coros
U kórusszimfónia
R симфония *f* с хором

Chorton *m* D
E choir/organ pitch
F diapason/ton *m* du chœur
I diapason *m* in uso per il coro
S diapasón *m* del coro
U Chorton, karhang
R тон *m* настройки хора

Chorus *m* D *jazz* chorus

chorus E Chor; refrain
~ *jazz*
D Chorus *m*
F chorus *m*
I chorus *m*
S chorus *m*
U kórus, chorus
R корус *m*, квадрат *m* ⟨*мелодия, лежащая в основе коллективной импровизации*⟩
~ singer: Chorsänger
— in ~es: chorweise
— sing *v* in a ~ im → Chor singen

Chorvikar *m* D
E vicar choral, lay clerk/vicar
F *(dans l'Eglise anglicane, un chantre d'une cathédrale)*
I *(carica musicale nelle cattedrali inglesi)*
S *(en la iglesia anglicana, cantor de una catedral)*
U *"kórusvikárius"*
R *(помощник регента в англиканском церковном хоре)*

chorweise D
E in choirs/choruses
F en chœur
I in coro
S en/a coro
U karban, kórusban, kórusszerűen
R по типу хора, хором

Chorwerk *n* D
E choral work, work for choir
F œuvre *f* chorale
I opera *f* corale
S obra *f* coral
U kórusmű, karmű
R хоровое произведение *n*

chotis *m* S *bl* écossaise; Schottischer

chromatic E chromatisch
~ harp: chromatische → Harfe
~ horn: chromatisches → Klappenhorn
~ modulation: chromatische → Modulation

chromaticism E Chromatik

Chromatik *f* D
E chromaticism
F chromatisme *m*
I cromatismo *m*

S cromatismo *m*
U kromatika
R хроматизм *m*, хроматика *f*

chromatique F chromatisch

chromatisch D
E chromatic
F chromatique
I cromatico
S cromático
U kromatikus
R хроматический

chromatisme *m* F Chromatik

Chrotta *f* D
E cr(o)wth, crowd
F chrotta *f*, crouth *m*, crwth *m*
I crotta *f*
S rota *f*
U crotta
R крота *f*

chrotta *f* F Chrotta

chuchotant F *prescr, arpa* bisbigliando

church E Kirche
~ cadence: plagale → Kadenz
~ cantata: cantata da chiesa
~ choir: Kirchenchor; maîtrise
~ concert: concerto da chiesa
~ mode: Kirchenton
~ music: Kirchenmusik
~ sonata: sonata da chiesa
~ year: Kirchenjahr

chute *f* F Abwärtssprung; Fall
~ d'une tierce: Terzfall

ciaccona *f* I chaconne

ciarda *f* I csárdás

ciclo *m* I Kreis; Zyklus
~ delle quarte: Quartenzirkel
~ delle quinte: Quintenzirkel
~ di liriche/"lieder": Liederkreis

ciclo *m* S Kreis; Zyklus
~ de canciones: Liederkreis
~ de (las) cuartas: Quartenzirkel
~ de melodías: Liederkreis
~ de quintas: Quintenzirkel

ciclorama *m* I *teat* Horizont

ciclorama *m* S *teat* Horizont; Rundhorizont

cicogna *f* I Glockenbalken

cielo *m* I S *teat* Kuppelhorizont

cierre *m* **del secreto** S *org* Windkastenspund

cifonia *f* S Drehleier

cifra *f* I *bc* Ziffer

cifra *f* S Tabulatur; *bc* Ziffer

cifrado *m* S *bc* Bezifferung; Ziffer
~ del bajo continuo: Generalbaßbezifferung

cifrar *v* S *bc* beziffern

cifrare *v* I *bc* beziffern

cifratura *f* I *bc* Bezifferung
~ del basso continuo: Generalbaßbezifferung

cigánybanda, cigányzenekar U
D Zigeunerkapelle *f*, Zigeunerbanda *f*
E gipsy band
F orchestre *m* tzigane
I orchestra *f* zigana
S orquesta *f* tzigana
R цыганский ансамбль *m*

cigánydal U Zigeunerlied

cigányhangsor U Zigeunertonleiter

cigányosan U alla → zingara

cigányskála U Zigeunertonleiter

cigányzene U Zigeunermusik

cigányzenekar U = cigánybanda

ciklus U Zyklus

cilinderventil U Drehventil
— hengeres ~ Wechsel

cilíndrico S *canna* zylindrisch

cilindrikus U *canna* zylindrisch

cilindro *m* I Walze; Stiftwalze
~ a sistema rotativo *ottoni* Drehventil
~ del martello *pfte* Hammerrolle
~ rotativo: Wechsel; *ottoni* Drehventil
— a ~ *canna* zylindrisch

cilindro *m* S Walze; *ottoni* Ventil; *trb* Ventilbogen
~ rotatorio: Wechsel
— primer [segundo, tercer] ~ *trb* erster [zweiter, dritter] → Ventilbogen

cimbalero *m* S Beckenschläger; Schellenbaum; *org* Zimbelstern

cimbalillo *m* S; ~s *pl* digitales: Fingercymbeln

cimbalino *m* I; cimbalini *pl* Fingercymbeln

cimbalo *m* I *org* Zimbel
-- cimbali *pl* Cymbeln antik
— cimbali *pl* da concerto: Konzertbecken

cimbalom E cimbalom
~ beater: cimbalomütő
~ stick: cimbalomütő

cimbalom U
D Cymbal *n*, Hackbrett *n*
E cimbalom
F cymbalum *m*
I cimbalom *m*, cembalo *m* ungherese
S cimbalón *m*, cimbalum *m*, zimbalón *m*
R цимбалы *pl*

cimbalomütő, cimbalomverő U
D Cymbal-Schlegel *m*
E cimbalom stick/beater
F marteau *m* du cymbalum
I bacchetta *f* per cimbalom
S martinete *m* del cimbalón
R палочки/колотушки *f pl* цимбал

cimbalón *m* S cimbalom

címbalos *m pl* S Becken; *org* Zimbel
~ antiguos: Cymbeln antik
~ de concierto: Konzertbecken
~ sobre palillos: Nietenbecken

cimbalum *m* S cimbalom

Cimbasso *n* D *ottoni* cimbasso

cimbasso *m* I *ottoni*
D Cimbasso *n*
E cimbasso
F cimbasso *m*
S cimbasso *m*
U *(mélybasszus rézfúvós hangszer)*
R басовый вентильный тромбон *m*

cimes *f pl* **mélodiques** F Melodiespitzen

címlap U Titelblatt

címszerep *U teat* rôle-titre
cincogni *v* U *fam* fiedeln
cinema organ E Kino-Orgel
cinetico I motorisch
cinético S motorisch
cinfonía *f* S Drehleier
cinghia *f* I; ~ del soffietto *fis* Balgverschluß
~ di cuoio *camp* Riemen
cink U Zink
— csendes ~ stiller → Zink
— egyenes ~ gerader → Zink
— görbe ~ krummer → Zink
cinkjátékos U Zinkenbläser
cinnabar letters *pl* E киноварные →пометы
cinquillo *m* S Quintole
cinta *f* I; ~ esterna *pfte* Zarge
cinta *f* S; ~ de cuatro pistas *magn* Vierspurband
~ de doble pista *magn* Doppelspurband
~ de empalmar *magn* Klebeband
~ de larga duración: Langspieltonband
~ de paso universal: Normaltonband
~ de una pista *magn* Einspurband
~ magnetofónica: Tonband
~ normal: Normaltonband
— grabar/registrar *v* en ~ auf → Tonband nehmen
cintányér U Becken
~ a levegőben *prescr* Becken in der Luft
~ a peremén/szélén *prescr* Becken auf den Rand
~ a szokott módon *prescr* Becken gewöhnlich
~ halkan/könnyen érintve *prescr* Becken leicht berühren
— kinai ~ chinesisches → Becken
— szabadon függő/rezgő ~ Becken freihängend
— szegecselt/nittelt ~ Nietenbecken
— szíjon lógó ~ Becken am Riemen hängend
— török ~ türkisches → Becken
cintányérállvány U Beckenständer
cintányérjátékos U Beckenschläger
cintányéros U Beckenschläger
cintányértartó U Beckenhalter
cintányérütő U *perc* Beckenschlegel
cintura *f* S *ancia* taille; *vl* mittlere → Korpusbreite
cinturón *m* **de campanillas** S Schellenband
cipher E *org* Heuler
cipher *v* E *org* heulen
circle E Kreis; *teat* Rang
~ canon: Zirkelkanon
~ of fifths: Quintenzirkel
~ of fourths: Quartenzirkel
circolo *m* I; ~ delle quarte: Quartenzirkel
~ delle quinte: Quintenzirkel
circular pallet E *org* Scheibenventil
cis *n* D *ton*
E C sharp
F ut/do *m* dièse
I do *m* diesis
S do *m* sostenido
U cisz
R до-диез *m*

cisis *n* D *ton*
E C double-sharp
F ut/do *m* double dièse
I do *m* doppio diesis
S do *m* doble sostenido
U ciszisz
R до-дубль-диез *m*
Cister *f* D
E cittern, *obs* cither, citole
F cistre *m*
I cetra *f*
S cistro *m*, cedra *f*, cítola *f*
U cisztra, ciszter
R цистра *f*, цитоля *f*
cister *m* I Pandora
cistre *m* F Cister
~ basse: Baßcister
cistro *m* S Cister
cisz U *ton* cis
ciszisz U *ton* cisis
ciszter U Cister
cisztra U Cister
cita *f* S Zitat
citar *v* S zitieren
citara *f* I Kithara
cítara *f* S Kithara; Zither
~ de arco: Streichzither
~ de concierto: cetra da concerto
~ de suelo: Erdzither
~ de tabla: Brettzither
~ de tubo: Röhrenzither
~ de Turingia: Waldzither
~ **guitarra**
D Gitarrzither *f*
E guitar-zither
F guitare-cithare *f*, cithare *f* guitare
I cetra *f* chitarra, citara-guitarra *f*
U gitárcitera
R цитра-гитара *f*
~ punteada: Schlagzither
~ tubular: Röhrenzither
cítara-arpa *f* S Harfenzither
citara-guitarra *f* I cítara guitarra
citare *v* I zitieren
citaredo *m* S Kitharist
citarista *m* S Kitharist
citation *f* F Zitat
citazione *f* I Zitat
citer *v* F zitieren
citera U Zither
— csöves ~ Röhrenzither
— gyűrűs ~ Schlagzither
— türingiai/harzi ~ Waldzither
— vonós ~ Streichzither
citerapengető U; gyűrű formájú ~ Zitherring
cithara E Kithara
cithare *f* F Kithara; Schlagzither; Zither
~ à archet: Streichzither
~ basse: chitarrone
~ d'amateur: Akkordzither
~ de concert: cetra da concerto
~ de table: Brettzither
~ de Thuringe: Waldzither

~ en terre: Erdzither
~ guitare: cítara guitarra
~ tubulaire: Röhrenzither
citharède *m* F Kitharist
chitariste *m* F Kitharist
Cither *f* D = Cister; *obs* Zither
cither E *obs* Cister
cítola *f* S Cister
citole E *obs* Cister
cittern E Cister
C-kulcs U C-Schlüssel
clachette *f pl* I Steptanz
clair F deutlich; *prescr* chiaro
Clairon *n* D *org* clairon
~ 4' *arm* clairon 4'
clairon *m* F *org*
D Clairon *n*
E clarion
I chiarina *f*, clairon *m*
S clarín *m*, clairon *m*
U clairon
R клерон *m*
~ à pistons *ottoni* Ventilsignalhorn
~ **4'** *arm*
D Clairon *m* 4'
E clarion bass
I chiarina *f* 4', clairon *m* 4'
S clarín *m*, clarión *m*
U clairon 4'
R клерон *m* 4'
clapper E Rassel; *camp* Klöppel
~ ball *camp* Klöppelballen
~ joint *camp* Öhr
clapper-flight E *camp* Klöppelflucht
claque-bois *m* F *obs*=xylophone
claquettes *f pl* F Steptanz
— faire *v* des ~ steppen
clarabel flute E *org* Offenflöte
clarabella E *org* Claribella; Dulzflöte; Hohlflöte; Offenflöte
clarabella *f* F *org* Claribella; Dulzflöte; Hohlflöte; Offenflöte
clarabella *f* I *org* Claribella; Dulzflöte
clarabella *f* S *org* Claribella; Dulzflöte; Offenflöte
claramente S *prescr* chiaro
claribel flute E *org* Claribella; Hohlflöte
Claribella *f* D *org*
E clarabella, claribel flute
F clarabella *f*
I clarabella *f*
S clarabella *f*
U claribella
R кларибелла *f*
claribella U *org* Claribella
Clarin *m* D; ~ **blasen** *v trt*
E to play in the clarino register
F *(donner les harmoniques aigus sur la trompette)*
I *(suonare la tromba nel registro acuto)*
S *(dar los armónicos agudos en la trompeta)*
U clarinót játszani *v* ⟨*magas trombitaszólamot*⟩
R играть *v* кларино
clarín *m* S clarino; Clarinregister *arm* clairon 4'; *org* clairon
~ de pistón *ottoni* Ventilsignalhorn
clarine *f* F Clarinregister
clarinet E clarinette
~ mouthpiece: Klarinettenschnabel
— to take A ~ *prescr* prendre la → clarinette en la
clarinete *m* S clarinette; clarinettiste
~ bajo: clarinette basse
~ contrabajo: clarinette contrebasse
~ contralto: clarinette alto
~ d'amore: clarinette d'amour
~ transpositor *org* Kombinationsklarinette
~ 16' *arm* clarinette 16'
— tomar *v* el ~ en la *prescr* prendre la → clarinette en la
clarinete-bastón *m* S Stockklarinette
clarinetist E clarinettiste
clarinetista *m* + *f* S clarinettiste
clarinet-peg E Klarinettenkegel
clarinet-stand E Klarinettenkegel
Clarinette *f* D *org* clarinette
~ 16' *arm* clarinette 16'
clarinette *f* F
D Klarinette *f*
E clarinet
I clarinetto *m*
S clarinete *m*
U klarinét
R кларнет *m*
~ *org*
D Clarinette *f*
E clarinet
I clarinetto *m*
S clarinete *m*
U klarinét
R кларинетте *m*
~ acoustique composée *org* Kombinationsklarinette
~ **alto**
D Altklarinette *f*
E alto/tenor clarinet
I clarinetto *m* contralto
S clarinete *m* contralto
U altklarinét
R альтовый кларнет *m*
~ **basse**
D Baßklarinette *f*
E bass clarinet
I clarinetto *m* basso
S clarinete *m* bajo
U basszusklarinét
R бас-кларнет *m*
~ **contrebasse**
D Kontrabaßklarinette *f*
E double bass clarinet, contrabass clarinet
I clarinetto *m* contrabbasso
S clarinete *m* contrabajo
U kontrabasszus klarinét
R контрабас-кларнет *m*
~ **d'amour**
D Liebesklarinette *f*

E clarinette d'amour
I clarinetto *m* d'amore
S clarinete *m* d'amoré
U clarinetto d'amore
R *(«кларнет д'амур», кларнет с яйцеобразным раструбом)*
~ multiphonique *org* Kombinationsklarinette
~ **16'** *arm*
D Clarinette *f* 16'
E double diapason treble
I clarinetto *m* 16'
S clarinete *m* 16'
U klarinét, clarinette 16'
R 16' кларнет *m*
— **prendre** *v* **la ~ en la** *prescr*
D Klarinette in A nehmen *v*
E to take A clarinet
I prendere *v* il clarinetto in la, cambia in la
S tomar *v* el clarinete en la
U vált A klarinétra, A klarinétra váltani *v*
R взять *v* кларнет in A
clarinette-canne *f* F Stockklarinette
clarinettist E clarinettiste
clarinettista *m+f* I clarinettiste
clarinettiste *m+f* F
D Klarinettist *m*, Klarinettistin *f*
E clarinettist, A: clarinetist
I clarinettista *m+f*
S clarinete *m*, clarinetista *m+f*
U klarinétos
R кларнетист *m*, кларнетистка *f*
clarinetto *m* I clarinette
~ a doppia tonalità *org* Kombinationsklarinette
~ basso: clarinette basse
~ combinato *org* Kombinationsklarinette
~ contrabbasso: clarinette contrebasse
~ contralto: clarinette alto
~ d'amore: clarinette d'amour
~ 16' *arm* clarinette 16'
— prendere *v* il ~ in la *prescr* prendre la → clarinette en la
Clarino *n* D clarino
clarino E clarino
~ register: Clarinregister
— to play in the ~ register *trb* Clarin blasen
clarino *m* I
D Clarino *n*
E clarino
F clarino *m*
S clarín *m*
U clarino
R труба-кларино *f*
~ ⟨*chiarina*⟩ Clarinregister
clarino U clarino; Clarinregister
— clarinót játszani *v trb* Clarin blasen
clarinoregiszter U Clarinregister
Clarinregister *n* D
E clarino register
F clarine *f*
I chiarina *f*, clarino *m*
S clarín *m*
U clarino(regiszter)
R кларин *m*

clarion E *org* clairon
~ bass *arm* clairon 4'
~ mixture *org* Zungenmixtur
clarión *m.* S *arm* clairon 4'
claro S deutlich; *prescr* chiaro
clase *f* S; ~ colectiva: Gruppenunterricht; Klassenunterricht
~ superior: Meisterklasse
clash E Reibung
clash *v* E reiben
clashed E; ~ idiophone/autophone: Gegenschlagidiophon
clasicismo *m* S Klassik
~ vienés: Wiener → Klassik
clásico S klassisch
clásico *m* S Klassiker
~s *pl* vieneses: Wiener → Klassiker
class E; ~ lesson: Klassenunterricht
~ music teacher: Schulmusiker
~ teaching: Klassenunterricht
classe *f* F; ~ supérieure: Meisterklasse
classe *f* I; ~ di perfezionamento: Meisterklasse
classic E Klassiker
classical E klassisch
~ composer: Klassiker
~ music: ernste → Musik
classicism E Klassik
classicisme *m* F Klassik
~ viennois: Wiener → Klassik
classicismo *m* I Klassik
~ viennese: Wiener → Klassik
classicist E Klassiker
classico I klassisch
classico *m* I Klassiker
— classici *pl* viennesi: Wiener → Klassiker
classique F klassisch
classique *m* F Klassiker
~s *pl* viennois: Wiener → Klassiker
clausola *f* I Klausel
~ sostituta: Ersatzklausel
clausula E Klausel
cláusula *f* S Klausel
~ sustitutiva: Ersatzklausel
clausule *f* F Klausel
~ alternative: Ersatzklausel
~ en déchant: Diskantklausel
clave *f* S Schlüssel
~ con pedalero: Pedalklavier
~ de bajo: Baßschlüssel
~ de bajo profundo: Subbaßschlüssel
~ de barítono: Baritonschlüssel
~ de contralto: Altschlüssel
~ de do: C-Schlüssel
~ de do en primera línea: Diskantschlüssel; Sopranschlüssel
~ de do en segunda línea: Mezzosopranschlüssel
~ de do en tercera línea: Altschlüssel
~ de fa: F-Schlüssel
~ de fa cuarta línea: Baßschlüssel
~ de fa en quinta línea: Subbaßschlüssel
~ de fa en tercera línea: Baritonschlüssel
~ de mezzo(soprano): Mezzosopranschlüssel

~ de sol: G-Schlüssel
~ de sol en primera línea: französischer → Violinschlüssel
~ de sol (en segunda línea): Violinschlüssel
~ de soprano: Sopranschlüssel; Diskantschlüssel
~ de violín: Violinschlüssel
clavecín *m* F clavicembalo
~ à archet: Klaviergambe
~ à archet (mécanique): Bogenklavier
~ oculaire: Farbenklavier
clavecín *m* S clavicembalo
~ de arco: Bogenklavier; Klaviergambe
~ ocular: Farbenklavier
clavecinista *m* + *f* S clavicembalista; Clavierist
claveciniste *m* + *f* F clavicembalista; Clavierist
claveciterio *m* S Claviziterium
claves *f pl* S
D Holzstäbe *m pl*, Klangstäbe *m pl*, Klanghölzer *n pl*, Rumbastäbe *m pl*, Rumbahölzer *n pl*, Gegenschlagstäbchen *n pl*, Schlagstäbe *m pl*
E claves *pl*, Cuban/concussion sticks *pl*
F claves *f pl*, baguettes *f pl* de percussion entrechoquées
I claves *f pl*, bacchette *f pl*/legnetti *m pl* da percuotere
U claves *pl*
R клавес *m*
clavicembalista *m* + *f* I
D Cembalist *m*, Cembalistin *f*
E harpsichordist
F claveciniste *m* + *f*
S clavicembalista *m* + *f*, clavecinista *m* + *f*
U csembalista
R клавесинист *m*, клавесинистка *f*
~ ⟨*clavicordo*⟩ Clavierist
Clavicembalo *n* D clavicembalo
clavicembalo *m* I
D Cembalo *n*, Clavicembalo *n*
E harpsichord, cembalo
F clavecin *m*
S clavicémbalo *m*, clavecín *m*, clavicímbalo *m*
U csembaló, clavicembalo
R клавесин *m*, чембало *n*
~ ⟨*clavicordo*⟩ clavier
~ ad arco: Klaviergambe
~ liuto: Lautenclavizimbel
clavicémbalo *m* S clavicembalo; clavier
— laúd ~ Lautenclavizimbel
clavicembalo U clavicembalo
— bélhúros ~ Lautenclavizimbel
Clavichord *n*, **Klavichord** *n* D
E clavichord
F clavicorde *m*
I clavicordo *m*
S clavicordio *m*
U clavichord
R клавикорд *m*
— **bundfreies ~**
E unfretted clavichord
F clavicorde *m* non lié
I clavicordo *m* libero/sciolto
S clavicordio *m* sin trastes
U külön húrozatos clavichord
R свободный клавикорд *m*
— **gebundenes ~**
E fretted clavichord
F clavicorde *m* lié
I clavicordo *m* legato
S clavicordio *m* con trastes
U kötött clavichord
R связанный клавикорд *m*
clavichord E Clavichord
~ action: Clavichordmechanik
clavichord U Clavichord
— kötött ~ gebundenes → Clavichord
— külön húrozatos ~ bundfreies → Clavichord
Clavichordmechanik *f* D
E clavichord action
F mécanique *f* du clavicorde
I meccanica *f* del clavicordo
S mecanismo *m* del clavicordio
U clavichordmechanika
R механика *f* клавикорда
clavichordmechanika U Clavichordmechanik
clavicilindro *m* I S Clavizylinder
clavicímbalo *m* S clavicembalo
~ eólico/eolio: Äolsklavier
claviciterio *m* I Claviziterium
Clavicor *n* D clavicor
clavicor *m* F
D Clavicor *n*
E clavicor
I clavicorno *m*, corno *m* a chiavi
S clavicorno *m*
U clavicor
R клавикор *m*
clavicorde *m* F Clavichord
~ lié: gebundenes → Clavichord
~ non lié: bundfreies → Clavichord
clavicordio *m* S Clavichord; clavier
~ con trastes: gebundenes → Clavichord
~ sin trastes: bundfreies → Clavichord
clavicordista *m*+*f* S Clavierist
clavicordo *m* I Clavichord; clavier
~ legato: gebundenes → Clavichord
~ libero/sciolto: bundfreies → Clavichord
clavicorno *m* I S clavicor
clavicylinder E Clavizylinder
clavicylindre *m* F Clavizylinder
clavicytherium E U Claviziterium
clavicytherium *m* F Claviziterium
Clavier *n* D clavier
clavier *m* F Klaviatur
~ ⟨18. *sec*⟩
D Clavier *n*
E stringed keyboard instrument
I clavicordo *m*, clavicembalo *m*
S clavicordio *m*, clavicémbalo *m*, instrumento *m* de cuerdas con teclado
U billentyűs húros hangszer
R клавир *m*
~ central *org* Mittelklavier
~ concave: Bogenklaviatur

~ d'accord *org* Stimmklaviatur
~ d'écho *org* Fernwerk
~ de pédalier: Pedalklaviatur
~ des bombardes *org* Oberwerk
~ du positif *org* Unterklavier
~ inférieur *org* Unterklavier
~ intermédiaire *org* Mittelklavier
~ supérieur *org* Oberklavier
— à deux ~s manuels: zweimanualig
— à un (seul) ~ manuel: einmanualig

Clavierist *m* D ⟨*bis 1800 Cembalo- und Klavichordspieler*⟩
E keyboard player
F claveciniste *m*, joueur *m* de clavicorde
I clavicembalista *m* + *f*, suonatore *m* di clavicordo
S clavicordista *m* + *f*, clavecinista *m* + *f*, tañedor *m* de clavicordio/clavicémbalo, tañedor *m* de instrumentos de tecla y cuerdas
U csembalista
R *(исполнитель на старинных клавишных инструментах)*

clavi-harp E Klavierharfe

clavija *f* S *corda* Wirbel; *pfte* Stimmnagel; *timp* Schraubenschlüssel
~ de laúd: Lautenwirbel
~ de seguridad *corda* Patentwirbel
~ frontal *corda* vorderständiger → Wirbel
~ lateral *corda* Seitenwirbel
~ posterior *corda* rückständiger → Wirbel

clavijero *m* S *pfte* Stimmstock ; Wirbelstock; *vl* Wirbelkasten
~ de disco *corda* Wirbelplatte
— de ~ frontal: vorderstimmig
— de ~ lateral: seitenstimmig
— de ~ posterior: hinterstimmig

Claviziterium *n* D
E clavicytherium
F clavicytherium *m*
I claviciterio *m*
S claveciterio *m*
U clavicytherium
R клавицитериум *m*

Clavizylinder *m* D
E clavicylinder
F clavicylindre *m*
I clavicilindro *m*
S clavicilindro *m*
U üvegzongora
R *(сконструированный Хладни клавишный инструмент)*

clé *f* F = clef
clear E deutlich
~ flute *org* Hellflöte

clef E Schlüssel
~ combination: Schlüsselwahl
~ on the first line: französischer → Violinschlüssel

clef *f* F Schlüssel; *fl* Stimmkork; *legni* Griff; Heber; Klappe
~ à tringle *legni* Drehklappe
~ à vis *timp* Schraubenschlüssel
~ d'accord *timp* Schraubenschlüssel; Stimmvorrichtung
~ d'eau *ottoni* Wasserklappe
~ d'octave *cl* Duodezklappe; *legni* Oktavklappe
~ d'ut: C-Schlüssel
~ d'ut première ligne: Diskantschlüssel; Sopranschlüssel
~ d'ut seconde ligne: Mezzosopranschlüssel
~ d'ut troisième ligne: Altschlüssel
~ de basse profonde: Subbaßschlüssel
~ de fa: F-Schlüssel
~ de fa cinquième ligne: Subbaßschlüssel
~ de fa quatrième ligne: Baßschlüssel
~ de fa troisième ligne: Baritonschlüssel
~ de sol: G-Schlüssel; Violinschlüssel
~ de sol deuxième ligne: Violinschlüssel
~ de sol première ligne: französischer → Violinschlüssel
~ du pouce *legni* Daumenklappe
~ du trille *legni* chiave del trillo
~ fermée *legni* geschlossene → Klappe
~ française de violon: französischer → Violinschlüssel
~ ouverte *legni* offene → Klappe
~ pour l'accord *pfte* Stimmeisen
~ pour trille *legni* chiave del trillo
— appartenant à la ~ leitereigen
— double ~ *legni* Doppelgriffklappe
— double ~ d'octave *cl* duodezimierende → Doppelklappe
— étranger à la ~ leiterfremd
— n'appartenant pas à la ~ leiterfremd

climat *m* F Stimmung

climax E Höhepunkt

clímax *m* S Höhepunkt
~ *pl* melódicos: Melodiespitzen

cloche *f* F Glocke
~s *pl* de l'Inde: Elefantenglocken
~ de vache: Kuhglocke
~s *pl* tubulaires: Röhrenglocken

clocher *m* F Glockenturm

clochette *f* F Handglocke
~s *pl* Altarschellen; Glöckchen; Schalenglöckchen

clog box E Holzblock

close E Schluß
~ imitation: enge → Imitation
~ position *acc* enge → Lage
~ roll *perc* dichter → Wirbel
~ score: Chorpartitur

closed E; ~ key *legni* geschlossene → Klappe
~ shallot *canna ancia* deutsche → Kehle

closely E; ~ related key: benachbarte → Tonart

closing E; ~ group: Schlußgruppe
~ key: Zieltonart

cluster *m* F note cluster

Clutsam-billentyűzet U Bogenklaviatur

Clutsam keyboard E Bogenklaviatur

c-Moll *n* D
E C minor
F ut/do *m* mineur

I do *m* minore
S do *m* menor
U c-moll
R до *n* минор

c-moll U c-Moll
coach E Korrepetitor; Solorepetitor
~ horn: Posthorn
coach *v* E korrepetieren
coaching E Korrepetition
cobla *f* S
D *(katalanische Tanzkapelle)*
E *(popular dance-band of Catalonia)*
F "cobla" *f*
I *(orchestra da ballo catalana)*
U *(katalán tánczenekar)*
R кобля *f*
cobre *m* S Blechblasinstrument
~s *pl* das → Blech
cobza *f* F S koboz
coconut shells *pl* E Kokosschalen; Pferdegetrappel
coda *f* I
D Koda *f*, Abschluß *m*
E coda
F coda *f*
S coda *f*
U kóda
R кода *f*
~ del tasto *tasto* Hinterteil des Tastenbelages
~ della chiave *legni* Klappenstengel
codetta E Epilog
codetta *f* I Notenfahne; Schlußgruppe
codetta U *fuga* Zwischenspiel
codex E Kodex
codex *m* F Kodex
codice *m* I Kodex
códice *m* S Kodex
codificación *f* S Kodifizierung
codificar *v* S kodifizieren
codificare *v* I kodifizieren
codification E Kodifizierung
codification *f* F Kodifizierung
codificazione *f* I Kodifizierung
codifier *v* F kodifizieren
codify *v* E kodifizieren
codo *m* S *canna* Kropf; *canna, org* Kröpfung; *org* Winkel
~ doble *canna* Doppelkropf
~ recurvado *canna* Rundkropf
~ simple *canna* einfacher → Kropf
— doble ~ recurvado *canna* Doppelrundkropf
codorniz *m* S Wachtelpfeife
coefficient E; ~ of absorption: akustischer → Absorptionsfaktor; Schallabsorptionsfaktor
coefficient *m* F; ~ d'absorption acoustique: akustischer → Absorptionsfaktor; Schallabsorptionsfaktor
~ de distorsion non linéaire: Klirrfaktor
coefficiente *m* I; ~ di assorbimento acustico/sonoro: Schallabsorptionsfaktor
~ di distorsione non lineare: Klirrfaktor
~ specifico di assorbimento acustico: akustischer → Absorptionsfaktor
coeficiente *m* S; ~ de absorción acústica: akustischer → Absorptionsfaktor; Schallabsorptionsfaktor
~ de distorsión no linear: Klirrfaktor
cœur *m* F; par ~ auswendig
coger S *prescr* nehmen
— coge la flauta *prescr* nimmt große Flöte → nehmen
coil E *pfte* Ring
coin *m* F *arco* Schlußkeil; Unterkeil; *canna ancia* Keil; *org* Kernsetzer; *vl* Ecke
~ pour l'accord *pfte* Stimmkeil
cojín *m* **de la llave** S *legni* Klappenpolster
col I → con
cola *f* S *tasto* Hinterteil des Tastenbelages
— gran ~ pianoforte a coda intera; pianoforte da concerto
colachon *m* F colascione
colachón *m* S colascione
Colascione *m* D colascione
colascione *m* I
D Colascione *m*
E colascione
F colachon *m*
S colachón *m*
U *(hosszú nyakú lant)*
R *(лютня с длинной шейкой)*
colección *f* S Sammlung; Sammelwerk
~ de impresos: Sammeldruck
~ de instrumentos musicales: Musikinstrumentensammlung
~ de manuscritos: Sammelhandschrift
~ impresa: Sammeldruck
~ manuscrita: Sammelhandschrift
colère *m* F; avec ~ con → collera; *prescr* adirato
colérico S con → collera
colín *m* S pianoforte a un quarto di coda
Colinde *f pl* D kolinda
colla I con
collaborazione *f* I; ~ pianistica di ... *pfte* am → Flügel
collar E *org* Pulpete
collection E Sammlung; Sammeldruck; Sammelwerk
~ of musical instruments: Musikinstrumentensammlung
collection *f* F Sammlung
~ d'imprimés: Sammeldruck
~ d'instruments de musique: Musikinstrumentensammlung
~ de manuscrits: Sammelhandschrift
~ imprimée: Sammeldruck
collegamento *m* I Verbindung
~ di accordi: Akkordverbindung
~ di suoni: Klangverbindung
collegare *v* I verbinden
college of music E Musikhochschule
Collegium musicum *n* D
E *(musical society, especially in a university)*, A: collegium musicum
F Collegium Musicum *m*
I collegium musicum *m*

S collegium musicum *m*
U collegium musicum
R коллегиум музикум *m*

coller *v* F *magn* kleben

collera *f* I; **con ~**
D con collera, zornig
E con collera, *"angrily"*
F con collera, avec colère
S con collera, encolerizado, colérico
U con collera, dühösen, haragosan
R con collera, гневно

collezione *f* I Sammeldruck

collier *m* **de grelots** F Schellenband

collo *m* I *ancia* Schulter

collocare *v* I *canna* aufstellen

colocación *f* **del texto** S Textunterlegung

colocar *v* S; ~ los contrapesos de plomo *tasto* ausbleien
~ los fieltros *pfte* befilzen

colofonia *f* I S Kolophonium

colombettes *f pl* F Glockenzapfen; *camp* Haube

colonna *f* I; ~ d'aria: Luftsäule
~ frontale *arpa* Vorderstange

colonne *f* F; ~ d'air: Luftsäule
~ frontale *arpa* Vorderstange

colonnetta *f* I *legni* Kugel

colonnina *f* **portacrivello** I *org* Säule

cölöpflóta U *org* Blockflöte

colophane *f* F Kolophonium

color A = colour

color *m* F colorazione

color *m* S colorazione
~ armónico: Klangfarbe

coloración *f* S colorazione

coloration E colorazione

coloration *f* F colorazione

coloratura E coloratura
~ aria: aria di coloratura
~ singer: cantante di coloratura
~ soprano: Koloratursopran

coloratura *f* F coloratura; cantante di coloratura

coloratura *f* I
D Koloratur *f*
E coloratura
F coloratura *f*, colorature *f*
S coloratura *f*, gorgito *m*
U koloratúra
R колоратура *f*

coloratura-soubrette E Koloratursoubrette

colorature *f* F coloratura

colorazione *f* I
D Kolorierung *f*
E coloration
F coloration *f*, color *m*
S coloración *f*, color *m*
U díszítés, kolorálás
R орнаментирование *n*, фигурирование *n*

colore *m* I; ~ del suono: Klangfarbe; Tonfarbe

colorear *v* S colorire; schwärzen

colorer *v* F colorire; *canto* gorgheggiare

colorire *v* I
D kolorieren, schwärzen
E to colo(u)r, to blacken
F colorer, noircir
S colorear
U kolorálni
R *(в мензуральной музыке давать различную окраску нотных знаков)*

colo(u)r E; ~ hearing: Farbenhören
~ music: Farbenmusik
~ organ: Farbenklavier
— without ~ *cl* hohlklingend

colo(u)r *v* E colorire; kolorieren

colo(u)red noise E farbiges → Rauschen

colpire *v* I *pfte* fangen

colpo *m* I *perc* Schlag
~ d'arco *archi* Strich; Strichart
~ del battaglio: Glockenschlag
~ di bacchetta *perc* Vorschlag
~ di tamburo: Trommelschlag
~ doppio *perc* Doppelschlag
~ preceduto da acciaccatura *perc* flam
~ singolo *perc* einfacher → Schlag
— doppio ~ di lingua *legni* Doppelzunge
— triplo ~ di lingua *fl* Tripelzunge

coltello *m* **per accordare** I *org* Intoniermesser

columna *f* S; ~ de aire: Luftsäule
~ frontal *arpa* Vorderstange

coma *f* S Komma
~s *pl* Atemzeichen
~ didímica: didymisches → Komma
~ ditónica: ditonisches → Komma
~ pitagórica: pythagoreisches → Komma
~ sintónica: syntonisches → Komma

comando *m* I; ~ del livello di registrazione *magn* Aussteuerungsregler
~ delle gelosie della cassa espressiva *org* Schwellkastenbetätigung

combinación *f* S Kombination
~ ajustable *org* Setzerkombination
~ de claves: Schlüsselwahl
~ fija *org* Setzerkombination
~ libre *org* freie → Kombination
~ sonora: Klangverbindung

combinaison *f* F Kombination
~ ajustable *org* Setzerkombination
~ appelée par le pied *org* Kollektivtritt
~ de neumes: zusammengesetzte → Neume
~ des clefs: Schlüsselwahl
~ libre *org* freie → Kombination
~ sonore: Klangverbindung

combination E Kombination
~ clarinet *org* Kombinationsklarinette
~ **drumstick** *perc*
D Kombinations-Trommelstock *m*
F baguette *f* combinée/à usage double
I bacchetta *f* a doppio uso
S palillo *m* de combinación
U kombinált dobverő
R комбинированная барабанная палочка *f*
~ fingering *legni* Kombinationsgriff
~ pedal *org* Kombinationstritt; Kollektivtritt
~ tone: Kombinationston

combinazione *f* I Kombination
~ aggiustabile *org* Setzerkombination

~ di chiavi: Schlüsselwahl
~ libera *org* freie → Kombination
~ sonora: Klangverbindung
Combo *f* D *jazz* combo
combo E *jazz*
D Combo *f*
F combo *m*
I combo *m*
S combo *m*
U combo
R комбо *n*
combs *pl* E *arpa* Kämme; Stimmdeckel
come I; ~ **al solito**
D come al solito, wie gewöhnlich
E come al solito, "*as usual*"
F come al solito, comme d'habitude
S come al solito, como de costumbre
U come al solito, "*mint rendesen*"
R come al solito, как обычно
~ **prima**
D come prima, wie zuvor
E come prima, "*as before*"
F come prima, comme auparavant
S come prima, como antes, come sopra
U come prima, mint előbb
R come prima, как выше
~ **sopra** *prescr*
D come sopra, wie oben
E come sopra, "*as above*"
F come sopra, comme au-dessus
S come sopra, "*ut supra*", como antes
U come sopra, "*mint fent*"
R come **sopra**, как выше
~ **stà** *prescr*
D come stà ⟨*ohne Verzierung*⟩
E come stà ⟨*as it stands, without additions*⟩
F come stà ⟨*comme c'est écrit*⟩
S come stà ⟨*tal como está escrito*⟩
U come stà ⟨*díszítés nélkül*⟩
R come **stà** ⟨*без орнаментирования*⟩
comedia *f* S Komödie
~ madrigalesca: madrigale drammatico
comédie *f* F Komödie
~ madrigalesque: madrigale drammatico
comédien *m* F Schauspieler
comédienne *f* F Schauspielerin
comedy E Komödie
comenzar *v* S; ~ a tocar *ton* anspielen
comerciante *m* S; ~ en instrumentos musicales: Musikinstrumentenhändler
comercio *m* S; ~ de instrumentos musicales: Musikinstrumentenhandel
Comes *m*, **Gefährte** *m* D *fuga*
E comes, consequent
F réponse *f*, conséquent *m*
I comes *m*, conseguente *m*, risposta *f*
S comes, *m*, consecuente *m*, respuesta *f*
U comes
R риспоста *f*, спутник *m*, ответ *m*
comes E risposta; *fuga* Comes
comes *m* F risposta
comes *m* I *fuga* Comes
comes *m* S risposta; *fuga* Comes
comic opera E opera comica
comma E Komma
~ of Didymus: didymisches → Komma
~ of Pythagoras: pythagoreisches → Komma
comma *m* F Komma
~ didymique: didymisches → Komma
~ ditonique: ditonisches → Komma
~ pythagoricien: pythagoreisches → Komma
~ syntonique: syntonisches → Komma
comma *m* I Komma
~ di Didimo: didymisches → Komma
~ ditonico: ditonisches → Komma
~ pitagorico: pythagoreisches → Komma
~ sintonico: syntonisches → Komma
commedia *f* I Komödie
commemorative publication E Festschrift
commencement *m* F; depuis le ~ da capo
commerce *m* F; ~ d'instruments de musique: Musikinstrumentenhandel
commercio *m* I; ~ di strumenti musicali: Musikinstrumentenhandel
commodément F *prescr* comodo
common E; ~ chord: accord parfait de trois sons; Dreiklang
~ flute ⟨18. *sec*⟩ = recorder
~ note: gemeinsamer → Ton
~ of the Saints: Commune Sanctorum
~ time: Vierertakt; Viervierteltakt
~ tone: gemeinsamer → Ton
commosso I *prescr*
D commosso, bewegt, aufgeregt, ergriffen
E commosso, "*excited*", "*moved*"
F commosso, agité, ému
S commosso, conmovido
U commosso, "*megrendülten*", "*megindultan*"
R commosso, взволнованно
commozione *f* I; con ~ = commosso
Commun *m* F; ~ des saints: Commune Sanctorum
communauté *f* F Gemeinde
Commune Sanctorum *n* D
E Common of the Saints
F Commun *m* des saints
I Commune sanctorum
S Común *m* de los Santos
U Commune sanctorum
R *(один из сборников литургических текстов и песнопений католической церкви)*
Communio *f* D
E Communion
F communion *f*
I communio(ne) *f*
S comunión *f*
U communio
R *(одно из антифонных песнопений католической литургии)*
communio *f* I Communio
communio U Communio
Communion E Communio; Kommunion
communion *f* F Communio; Kommunion
communione *f* I Communio

cómodamente S *prescr* agiato
comodo I *prescr*
D comodo, gemächlich
E comodo, *"leisurely"*, *"comfortable"*
F comodo, commodément, aisé
S comodo, cómodo
U comodo, *"kényelmesen"*
R comodo, непринуждённо, не спеша
cómodo S *prescr* agevole; agiato; comodo
compañía *f* **de ópera** S Operntruppe
comparative musicology E vergleichende → Musikwissenschaft
comparire *v* I *teat* auftreten
comparsa *m+f* I S Komparse; Statist
compás *m* S Takt; tempo
~ alla breve: Allabrevetakt
~ binario: gerader → Takt; Zweiertakt
~ compuesto: zusammengesetzter → Takt
— compases *pl* compuestos: zusammengesetzte → Taktarten
~ de cinco por cuatro: Fünfvierteltakt
~ de cinco por ocho: Fünfachteltakt
~ de cinco tiempos: Fünfertakt
~ de cuatro por cuatro: Viervierteltakt
~ de cuatro por dos: Vierhalbetakt
~ de cuatro por ocho: Vierachteltakt
~ de cuatro tiempos: Vierertakt
~ de doce por ocho: Zwölfachteltakt
~ de dos por cuatro: Zweivierteltakt
~ de dos por dos: Zweihalbetakt
~ de dos tiempos: Zweiertakt
~ de nueve por cuatro: Neunvierteltakt
~ de nueve por ocho: Neunachteltakt
~ de seis por cuatro: Sechsvierteltakt
~ de seis por ocho: Sechsachteltakt
~ de tres por cuatro: Dreivierteltakt
~ de tres por dos: Dreihalbetakt
~ de tres por ocho: Dreiachteltakt
~ de tres por uno: Dreiganzetakt
~ de tres tiempos: ungerader → Takt; dreizeitiger → Takt; Dreiertakt
~ de zortziko: Fünfachteltakt
~ simple: einfacher → Takt
~ ternario: ungerader → Takt; dreizeitiger → Takt; Dreiertakt
— llevar *v* el ~ Takt schlagen
— en ~ de: im → Takt zu
— marcar *v* el ~ Takt angeben; Takt schlagen; taktieren, *dir* ausschlagen
compasillo *m* S Viervierteltakt
~ binario: Zweihalbetakt
compass E Raum; Umfang
— within the ~ of an octave: im → Oktavraum
compensating E; ~ piston *ottoni* Kompensationsventil
~ valve *ottoni* Ersatzventil
compensation piston E *ottoni* Ausgleichsventil
competición *f* **musical** S Musikwettbewerb
compétition *f* **musicale** F Musikwettbewerb
complanto *m* I complainte
compieta *f* I Completorium
compilación *f* S Sammelwerk
compilador *m* S Kompilator
compilateur *m* F Kompilator
compilatore *m* I Kompilator
compilazione *f* I; ~ del programma/dei programmi: Programmgestaltung
compiler E Kompilator
complaint E complainte
complainte *f* F
D *(strophisches Klagelied)*
E lament, complaint
I compianto *m*
S *(canción estrófica de contenido luctuoso o patético)*
U sirám, siralmas ének
R *(строфическая песня печального характера)*
complementary E; ~ interval: Komplementärintervall
~ rhythm: Komplementärrhythmus
complesso *m* I ensemble
~ degli interpreti di una rappresentazione *teat* Besetzung
~ jazz: jazz band
~ musicale del locale: Hauskapelle
complet F *acc* vollständig
completas *f pl* S Completorium
complete E *acc* vollständig
~ cadence: vollständige → Kadenz
completo I S *acc* vollständig
Completorium *n*, **Komplet** *f* D
E compline
F complies *f pl*
I compieta *f*
S completas *f pl*
U completorium
R *(антифон вечерней службы в католической литургии)*
completorium U Completorium
complies *f pl* F Completorium
complimentary E; ~ ticket: Freikarte
compline E Completorium
componer *v* S komponieren
comporre *v* I komponieren
compose *v* E komponieren
composé F zusammengesetzt
composer E Komponist
composer *v* F komponieren; vertonen
composición *f* S Komposition; Satz; Tonsatz
~ del conjunto instrumental: Besetzung
~ para banda: Harmoniestück
~ para órgano: Orgelsatz; Orgelwerk
~ vocal: Vokalsatz
~ vocal artística: Kunstlied
— propio de la ~ kompositorisch
— relativo a la ~ kompositorisch
compositeur *m* F Komponist
~ d'hymnes: Hymnenkomponist
~ d'opéra: operista
~ de chansons: Schlagerkomponist
~ de cour: Hofkomponist
~ de musique de jazz: jazz composer
~ de musique légère: Schlagerkomponist

~ pour virginale: virginal composer
~ pré-classique: Vorklassiker
composition E Komposition; Tonsatz; Vertonung
~ for brass band: Harmoniestück
composition *f* F Komposition; Satz; Tonsatz
~ pour harmonie: Harmoniestück
~ pour orgue: Orgelsatz; Orgelwerk
~ vocale: Vokalsatz
— relatif à la ~ kompositorisch
compositional E kompositorisch
compositivo I kompositorisch
compositor *m* S Komponist
~ de canciones: Schlagerkomponist
~ de himnos: Hymnenkomponist
~ de jazz: jazz composer
~ de la corte: Hofkomponist
~ de música ligera: Schlagerkomponist
~ de óperas: operista
~ dodecafónico: Zwölftonkomponist
~ por el virginal: virginal composer
~ preclásico: Vorklassiker
compositora *f* S Komponistin
compositore *m* I Komponist
~ d'inni: Hymnenkomponist
~ del preclassicismo: Vorklassiker
~ di canzonette: Schlagerkomponist
~ di corte: Hofkomponist
~ di musica jazz: jazz composer
~ dodecafonico: Zwölftonkomponist
~ per il virginale: virginal composer
compositrice *f* I Komponistin
composizione *f* I Komposition; Kompositionslehre; Satz
~ musicale: Tonsatz; Vertonung
~ organistica: Orgelsatz
~ per organo: Orgelwerk
~ per strumenti a fiato: Harmoniestück
~ strumentale: Instrumentalsatz
~ teatrale: Theaterstück
~ vocale: Vokalsatz
composto I zusammengesetzt
compound E zusammengesetzt
~ interval: zusammengesetztes → Intervall
~ meter/metre = ~ time
~ neume: zusammengesetzte → Neume
~ stops *pl org* repetierende → Stimmen
~ **time/meter/metre** ⟨6/4, 6/8; 9/4, 9/8; 12/8⟩
D *(Taktarten mit dreizeitigen Taktteilen)*
F *(mesures composées)*
I *(tempo composto)*
S *(compases compuestos)*
U *(összetett ütemnemek)*
R сложный размер *m*
~ time ⟨*double, triple*⟩ zusammengesetzter → Takt; zusammengesetzte → Taktarten
compréhension *f* **musicale** F Musikverständnis
comprensión *f* **musical** S Musikverständnis
comprensione *f* **della musica** I Musikverständnis
compresión *f* **del aire** S Luftverdichtung
compressed score E particella
compression *f* **de l'air** F Luftverdichtung
comprimari *m pl* I *teat*
D *(die Sänger der wichtigen Nebenpartien in der Oper)*
E supporting rôles *pl*
F rôles *m pl* secondaires
S papeles *m pl* secundarios
U mellékszereplők *pl*
R *(важнейшие из второстепенных персонажей в опере)*
compter *v* F zählen
compte *m* **rendu critique** F kritischer → Bericht
compuesto S zusammengesetzt
Común *m* **de los Santos** S Commune Sanctorum
comunidad *f* S Gemeinde
comunión *f* S Communio; Kommunion
comunione *f* I Kommunion
con, col, colla I
D mit
E with
F avec
S con, con el, con la
U -val, -vel; -an, -en
R с
concave keyboard E Bogenklaviatur
concavidad *f* S; ~ de los platillos/cimbalos: Kuppel
conceive *v* E entwerfen
concert E concerto
~ agency: Konzertagentur
~ agent: Konzertvermittler
~ aria: aria concertante
~ artist *str* concertista
~ cymbals *pl* Konzertbecken
~ drum: tambour de musique
~ étude: Konzertetüde
~ grand (piano): pianoforte da concerto; pianoforte a coda intera
~ guide: Konzertführer
~ hall: Konzertsaal
~ notation: Klangnotation
~ overture: ouverture de concert
~ pianist: concertista di pianoforte
~ piece: Konzertstück
~ pitch: Kammerton
~ promoter: Konzertvermittler
~ promotion agency: Konzertagentur
~ promotion agent: Konzertvermittler
~ season: Konzertsaison
~ singer: cantante da concerto; *canto* concertista
~ study: Konzertetüde
~ tour: tournée de concert
~ version: Konzertfassung
~ zither: cetra da concerto
— give *v* a ~ konzertieren
concert *m* F concerto
~ à bénéfice: Wohltätigkeitskonzert
~ avec soliste: concerto solistico
~ choral: Chorkonzert
~ d'élèves: concerto di studenti
~ d'orgue: concerto d'organo
~ dans une église: concerto da chiesa

~ de chambre: concerto da camera
~ de musique religieuse/sacrée: concerto sacro
~ privé: Hauskonzert
~ spirituel: concerto sacro
~ symphonique: concerto sinfonico
— donner *v* des ~s: konzertieren

concertador *m* S concertatore

concertant F concertante

concertante E concertante
~ aria: aria concertante
~ style: konzertierender → Stil

concertante I
D konzertant, konzertierend
E concertante
F concertant
S concertante
U koncertáló
R концертный

concertar *v* S concertare; korrepetieren

concertare *v* I
D einstudieren
E to rehearse
F *(faire travailler un chœur/orchestre)*
S "concertare", concertar
U betanítani
R репетировать

concertatore *m* I
D *(Kapellmeister der die Proben leitet)*
E deputy conductor
F *(chef d'orchestre pour les répétitions)*
S concertador *m*, maestro *m* concertador
U *(próbát vezető karmester)*
R дирижёр/хормейстер *m*, руководящий репетициями

concertgoer E Konzertbesucher

concertina E Konzertina

concertina *f* F I Konzertina

concertina *f* S Handharmonika; Konzertina

concertino *m* S Konzertmeister

concertista *m* + *f* I *canto*
D Konzertsänger *m*, Konzertsängerin *f*
E concert singer
F chanteur *m*/chanteuse *f* donnant des récitals
S cantante *m* + *f* de concierto
U hangversenyénekes(nő)
R концертный певец *m*, концертная певица *f*

~ *str*
D Konzertsolist *m*, Konzertsolistin *f*
E concert artist, solo performer
F concertiste *m* + *f*, soliste *m* + *f* de concert
S concertista *m* + *f*, solista *m* + *f*
U koncertszólista
R концертант *m*, концертантка *f*

~ **di pianoforte**
D Konzertpianist *m*, Konzertpianistin *f*
E concert pianist
F pianiste *m* + *f* concertiste
S concertista *m* + *f* de piano
U zongoraművész(nő) ⟨*hangversenyző*⟩
R концертирующий пианист *m*

concertista *m* + *f* S *str* concertista
~ de piano: concertista di pianoforte

concertiste *m* + *f* F *str* concertista

concertmaster E Konzertmeister

concerto E concerto
~ for orchestra: concerto sinfonico
~ for strings: concerto per strumenti ad arco

concerto *m* F concerto
~ pour cordes: concerto per strumenti ad arco
~ pour instruments à vent: concerto per strumenti a fiato
~ pour orchestre: concerto sinfonico
~ pour orgue: concerto d'organo
~ pour piano: concerto per pianoforte
~ pour violon: concerto per violino
— double ~ doppio → concerto
— quadruple ~ concerto con quattro strumenti solisti

concerto *m* I ⟨*composizione*⟩
D Konzert *n*
E concerto
F concerto *m*
S concierto *m*
U verseny(mű), koncert, concerto
R концерт *m*

~ ⟨*esecuzione*⟩
D Konzert *n*
E concert, recital
F concert *m*, récital *m*
S concierto *m*, recital *m*
U hangverseny, koncert
R концерт *m*

~ all'aperto in luoghi di villeggiatura: Promenadenkonzert

~ **con quattro strumenti solisti**
D Quadrupelkonzert *f*
E quadruple concerto
F quadruple concerto *m*
S cuádruple concierto *m*
U négyesverseny
R концерт *m* для четырёх солирующих инструментов

~ corale: Chorkonzert

~ **d'organo**
D Orgelkonzert *n*
E organ concert/recital
F récital/concert *m* d'orgue
S concierto/recital *m* de órgano
U orgonahangverseny
R органный концерт *m*

~ **d'organo** ⟨*composizione*⟩
D Orgelkonzert *n*
E organ concerto
F concerto *m* pour orgue
S concierto *m* de/para órgano
U orgonaverseny
R концерт *m* для органа

~ **da camera**
D Kammerkonzert *n*
E chamber concert
F concert *m* de chambre
S concierto *m* de cámara

U kamarazene-hangverseny
R камерный концерт *m*
~ **da chiesa**
D Kirchenkonzert *n*
E church concert
F concert *m* dans une église
S concierto *m* en una iglesia
U templomi hangverseny
R церковный концерт *m*
~ di beneficenza: Wohltätigkeitskonzert
~ di canzoni/"lieder": Liederabend
~ **di studenti**
D Schülerkonzert *n*
E students' concert
F concert *m* d'élèves
S concierto *m* de alumnos
U növendékhangverseny
R ученический концерт *m*
~ domestico: Hauskonzert
~ per beneficenza: Wohltätigkeitskonzert
~ **per pianoforte**
D Klavierkonzert *n*
E piano concerto
F concerto *m* pour piano
S concierto *m* para piano
U zongoraverseny
R концерт *m* для фортепьяно
~ **per strumenti a fiato**
D Bläserkonzert *n*
E concerto for wind instruments
F concerto *m* pour instruments à vent
S concierto *m* para vientos/instrumentos de viento
U fúvósverseny
R концерт *m* для духовых инструментов
~ **per strumenti ad arco**
D Streicherkonzert *n*
E concerto for strings
F concerto *m* pour cordes
S concierto *m* para arcos/cuerdas
U versenymű vonósokra, vonószenekari verseny
R концерт *m* для струнных инструментов
~ **per violino**
D Violinkonzert *n*
E violin concerto
F concerto *m* pour violon
S concierto *m* para/de violín
U hegedűverseny
R концерт *m* для скрипки
~ pianistico: Klavierabend
~ privato: Hauskonzert
~ **sacro**
D geistliches Konzert *n*
E sacred concert
F concert *m* de musique religieuse/sacrée, concert *m* spirituel
S concierto *m* espiritual/sacro/de música religiosa
U egyházi hangverseny
R концерт *m* духовной музыки
~ **sinfonico**
D Symphoniekonzert *n*
E symphony concert
F concert *m* symphonique
S concierto *m* sinfónico
U zenekari hangverseny
R симфонический концерт *m*
~ **sinfonico** ⟨*composizione*⟩
D Orchesterkonzert *n*
E concerto for orchestra
F concerto *m* pour orchestre
S concierto *m* para orquesta
U versenymű (zenekarra), concerto
R концерт *m* для оркестра
~ **solistico**
D Solokonzert *n*
E solo concert
F concert *m* avec soliste
S concierto *m* para solista
U szólókoncert
R сольный концерт *m*
— dare *v* un ~ konzertieren
— **doppio** ~
D Doppelkonzert *n*
E double concerto
F double concerto *m*
S doble concierto *m*
U kettősverseny
R двойной концерт *m*

concerto U concerto sinfonico

concerto-sinfonia *m* I
D Konzertsinfonie *f*
E symphony-concerto, sinfonia concertante
F symphonie *f* concertante
S sinfonía *f* concertante
U sinfonia concertante
R концертная симфония *f*, симфония-концерт *f*

concert-promenade *m* F Promenadenkonzert

conch E; ~ trumpet: Muschelhorn

concha *f* S Schallmuschel
~ del apuntador: trou du souffleur
~ marina: Muschelhorn

conchiglia *f* I Schallmuschel

concierto *m* S concerto
~ a beneficio: Wohltätigkeitskonzert
~ al aire libre: Promenadenkonzert
~ coral: Chorkonzert
~ de alumnos: concerto di studenti
~ de beneficencia: Wohltätigkeitskonzert
~ de cámara: concerto da camera
~ de música religiosa: concerto sacro
~ de órgano: concerto d'organo
~ de piano: Klavierabend
~ de violín: concerto per violino
~ en una iglesia: concerto da chiesa
~ espiritual: concerto sacro
~ para arcos/cuerdas: concerto per strumenti ad arco
~ para instrumentos de viento: concerto per strumenti a fiato
~ para órgano: concerto d'organo
~ para orquesta: concerto sinfonico
~ para piano: concerto per pianoforte
~ para solista: concerto solistico

~ para vientos: concerto per strumenti a fiato
~ para violín: concerto per violino
~ privado: Hauskonzert
~ sacro: concerto sacro
~ sinfónico: concerto sinfonico
— cuádruple ~ concerto con quattro strumenti solisti
— dar *v* ~s: konzertieren
— doble ~ doppio → concerto

concitato I *prescr*
D concitato, erregt
E concitato, *"stirred"*, *"excited"*
F concitato, excité, animé
S concitato, agitado, excitado
U concitato, izgatottan, felindultan
R concitato, взволнованно, возбуждённо

conclusion E Schlußgruppe
conclusion *f* F Schluß; Schlußgruppe
conclusión *f* S Schluß; Schlußgruppe; Schlußsatz
conclusione *f* I Schluß; Schlußgruppe
concordance E Konkordanz
concordance *f* F Konkordanz
concordancia *f* S Konkordanz
concorso *m* **musicale** I Musikwettbewerb
concours *m* **de musique** F Musikwettbewerb
concurrente *m* S; ~ a los concertos: Konzertbesucher
concurso *m* **musical** S Musikwettbewerb
concurso-oposición *m* S Musikwettbewerb
concussion E; ~ bellows *pl org* Stoßbalg
~ idiophone: Gegenschlagidiophon
~ sticks *pl* claves
condensación *f* S; ~ del aire: Luftverdichtung
condensation *f* F; ~ de l'air: Luftverdichtung
condensazione *f* I; ~ dell'aria: Luftverdichtung
condizione *f* I; [non] essere *v* in buone condizioni vocali: [nicht] gut bei → Stimme sein
condotta *f* I; ~ a due voci: Zweistimmigkeit
~ delle parti/linee: Linienführung
~ delle voci/parti: Stimmführung
condotto *m* I *org* Kondukt
~ d'aria ripiegato *org* gebrochener → Kanal
~ dell'aria *org* Windkanal
~ principale *org* Hauptwindkanal
~ uditivo *or* Gehörgang
conducción *f* S *org* Kondukt
~ de las voces/partes: Stimmführung
conducir *v* S führen; *org* ausführen
conduct *v* E dirigieren
conducting E; ~ score: Dirigierpartitur
~ technique *dir* Schlagtechnik
— pertaining to ~ technique: schlagtechnisch
conduction *f* **du son** F Schall-Leitfähigkeit
conductividad *f* **del sonido** S Schall-Leitfähigkeit
conducto *m* S *org* Kondukt
~ auditivo *or* Gehörgang
~ principal (de aire) *org* Hauptwindkanal
conductor E Dirigent; Kapellmeister
~'s score: Dirigierpartitur
conduire *v* F führen; *org* ausführen
conduit *m* F; ~ auditif *or* Gehörgang
~ d'air *fl. d.* Kernspalt
conduite *f* F; ~ de la voix: Stimmführung
~ des parties/voix: Stimmführung
condurre *v* I führen
conduttività *f* **sonora** I Schall-Leitfähigkeit
cone E; ~ flute: Trichterflöte
cône *m* F; ~ de feutre avec trous pour la résonance *fag* Filzkegel mit Resonanzlöchern
coned-in pipe E *canna* eingeriebene → Pfeife
coned-out pipe E *canna* aufgeriebene → Pfeife
cone-valve chest E *org* Kegellade
configuración *f* S Gestalt
configuration E Gestalt
configurazione *f* I Gestalt
confondre *v* F; se ~ überschneiden
confundirse *v* S überschneiden
conga *f* I Conga-Trommel
conga *m* S Conga-Trommel
conga(dob) U Conga-Trommel
conga drum E Conga-Trommel
Conga-Trommel *f* D
E conga drum
F tambour *m* Conga
I conga *f*
S conga *m*
U conga(dob), konga
R конга *f*

congegno *m* I; ~ della terza pompa mobile *trb* verstellbarer dritter → Ventilzug
congiungere *v* I *magn* kleben
congregación *f* S Gemeinde
congregation E Gemeinde
congrégation *f* F Gemeinde
congregational E; ~ hymn: Gemeindelied
~ singing: Gemeindegesang
congregazione *f* I Gemeinde
conical E *canna* kegelförmig
~ bore: konische → Bohrung
~ flute: Trichterflöte
conico I *canna* kegelförmig
cónico S *canna* kegelförmig
~ invertido *canna* kegelförmig nach unten zugespitzt
conique F *canna* kegelförmig
conjunct E *ton* schrittweise
conjunto *m* S ensemble
~ de los caños *canna* Pfeifenwerk
~ de los juegos de lengüeta *org* Schnarrwerk
~ de los tubos *canna* Pfeifenwerk
~ de los (tubos) labiados *canna* Labialwerk
~ de registros flautados *org* Flötenwerk
conmovido S *prescr* commosso
connaisseur *m* F Kenner
connect *v* E verbinden
connecting passage E Überleitung
connection E Verbindung
~ of chords: Akkordverbindung
connoisseur E Kenner
cono *m* I; ~ del clarinetto: Klarinettenkegel
~ di feltro con buchi per la risonanza *fag* Filzkegel mit Resonanzlöchern
~ per accordare *org* Stimmhorn

— a ~ rovesciato *canna* kegelförmig nach unten zugespitzt
cono *m* S *ottoni* Zapfen
~ de fieltro con agujeros para la resonancia *fag* Filzkegel mit Resonanzlöchern
conocedor *m* S Kenner
conoscitore *m* I Kenner
conque-trompette *f* F Muschelhorn
consacrazione *f* I Wandlung
consagración *f* S Wandlung
consecration E Wandlung
consécration *f* F Wandlung
consecuente *m* S *fuga* Comes; risposta
consecutiva *f* S Parallele
consecutive E parallel
~s *pl* Parallele
~ fifths *pl* parallele → Quinten; Quintparallele
~ octaves *pl* Oktavparallele
consecutivo I S parallel
conseguente *m* I *fuga* Comes
consequent E *fuga* Comes; risposta
conséquent *m* F *fuga* Comes; risposta
conservación *f* **del sonido** S Schallspeicherung
conservation *f* **du son** F Schallspeicherung
conservation of sound E Schallspeicherung
conservatoire E Konservatorium; Musikhochschule
~ bore *legni* Konservatoriumsbohrung
~ (key) system: Konservatoriumsgrifflage
conservatoire *m* F Konservatorium; Musikhochschule; Musikschule
~ de danse: Tanzschule
Conservatoire-rendszer U Konservatoriumsgrifflage; *legni* Konservatoriumsbohrung
conservatorio *m* I S Konservatorium; Musikschule; Musikhochschule
conservatory E Konservatorium; Musikhochschule; Musikschule
conservazione *f* **del suono** I Schallspeicherung
consola *f* S *arpa* Mechanikbogen; Saitenträger; Stimmdeckel; *org* Spieltisch; *pn* Konsole
~ fija *org* angebauter → Spieltisch
~ independiente/separada *org* freistehender → Spieltisch
consolador S *prescr* consolante
consolant F *prescr* consolante
consolante I *prescr*
D consolante, tröstend
E consolante, "*consoling*"
F consolante, consolant
S consolante, consolador
U consolante, "*vigasztalva*"
R consolante, «*утешая*»
console E *org* Spieltisch
console *f* F *arpa* Mechanikbogen; Saitenträger; Stimmdeckel; *org* Spieltisch; *pn* Konsole
~ fixe/en fenêtre *org* angebauter → Spieltisch
~ mobile/séparée *org* freistehender → Spieltisch
consolle *f* I *org* Spieltisch
~ a finestra *org* angebauter → Spieltisch
~ indipendente *org* freistehender → Spieltisch
consonance E Konsonanz
— be *v* in ~ konsonieren
— form *v* a ~ konsonieren
— forming a ~ konsonant
consonance *f* F Konkordanz; Konsonanz; Zusammenklang
— en ~ konsonant
— être *v* en ~ konsonieren
— produire *v* des ~s: konsonieren
consonancia *f* S Konkordanz; Konsonanz; Zusammenklang
consonant E F konsonant
consonante I S konsonant
consonanza *f* I Konkordanz; Konsonanz
— essere *v* in ~ konsonieren
— produrre *v* ~ konsonieren
consonar *v* S konsonieren
— que consuena: konsonant
consort E ⟨16—17. *sec*⟩
D *(Kammermusikensemble)*
F *(ensemble instrumental de musique de chambre)*
I *(complesso strumentale da camera)*
S *(conjunto de instrumentistas de cámara)*
U consort
R *(инструментальный камерный ансамбль)*
construcción *f* S Aufbau; -bau
~ de melodías: Melodiebildung
~ lineal/horizontal: Linienführung
~ por terceras: Terzaufbau
construction E Aufbau; -bau
construction *f* F Aufbau; -bau; Gewebe
~ d'orgue: Orgelbau
~ de mélodies: Melodiebildung
~ en/par tierces: Terzaufbau
~ linéaire/horizontale: Linienführung
construir *v* S *str* bauen
construire *v* F *str* bauen
contact microphone E Körperschallmikrophon
contador *m* S *org* Windmesser
contar *v* S zählen
contare *v* I zählen
contenido *m* S Inhalt
~ armónico: Obertongehalt
contents *pl* E Inhalt
contenu *m* F Inhalt
~ harmonique: Obertongehalt
contenuto *m* I Inhalt
~ di armonici: Obertongehalt; Teiltonaufbau
contiguo S benachbart
continental fingering E
D *(der heute allgemein übliche Fingersatz, bei dem die Finger vom Daumen bis zum kleinen Finger mit den Ziffern 1 bis 5 bezeichnet werden)*
F *(terme désignant le doigté avec la numérotation 1 à 5 en partant du pouce)*
I *(diteggiatura generalmente in uso indicata, dal pollice al mignolo, con le cifre 1—5)*
S *(tipo general de digitación en que los dedos se numeran de 1 a 5 a partir del pulgar)*

U *(ma általánosan használt ujjrend, melyben az ujjakat a hüvelyktől a kisujj felé egytől ötig számozzák)*
R *(общепринятая аппликатура с обозначением пальцев цифрами от одного до пяти)*
continuation E Fortspinnung
continuazione *f* I Folge
continuo E; ~ figuring: Generalbaßbezifferung
~ instrument: Generalbaßinstrument
continuous E; ~ imitation: Durchimitation
~ tone: Dauerton
contra S; ~ mi: hoch E
contra-aro *m* S *vl* Bereifung
contrabajista *m* S contrabbassista
contrabajo *m* S contrabbassista; contrabbasso; *org* Kontrabaß
~ punteado: Schlagbaß
contrabass E contrabbasso; *org* Kontrabaß
~ clarinet: clarinette contrebasse
~ clef: Subbaßschlüssel
~ player: contrabbassista
~ trombone: Kontrabaßposaune
contrabassoon E contrafagotto
contrabbassista *m* I
D Kontrabassist *m*
E double bass player, A: (contra)bass player
F contrebassiste *m*
S contrabajo *m*, contrabajista *m*
U (nagy)bőgős
R контрабасист *m*
contrabbasso *m*, **violone** *m* I
D Kontrabaß *m*
E double bass, A: contrabass, (string) bass
F contrebasse *f*
S contrabajo *m*
U (nagy)bőgő, gordon, kontrabasszus
R контрабас *m*
~ *org* Kontrabaß
~ a pizzico: Schlagbaß
contracanto *m* S Gegenmelodie; Gegenstimme
contract E engagement
contradanza *f* S Kontertanz
contraddanza *f* I Kontertanz
contrafactum E Kontrafaktur
contrafactum *m* F I S Kontrafaktur
contrafacture *f* F Kontrafaktur
contrafagot *m* S contrafagotto
contrafagotto *m* I
D Kontrafagott *n*
E double bassoon, A: contrabassoon
F contrebasson *m*
S contrafagot *m*
U kontrafagott
R контрафагот *m*
contralto E Alt; Altistin
contralto *m* F Alt; Altistin
~ dramatique *teat* seriöser → Alt
contralto *m* I Alt; Altistin; *teat* seriöser → Alt
contralto *m* + *f* S Alt, Altistin
~ dramática *teat* seriöser → Alt
~ lírica *teat* Spielalt
contraoctava *f* S; doble ~ Subkontra-Oktave
contraoctave E Kontra-Oktave
contrapás *m* S *bl*
D *(katalanischer Volkstanz)*
E *(Catalan folk-dance)*
F contrapás *m*
I *(danza popolare catalana)*
U *(katalán néptánc)*
R *(каталонский народный танец)*
contrapeso *m* S *tasto* Blei; *trbne* Balancer
~ del martillo *pfte* Gegenfanger
contraplacado S *corda* gesperrt
contrappesare *v* I; ~ il tasto *tasto* ausbleien
contrappeso *m* I *trbne* Balancer
contrappuntare *v* I kontrapunktieren
contrappuntistico I kontrapunktisch
contrappunto *m* I Kontrapunkt
~ fiorito: blühender → Kontrapunkt
~ semplice [doppio, triplo]: einfacher [doppelter, dreifacher] → Kontrapunkt
contrapunctus floridus U blühender → Kontrapunkt
contrapuntal E kontrapunktisch
~ devices *pl* kontrapunktische → Künste
contrapuntar *v* S kontrapunktieren
contrapuntique F kontrapunktisch
contrapuntístico S kontrapunktisch
contrapunto *m* S Kontrapunkt
~ florido: blühender → Kontrapunkt
~ simple [doble, triple]: einfacher [doppelter, dreifacher] → Kontrapunkt
contr'arco I
D contr'arco, mit verkehrtem Bogenstrich
E contr'arco, *"with reversed bowing"*
F contr'arco, à contre archet
S contr'arco, *"con el arco invertido"*
U contr'arco, fordított vonással
R contr'arco, перевёрнутым смычком
contrarco *m* I *archi* Gegenstrich
contrarritmo *m* S Gegenrhythmus
contrary motion E Gegenbewegung
contras *m* S *org* Chorbaß; Offenbaß
~ en octava *org* Choralbaß
contrassoggetto *m* I = controsoggetto
contrasujeto *m* S *fuga* Gegensatz; Gegenthema
~ continuo *fuga* beibehaltener → Gegensatz
contratar *v* S engager
contratema *m* S Gegenmelodie; Gegenthema
Contratenor *m* D
E countertenor
F contraténor *m*
I contratenor *m*
S contratenor *m*
U kontratenor
R контратенор *m*
contraténor *m* F Contratenor; falsettista; *lt* Kleinbrummer
contratenor *m* I Contratenor
contratenor *m* S Contratenor; falsettista; *lt* Kleinbrummer
contratiempo *m* S contrattempo
contrato *m* S engagement

contrattempo *m* I
D *(Betonung des schlechten Taktteils durch Pause auf gutem Taktteil)*
E syncopation
F contre-temps *m*
S contratiempo *m*
U *(súlytalan ütemrész kiemelése a súlyos ütemrészre eső szünet által)*
R синкопа *f*
contratto *m* I engagement
contre F; ~ mi: hoch E
contre-attrape *f* F *pfte* Gegenfanger
contrebasse *f* F contrabbasso; *org* Kontrabaß
~ à pistons: Baßtuba; Kontrabaßtuba
~ jouée sans archet: Schlagbaß
contrebassiste *m* F contrabbassista
contrebasson *m* F contrafagotto
contre-chant *m* F Gegenmelodie; Gegenstimme
contredanse E Kontertanz
contredanse *f* F Kontertanz
contre-éclisse *f* F *vl* Bereifung
contreplaqué *F corda* gesperrt
contrepoids *m* F *trbne* Balancer
contrepoint *m* F Kontrapunkt
~ fleuri: blühender → Kontrapunkt
~ simple [double, triple]: einfacher [doppelter, dreifacher] → Kontrapunkt
— traiter *v* en ~ kontrapunktieren
contrepointer *v* F kontrapunktieren
contre-rythme *m* F Gegenrhythmus
contre-sujet *m* F Gegenthema; *fuga* Gegensatz
~ continu *fuga* beibehaltener → Gegensatz
contre-temps *m* F contrattempo
contre-thème *m* F Gegenmelodie
controcanto *m* I Gegenmelodie; Gegenstimme
controfascia *f* I *vl* Bereifung
control *m* S; ~ de la respiración: Atembehandlung; *canto* appoggio
~ de la tonalidad *rad, magn* Klangregler
~ de sonido *magn* Tonsteuerung
~ de volumen *rad, magn* Lautstärkeregler
~ del nivel *magn* Aussteuerungsregler
~ del sonido *rad, magn* Klangregler
contrôle *m* F; ~ du son *magn* Tonsteuerung
~ du souffle: Atembehandlung
controllo *m* I; ~ automatico di frequenza: Präsenz
~ del livello del suono *magn* Tonsteuerung
controsoggetto *m* I *fuga* Gegensatz
~ obbligato *fuga* beibehaltener → Gegensatz
controtema *m* I Gegenmelodie; Gegenstimme; Gegenthema
convessità *f* I *corda* Wölbung
convesso I *str* gewölbt
convex E; ~ bow *arco* Rundbogen
convex-backed E *corda* bauchig
convexe F *corda* bauchig
convexo S *str* gewölbt
convey *v* E *org* ausführen
conveyance E *org* Kondukt
convogliare *v* I *org* ausführen
coordinación *f* **tonal** S tonale → Zugehörigkeit
coordination *f* **tonale** F tonale → Zugehörigkeit
coordinazione *f* **tonale** I tonale → Zugehörigkeit
copa *f* S *ottoni* Kessel
coperchio *m* I Klavierdeckel; *canna* Hut; Pfeifenaufsatz; Stimmplatte
~ anteriore *pfte* Vorderdeckel
~ con foro *canna* Ringdeckung
~ con foro laterale *canna* Seitenlochdeckung
~ conico *canna* konischer → Pfeifenaufsatz
~ conico girevole con fori laterali *canna* Deckung durch Drehdeckel
~ dei fori *legni* Fingerlochdeckel
~ dei tasti/della tastiera *pfte* Tastenklappe
~ mobile *canna* beweglicher → Hut; Klappdeckel; Ringdeckung mit Klappdeckel
~ mobile con fori laterali *canna* Klappdeckel mit Seitenlöchern
~ parziale *canna* Segmentdeckung
~ posteriore *pfte* Hinterdeckel
~ superiore: Flügeldeckel
coperta *f* I *org* Pfeifenstock
coperto I bedeckt
copertura *f* I Trommelfellüberzug; *str* Überzug
~ d'avorio *tasto* Elfenbeinbelag
~ di filo *ancia* Garnbewicklung
copiar *v* S abschreiben
copiare *v* I abschreiben
Copiatur *f* D *obs*=Abschrift
copier *v* F abschreiben
copione *m* I Drehbuch
copista *m* I S Kopist
copiste *m* F Kopist
copla *f* S
D *(improvisiertes Lied)*
E *(improvised song)*
F *(chant improvisé)*
I *(canzone improvvisata)*
U *(improvizált dal)*
R *(импровизированная песня)*
coplaénekes U coplero
Copla-Sänger *m* D coplero
coplero *m* S
D Copla-Sänger *m*
E singer of coplas
F chanteur *m* de coplas
I cantante *m* di coplas
U coplaénekes
R *(певец, исполняющий песни copla)*
copólogo *m* S Glasharfe; Glasharmonika; Glasschalenspiel
coppia *f* I couplet
coppo *m* I *camp* Haube; Glockenplatte
copri-ancia *m* I Windkapsel
copricorde *m* F I Schoner
coprifuoco *m* I *mil* Zapfenstreich
coprire *v* I *perc* dämpfen
~ immediatamente *perc* gleich/schnell → abdämpfen
copy *v* E abschreiben
copyist E Kopist
copyright E
D Urheberrecht *n*
F copyright *m*, droits *m pl* d'auteur
I diritto *m* d'autore

S derechos *m pl* de autor, copyright *m*
U szerzői jog
R авторское право *n*
~ period: Schutzfrist
~ **protection**
D Urheberrechtsschutz *m*
F protection *f* des droits d'auteur
I protezione *f* dei diritti d'autore, legge *f* sui diritti d'autore
S protección *f* de los derechos de autor, protección *f* de la propiedad artística/intelectual
U szerzői jogvédelem
R охрана *f* авторских прав
Copyright Protection E → BRITICO; P.R.S.
Copyright-Datum *n* D
E date of copyright
F date *f* de copyright
I data *f* di copyright
S fecha *f* del copyright
U copyright éve
R дата *f* первой публикации
coquille *f* F *vl* Schnecke
Cor *n* D; ~ anglais *org* cor anglais
~ anglais 8' *arm* cor anglais 8'
cor E; ~ anglais: Englischhorn
~ anglais takes oboe 2 *prescr* Englischhorn nimmt Oboe 2
cor *m* F Horn; *org* French horn; Horn
~ à cylindres: Ventilhorn
~ à pistons: Ventilhorn; *ottoni* Ventilsignalhorn
~ alto: Oktavwaldhorn
~ ancien percé de trous *legni* Grifflochhorn
~ anglais: Englischhorn
~ **anglais** *org*
D Cor *n* anglais
E cor anglais
I corno *m* inglese
S corno *m* inglés
U angolkürt
R английский рожок *m*
~ **anglais 8'** *arm*
D Cor *n* anglais 8'
E diapason bass
I corno *m* inglese 8'
S corno *m* inglés 8', cor *m* anglais 8'
U angolkürt 8'
R восьмифутовый английский рожок *m*
~ chromatique: chromatisches → Klappenhorn
~ chromatique à pistons: Ventilhorn
~ d'harmonie: Waldhorn
~ de basset: Bassetthorn
~ de bassette *org* Bassetthorn
~ de chamois *org* Gemshorn
~ de chasse: Jagdhorn; Waldhorn
~ de chasse simple: Naturwaldhorn
~ de nuit *org* Nachthorn
~ de postillon: Posthorn
~ de vache: Stierhorn
~ des Alpes: Alpenhorn
~ double: Doppelhorn
~ grave: Baßhorn
~ naturel: Naturhorn; Waldhorn
~ russe: russisches → Horn
~ simple: Naturhorn
— le ~ anglais prend le second hautbois *prescr* Englischhorn nimmt Oboe 2
cor *m* I; ~ alto: Oktavwaldhorn
cor *m* S *org* Horn
coral S chorisch; choraliter; Chor-
coral *m* S; ~ para órgano: Orgelchoral
~ protestante: Choral
~ variado: Choralvariation
corale I chorisch; Chor-
corale *m* I Choral
~ espressivo *org* Oberwerk
~ per organo: Orgelchoral
~ variato: Choralvariation
coralmente I choraliter
corchea *f* S Achtelnote
corchete *m* S accolade
~ de la válvula *org* Leitleiste der Feder
cord E *tamb* Leine
~ action *ottoni* Schnurenmechanik
corda *f* F *greg* Tenor
corda *f* I Saite; Glockenseil; *tamb* Leine
~ con cappio/occhiello finale *corda* Saite mit Schlinge
~ con pallina finale *corda* Saite mit Kugel
~ d'acciaio: Stahlsaite
— corde *pl* d'accompagnamento: Begleitsaiten
— corde *pl* dei bassi *pfte* Baßbezug
~ del liuto: Lautensaite
~ del tamburo: Trommelleine
~ della melodia: Melodiesaite
~ di bordone: Bordunsaite
~ di budello: Darmsaite
~ di metallo: Metallsaite
~ di mi *vl* E-Saite
~ di minugia: Darmsaite; *tamb* Schnarrsaite
~ di risonanza: Resonanzsaite
~ grave a suono fisso al di fuori del manico *lt* Baßchor
— corde *pl* incrociate *pfte* Kreuzbesaitung
~ melodica: Melodiesaite
— corde *pl* nude del centro e degli acuti *pfte* Blankbezug
— corde *pl* parallele *pfte* geradsaitige → Besaitung
~ reggicordiera *archi* Henkelsaite
~ simpatica: Resonanzsaite
~ vibrante per simpatia: Resonanzsaite
— corde *pl* vibranti a vuoto *lt* Freisaiten
— corde *pl* vocali: Stimmbänder
~ vuota: leere → Saite
— a ... corde *corda* -chörig
— a corde incrociate *pfte* kreuzsaitig
— a corde parallele *pfte* geradsaitig
— a doppie corde *corda* doppelchörig
— a due corde *corda* zweichörig
— a più corde *corda* mehrchörig
— a tre corde *corda* dreichörig
— **(ad) una** ~ *prescr, pfte*
D (ad) una corda, mit Verschiebung

E (ad) una corda, soft pedal, shifting
F (ad) una corda, avec pédale sourdine, avec céleste
S (ad) una corda, con pedal suave, con sordina
U una corda, bal pedállal
R una corda, с левой педалью
— con corde *prescr*, *tamb* mit → Schnarrsaiten
— di molte corde: vielsaitig
— doppia ~ *archi* Doppelgriff
— senza corde *prescr*, *tamb* ohne → Schnarrsaiten
— una ~ = ad una ~
cordal *m* S *corda* Saitenhalter
~ frontal *lt* Querriegel
corde *f* F Saite; *tamb* Leine
~s *pl* archi → arco; Streichinstrumente
~ à vide: leere → Saite
~ avec nœud coulant *corda* Saite mit Schlinge
~ avec nœud final *corda* Saite mit Kugel
~s *pl* d'accompagnement: Begleitsaiten
~ d'acier: Stahlsaite
~ d'attache *archi* Henkelsaite
~ de boyau: Darmsaite
~ de la cloche: Glockenseil
~ de la mélodie: Melodiesaite
~ de luth: Lautensaite
~ de résonance: Resonanzsaite
~ du mi *vl* E-Saite
~ du tambour: Trommelleine
~s *pl* graves *pfte* Baßbezug
~ harmonique: Resonanzsaite
~ hors de la touche: Bordunsaite
~ hors manche: Bordunsaite
~ mélodique: Melodiesaite
~ métallique: Metallsaite; Stahlsaite
~ métallique de piano: Klavierdraht
~s *pl* parallèles *pfte* geradsaitige → Besaitung
~s *pl* simples non filées *pfte* Blankbezug
~ sympathique: Resonanzsaite
~s *pl* vocales: Stimmbänder
— à ... ~s *corda* -chörig
— à ~s croisées *pfte* kreuzsaitig
— à ~s doubles *corda* doppelchörig; zweichörig
— à deux ~s *corda* doppelchörig; zweichörig
— à double ~ *corda* zweichörig
— à la manière des ~s *ton* streicherartig
— à plusieurs ~s: vielsaitig; *corda* mehrchörig
— à triple ~ *corda* dreichörig
— doubles ~s *archi* Doppelgriff
— en ~s croisées *pfte* kreuzsaitig
— en ~s parallèles/droites *pfte* geradsaitig
— grosse ~ du milieu *lt* Großsangsaite
cordier *m* F *corda* Saitenhalter
~ frontal *lt* Querriegel
cordiera *f* I *corda* Saitenhalter
cordofono *m* I Chordophon
cordófono *m* S Chordophon; Saiteninstrument
cordomètre *m* F Saitenmesser
cordómetro *m* S Saitenmesser
cordón *m* S Tragschnur
cordophone *m* F Chordophon
core E; ~ wire *corda* Kerndraht
corea *f* I S Chorea
coreado S
D mit einem Chor begleitet
E accompanied by a chorus
F accompagné d'un chœur
I accompagnato di un coro
U kórussal kísért, kóruskísérettel
R в сопровождении хора
corear *v* S
D mit einem Chor begleiten *v*
E to accompany with a chorus
F accompagner *v* d'un chœur
I accompagnare *v* di un coro
U kórussal kíséri *v*
R давать *v* в сопровождении хора
coreografia *f* I Choreographie
coreografía *f* S Choreographie; Tanzkunst
coreografo *m* I Choreograph
coreógrafo *m* S Choreograph
coretto *m* I Favoritchor
corista *m* I Stimmgabel
~ a fiato: Stimmpfeife
corista *m* + *f* I S Chorsänger
cornamusa *f* I S Dudelsack
cornement *m* F *org* Heuler
cornemuse *f* F Dudelsack
cornemuseur *m* F *obs* = joueur de cornemuse
corner E *vl* Ecke
~ block *vl* Eckklötzchen
corner *v* F *org* heulen
cornet E cornet à piston
~ player: cornettiste
cornet *m* F
D Kornett *n*
E cornet
I cornetta *f*
S corneta *f*
U kornett
R корнет *m*
~ *org*
D Kornett *n*, Zink *m*
E cornet, cornopean, zink(e), zinck, serpent
I cornetto *m*
S cornetín *m*, corneta *f*
U cornet, "Zink"
R корнет *m*, корнетт *m*, цинк *m*
~ à bouquin: Zink
~ à bouquin droit: gerader → Zink
~ à bouquin recourbé: krummer → Zink
~ **à piston**
D Piston *m*
E cornet
I cornetta *f* a pistoni
S cornetín *m*
U piszton
R корнет-а-пистон *m*
~ acoustique: Hörrohr
~ muet: stiller → Zink
corneta *f* S cornet; Schalltrichter; Zink; Zinkenbläser
~ antigua horadada *legni* Grifflochhorn

~ baja: Baßzink
~ contralto: Altkornett
~ curva: krummer → Zink
~ de eco *org* Echomixtur
~ de postillón: Posthorn
~ muda: stiller → Zink
~ recta: gerader → Zink
cornetín *m* S cornet à piston; *org* cornet
~ en mi bemol: cornettino
~ pequeño: cornettino piccolo
cornetista *m* S cornettiste; Zinkenbläser
cornett E Zink
~ player: Zinkenbläser
cornetta *f* I cornet; Korbrassel
~ a chiavi: Klappenhorn
~ a pistoni: cornet à piston
~ da postiglione: Posthorn
cornette *f* F *legni* Grifflochhorn
cornettino *m* I
D Kornettino *n*
E E-flat cornet, soprano, cornettino
F cornettino *m*
S cornetín *m* en mi bemol
U cornettino
R корнет *m* в тоне ми-бемоль
~ piccolo
D Pikkolo *n*
E piccolo cornet
F piccolo *m*
S cornetín *m* pequeño
U piccolokornett
R корнет *m* пикколо, корнеттино *n*
cornettist E Zinkenbläser
cornettista *m* I cornettiste
cornettiste *m* F
D Kornettist *m*
E cornet player
I cornettista *m*
S cornetista *m*
U kornettista
R корнетист *m*
~ ⟨*joueur de cornet à bouquin*⟩ Zinkenbläser
cornetto *m* I Zink; *org* cornet; *vl* Ecke
~ acustico: Hörrohr
~ curvo: krummer → Zink
~ diritto: gerader → Zink
~ muto: stiller → Zink
cornice *f* I; ~ esterna del porta-tastiera *pfte* Stuhlrahmenleiste
cornisa *f* S *teat* soffitto; Versatzstücke
cornista *m* I Hornist
cornista *m* S Hornist
corniste *m* F Hornist
corno E; ~ dolce *org* lieblich → Horn
corno *m* F; ~ dolce *org* lieblich → Horn
corno *m* I Horn
~ a chiavi: clavicor
~ a macchina: Ventilhorn
~ a pistoni: Ventilhorn; *ottoni* Ventilsignalhorn
~ alto: Oktavwaldhorn
~ basso: Baßhorn
~ con fori *legni* Grifflochhorn
~ con ritorti: Inventionshorn
~ cromatico: chromatisches → Klappenhorn; Ventilhorn; *ottoni* Ventilsignalhorn
~ da caccia: Jagdhorn; Signalhorn; Waldhorn
~ da nebbia: Nebelhorn
~ delle Alpi: Alpenhorn
~ di bassetto: Bassetthorn
~ di camoscio *org* Gemshorn
~ di notte *org* Nachthorn
~ di toro: Stierhorn
~ dolce *org* lieblich → Horn
~ doppio: Doppelhorn
~ francese *org* French horn
~ inglese: Englischhorn; *org* cor anglais
~ inglese 8' *arm* cor anglais 8'
~ naturale: Naturhorn; Naturwaldhorn; Waldhorn
~ russo: russisches → Horn
— il ~ inglese prende l'oboe II *prescr* Englischhorn nimmt Oboe 2
corno *m* S Horn; Hornist; *org* French horn
~ cromático: Doppelhorn
~ de gamo *org* Gemshorn
~ de noche *org* Nachthorn
~ de pistón *ottoni* Ventilsignalhorn
~ de pistones: Ventilhorn
~ di bassetto: Bassetthorn
~ di caccia *org* Horn
~ dolce *org* lieblich → Horn
~ inglés: Englischhorn; *org* cor anglais
~ inglés 8' *arm* cor anglais 8'
— el ~ inglés toma el segundo óboe *prescr* Englischhorn nimmt Oboe 2
cornone *m* I Baßzink
cornopean E *org* cornet
coro *m* I Chor; Saitenchor
~ a bocca chiusa: Summstimmen
~ d'opera: Opernchor
~ del duomo: Domchor
~ della radio: Rundfunkchor
~ di chiesa: Kirchenchor
~ di fanciulli: Knabenchor; Kinderchor
~ di tromboni: Posaunenchor
~ favorito: Favoritchor
~ femminile: Frauenchor
~ maschile: Männerchor
~ misto: gemischter → Chor
~ parlato: Sprechchor
~ scolastico: Schulchor
— a doppio ~ doppelchörig
— doppio ~ Doppelchor
— cantare *v* in ~ im → Chor singen
— in ~ chorweise
coro *m* S Chor; Saitenbezug; Saitenchor
~ catedralicio: Domchor
~ de catedral: Domchor
~ de colegiales: Schulchor
~ de hombres: Männerchor
~ de (la) iglesia: Kirchenchor
~ de la radio: Rundfunkchor
~ de las escuelas: Schulchor
~ de niños: Kinderchor; Knabenchor
~ de ópera: Opernchor
~ de radio: Rundfunkchor

~ de solistas: Favoritchor
~ de trombones: Posaunenchor
~ escolar: Schulchor
~ femenino: Frauenchor
~ hablado: Sprechchor
~ infantil: Kinderchor; Knabenchor
~ masculino: Männerchor
~ mixto: gemischter → Chor
— a ~ chorweise
— a doble ~ doppelchörig
— a varios ~s: mehrchörig
— cantar *v* en ~ im → Chor singen
— de ~ auswendig
— del ~ Chor-
— doble ~ Doppelchor
— en ~ chorweise
— para ~ Chor-

corona *f* I = fermata

corona *f* S *camp* Glockenplatte; Haube
~ de la campana *ottoni* Kranz
~ del martillo *pfte* Hammerscheitel

corpo *m* I *ancia* Hülse; *str* Korpus; *tamb* Zarge
~ d'organo in cassa espressiva *org* Schwellwerk
~ dell'organo corrispondente al pedale *org* Pedalwerk
~ della campana *trbne* Korpus
~ della canna *canna* Pfeifenkörper
~ di legno pieno: Vollholzkorpus
— grande ~ *fag* Mittelrohr

corps *m* F *ancia* Hülse; *str, trbne* Korpus
~ de la main droite *cl* Unterstück
~ de la main gauche *cl* Oberstück
~ de rechange *cor* Aufsatzbogen; *ottoni* Stimmbogen
~ de résonance *canna ancia* Aufsatz
~ du milieu *fag* Mittelrohr; *fl. d.* Mittelstück
~ du tuyau *canna* Pfeifenkörper
~ inférieur *cl* Unterstück; *fl. d.* Trommel
~ solide: Vollholzkorpus
~ supérieur *cl* Oberstück
~ supérieur avec bec *fl. d.* Kopfstück mit Schnabel
— grand ~ *fag* Mittelrohr
— petit ~ *fag* Flügel
— second ~ *fl. d.* Mittelstück
— troisième ~ *fl. d.* Fußstück

correa *f* **del fuelle** S *fis* Balgverschluß

corredera *f* S *arco* Bahn; *fag, trbne* Stimmzug; *org* Schleife
~ de afinación *canna* Stimmring

correlación *f* S; ~ entre el sonido y la palabra: Wort-Ton-Beziehung

correlation E; ~ of notes and words: Wort-Ton-Beziehung

corrélation *f* F; ~ entre son et parole: Wort-Ton-Beziehung
~ entre texte et musique: Wort-Ton-Beziehung

correlazione *f* I; ~ parola-suono: Wort-Ton-Beziehung

correspondance *f* **enharmonique** F enharmonische → Entsprechung

correttore *m* **di tonalità** I *rad, magn* Klangregler

corrido *m* S
D *(mexikanisches Volkslied)*
E *(Mexican folk-song)*
F corrido *m*
I *(canto popolare messicano)*
U corrido ⟨*mexikói népdal*⟩
R *(жанр мексиканской народной песни)*

corsa *f* I; ~ a vuoto del tasto *tasto* Leergang
~ del tasto *tasto* Spieltiefe

cortar *v* S streichen; *canna anima* aufschneiden

corte *f* I Hof

corte *f* S Hof
— propio de la ~ höfisch

corte *m* S Einschnitt; Sprung; Streichung; Strich; *ancia* taille
~ de afinación *canna* Kreisschnitt
~ de la efe *archi* F-Lochquerkerbe

cortesano S höfisch

cortese I höfisch

cortigianesco I höfisch

cortina *f* S; ~ a la italiana *teat* Raffvorhang
~ corredera *teat* Raffvorhang
~ del aire *org* Luftband

Corti's organ E *or* Cortisches → Organ

Cossack dance E *bl* казачок

costado *m* S *pfte* Zarge; *pn* Seite

costal breathing E Bauchatmung

costilla *f* S *lt* Span

costruire *v* I *str* bauen

costruttore *m* I -bauer; -baumeister
~ di chitarre: guitarrero
~ di pianoforti: Klavierbauer; Klavierbaumeister
~ di strumenti musicali: Musikinstrumentenmacher

costruzione *f* I Aufbau; Gewebe; -bau
~ di melodie: Melodiebildung
~ di pianoforti: Klavierbau
~ di strumenti musicali: Musikinstrumentenbau
~ di un organo: Orgelbau
~ per terze: Terzaufbau
~ polifonica: polyphones → Gewebe

costumbre *f* S; como de ~ come al solito; *prescr, fiati* natürlich

costume E costume

costume ~ rehearsal *teat* Kostümprobe

costume *n* F
D Kostüm *n*
E costume
I costume *m*
S vestido *m*, disfraz *m*, traje *m*
U kosztüm, jelmez
R костюм *m*

cotage *m* F Plattennummer

côte *f* F *lt* Span

côté *m* F *pn* Seite; *pfte* Zarge
~ poil: Haarseite

cotillion E *bl* cotillon

Cotillon *m* D *bl* cotillon

cotillon *m* F *bl*
D Cotillon *m*, Kotillon *m*
E cotillon, ~~cotillion~~

I cotillon *m*
S cotillón *m*
U cotillon
R котильон *m*

cotillón *m* S *bl* cotillon
cotton stick E *perc* Baumwollschlegel
couac *m* F; faire *v* des ~s *fag, cl* krähen
coucou *m* F Kuckuckspfeife
coude *m* F *canna* Kropf; Kröpfung; *org* Kröpfung
~ arrondi double *canna* Doppelrundkropf
~ arrondi simple *canna* Rundkropf
~ double *canna* Doppelkropf
~ simple *canna* einfacher → Kropf
coudé F *canna* gekröpft
couder *v* F *canna* kröpfen
coulade *f* F ⟨17. *sec*⟩ *orn*
D *(Gesangsverzierung)*
E *(vocal ornament)*
I *(abbellimento vocale)*
S coulade *f*
U *(énekdíszítés)*
R *(мелизмы, применявшиеся во Франции в пении)*
coulant F; en ~ *prescr* scorrevole
coulé *m* F S *orn* Schleifer
couler *v* F *canna* gießen; *ton* verschleifen
couleur *f* F; ~ harmonique/sonore: Klangfarbe
coulisse *f* F *arco* Bahn; *cor* Vertiefungsbogen; *fag* Stimmzug; *teat* Schiebewand; *trbne* Scheide; Stimmzug; Zug
~s *pl* Kulisse
~ d'accord *canna* Stimmring
~ du premier [deuxième, troisième] piston *trb* erster [zweiter, dritter] → Ventilbogen
— dans les ~s: hinter der → Szene
coulisse *f* I *arco* Bahn; *trbne* Scheide
coulisse *f* S *canna d. l.* Stimmschieber
count *v* E zählen
counter E; ~ part/voice: Gegenstimme
counter-bowing E *archi* Gegenstrich
counter-hoop E Trommelreifen; *perc* Spannreifen; *timp* Oberreifen
counter-melody E Gegenmelodie; Gegenstimme
counterpoint E Gegenstimme; Kontrapunkt
— simple [double, triple] ~ einfacher [doppelter, dreifacher] → Kontrapunkt
— write/perform *v* in ~ kontrapunktieren
counter-rhythm E Gegenrhythmus
countersubject E Gegenthema; *fuga* Gegensatz
countertenor E Contratenor; falsettista; *lt* Kleinbrummer
countertheme E Gegenthema
country dance E *bl*
D "country dance"
F country dance *f*
I country dance *f*
S country dance *f*
U country dance
R *(английский салонный танец)*
~ ⟨*contredanse*⟩ Kontertanz
coup *m* F *perc* Schlag
~ croisé *perc* Kreuzschlag
~ d'archet *arco* Bogenführung; Bogenstrich; *archi* Strich; Strichart
~ de baguette: Trommelschlag; *perc* Vorschlag
~ de battant: Glockenschlag
~ de glotte *canto* harter → Einsatz
~ de langue *fl, ottoni* Zunge
~s *pl* de langue *fl, ottoni* Zungenstöße
~ double *perc* Doppelschlag
~ simple *perc* einfacher → Schlag
— donner *v* un ~ d'archet *corda* anstreichen
— triple ~ de langue *fl* Tripelzunge
coupe *f* F Einschnitt
couper *v* F streichen
couple *v* E *org* koppeln
coupled E *org* gekoppelt
coupler E *org* Koppel
~ slide in the sounding board *fis* Registerschieber in den Resonanzböden
Couplet *n* D couplet
couplet *m* F ⟨*rondo*⟩
D Couplet *n*, Zwischensatz *m*
E episode
I episodio *m*, coppia *f*
S cuplé *m*
U közjáték, epizód
R куплет *m*, эпизод *m*
coupole *f* **d'horizon** F *teat* Kuppelhorizont
coupure *f* F Sprung; Streichung; Strich
cour *f* F Hof
— de ~ höfisch
courbe *f* F; ~ de l'échancrure *vl* Mittelbügel
~ de la table d'harmonie *pfte* Resonanzbodenwölbung
~ de résonance/réverbération: Nachhallkurve
~ du C *vl* Mittelbügel
~ inférieure *vl* Unterbügel
~ supérieure *vl* Oberbügel
courber *v* F *canna ancia* aufwerfen
courbure *f* F *corda* Wölbung
~ de l'anche *canna ancia* Aufwurf der Zunge
courcaillet *m* F Wachtelpfeife
couronne *f* F *camp* Haube; *ottoni* Kranz
~ du marteau *pfte* Hammerscheitel
courroie *f* **du soufflet** F *fis* Balgverschluß
cours *m* F Gruppenunterricht; Klassenunterricht
course E Saitenchor; *corda* Chor
— with ... ~s *corda* -chörig
— with multiple ~s *corda* mehrchörig
— with three ~s *corda* dreichörig
— with two ~s *corda* zweichörig
course *f* F *tasto* Leergang
court E Hof
~ composer: Hofkomponist
~ dance: Hoftanz
~ music: Hofmusik
~ music director: Hofkapellmeister
~ orchestra: Hofkapelle
~ organist: Hoforganist
~ song: Hoflied

courtaud *m* F Kortholt
courtly E höfisch
coussin *m* F *vl* Schulterstütze
~ de feutre de l'étouffoir *pfte* Dämpferbüschel
coussinet *m* F *cemb* Polster
couteau *m* F *org* Intoniermesser
coutil *m* F *canna* Gießleinwand
couvercle *m* F Flügeldeckel, Klavierdeckel; Schalldecke; Trommelfellüberzug; Hinterdeckel
~ d'accord avec plaque métallique articulée *canna* Ringdeckung mit Klappdeckel
~ d'accord percé latéralement *canna* Seitenlochdeckung
~ d'accord perforé *canna* Ringdeckung
~ du clavier *pfte* Tastenklappe
~ conique avec trous latéraux *canna* Deckung durch Drehdeckel
couvert F bedeckt; *canto* gedeckt
couvrir *v* F überschneiden; *canto* decken
cover E Schalldecke; *corda* Umspinnung; *str* Überzug
~ title: Umschlagtitel
cover *v* E *canto* decken; *corda* umspinnen
~ with leather: beledern
covered E *corda* besponnen; umsponnen
~ finger-holes *pl legni* verdeckte Fingerlöcher → Fingerloch
~ length *pfte* Spinnlänge
covino *m* I *archi* Zäpfchen
cow E; ~ bell: Kuhglocke
~ horn: Stierhorn
C-partitúra U Einheitsschlüsselpartitur
crab E Krebs
~ canon: Krebskanon
~ fugue: Krebsfuge
crab-wise E krebsgängig
cracher *v* F *canna* spucken
cracoviak *m* F *bl* Krakowiak
cracoviana *f* I S *bl* Krakowiak
cracovienne *f* F *bl* Krakowiak
cradle song E Wiegenlied
craintif F *prescr* pauroso
cran *m* F *arpa* Rast
~ de l'F *vl* Querstrich
~ de soutien du couvercle *pfte* Rosette
crapaud *m* F pianoforte a un quarto di coda
creación *f* S Schaffen; Uraufführung
— primera ~ première
creador S schöpferisch; Schaffens-
crear *v* S schaffen
creare *v* I schaffen
create *v* E schaffen
créateur F schöpferisch; Schaffens-
creation E Schaffen
création *f* F Schaffen; Uraufführung
creative E schöpferisch; Schaffens-
~ period: Schaffensperiode
creativo I S schöpferisch; Schaffens-
crécelle *f* F Rassel; Ratsche
Credo *n* D ⟨*Messe*⟩
E Credo
F Credo *m*
I Credo *m*
S Credo *m*
U Credo
R кредо *n*
~ ⟨*Glaubensbekenntnis*⟩
E Creed
F Credo *m*
I credo *m*
S credo *m*
U Hiszekegy
R кредо *n*
credo *m* I S Credo
Creed E Credo
créer *v* F schaffen
Crescendo *n* D crescendo
crescendo E crescendo
~ roller *org* Rollschweller
crescendo *m* F crescendo; Steigerung; *org* Progressionsschweller
crescendo I *prescr*
D crescendo, lauter werdend
E crescendo, *"becoming louder"*
F crescendo, *"en augmentant l'intensité"*
S crescendo, *"creciendo (en intensidad)"*
U crescendo, erősödve, erősítve
R crescendo, крешендо, усиливая
crescendo *m* I
D Crescendo *n*
E crescendo
F crescendo *m*
S crescendo *m*
U crescendo
R "crescendo" *n*
~ ⟨*intensificazione*⟩ Steigerung
~ rotativo *org* Rollschweller
crescendo *m* S crescendo; Steigerung; *org* Progressionsschweller
crescendo U crescendo; *org* Progressionsschweller
crescendohenger U *org* Rollschweller
Crescendowalze *f* D *org* = Rollschweller
Crescendozug *m* D *org* = Rollschweller
crescent E Schellenbaum
crescere *v* I steigern; zu hoch → spielen; zu hoch → singen
crest E Wellenberg
cricoid cartilage E Ringknorpel
cricoides *m* S Ringknorpel
crines *f pl* S; ~ cerdas del arco: Bogenhaare
crini *m pl* I; ~ dell'arco: Bogenhaare
crins *m pl* F; ~ de l'archet: Bogenhaare
critic E critique
critica *f* I critique
~ musicale: Musikkritik
~ teatrale: critique théâtrale
crítica *f* S critique
~ musical: Musikkritik
~ teatral: critique théâtrale
critical E; ~ commentary: kritischer → Apparat
~ edition: kritische → Ausgabe
~ notes *pl* kritischer → Apparat
~ report: kritischer → Bericht

criticar *v* S rezensieren
criticare *v* I rezensieren
criticism E critique
criticize *v* E rezensieren
critico *m* I critique
~ musicale: Musikkritiker
~ teatrale: critique de théâtre
crítico *m* S critique
~ musical: Musikkritiker
~ teatral: critique de théâtre
critique *f* F
D Kritik *f*
E criticism, critique
I critica *f*
S crítica *f*
U kritika, bírálat
R критика *f*
~ musicale: Musikkritik
~ **théâtrale**
D Theaterkritik *f*
E theatre/drama criticism
I critica *f* teatrale
S crítica *f* teatral
U színikritika
R театральная критика *f*
critique *m* F
D Kritiker *m*, Kritikerin *f*, Rezensent *m*, Rezensentin *f*
E critic
I critico *m*, critica *f*
S crítico *m*, reseñador *m*
U kritikus, bíráló
R критик *m*
~ **de théâtre**
D Theaterkritiker *m*
E theatre critic
I critico *m* teatrale
S crítico *m* teatral
U színikritikus
R театральный критик *m*
~ musical: Musikkritiker
critiquer *v* F rezensieren
crivello *m* I; ~ portacanne *org* Pfeifenbank
croche *f* F Achtelnote
— double ~ Sechzehntelnote
— quadruple ~ Vierundsechzigstelnote
— quintuple ~ Hundertachtundzwanzigstelnote
— triple ~ Zweiunddreißigstelnote
crochet *m* F *arpa* Haken; *org* Intonierhaken
~ de la barre de repos du marteau *pfte* Hammerleistenhaken
~ de la note: Notenfahne
~ du balancier *pfte* Repetierschenkelsperrhaken
~ du pontet *tamb* Anhängehaken
~ pour le doigt *ottoni* Fingerstütze
~ pour tenir l'instrument *fag* Handhalter
croisement *m* F; ~ des cordes *pfte* Kreuzbesaitung
~ des mains *tasto* Handkreuzung
~ des parties: Stimmkreuzung
~ des voix: Stimmkreuzung; Stimmtausch
croiser *v* F kreuzen; *perc* überkreuz → schlagen; *pfte* übergreifen
croma *f* I S Achtelnote
cromatico I chromatisch
cromático S chromatisch
cromatismo *m* I S Chromatik
cromorne E *org* Krummhorn
cromorne *m* F Krummhorn
cromorno *m* I S Krummhorn
crook E *cor* Aufsatzbogen; *fag* das → S; *ottoni* Stimmbogen
croon *v* E *jazz*
D *(eine bestimmte Weise, mit gedämpfter und belegter Stimme ins Mikrophon zu singen)*
F *(dans le jazz, façon étouffée et sentimentale de chanter dans le micro)*
I *(nella musica jazz, maniera di cantare sottovoce e con suono velato nel microfono)*
S *(tipo de canto sentimental, susurrado ante el micrófono, de algunos cantantes de jazz)*
U *(mikrofonba éneklés fojtott, fedett hangon)*
R *(определённый способ пения в микрофон глухим и хрипловатым голосом)*
cross *v* E kreuzen
~ (the hands) *pfte* übergreifen
cross-bar E Notenbalken; Querjoch; *pn* Plattenstrebe
cross-beat E *perc* Kreuzschlag
cross-beat *v* E *perc* überkreuz → schlagen
crossblock E *pfte* Damm
cross-fingering E *legni* Gabelgriff; Kombinationsgriff
cross-flute E Querflöte
crossing E; ~ of hands *tasto* Handkreuzung
~ of voices/parts: Stimmkreuzung
cross-related E querständig
cross-relation E Querstand
cross-rhythm E Gegenrhythmus
cross-stay E *ottoni* Quersteg; Stütze
cross-stringing E *pfte* Kreuzbesaitung
cross-strung E *pfte* kreuzsaitig
crotales *pl* E Fingercymbeln
crotales *f pl* F Fingercymbeln
crotales *pl* U Cymbeln antik
crotchet E Viertelnote; *arpa* Haken
~ rest: Viertelpause
crotta *f* I Chrotta
crotta U Chrotta
croûte *f* F *camp* Gußhaut
crouth *m* F Chrotta
crow *v* E *fag, cl* krähen
crowd E Chrotta
crown E *camp* Glockenplatte
crowth E Chrotta
cruce *m* S; ~ de manos *tasto* Handkreuzung
~ de voces/partes: Stimmkreuzung
crumhorn E Krummhorn
crushed note E *orn* acciaccatura
cruzamiento *m* S; ~ de voces/partes: Stimmkreuzung
cruzar *v* S kreuzen; *pfte* übergreifen
crwth E Chrotta

csa-csa-csa U *bl* cha-cha-cha
csak U soltanto
Csakan *m* D csákány
csákány U
D Czakan *m*, Csakan *m* ⟨*der Blockflöte ähnliches ungarisches Instrument*⟩
E *(Hungarian instrument similar to the recorder)*
F *(instrument hongrois analogue à la flûte à bec)*
I *(strumento ungherese simile al flauto dolce)*
S *(instrumento húngaro semejante a la flauta dulce)*
R *(венгерский народный инструмент типа блокфлейты)*
csalogány(regiszter) U *org* Nachtigallenzug
csap U Glockenzapfen; *fiati* Zapfen
Csardas *m* D *bl* csárdás
csárdás U *bl*
D Czardas *m*, Csardas *m*
E czardas
F czardas *f*
I czardas *f*, ciarda *f*
S czardas *f*
R чардаш *m*
csasztuska U частушка
csatorna U Kanal
csattogtató U Pritsche
csavar U *arco* Spannungsschraube; *camp* Schraube
— alsószártartó/emelőkartartó ~ *pfte* Hebegliedkapselschraube
— húrfeszítő ~ *tamb* Saitenschraube
— kalapácstengelytok-rögzítő ~ *pfte* Hammerkapselschraube
— lökőnyelvszabályozó ~ *pfte* Stoßzungenschraube
— nádszorító ~ *cl* Blattschraube
— szerkezeterősítő ~ *pfte* Mechanikbolzenschraube
— ütközőlécrögzítő ~ *pfte* Schutzleistenschraube
csavaranya U *timp* Schraubenmutter
~ az ütközőléchez *pfte* Stellschraubenmutter für Klaviaturpralleiste
— szerkezeterősítő ~ *pfte* Mechanikbolzenmutter
csavarfej U *arco* Schraubenkopf
csavarszárny U *tamb* Schraubenflügel
C-Schlüssel *m* D
E C clef
F clef *f* d'ut
I chiave *f* di do
S clave *f* de do
U C-kulcs
R ключ *m* «до»
cselekmény U *teat* Handlung
cseleszta U celesta; *org* Celesta
csellista U cellista
cselló U violoncello
csembalista U clavicembalista; Clavierist
csembaló U clavicembalo
csembalómechanika U *pfte* Cembalomechanik
csembalóregiszter U *pfte* Cembaloregister
csendesfedett U *org* Stillgedeckt
csengeni *v* U bimmeln
csengettyű U Schalenglöckchen; Schelle
csengő U Schalenglöckchen; Schelle
csere U; enharmonikus ~ enharmonische → Verwechslung
csiga U *vl* Schnecke
csilingelni *v* U bimmeln
csillapítani *v* U *perc* dämpfen
csillapítás U *ac* Dämpfung
csimpolya U *pop* = duda
csípőtámasz U *fag* Hüftstütze
csizma U *canna ancĭa*, *fag* Fuß
cső U *ottoni* Stimmbogen
— kónikus ~ *ottoni* Stengelbohrung
csodagyermek U Wunderkind
csőharang U Röhrenglocken; Röhrenspiel
csökkenni *v* U nachlassen
csökkenő erővel U *prescr* decrescendo
csökkenteni *v* U; (hangerőt) ~ abschwellen
csomópont U; (rezgési) ~ Schwingungsknoten
csomóvonal U; Chladni-féle ~ak: Klanglinien
csont U *arco* Platte
csontfuvola U Knochenflöte
csontsíp U Knochenpfeife
csőpneumatika U *org* Röhrenpneumatik
csoportkánon U Gruppenkanon
csőr U; blockflöte/egyenes fuvola ~e: Blockflötenschnabel
csőrfuvola U Schnabelflöte
csörgetni *v* U rasseln
csörgő U Rassel; Schelle
csörgődob U *perc* Schellentrommel
csőtoldat U *ottoni* Stimmbogen
— mozgatható harmadik ~ *trb* verstellbarer dritter → Ventilzug
csövecske U *canna* Röhrchen
csúcs U *arco* Spitze
— a ~nál *prescr*, *vl* (an der) → Spitze
csúcsflóta U *org* Spitzflöte
csúcsosharfa U Spitzharfe
csúcspont U Höhepunkt
csupán U soltanto
csűrdöngölő U *bl*
D *(ungarischer Volkstanz)*
E *(Hungarian folk-dance)*
F *(danse populaire hongroise)*
I *(danza popolare ungherese)*
S *(danza popular húngara)*
R *(венгерский народный танец)*
csúszás U *prescr* portamento
csúszka U *org* Schleife
csúszkaalapdeszka U *org* Fundamentaltafel
csúszkaláda U *org* Schleiflade
csúszkavájat U *org* Einschnitt
csúszva U *prescr* glissando
cuadern(ill)o *m* S Lage
cuadrada *f* S Doppeltaktnote
cuadrangular S *canna* vierkantig
cuadratura *f* S viertaktige → Periode
cuadrilla *f* S quadrille

cuadro *m* **de posiciones** S *legni* Grifftabelle
cuarta *f* S Quarte
~ aumentada: übermäßige → Quarte
~ disminuída/diminuta: verminderte → Quarte
~ justa: reine → Quarte
cuarteto *m* S quartetto
~ con piano: quartetto con pianoforte
~ de cuerda(s): quartetto d'archi
~ vocal: quartetto vocale
cuartifusa *f* S Hundertachtundzwanzigstelnote
cuarto *m* S; ~ de aderezos *teat* Requisitenkammer
~ de tono: Viertelton
cuatrillo *m* S Quartole
Cuban sticks *pl* E claves
cubierta *f* S Schalldecke; Trommelfellüberzug; *pfte* Hinterdeckel; Vorderdeckel
~ de calota giratoria *canna* Deckung durch Drehdeckel
~ de marfil *tasto* Elfenbeinbelag; Vorderteil des Tastenbelages
~ parcial *canna* Segmentdeckung
cubierto S bedeckt; *canto* gedeckt
cubreteclado *m* S *pfte* Tastenklappe
cubrir *v* S *canto* decken
cucchiaio *m* I; ~ azione smorzo *pfte* Dämpferlöffel
cuchara *f* **del apagador** S *pfte* Dämpferlöffel
cuckoo E Kuckuckspfeife
~ feeder *org* Doppelschöpfbalg
cuc(lill)o *m* S Kuckuckspfeife
cucú *m* S Kuckuckspfeife
cuculo *m* I Kuckuckspfeife
cue E Einsatz; Einsatzzeichen; Stichwort
~ notes *pl* Stichnoten
— give *v* the ~ Einsatzzeichen geben; Stichwort geben
cue *v* E; ~ in: Einsatzzeichen geben; Stichwort geben
cueca *f* S *bl*
D *(argentinischer Tanz)*
E *(Argentinian dance)*
F cueca *f*
I *(danza argentina)*
U *(argentin tánc)*
R *(аргентинский танец)*
cuello *m* S *corda* Hals
~ con clavijas *arpa* Mechanikbogen
~ contraplacado *corda* gesperrter → Hals
— doble ~ *corda* Doppelhals
cuenco *m* S Kuppel
cuerda *f* S Saite; Rezitationston; *greg* Tenor
~s *pl* archi → arco, Saitensatz; Streichinstrumente
~ al aire: leere → Saite
~ alícuota: Resonanzsaite
~ con bola en el extremo *corda* Saite mit Kugel
~ con lazo corredizo *corda* Saite mit Schlinge
~ con núcleo metálico *corda* Kerndraht
~ con nudo en el extremo *corda* Saite mit Kugel
~s *pl* de acompañamiento: Begleitsaiten
~ de alambre: Stahlsaite
~ de campana: Glockenseil
~ de laúd: Lautensaite
~ de metal: Metallsaite
~ de mi *vl* E-Saite
~ de resonancia: Resonanzsaite
~ de tripa: Darmsaite
~s *pl* graves *pfte* Baßbezug
~ melódica: Melodiesaite
~ metálica: Klavierdraht; Metallsaite; Stahlsaite
~s *pl* para tensar los parches: Trommelleine
~ simpática: Resonanzsaite
~s *pl* simpáticas *lt* Baßchor
~s *pl* simples, no entorchadas *pfte* Blankbezug
~s *pl* vocales: Stimmbänder
— de ~s cruzadas *pfte* kreuzsaitig
— de ~s múltiples *corda* mehrchörig
— de muchas ~s: vielsaitig
— doble ~ *archi* Doppelgriff
— semejante a la ~ *ton* streicherartig
cuerno *m* S Stierhorn
~ alpino: Alpenhorn
~ de caza: Jagdhorn; *org* Waldhorn
~ ruso de caza: russisches → Horn
cuero *m* S *perc* Schlagfell
~ del escape *pfte* Fangerleder
cuerpo *m* S *aneia* Hülse; *tamb* Zarge; *trbne* Korpus
~ central *fag* Mittelrohr; *fl. d.* Mittelstück
~ de la mano derecha *cl* Unterstück
~ de la mano izquierda *fag* Flügel
~ de recambio *cor* Aufsatzbogen
~ (de resonancia) *str* Korpus
~ (del tubo) *canna* Pfeifenkörper
~ inferior *cl* Unterstück; *fl. d.* Trommel
~ macizo: Vollholzkorpus
~ superior *cl* Oberstück; *fag* Flügel
— gran ~ *fag* Mittelrohr
cúg U *fam, trb* Ventilbogen; *fam, trbne* Zug
— első [második, harmadik] ~ *fam, trb* erster [zweiter, dritter] → Ventilbogen
cúgtrombita U *fam* Zugtrompete
cuiller *f* F *pfte* Stoßzungenprallhaken
~ de l'étouffoir *pfte* Dämpferlöffel
cuivre *m* F Blechbläser
~s *pl* das → Blech
cuivrer *v* F; ~ les sons *ottoni* stark → anblasen; schmettern
culasse *f* F *fag* Stiefel
culata *f* S *fag* Stiefel
cullando I
D cullando, wiegend
E cullando, "rocking"
F cullando, en balançant, en berçant
S cullando, "meciendo", "acunando"
U cullando, ringatva
R cullando, покачиваясь
culminating point E Höhepunkt
culto *m* S Gottesdienst

cuña *f* S *arco* Schlußkeil; Unterkeil; *canna ancia* Keil
~ de afinación *pfte* Stimmkeil
~ de la matriz *gram* matrice
cuneo *m* I Staccatokeil; *arco* Schlußkeil; *canna ancia* Keil
~ per l'accordatura *pfte* Stimmkeil
cunetta *f* I; ~ del sostegno del coperchio *pfte* Rosette
cup E *legni* Deckel; *ottoni* Kessel
cuplé *m* S couplet
cupo I düster
cupola *f* I Kuppel
cupped mouthpiece E *ottoni* Kesselmundstück
cúpula *f* S *teat* Kuppelhorizont
Currende *f* D = Kurrende
curso *m* S Klassenunterricht
~ colectivo: Gruppenunterricht
~ superior: Meisterklasse
curtail E Kortholt
curtailed note/tone E *orn* verkürzter → Ton
curtain E Vorhang
~ (down)! Vorhang zu!
~ music: Zwischenaktmusik
~ (up)! Vorhang auf!
curtall E Kortholt
curva *f* I; ~ della meccanica *arpa* Mechanikbogen
~ di riverberazione: Nachhallkurve
curva *f* S; ~ central *vl* Mittelbügel
~ de la lengüeta *canna ancia* Aufwurf der Zunge
~ de la tabla de armonía *pfte* Resonanzbodenwölbung
~ de reverberación/resonancia: Nachhallkurve
~ inferior *vl* Unterbügel
~ superior *vl* Oberbügel
curvar *v* S *canna ancia* aufwerfen
curvare *v* I *canna ancia* aufwerfen
curvatura *f* I *corda* Wölbung
~ dell'ancia *canna ancia* Aufwurf der Zunge
~ della tavola armonica *pfte* Resonanzbodenwölbung
curvature of the soundboard E *pfte* Resonanzbodenwölbung
curve E; ~ of the tongue *canna ancia* Aufwurf der Zunge
curve *v* E *canna ancia* aufwerfen
curved E; ~ bow *arco* Rundbogen
~ cornett: krummer → Zink
~ headstock *camp* gekröpftes → Joch
~ mouthpiece: geschweifte → Spielseite
cuscinetto *m* I *cemb* Polster; *legni* Deckel; Klappenpolster
~ del cavalletto *pfte* Hebegliedsattelfilz
~ del tasto *pfte* Tastenpolster
~ della sbarra dello smorzo *pfte* Tangentenpolster
~ ferma-spingitore *pfte* Stoßzungenprallpolster
cuscino *m* I; ~ della sbarra del bilancino *pfte* Filzscheibe
cushion E *cemb* Polster
custodia *f* I étui; Windkapsel
Custos *m* D = Kustos
custos E U Kustos
custos *m* F S Kustos
cut E Einschnitt; Sprung; Streichung; Strich
~ version: gekürzte → Fassung
cut *v* E streichen
~ up *canna anima* aufschneiden
cut-away E eingebuchtet
~ guitar: guitarra con escotaduras
cut-off E; ~ (gesture/movement) *dir* Abschlag; Abschluß
cutting-up knife E *org* Intoniermesser
cut-up E *canna anima, fl. d.* Aufschnitt
cuvette *f* F *arpa* Fuß
cvikli U *arco* Zwickel
cycle E Kreis; Zyklus; *ac* Periode
~s *pl* per second: Perioden pro Sekunde
cycle *m* F Kreis; Zyklus
~ de mélodies: Liederkreis
~ des quartes: Quartenzirkel
~ des quintes: Quintenzirkel
cyclorama E; ~ dome *teat* Kuppelhorizont
~ horizon *teat* Rundhorizont
cyclorama *m* F *teat* Rundhorizont
cylinder E Stiftwalze
cylindre *m* F Stiftwalze; Walze; *ottoni* Ventil; *trb* Ventilbogen
~ à rotation *ottoni* Drehventil
~ rotatif: Wechsel
cylindrical E *canna* zylindrisch
~ bore: zylindrische → Bohrung
cylindrique F *canna* zylindrisch
Cymbal *n* D cimbalom
cymbal E *org* Zimbel
~s *pl* Becken
~s *pl* at the rim *prescr* Becken auf den Rand
~s *pl* clashed *prescr* Becken gewöhnlich
~s *pl* in the air *prescr* Becken in der Luft
~s *pl* in the centre/center *prescr* Becken auf die Kuppel
~s *pl* let ring *prescr* Becken in der Luft
~s *pl* lightly rubbed *prescr* Becken leicht berühren
~s *pl* on the dome *prescr* Becken auf die Kuppel
~ player: Beckenschläger
~ stand: Beckenständer
~ star *org* Zimbelstern
~ stick *perc* Beckenschlegel
~s *pl* undamped *prescr* Becken in der Luft
cymbales *f pl* F Becken; *org* Zimbel
~ antiques: Cymbeln antik
~ au bord *prescr* Becken auf den Rand
~ au milieu *prescr* Becken auf die Kuppel
~ chinoises: chinesisches → Becken
~ de concert: Konzertbecken
~ digitales: Fingercymbeln
~ en l'air *prescr* Becken in der Luft
~ frappées normalement *prescr* Becken gewöhnlich
~ frottées légèrement *prescr* Becken leicht berühren

~ militaires: Marschbecken
~ sur la bosse *prescr* Becken auf die Kuppel
~ sur le bord *prescr* Becken auf den Rand
~ sur tiges: Nietenbecken
~ suspendues: Becken freihängend
~ suspendues par une courroie: Becken am Riemen hängend
~ turques: türkisches → Becken

cymbal-holder E Beckenhalter
cymbalier *m* F Beckenschläger
cymbaliste *m* F Beckenschläger
Cymbal-Schlegel *m* D cimbalomütő
cymbalum *m* F cimbalom

Cymbeln *f pl* **antik** D
E antique cymbals *pl*
F cymbales *f pl* antiques
I cimbali *m pl*
S cimbalos *m pl* antiguos, cymbales *f pl* antiques
U "cymbales antiques", krotál, crotales *pl*
R древние цимбалы *pl*

cymbelstern E *org* Zimbelstern
cythare *f* **de table** F Brettzither
Czakan *m* D csákány
Czardas *m* D *bl* csárdás
czardas E *bl* csárdás
czardas *f* F I S *bl* csárdás

D

d *n* D *ton*
E D (natural)
F ré *m*
I re *m*
S re *m*
U d
R ре *n*
D E *ton* d
~ double-flat *ton* deses
~ double-sharp *ton* disis
~ flat *ton* des
~ major: D-Dur
~ minor: d-Moll
~ natural *ton* d
~ sharp *ton* dis
"da capo" D; ~ rufen *v* chiedere il → bis **da capo** I
D da capo, von Anfang
E da capo, *"from the beginning"*
F da capo, depuis le commencement
S da capo, *"desde el comienzo"*
U da capo, a kezdettől, elölről
R da capo, с начала
Dacapo-Arie *f* D aria da capo
Dach *n* D *obs, vl* = Decke
Dachschweller *m* D *org*
E nag's head swell
F *(boîte expressive primitive dont les persiennes s'ouvraient et se fermaient de façon verticale)*
I *(espressione a coperchio)*
S *(cabeza de caja, primitiva caja expresiva del órgano cuya persiana subia o bajaba según el volumen requerido)*
U tetőredőny
R дахшвеллер *m*
dáctilo *m* S Daktylos
dactyl E Daktylos
dactyle *m* F Daktylos
dado *m* I; ~ di sostegno per la lista ferma tastiera *pfte* Stellschraubenmutter für Klaviaturpralleiste
~ per fianchetto meccanico *pfte* Mechanikbolzenmutter
daf R → дэф
daily hours *pl* E Stundengottesdienst
dajna R → дайна
daktilus U Daktylos
Daktylos *m* D
E dactyl
F dactyle *m*
I dattilo *m*
S dáctilo *m*
U daktilus
R дактиль *m*
dal U Gesang; Lied
~ szöveg nélkül: Lied ohne Worte
— esti ~ Abendlied
— farsangi ~ Karnevalslied
— harci ~ Kriegslied
— májusi ~ Mailied
— népies ~ volkstümliches → Lied
— refrénes ~ Rundgesang
— strófikus ~ Strophenlied
— tavaszi ~ Frühlingslied
— udvari ~ Hoflied
— világi ~ tono humano
dalárda U Gesang(s)verein; Männergesang(s)-verein
dalciklus U Liederkreis
dalegylet U Gesang(s)verein; Männergesang(s)-verein
dalest U Liederabend
dalforma U Liedform
daljáték U Singspiel
dallam U Melodie; Weise
~hoz tartozó: emmelisch
~on kívüli: ekmelisch
— népi ~ Volksweise
dallam- U melodisch
dallamcsúcsok *pl* U Melodiespitzen
dallamfordulat U melodische → Wendung
dallamhangszer U Melodie-Instrument
dallamhúr U Melodiesaite; *lt* Sangsaite
dallamképzés U Melodiebildung
dallamkiadás U Melodieausgabe
dallammenet U melodische → Fortschreitung
dallamos U melodisch; melodiös
dallamosan U *prescr* cantabile
dallamtan U Melodielehre

dallamvonal U melodische → Linie
dalmotetta U Liedmotette
dalmű U *obs*
D *(ungarische Bezeichnung für die Oper)*
E *(Hungarian title for opera)*
F *(terme hongrois pour désigner l'opéra)*
I *(denominazione ungherese per melodramma)*
S *(nombre húngaro de la ópera)*
R *(венгерское обозначение оперы)*
dalnok U Rhapsode
dalocska U chansonnette; Liedchen
daloskönyv U Liederbuch
dalszerű(en) U liedhaft
dalszövegíró U Textdichter; Texter
Damm *m* D *pfte*
E crossblock
F barrage *m*
I bancone *m*
S barra *f*
U gát
R *(часть рояля, к которой прикреплена механика)*
~ *org*
E bearer
F faux-registre *m*
I falsa stecca *f*
S molinete *m*
U gát
R дамм *m*
Dammstück *n* D *org*
E bearer
F faux-registre *m*
I falsa stecca *f*
S soporte *m*
U gátdarab
R даммштюк *m*
Dammtiefe *f* D *pfte*
E case depth
F *(distance entre le côté intérieur de la barre de dièse et le fond du plateau)*
I profondità *f* del bancone
S altura/profundidad *f* de la caja
U gátmélység, gátmagasság
R *(расстояние между задней стенкой корпуса рояля и вынимающейся передней частью)*
damp *v* E *perc, pfte* dämpfen
~ at once *perc* gleich/schnell → abdämpfen
— do not ~ *prescr, perc* klingen lassen
damper E Abdämpfung; *cemb, perc, pfte* Dämpfer
~ block *pfte* Dämpferpuppe
~ body *pfte* Dämpferarm
~ check rail *pfte* Dämpferpralleiste
~ drum *pfte* Dämpferpuppe
~ felts *pl pfte* Dämpferbüschel
~ head *pfte* Dämpferkopf
~ lever *pfte* Dämpferarm
~ lever centre pin *pfte* Dämpferachse
~ lever flange *pfte* Dämpferkapsel
~ lever wire *pfte* Dämpferdraht
~ lever wire flange *pfte* Stecherkapsel
~ lever wire flange screw *pfte* Stecherschraube
~ lift rod *pfte* Abhebestange
~ pedal *pfte* Fortepedal
~ plate: Abdämpfung; sordina
~ rail *tasto* Führungsleiste
~ spoon *pfte* Dämpferlöffel
~ spring *pfte* Dämpferfeder
~ stem *pfte* Dämpferarm
~ stem flange *pfte* Dämpferkapsel
~ stem wire *pfte* Dämpferdraht
~ stop rail *pfte* Schutzleiste
~ stop rail screw *pfte* Schutzleistenschraube
~ wire *pfte* Dämpferdraht
dämpfen *v* D *archi*
E to mute
F étouffer, mettre *v* la sourdine
I mettere *v* la sordina
S poner *v* la sordina, amortiguar
U szordinálni, szordínót/hangfogót feltenni *v*
R надеть *v* сурдину
~ *fiati*
E to mute
F étouffer, mettre *v* la sourdine
I mettere *v* la sordina
S poner *v* la sordina, amortiguar
U tompítani, *fam* demfelni
R глушить, вставить *v* сурдину
~ *pfte*
E to damp
F étouffer, mettre *v* la sourdine
I mettere *v* la sordina
S poner *v* la sordina
U tompítani
R глушить, приглушать
~ *perc*
E to muffle, to choke, to damp
F étouffer
I velare, coprire
S amortiguar, apagar
U tompítani, *fam* demfelni
R приглушать
Dämpfer *m* D *cemb*
E damper
F étouffoir *m*
I smorzatore *m*
S apagador *m*, sordina *f*
U (hang)tompító, *fam* demfer
R демпфер *m*
~ *fiati*
E mute
F sourdine *f*
I sordina *f*
S sordina *f*
U hangfogó, szordínó, *fam* demfer
R сурдина *f*
~ *perc*
E damper, muffle
F sourdine *f*
I sordina *f*
S sordina *f*
U szordínó, hangtompító, *fam* demfer
R глушитель *m*

~ *pfte*
E damper
F étouffoir *m*
I smorzo *m*, smorzatoio *m*, smorzatore *m*
S amortiguador *m*, apagador *m*
U tompító
R демпфер *m*, демпферная колодка *f*
~ *vl* sordina
~ ⟨*Lautsprecher*⟩
E baffle
F baffle *m*
I sordina *f*
S baffle *m*, pantalla *f* acústica
U hangtompító
R глушитель *m*
~ **ab/weg** *fiati*
E mute(s) off/cut
F ôter/enlever *v* la sourdine
I togliere *v* la sordina
S retirar *v* la sordina
U hangfogó(ka)t/szordinó(ka)t le
R снять *v* сурдину
~ **absetzen** *fiati*
E to remove mute(s), to take off mute(s)
F ôter/enlever *v* la sourdine
I togliere *v* la sordina
S retirar *v* la sordina
U hangfogó(ka)t/szordinó(ka)t levenni *v*
R снять *v* сурдину
— **(allmählich) ~ aufsetzen** *fiati*
E (gradually) muted, to put on mute (gradually)
F mettre *v* la sourdine (progressivement)
I mettere *v* (gradualmente) la sordina
S poner *v* la sordina (poco a poco)
U hangfogó(ka)t/szordinó(ka)t (fokozatosan) fel
R (постепенно) вставляя сурдину
— **gerader ~** *trb*
E straight mute
F sourdine *f* droite
I sordina *f* diritta/ordinaria
S sordina *f* recta
U éles demfer
R обыкновенная сурдина *f*
— **keinen/ohne ~** *fiati*
E without/no mute
F sans sourdine
I senza sordina
S sin sordina
U szordinó/*fam* demfer nélkül
R без сурдины
— **mit ~** *fiati, archi, perc*
E muted
F étouffé, avec sourdine
I con sordina
S con sordina
U szordinóval, hangfogóval, *fam* demferrel
R с сурдиной

Dämpferachse *f*, **Tangentenachse** *f* D *pfte*
E damper lever centre pin, A: underlever flange center pin
F centre/axe *m* de l'étouffoir
I asse *f*/perno *m* dello smorzo
S eje *m* del apagador
U tompítócsapágytok tengelye
R ось *f*/штифт *m* демпферного капсюля

Dämpferarm *m*, **Tangentenunterteil** *n* D *pfte*
E damper lever/body/stem
F bras *m*/lame *f* de l'étouffoir
I braccio *m*/lista *f* porta-smorzo, braccio *m* dello smorzo
S brazo *m* del apagador
U tompítóalsótag
R демпферный рычаг *m*, демпфергальтер *m*

Dämpferbüschel *m* D *pfte*
E damper felts *pl*
F garniture *f*/coussin *m* de feutre de l'etouffoir
I feltri *m pl* dello smorzo
S fieltro *m* del apagador
U tompítónemez
R демпферная подушка *f*

Dämpferdraht *m*, **Stecherdraht** *m* D *pfte*
E damper lever wire, damper (stem) wire
F tige *f* de l'étouffoir
I ferro *m* della testa dello smorzo, filo *m* sostegno smorzatoio, asta *f* dello smorzo
S alambre *m* del apagador
U tompítódrót
R стержень *m* демпфера, демпферная проволока *f*

Dämpferfeder *f* D *pfte*
E damper spring
F ressort *m* de l'étouffoir
I molla *f* dello smorzo
S resorte *m* del apagador
U tompítórugó
R демпферная пружина *f*

Dämpferkapsel *f*, **Tangentenkapsel** *f* D *pfte*
E damper stem flange, damper lever flange, A: (under)lever flange
F fourche *f* de l'étouffoir
I forcola *f* dello smorzo
S horquilla *f* del apagador
U tompítócsapágytok, tompítókapszli
R демпферный капсюль *m*

Dämpferkopf *m* D *pfte*
E damper head
F tête *f* de l'étouffoir
I testa *f* dello smorzo
S cabeza *f* del apagador
U tompítófej
R демпферная головка *f*

Dämpferlade *f* D *pfte*
E underlever frame
F barre *f* de l'étouffoir
I sbarra *f* dello smorzo
S palanca *f* inferior del apagador
U tompítóhordozó
R контрклавиатура *f*

Dämpferladenfeder *f* D *pfte*
E underlever frame spring
F ressort *m* à spirale du levier inférieur de l'étouffoir

I molla *f* a spirale della sbarra dello smorzo
S resorte *m* de la palanca inferior del apagador
U tompítóhordozó rugója
R пружина *f* демпферного механизма

Dämpferlöffel *m* D *pfte*
E damper spoon
F cuiller *f* de l'étouffoir
I cucchiaio *m* azione smorzo
S cuchara *f* del apagador
U (hangfogó)kanál
R демпферная ложка *f*

Dämpferpralleiste *f* D *pfte*
E damper check rail, A: spring rail
F barre *f* d'arrêt de l'étouffoir avec garniture de feutre
I sbarra *f* arresta smorzo guarnita di feltro
S barra *f* de paro del apagador guarnecida de fieltro
U tompító ütközőléce
R демпферный лейстик *m*

Dämpferpuppe *f* D *pfte*
E damper block/drum
F tête *f* de l'étouffoir
I testa *f* dello smorzo/smorzatoio/smorzatore
S cabeza *f* del apagador
U tompítófej, *fam* puppe
R демпферная пупка *f*

Dämpfung *f* D *ac*
E attenuation, decay
F amortissement *m* du son
I smorzarsi *m* del suono
S ensordecimiento *m*, amortiguamiento *m*
U csillapítás
R приглушение *n* звука

dance E Tanz
~ band: Tanzkapelle; Tanzorchester
~ conservatory: Tanzschule
~ movement: Tanzsatz; *bl* ballabile
~ music: Tanzmusik
~ notation: Bewegungsschrift
~ number *bl* ballabile
~ orchestra: Tanzkapelle; Tanzorchester
~ step: Tanzschritt

Dance E; ~ of Death: Totentanz

dance *v* E tanzen
~ with: mittanzen

dance-like E tänzerisch; ballabile

dancer E Tänzer; Tänzerin

dancing E tänzerisch
~ lesson: Tanzstunde
~ master: Tanzlehrer
~ school: Tanzschule

danebengreifen *v* D
E to blunder, to fumble, to miss a note
F jouer *v* faux/à côté
I suonare *v* note false, *pop* steccare
S tocar *v* sucio, errar *v* la nota, hacer/tocar/dar *v* notas falsas
U melléfogni, melléütni
R брать *v* фальшивые ноты, ошибаться

dansant F ballabile; tänzerisch

danse *f* F Tanz
~ à figures: Figurentanz
~ artistique: Kunsttanz
~ aux flambeaux: Fackeltanz
~ champêtre: Bauerntanz
~ d'épée: Schwerttanz
~ de cour: Hoftanz
~ de haïdouks: hajdútánc
~ de société/salon: Gesellschaftstanz
~ des morts: Totentanz
~ des sorcières: Hexentanz
~ folklorique: Volkstanz
~ macabre: Totentanz
~ par couples: Paartanz
~ paysanne: Bauerntanz
~ populaire: Volkstanz
~ rustique: Bauerntanz
~ sautée: Springtanz
~ sur pointes: Spitzentanz
~ villageoise: Bauerntanz
— **basse** ~ ⟨15—16. *sec*⟩
D *(französischer Hoftanz)*
E "basse danse"
I bassa danza *f*
S "basse danse" *f*, baja *f*
U basse danse
R басданс *m*

dansé F; apte à être ~ ballabile

danser *v* F tanzen
~ avec: mittanzen

danseur *m* F; ~ de ballet: Tänzer
~ de claquettes: Steptänzer
~ de flamenco: bailador
~ étoile: ballerino
— premier ~ primo → ballerino

danseuse *f* F ballerina; Ballettmädchen
~ de ballet: Tänzerin
~ de claquettes: Steptänzerin
— première ~ prima → ballerina

danza *f* I Tanz
~ a coppie: Paartanz
~ d'arte: Kunsttanz
~ da sala da ballo: Gesellschaftstanz
~ degli haiduchi: hajdútánc
~ dei morti: Totentanz
~ della spada: Schwerttanz
~ delle fiaccole: Fackeltanz
~ delle streghe: Hexentanz
~ di corte: Hoftanz
~ figurata: Figurentanz
~ in tondo: Rundtanz; Reigen
~ popolare: Volkstanz
~ rustica: Bauerntanz
~ saltata: Springtanz
~ sulle punte: Spitzentanz
— bassa ~ basse → danse
— di ~ tänzerisch

danza *f* S Tanz
~ artística: Kunsttanz
~ campesina: Bauerntanz
~ cortesana: Hoftanz
~ de aldeanos: Bauerntanz
~ de antorchas: Fackeltanz

~ de espadas: Schwerttanz
~ de jeduques: hajdútánc
~ de la muerte: Totentanz
~ de las brujas: Hexentanz
~ de pareja: Paartanz
~ en redondo: Rundtanz; Reigen
~ figurada: Figurentanz
~ folklórica: Volkstanz
~ macabra: Totentanz
~ popular: Volkstanz
~ rústica: Bauerntanz
~ saltada: Springtanz

danzante *m* I; ~ di flamenco: bailador
danzante *m* S Tänzer
danzar *v* S tanzen
danzare *v* I tanzen; hopsen
~ lo step/le clachette/il tip-tap: steppen
danzarín *m* S Tänzer
danzarina *f* S Tänzerin
danzatore *m* I Tänzer
danzatrice *f* I Tänzerin
dap R → дэф
dar *v* S; ~ notas falsas: danebengreifen
darab U Stück
— alkalmi ~ Gelegenheitsstück
— bevezető ~ intrada
— együttesre írt ~ morceau d' → ensemble
— énekhangra írt ~ Gesangsstück
— fúvószenekarra írt ~ Harmoniestück
— hangszeres ~ Handstück

Darabuka *f* D
E darabuka, Arabic drum
F darbukka *m*
I darabukke *m*
S darbuka *f*
U dar(a)bukka
R дарабука *f*

darabuka E Darabuka
darabukka U Darabuka
darabukke *m* I Darabuka
Darbietung *f* D = Aufführung; Interpretation; Vortrag
darbucca E arabische → Trommel
darbuka *f* S Darabuka
darbukka *m* F Darabuka
darbukka U Darabuka

Darmsaite *f* D
E (cat)gut string
F corde *f* de boyau
I corda *f* di minugia/budello
S cuerda *f* de tripa
U bélhúr
R жильная струна *f*

Darsteller *m*, **Darstellerin** *f* D
E actor *m*, actress *f*, singer
F interprète *m* + *f*, chanteur *m*, chanteuse *f*, acteur *m*, actrice *f*
I attore *m*, attrice *f*
S intérprete *m*+*f*, actor *m*, actriz *f*, cantor *m*, cantatriz *f*
U előadóművész(nő)
R исполнитель *m*, исполнительница *f*

Daseian notation E Dasian-Notation
dash E Staccatokeil

Dasian-Notation *f* D
E Daseian notation
F notation *f* dasienne
I notazione *f* dasiana
S notación *f* daciana
U daseia hangjegyírás
R дазианская нотация *f*

dastan R → дастан
data *f* I; ~ di copyright: Copyright-Datum
~ di pubblicazione: Erscheinungsdatum
date E; ~ of copyright: Copyright-Datum
~ of publication: Erscheinungsdatum
date *f* F; ~ de copyright: Copyright-Datum
~ d'édition: Erscheinungsdatum
dattilo *m* I Daktylos
Dauer *f* D = Tondauer

Dauerton *m* D
E continuous tone
F son *m* continu
I suono *m* continuo
S sonido *m* continuo
U kitartott hang
R выдержанный звук *m*

Daumen-Aufsatz *m* D *vc*
E thumb position
F position *f* du pouce
I capotasto *m*
S posición *f* del pulgar
U hüvelykfekvés
R ставка *f*

Daumenhalter *m* D *fl*
E thumb support
F support *m* du pouce
I supporto *m* del pollice
S soporte *m* del pulgar
U hüvelyk(ujj)támasz
R поддержка *f* для большого пальца

Daumenklappe *f* D *legni*
E thumb-key
F clef *f* du pouce
I chiave *f* del pollice
S llave *m* del pulgar
U hüvelykbillentyű
R клапан *m* для большого пальца

Daumenleder *n* D *arco*
E thumb-grip
F garniture *f* en cuir
I appoggio *m* per il pollice ⟨*parte in pelle della legatura*⟩
S empuñadura *f*
U bőr(özés)
R кожица *f* для большого пальца

Daumenloch *n* D *legni*
E thumb hole
F trou *m* du pouce
I foro *m* del pollice
S orificio *m* del pulgar
U hüvelyklyuk
R октавное отверстие *n*

Daumenring *m* D *ottoni*
E thumb-hold

F anneau *m* du pouce
I anello *m* del pollice
S anillo *m* del pulgar
U hüvelykujjtartó gyűrű
R кнопка *f* для большого пальца

Daumenuntersatz *m* D *tasto*
E putting (the thumb) under
F passage *m* du pouce
I passaggio *m* del pollice
S pasaje *m* del pulgar
U hüvelykujj alátétele
R подкладывание *n* большого пальца

D-Dur *n* D
E D major
F ré *m* majeur
I re *m* maggiore
S re *m* mayor
U D-dúr
R ре *n* мажор

D-dúr U D-Dur

dead E echofrei; schalltot; unterakustisch
~ interval: totes → Intervall
~ march: Trauermarsch
~ room: schalltoter → Raum

débil S matt; *prescr* debole

debilitamiento *m* S; ~ (de la voz/del sonido): Absprache
~ progresivo de las vibraciones: Ausschwingungsvorgang

debole I matt
~ *prescr*
D debole, schwach
E debole, *"weak"*
F debole, faible
S debole, débil
U debole, *"gyenge"*
R debole, *«слабо»*

debole S *prescr* debole
— più ~ più → debolmente

debolmente I; **più ~, svanendo**
D più debolmente, schwächer, verlöschend
E più debolmente, *"weaker"*, *"fainter"*
F più debolmente, plus faiblement
S più debolmente, svanendo, più debole, desvaneciéndose
U più debolmente, gyengébben, halkabban
R più debolmente, слабее, тише

Debut *n* D début

debut E début
— make *v* one's ~ débuter

début *m* F
D Debut *n*
E debut, first appearance
I esordio *m*, debutto *m*
S debut *m*, presentación *f*
U bemutatkozás, első fellépés, début
R дебют *m*

debut *m* S début

debütálni *v* U débuter

debutar *v* S débuter

débuter *v* F
D debütieren
E to make one's debut/first appearance
I esordire, debuttare
S debutar, presentarse
U bemutatkozni, először fellépni, debütálni
R дебютировать

debütieren *v* D débuter

debuttare *v* I débuter

debutto *m* I début

décalage *m* **de phase** F Phasenunterschied

décaler *v* F nachhinken

decani E
D *(in der anglikanischen Kirche der Halbchor auf der südlichen Seite des Kirchenchors)*
F *(dans l'église anglicane le demi-chœur qui se tient au sud)*
I *(nella chiesa anglicana denominazione del semicoro situato nel lato meridionale della cattedrale)*
S *(hemicoro de la iglesia anglicana, situado del lado meridional)*
U *(a templomkórus déli oldalán elhelyezkedő félkórus az anglikán templomban)*
R *(в англиканской церкви полухорие, находящееся на южной стороне)*

decay E *ac* Dämpfung
~ (of speech/tone): Absprache; Ausschwingungsvorgang
~ time: Ausschwingzeit

decay *v* E *ac* abklingen

deceptive E Schein-
~ cadence: Trugschluß
~ imitation: Scheinimitation

déchant *m* F Diskant

déchiffrer *v* F vom → Blatt singen; vom → Blatt spielen

decibel E U Dezibel

décibel *m* F Dezibel

decibel *m* I S Dezibel

décidé F *prescr* deciso
— très ~ *prescr* decisissimo

decididamente S *prescr* deciso

decididísimo S *prescr* decisissimo

decidido S *prescr* deciso
— muy ~ *prescr* decisissimo

decima *f* I Dezime

décima *f* S Dezime

decima U Dezime
— szeptimás ~ *org* Septimadecima

decimanona *f* **1 1/3'** I *org* Quinteineindrittelfuß

decimaquinta *f* I *org* doublette

decimasettima *f* I *org* Septimadecima

decimina *f* I Dezimole

decimino *m* I Dezett

decimola U Dezimole

decisamente I *prescr* → deciso

decisissimo I *prescr*
D decisissimo, sehr bestimmt
E decisissimo, *"very decisive"*
F decisissimo, très décidé
S decisissimo, decididísimo, muy decidido
U decisissimo, *"nagyon határozottan"*, *"a leghatározottabban"*
R decisissimo, очень решительно

deciso, decisamente I *prescr*
D deciso, decisamente, entschieden, bestimmt
E deciso, decisamente, *"resolute(ly)"*, *"decisive(ly)"*
F deciso, decisamente, décidé, avec résolution
S deciso, decisamente, decidido, decididamente
U deciso, decisamente, határozottan
R deciso, decisamente, решительно, определённо

Decke *f* D *vl*
E table, belly
F table *f* (d'harmonie)
I tavola *f* armonica
S tapa *f*, tabla *f* de armonía
U tető, has
R верхняя дека/крышка *f*

Deckel *m* D *canna* = Hut; *pfte* = Flügeldeckel; Klavierdeckel
~ *legni* ⟨*Klappe*⟩
E plate, cup
F plateau *m*
I cuscinetto *m*
S taza *f*, casquete *m*
U (billentyű)fedő
R подушечка *f*, прикрывающая звуковое отверстие

Deckelstütze *f* D *pfte*
E propstick, lid stay
F support *m* du couvercle
I stanga *f* del coperchio, asta *f* di sostegno del coperchio, bastone *m* di sostegno
S soporte *m*, puntero *m*
U tetőkitámasztó (rúd), kitámasztórúd
R палка-подпорка *f*

decken *v* D *canto*
E to cover
F couvrir
I scurire
S cubrir
U fedni
R прикрывать *v* звук
~ *canna*
E to stop
F fermer, boucher
I tappare
S cerrar, tapar
U fedni
R прикрывать

Deckung *f* D *org*
E cap
F calotte *f*
I tuba *f*
S calota *f*, sombrero *m*
U fedés
R покрытие *n*
~ **durch Drehdeckel** *canna*
E cap with turning cover
F couvercle *m* conique avec trous latéraux
I coperchio *m* conico girevole con fori laterali
S cubierta *f* de calota giratoria
U fedés csavarófedővel
R покрытие *n* с полукруглой крышечкой

Deckungsformen *f pl* D *canna*
E types *pl* of resonator tuners, cap types *pl*
F formes *f pl* des résonateurs, types *m pl* de tuyaux bouchés
I forme *f pl* delle sommità
S formas *f pl* de chimeneas/calotas/tapadillos
U fedélformák
R формы *f pl* покрытий

declaim *v* E deklamieren

declamación *f* S Deklamation; Rezitation
~ melismática *greg* melismatische → Deklamation
~ silábica *greg* syllabische → Deklamation

declamador *m* S Vortragskünstler

declamar *v* S deklamieren; rezitieren

declamare *v* I deklamieren; rezitieren

déclamateur *m* F Vortragskünstler

declamation E Deklamation

déclamation *f* F Deklamation; Rezitation
~ mélismatique *greg* melismatische → Deklamation
~ syllabique *greg* syllabische → Deklamation

declamato *m* I Deklamationsstil

declamatory style E Deklamationsstil

declamazione *f* I Deklamation
~ corale: Chorrezitation
~ melismatica *greg* melismatische → Deklamation
~ sillabica *greg* syllabische → Deklamation

déclamer *v* F deklamieren; rezitieren

décomposer *v* F zergliedern; *dir* unterteilen

décor E *teat* Bühnenbild; Dekoration

décor *m* F *teat* Bühnenbild; Dekoration; Versatzstücke
~ d'intérieur *teat* Zimmerdekoration
~ sonore: Geräuschkulisse

decoración *f* S Verzierung

decorado S verziert

decorado *m* S *teat* Bühnenbild; Dekoration

decorar *v* S verzieren

decorate *v* E umspielen; verzieren

decorated E verziert
~ cantus firmus: ausgezierter → Cantus firmus

décorateur *m* F *teat* Bühnenbildner
~ exécutant *teat* Bühnenmaler

decoratore *m* I *teat* Bühnenmaler

décoré F verziert

découpe *f* **de l'ouïe** F *archi* F-Lochquerkerbe

decrease *v* E abschwellen

Decrescendo *m* D decrescendo

decrescendo I *prescr*
D decrescendo, leiser werdend
E decrescendo, *"becoming softer"*
F decrescendo, *"en diminuant"*
S decrescendo, diminuendo, disminuyendo
U decrescendo, elhalkulva, csökkenő erővel
R decrescendo, декрешендо, постепенно ослабляя

decrescendo *m* I
D Decrescendo *m*, Abschwellen *n*
E decrescendo
F decrescendo *m*
S decrescendo *m*
U decrescendo
R декрешендо
decuplet E Dezimole
dedeo *m* S Griffnotation
dedication of a bell E Glockenweihe
dedo *m* S Finger
dédoublement *m* F *org* Doublettensystem
deep E tief
~ bass *obs*, *canto* basse-contre
défaut *m* **de l'ouïe** F Gehörfehler
defecto *m* **auditivo** S Gehörfehler
Deff *m* D дэф
deff E дэф
deff *m* F S дэф
deficient E; ~ in harmonics: obertonarm
definite pitch E bestimmte → Tonhöhe
— of ~ abgestimmt
definitive edition E endgültige → Ausgabe
dégagé F *prescr* sciolto
degré *m* F Stufe; *ton* Schritt
~s *pl* naturels: Stammstufen
— deuxième/second ~ Dominantseptakkord ohne Grundton zur Tonikaparallele
— par ~s conjoints *ton* schrittweise
— septième ~ Dominantseptakkord ohne Grundton
degree E Stufe
~ of consonance: Klangverschmelzung
~s progression: Stufengang
dejar *v* S *tasto* loslassen; *ton* verlassen
deklamáció U Deklamation
— melizmatikus ~ *greg* melismatische → Deklamation
— szillabikus ~ *greg* syllabische → Deklamation
deklamálni *v* U deklamieren
Deklamation *f* D
E declamation
F déclamation *f*
I declamazione *f*
S declamación *f*, recitación *f*
U deklamáció, szavalás
R декламация *f*
— **melismatische** ~ *greg*
E melismatic declamation
F déclamation *f* mélismatique
I declamazione *f* melismatica
S declamación/recitación *f* melismática
U melizmatikus deklamáció
R мелизматическое декламационное пение *n*
— **syllabische** ~ *greg*
E syllabic declamation
F déclamation *f* syllabique
I declamazione *f* sillabica
S declamación/recitación *f* silábica
U szillabikus deklamáció
R силлабическое декламационное пение *n*

Deklamationsstil *m* D
E declamatory style
F style *m* déclamatoire
I stile *m* declamatorio, declamato *m*
S estilo *m* declamatorio
U deklamáló stílus
R декламационный стиль *m*
deklamieren *v* D
E to declaim
F déclamer
I declamare
S declamar, recitar
U deklamálni, szavalni
R декламировать
dekoráció U *teat* Dekoration
Dekoration *f* D *teat*
E setting, décor, scenery
F décor *m*
I scene *f pl*, scenografia *f*
S decorado *m*
U dekoráció, díszlet
R декорация *f*
Dekorationsprobe *f* D *teat*
E scenery rehearsal
F répétition *f* avec les décors
I prova *f* delle scene
S ensayo *m* con/de decorados
U díszletes próba
R репетиция *f* при декорациях
delayed cadence E aufgehaltene → Kadenz
delgado S dünn
deliberatamente I *prescr*
D deliberatamente, bedächtig
E deliberatamente, *"steady"*, *"unhurried"*
F deliberatamente, *"régulier"*, *"sans hâte"*
S deliberatamente, *"regular"*, *"sin prisa"*
U deliberatamente, *"megfontoltan"*
R deliberatamente, размеренно, спокойно
delicadamente S *prescr* delicato
delicadísimo S *prescr* delicatissimo
delicado S delicato
délicat F *prescr* delicato
delicatamente I *prescr* = delicato
délicatement F; le plus ~ possible *prescr* delicatissimo
délicatesse *f* F; avec ~ *prescr* delicato
delicatezza *f* I; con ~ = delicato
delicatissimo I *prescr*
D delicatissimo, möglichst zart
E delicatissimo, *"as delicately as possible"*
F delicatissimo, le plus délicatement possible
S delicatissimo, delicadísimo
U delicatissimo, *"nagyon finoman"*
R delicatissimo, *«с наибольшей нежностью»*
delicato, delicatamente I *prescr*
D delicato, delicatamente, zart
E delicato, delicatamente, *"delicate(ly)"*
F delicato, delicatamente, délicat, avec délicatesse
S delicato, delicatamente, delicado, delicadamente

U delicato, delicatamente, *"finoman"*, *"gyöngéden"*
R delicato, delicatamente, изящно, *«утончённо»*
délié F frei
démancher *v* F *corda*
D demanchieren
E to shift (the position)
I smanicare
S démancher, cambiar *v* la posición
U (fekvést) váltani
R менять *v* позицию
demanchieren *v* D *corda* démancher
demandé F; ~ par le texte: wortgezeugt
demasiado S troppo
— no ~ ma non → tanto
demestvennoe penie R демественное → пение
demfelni *v* U *fam, fiati, perc* dämpfen
demfelve U *fam, fiati, archi, perc* gedämpft
demfer U *fam, cemb, fiati, perc* Dämpfer
~ nélkül *fiati* keinen → Dämpfer
~rel *fiati, archi, perc* mit → Dämpfer
— egyenes ~ *fiati* Spitzdämpfer
— éles ~ *trb* gerader → Dämpfer
— hus-hus ~ *trb* Husch-Dämpfer
— kettős ~ *fiati* Doppeldämpfer; *trb* Doppelkegel-Dämpfer
— puhakarton ~ *fiati* weicher → Kartondämpfer
— wau-wau ~ *trb* Wau-wau-Dämpfer
demi-bouché F *canna* halbgedeckt
demi-cadence *f* F Halbkadenz; Halbschluß
demi-jeu *m* F *org* = registre incomplet
~x *pl org* halbierte → Stimmen
demi-obturation *f* F *fl. d.* Halbdeckung
demi-pause *f* F halbe → Pause
demi-période *f* F Halbsatz
demisemiquaver E Zweiunddreißigstelnote
~ rest: Zweiunddreißigstelpause
demi-soupir *m* F Achtelpause
demi-ton *m* F Halbton
~ chromatique ascendant: übermäßige → Prim
~ chromatique descendant: verminderte → Prim
— grand ~ großer → Halbton
— petit ~ kleiner → Halbton
— sans ~ anhemitonisch
dempfer U = demfer
Denkmäler *n pl* D; **musikalische ~**
E monumenta *pl*, historical editions *pl*
F monuments *m pl* musicaux
I monumenti *m pl* musicali, edizioni *f pl* storiche
S monumentos *m pl*, ediciones *f pl* monumentales
U zenei emlékek *pl*, történeti kiadások *pl*
R музыкальные памятники *m pl*
denominazioni *f pl* **delle note** I Notennamen
densidad *f* **acústica** S Schalldichte
densità *f* **sonora** I Schalldichte
densité *f* **d'énergie sonore** F Schalldichte
dent *f* F Zahn; *org* Kernstich
— faire *v* des ~s *org* Kernstiche machen
dentar *v* S *org* Kernstiche machen
dente *m* I Zahn; *org* Kernstich
— incidere *v* denti *org* Kernstiche machen
déphasage *m* F Phasenverschiebung
déplacement *m* **d'accent** F Akzentverschiebung
deposito *m* **attrezzi** I *teat* Requisitenkammer
depósito *m* S *org* Magazinbalg
depress *v* E *corda, tasto* niederdrücken
depth of touch E *tasto* Spieltiefe
deputy conductor E concertatore
derechos *m pl* S; ~ de autor: copyright; Tantiemen; → S.G.A.E.
~ de ejecución: Aufführungsrecht
~ de representación *teat* Bühnenrechte
derivación *f* S Ableitung; *dod* abgeleitete → Reihe
derivado S abgeleitet
derivar *v* S ableiten
derivare *v* I ableiten
derivation E Ableitung
dérivation *f* F Ableitung
derivato I abgeleitet
derivazione *f* I Ableitung
derive *v* E ableiten
dérivé F abgeleitet
derived E abgeleitet
~ row/series *dod* abgeleitete → Reihe
dériver *v* F ableiten
des *n* D *ton*
E D flat
F ré *m* bémol
I re *m* bemolle
S re *m* bemol
U desz
R ре-бемоль *m*
désaccord *m* F Verstimmung
désaccordé F verstimmt
désaccorder *v* F verstimmen
desafinación *f* S Verstimmung
desafinado S verstimmt
desafinar *v* S verstimmen; unrein → singen
desagüe *m* S *fag, ottoni* Wasserausguß
~ automático de la boquilla *fag* automatische → Entwässerung
desarrollar *v* S durchführen; *orn* ausschreiben
desarrollo *m* S Durchführung; Fortspinnung
~ temático: Durchführung
descanso *m* **del martillo** S *pfte* Hammerklotz
descant E Diskant
~ recorder: Sopranblockflöte
descantillar *v* S *org* Kernstiche machen
descend *v* E absteigen
descendant F; en ~ absteigend; abwärts
descendente S absteigend
descender *v* S absteigen
descendiendo S abwärts
descending E absteigend; abwärts
descendre *v* F absteigen
~ du do dièse au do naturel *prescr, timp* Cis nach C zurückstimmen → Pauke
descenso *m* S Abstieg; Fall; *ton* Erniedrigung
~ de la tecla *tasto* Spieltiefe

~ de tercera: Terzfall
descent E Abstieg
descente *f* F Abstieg
~ d'une tierce: Terzfall
descomponer *v* S *dir* unterteilen
desentonar *v* S *canto* detonieren
deses *n* D *ton*
E D double-flat
F ré *m* double bémol
I re *m* doppio bemolle
S re *m* doble bemol
U deszesz
R ре-дубль-бемоль *m*
desesperación *f* S; con ~ *prescr* disperato
desesperadamente S *prescr* disperato
desesperado S *prescr* disperato
désespéré F *prescr* disperato
désespoir *m* F; avec ~ *prescr* disperato
design E Form; *teat* Bühnenbild
désignation *f* F; ~ des degrés: Stufenbezeichnung
~ des notes par lettres ou syllabes: Tonbezeichnung
designazione *f* I; ~ delle note con lettere o sillabe: Tonbezeichnung
desintegración *f* **de la tonalidad** S Auflösung der Tonalität
désintégration *f* **de la tonalité** F Auflösung der Tonalität
desk E Pult; *pfte* Notenpult
~ (for stage bands) *teat* Bühnenpult
desplazamiento *m* **de acento** S Akzentverschiebung
desplazar *v* S *org* verführen
dessous *m* F *teat* Versenkung
dessus *m* F Diskant; Höhe
destacado S betont; *prescr, archi* détaché
destacar *v* S abstoßen; betonen; granire le note
destreza *f* S Fertigkeit
desvanecerse *v* S *ac* abklingen; *corda* ausschwingen
desvaneciéndose S più → debolmente
desz U *ton* des
deszesz U *ton* deses
deszka U; összehajló ~ *org* Faltenbrett
— tengelytartó ~ *org* Wellenbrett
deszkaburok U *org* Falte
— befelé hajló ~ *org* einwärtsgehende → Falte
— kifelé hajló ~ *org* auswärtsgehende → Falte
detach *v* E abstoßen
détaché F *prescr* staccato
~ *prescr, archi*
D détaché, abgesetzt
E détaché
I staccato, spiccato
S destacado
U détaché
R деташе
— très ~ *prescr* staccatissimo
detached E *prescr* staccato
~ console *org* freistehender → Spieltisch
détacher *v* F absetzen; abstoßen; granire le note
detectable E; ~ pitch interval discrimination: Tonunterscheidungsvermögen
detención *f* S Stillstand
détendre *v* F entspannen; nachlassen; *arco, timp* lockern
détente *f* F Entspannung
detonieren *v* D *canto*
E to waver in pitch, to sing off pitch
F détonner
I stonare
S desentonar
U disztonálni
R детонировать
détonner *v* F unrein → singen; *canto* detonieren
dettato *m* **musicale** I Musikdiktat
deutlich D
E clear, distinct
F distinct, clair
I chiaro, distinto
S claro, distinto
U világos, tiszta
R отчётливый
~ *prescr* chiaro
deux fois F a due volte → volta
develop *v* E durchführen
development E Durchführung
~ section: Durchführungsteil
~ technique: Durchführungstechnik
développement *m* F Durchführung; Fortspinnung
~ de l'oreille: Gehörbildung
~ thématique: Durchführung
développer *v* F durchführen
devices *pl* E Künste
Devisenarie *f* D aria con prolepsi
devizaária U aria con prolepsi
devotamente I *prescr* = devoto
devoto, devotamente I *prescr*
D devoto, devotamente, andächtig
E devoto, devotamente, "*devout(ly)*"
F devoto, devotamente, pieusement
S devoto, devotamente
U devoto, devotamente, "*áhítatosan*", áhítattal
R devoto, devotamente, «*благоговейно*»
devozione *f* I; con ~ = devoto
dextérité *f* F Fertigkeit
dexterity E Fertigkeit; Fingerfertigkeit
Dezett *n* D
E *(work for ten players)*
F dixtuor *m*
I decimino *m*
S *(composición para diez ejecutantes)*
U *(tíz játékosra írt mü)*
R децимет *m*
Dezibel *n* D
E decibel
F décibel *m*
I decibel *m*
S decibel *m*
U decibel
R децибел *m*

Dezime *f* D
E tenth
F dixième *f*
I decima *f*
S décima *f*
U decima
R децима *f*
~ *camp*
E nominal tone
F son *m* nominal
I decima *f*
S son *m* nominal
U alaphang, meghatározott hang(magasság)
R децима *f* ⟨*как один из обертонов колокола*⟩
Dezimole *f* D
E decuplet
F dixtuolet *m*
I decimina *f*
S diecillo *m*
U decimola
R децимоль *f*
diadalének U Päan
diafon U *org* Diaphon
diafonia *f* I Diaphonie
diafonía *f* S Diaphonie
diafónia U Diaphonie
diafragma *m* S *gram* Schalldose
diaframma *m* I *gram* Schalldose
Diagonalbalg *m* D *org*
E hinged bellows *pl*
F soufflet *m* à éclisses
I mantice *m* diagonale
S fuelle *m* diagonal
U diagonálfúvó
R диагональный мех *m*
diagonal bellows *pl* E *org* Keilbalg
diagonálfúvó U *org* Diagonalbalg
diagram E; ~ notation: Diagramm-Notation
Diagramm-Notation *f* D
E diagram notation
F notation *f* diagrammatique
I notazione *f* per diagrammi
S notación *f* diagramática
U diagramnotáció
R графическая нотация *f*
diagramnotáció U Diagramm-Notation
diákdal U Studentenlied
Dialog *m* D
E dialogue
F dialogue *m*
I dialogo *m*
S diálogo *m*
U dialógus
R диалог *m*
dialogo *m* I Dialog
diálogo *m* S Dialog
dialogue E Dialog
dialogue *m* F Dialog
dialógus U Dialog
diamètre *m* F *camp* Schärfe
diana *f* I S *mil* réveil

diapason E *lt* Baßchor; *org* Äqual; Prinzipal
~ bass *arm* cor anglais 8'
~ treble *arm* flûte 8'
diapason *m* F Stimmton; Tonhöhe; *org*, *fiati* Mensur
~ à bouche: Stimmpfeife
~ à branches: Stimmgabel
~ de chambre: Kammerton
~ du chœur: Chorton; Orgelton
~ étroit *org*, *fiati* enge → Mensur
~ large *org*, *fiati* weite → Mensur
~ normal: Normalton; *org* Normalmensur
~ parisien: Pariser → Kammerton; Pariser → Stimmung
~ standard: Normalton
— à ~ large *org*, *fiati* weitmensuriert
— de ~ étroit *org*, *fiati* engmensuriert
diapason *m* I Normalton; Stimmton; Stimmgabel
~ a fiato: Stimmpfeife
~ d'organo: Orgelton
~ da camera: Kammerton; Pariser → Kammerton
~ in uso per il coro: Chorton
~ moderno/parigino: Pariser → Kammerton
diapasón *m* S Stimmton; Tonhöhe
~ de boca: Stimmpfeife
~ de cámara: Kammerton
~ de horquilla: Stimmgabel
~ de París: Pariser → Kammerton; Pariser → Stimmung
~ del coro: Chorton
~ del órgano: Orgelton
~ normal: Normalton; *org* Normalmensur
diapasonisch D *obs* = coll' → ottava
Diaphon *n* D *org*
E diaphone
F diaphone *m*
I diaphon *m*
S diaphon *m*
U diafon, diaphon
R диафон *m*
diaphon *m* I S *org* Diaphon
diaphone E *org* Diaphon
diaphone *m* F *org* Diaphon
Diaphonie *f* D
E diaphony
F diaphonie *f*
I diafonia *f*
S diafonía *f*
U diafónia
R диафония *f*
diaphonie *f* F Diaphonie
diaphony E Diaphonie
diaphragm(atic) breathing E Zwerchfellatmung
diaphragme *m* F *gram* Schalldose
diastematía *f* S Diastematik
diastematic E diastematisch
~ notation: Diastematik
diastematico I diastematisch
diastemático S diastematisch
diastématie *f* F Diastematik
Diastematik *f* D
E diastematic notation

F diastématie *f*
I diastemazia *f*
S diastematía *f*, notación *f* diastemática
U diasztematika
R *(графическое изображение звуковысотно-интервальных соотношений)*

diastématique F diastematisch

diastematisch D
E diastematic, heighted, intervallic
F diastématique
I diastematico
S diastemático
U diasztematikus
R *(указывающий звуковысотно-интервальные соотношения)*

diastemazia *f* I Diastematik

diasztematika U Diastematik

diasztematikus U diastematisch

— nem ~ undiastematisch

diatónia U Diatonik

diatonic E diatonisch

~ modulation: diatonische → Modulation

diatonicism E Diatonik

diatonico I diatonisch

diatónico S diatonisch

Diatonik *f* D
E diatonicism
F diatonisme *m*
I diatonismo *m*, genere *m* diatonico
S diatonismo *m*
U diatónia
R диатоника *f*

diatonikus U diatonisch

diatonique F diatonisch

diatonisch D
E diatonic
F diatonique
I diatonico
S diatónico
U diatonikus
R диатонический

diatonisme *m* F Diatonik

diatonismo *m* I S Diatonik

Dichtung *f* D; symphonische ~ poema sinfonico

dicitore *m* I; fine ~ Vortragskünstler

dicitura *f* **dei registri** I *org* Registerplättchen

dicséret U; hajnali ~ Matutin

dictado *m* **musical** S Musikdiktat

dictée *f* **musicale** F Musikdiktat

didactic work E Lehrwerk

didascalia *f* I *teat* Bühnenanweisung

Didymic comma E didymisches → Komma

die *v* E; ~ away/out *corda* ausschwingen

diecillo *m* S Dezimole

diecisetena *f* S *org* Septimadecima

diente *m* S Zahn; *org* Kernstich

dièse *m* F Erhöhungszeichen; Kreuz

— double ~ Doppelkreuz

diesis *m* I Kreuz; Erhöhungszeichen

— doppio ~ Doppelkreuz

diferencia *f* S ⟨16. *sec*⟩
D *(besondere spanische Form der Variation für Orgel und Laute)*
E *(Spanish type of variations for organ or lute)*
F diferencia *f* ⟨*forme particulière de la variation espagnole pour orgue ou luth*⟩
I diferencia *f* ⟨*forma di variazione spagnola per organo e liuto*⟩
U *(az orgona- és lantvariáció jellegzetes spanyol formája)*
R *(особая испанская форма вариаций для органа и лютни)*

~ *greg* Differenz

~ de fase: Phasenunterschied

difetto *m* **uditivo** I Gehörfehler

difference E *greg* Differenz

~ tone: Differenzton

différence *f* F *greg* Differenz

~ de phase: Phasenunterschied

differenciahang U Differenzton

differentia *f* I *greg* Differenz

Differenz *f* D *greg*
E difference, ending
F différence *f*
I differenza *f*, differentia *f*
S diferencia *f*
U végződés
R *(различные формулы перехода от конца псалма к антифону)*

differenza *f* I *greg* Differenz

~ di fase: Phasenunterschied

Differenzton *m* D
E difference tone
F son *m* différentiel
I suono *m* differenziale
S sonido *m* diferencial
U differenciahang, különbségi hang
R комбинационный тон *m* разности

difficoltà *f pl* **tecniche** I technische → Anforderungen

difficultés *f pl* **techniques** F technische → Anforderungen

diffusibilità *f* I *ac* Diffusität

diffusion E *ac* Diffusität

diffusion *f* F *ac* Diffusität

Diffusität *f* D *ac*
E diffusion
F diffusion *f*
I diffusibilità *f*
S difusibilidad *f*
U diffuzitás
R диффузия *f*

diffusore *m* **a tromba** I Schalltrichter

diffuzitás U *ac* Diffusität

dificultades *f pl* **técnicas** S technische → Anforderungen

difonía *f* S Zweistimmigkeit

difusibilidad *f* S *ac* Diffusität

digit E Finger

digitación *f* S Fingersatz; Griffnotation; *pfte* Fingertechnik

~ auxiliar *legni* Hilfsgriff

~ cruzada/en horquilla *legni* Gabelgriff; Kombinationsgriff
digitado *m* S Fingersatz
~s *pl legni* Grifftabelle
digital E tasto; *ottoni* Fingertaste
digitar *v* S Fingersatz machen
dignità *f* I; **con ~**
D con dignità, würdig
E con dignità, "with dignity"
F con dignità, avec dignité
S con dignità, "digno"
U con dignità, méltósággal
R con dignità, с достоинством, гордо
dignité *f* F; avec ~ con → dignità
dignity E; with ~ con → dignità
digno S con → dignità
díj U; fellépti ~ Gage
— fellépti ~at fizetni *v* honorieren
diletante *m* S dilettante
diletantismo *m* S dilettantismo
dilettáns U dilettante; dilettantesco
Dilettant *m* D dilettante
dilettante *m* F dilettante
— de ~ dilettantesco
dilettante *m* I
D Dilettant *m*, Liebhaber *m*
E amateur, dilettante
F dilettante *m*, amateur *m*
S diletante *m*, aficionado *m*, amateur *m*
U műkedvelő, amatőr, dilettáns
R дилетант *m*, любитель *m*
dilettantesco I
D dilettantisch
E amateurish, dilettantish
F de dilettante, d'amateur
S propio/relativo al aficionado
U műkedvelő, amatőr, dilettáns
R дилетантский, любительский
dilettantisch D dilettantesco
dilettantish E dilettantesco
dilettantism E dilettantismo
dilettantisme *m* F dilettantismo
dilettantismo *m* I
D Dilettantismus *m*
E dilettantism, amateurism
F amateurisme *m*, dilettantisme *m*
S diletantismo *m*, amateurismo *m*
U amatőrizmus, amatőrség, dilettantizmus
R дилетантство *n*, дилетантизм *m*
Dilettantismus *m* D dilettantismo
dilettantizmus U dilettantismo
diminish *v* E verkleinern
diminished E vermindert
~ fifth: verminderte → Quinte
~ fourth: verminderte → Quarte
~ interval: vermindertes → Intervall
~ octave: verminderte → Oktave
~ second: verminderte → Sekunde
~ seventh: verminderte → Septime
~ seventh chord: accord de septième diminuée
~ sixth: verminderte → Sexte
~ third: verminderte → Terz
~ triad: accord diminué
~ unison: verminderte → Prim
diminuálni *v* U verkleinern; *canto* gorgheggiare
diminuant F; en ~ le son *prescr* mancando
diminúció U Verkleinerung; *orn* verkürzter → Ton
diminué F vermindert
diminuendo I *prescr*
D diminuendo, leiser werdend, abnehmend, nachlassend
E diminuendo, *"becoming softer"*, *"decreasing"*
F diminuendo, *"en diminuant"*
S diminuendo, disminuyendo
U diminuendo, elhalkulva
R diminuendo, диминуэндо, постепенно ослабляя
diminuer *v* F abschwellen; nachlassen; verkleinern; verkürzen; *canto* gorgheggiare
diminuieren *v* D = verkleinern; verzieren
~ *canto* gorgheggiare
diminuire *v* I abschwellen; verkleinern
diminuito I vermindert
— più che ~ doppelt → vermindert
Diminution *f* D = Verkleinerung; Verzierung
diminution E Verkleinerung; Verkürzung
diminution *f* F Absprache; Verkleinerung; Verkürzung
diminuto S vermindert
diminuzione *f* I Verkleinerung
dinamica *f* I Dynamik
~ a contrasti netti/a blocchi: Terrassendynamik
dinámica *f* S Dynamik
~ de eco: Echodynamik
~ en contrastes marcados: Terrassendynamik
~ en terrazas: Terrassendynamik
dinamico I dynamisch
dinámico S dynamisch
dinamika U Dynamik
— **természetes ~**
D *(vom Melodieverlauf abhängige Dynamik)*
E *(dynamics dependent upon the course of a melody)*
F *(dynamique dépendant du déroulement mélodique)*
I *(dinamica dipendente dall'andamento melodico)*
S *(dinámica que depende del movimiento melódico)*
R *(динамика, находящаяся в зависимости от течения мелодии)*
dinamikus U dynamisch
di nuovo I = ancora una → volta
dió U *pfte* Hammernuß
diókapszli U *pfte* Nußkapsel
diórugó U *pfte* Nußfeder
diphonie *f* F Zweistimmigkeit
dirección *f* S; ~ coral/de coros: Chordirigieren
~ escénica: régie
— bajo la ~ de . . . unter der → Leitung von...
direct E Kustos
direct *v* E diriger la → régie

directeur *m* F; ~ artistique: künstlerischer → Leiter; *teat* Intendant
~ de l'opéra: direttore d'opera
~ de la musique de la cour: Hofkapellmeister
~ de scène *teat* Bühnenmeister
direction E; ~ for performance: Spielanweisung
— under the ~ of... unter der → Leitung von...
direction *f* F Taktschlagen
~ chorale: Chordirigieren
— sous la ~ de... unter der → Leitung von...
directly E; ~ struck idiophone: unmittelbar geschlagenes → Idiophon
director E; ~ of a church choir: Kantor
director *m* S; ~ artístico *teat* Intendant; künstlerischer → Leiter
~ auxiliar: assistant de régie
~ de banda *mil* Musikmeister
~ de capilla: Kapellmeister
~ de coro: Chorleiter
~ de coro de iglesia: Kantor
~ de escena: régisseur; *teat* Bühnenmeister; Inspizient
~ de la capilla de la corte: Hofkapellmeister
~ de ópera: direttore d'opera
~ de orquesta: Dirigent; Kapellmeister
~ de orquesta de ópera: direttore d'opera lirica
~ del coro: Chordirigent; Chorregent
~ invitado: Gastdirigent
Direktion *f* D *obs* = Leitung
Direktionspartitur *f* D = Dirigierpartitur
Direktor *m* D *obs* = Dirigent
Direktsendung *f* D live broadcast
direttore *m* I; ~ artistico: künstlerischer → Leiter
~ **d'opera**
D Operndirektor *m*
E opera director
F directeur *m* de l'opéra
S director *m* de ópera
U operaigazgató
R дирекгор *m* оперного театра
~ **d'opera lirica**
D Operndirigent *m*
E opera conductor
F chef *m* d'orchestre d'opéra
S director *m* de orquesta de ópera
U operakarmester
R оперный дирижёр *m*
~ d'orchestra: Dirigent; Kapellmeister
~ del coro: Chordirigent; Chorleiter
~ del coro da chiesa: Kantor
~ della musica di corte: Hofkapellmeister
~ di coro: Chordirigent; Chorleiter
~ di scena *teat* Bühnenmeister; Inspizient
~ ospite: Gastdirigent
direzione *f* I; ~ di coro: Chordirigieren
— sotto la ~ di... unter der → Leitung von...
dirge E Grabgesang; Klagelied
dirigálni *v* U dirigieren
dirigens U Dirigent
Dirigent *m* D
E conductor
F chef *m* d'orchestre
I direttore *m* d'orchestra
S director *m* de orquesta
U karmester, dirigens
R дирижёр *m*
Dirigentenstab *m* D = Taktstock
diriger *v* F dirigieren
dirigere *v* I dirigieren
dirigere *m* I Taktschlagen
dirigieren *v* D
E to conduct
F diriger
I dirigere
S dirigir
U vezényelni, dirigálni
R дирижировать
Dirigierpartitur *f*, **Direktionspartitur** *f* D
E conducting/full/conductor's score
F partition *f* de direction, grande partition *f*
I partitura *f* per il direttore
S partitura *f* directorial/de director
U nagypartitúra
R партитура *f* дирижёра
Dirigiertechnik *f* D = Schlagtechnik
dirigiertechnisch D = schlagtechnisch
dirigir *v* S dirigieren
dirigir *m* S Taktschlagen
diritto I gerade
diritto *m* I; ~ d'autore: copyright; → S.I.A.E.; S.E.D.R.I.M.
— diritti *pl* d'autore: Tantiemen
— diritti *pl* di esecuzione: Aufführungsrecht
— diritti *pl* di produzione/rappresentazione *teat* Bühnenrechte
dis *n* D *ton*
E D sharp
F ré *m* dièse
I re *m* diesis
S re *m* sostenido
U disz
R ре-диез *m*
disaccordo *m* I Diskordanz
disarmonia *f* I Diskordanz
disc E Schallplatte
discant E; ~ clausula: Diskantklausel
~ mass: Diskantmesse
discante *m* S Diskant
discanto *m* I S Diskant
discantus *m* F Diskant
discendente I absteigend; abwärts
discendere *v* I absteigen
discesa *f* I Abstieg
disco *m* I Schallplatte; Spielplatte
~ microsolco: Langspielplatte
~ vibratorio: Ventilscheibe
disco *m* S Schallplatte
~ de 45 revoluciones por minuto: single disc
~ de larga duración: Langspielplatte
~ vibratorio: Ventilscheibe
discografía *f* I Diskographie
discografía *f* S Diskographie

discographie *f* F Diskographie
discography E Diskographie
discord(ance) E Diskordanz
discordance *f* F Diskordanz
discordancia *f* S Diskordanz
diseur *m* F Vortragskünstler
Diseuse *f* D diseuse
diseuse *f* F
D Diseuse *f*
E diseuse
I presentatrice *f*
S presentadora *f*
U dizőz
R шансонетка *f* ⟨*певица*⟩
disfraz *m* S costume
disintegration of tonality E Auflösung der Tonalität
disintegrazione *f* **della tonalità** I Auflösung der Tonalität
disinvolto I ungebunden
~ *prescr*
D disinvolto, ungezwungen
E disinvolto, "*easy-going*"
F disinvolto, alerte
S disinvolto, "*desenvuelto*"
U disinvolto, "*fesztelenül*"
R disinvolto, непринуждённо, просто
disis *n* D *ton*
E D double-sharp
F ré *m* double dièse
I re *m* doppio diesis
S re *m* doble sostenido
U diszisz
R ре-дубль-диез *m*
Diskant *m* D
E descant, treble
F déchant *m*, discantus *m*, dessus *m*
I discanto *m*
S discante *m*, discanto *m*
U diszkant
R дискант *m*
diškant R → дишкант
Diskantanhängestock *m* D *pfte*
E treble pinning-table
F sommier *m* d'accroche des cordes aiguës/des dessus
I piastra *f* delle punte per le corde acute
S *(extremo de la lira opuesto al clavijero, correspondiente a las cuerdas agudas)*
U diszkanthúrstég
R рамные дискантовые штифты *m pl*
Diskantgitarre *f* D; große ~ guitarro
— kleine ~ guitarrillo
Diskantjalousie *f* D *fis*
E treble shutter mute
F expression *f* de la partie aiguë, jalousie *f*
I metafono *m* degli acuti, persiana *f*, griglia *f*, lamina *f* perforata
S expresión *f* del registro agudo
U diszkantredőny
R дискантовые жалюзи *pl*
— **unsichtbare** ~ *fis*
E invisible treble shutter mute
F expression *f* interne de la partie aiguë, jalousie *f* invisible
I lamina *f* metallica interna
S persiana *f* de agudos interna
U láthatatlan diszkantredőny
R скрытые дискантовые жалюзи *pl*
Diskantklausel *f* D ⟨*Organum*⟩
E discant clausula
F clausule *f* en déchant
I *(clausola con cantus firmus nella voce superiore)*
S *(cláusula con el cantus firmus en la voz superior)*
U diszkantklauzula, diszkantzárlat
R *(в органуме мелодическая концовка верхнего голоса)*
Diskantkombinationsregister *n* D *fis*
E treble push coupler, treble combination switch
F forte *m*, accouplement *m* d'octave
I piccolo *m*
S forte *m*
U diszkantkombinációs regiszter
R дискантовые групповые регистры *m pl*
Diskantkoppel *f* D *org*
E octave coupler
F octaves aiguës *f pl*, accouplement *m* d'octave
I superottava *f*, terza mano *f*
S octava *f* aguda
U diszkantkopula
R дискантовая копула *f*
Diskantlade *f* D *org*
E treble half of a divided wind chest
F sommier *m* de la partie aiguë, sommier *m* des dessus
I somiere *m* dei soprani
S *(parte que en un fuelle dividido corresponde a los agudos)*
U diszkantszélláda
R дискантладе *f*
Diskantmesse *f* D
E discant/treble mass
F messe *f* en déchant
I messa-discanto *f*
S misa *f* en discanto
U diszkantmise
R *(месса в средневековом стиле дискантма)*
Diskantposaune *f* D
E soprano trombone
F trombone *m* soprano
I trombone *m* soprano
S trombón *m* soprano
U szopránharsona
R сопрановый тромбон *m*
Diskantregister *n* D *fis*
E treble coupler
F registre *m* de la partie chantante
I piccolo *m*
S registro *m* de la melodía
U diszkantregiszter
R верхний регистр *m*

Diskantregistertaste *f* D *fis*
E treble switch
F bouton *m* de registre aigu/de la partie chantante
I tasto *m* del piccolo
S botón *m* del registro de la melodía
U diszkantregiszter-billentyű
R клавиша *f* верхнего регистра

Diskantschlüssel *m* D
E soprano clef
F clef *f* d'ut première ligne
I chiave *f* di soprano
S clave *f* de soprano/de do en primera línea
U szopránkulcs
R сопрановый ключ *m*

Diskantstil *m* D
E style dominated by the treble, A: treble-dominated style
F *(style dans lequel prédomine la partie supérieure)*
I *(stile in cui predomina la linea melodica superiore)*
S *(estilo en que predomina la parte superior)*
U diszkantstílus
R стиль *m* дисканта

Diskographie *f* D
E discography
F discographie *f*
I discografia *f*
S discografía *f*
U lemezkatalógus, diszkográfia
R дискография *f*

Diskordanz *f* D
E discord, discordance
F dissonance *f*, discordance *f*
I disarmonia *f*, disaccordo *m*
S discordancia *f*, disonancia *f*
U rossz hangzás, disszonancia
R дискорданс *m*

dislocare *v* I *org* verführen

dismal E düster

disminución *f* S Absprache; Entspannung; Verkleinerung; Verkürzung

disminuído S vermindert

disminuir *v* S abschwellen; nachlassen; verkleinern; verkürzen

disminuyendo S *prescr* decrescendo; diminuendo

disonancia *f* S Diskordanz; Dissonanz; Reibung
— producir *v* una ~ reiben

disonante S dissonant

disonar *v* S dissonieren; reiben

disperato, disperatamente I *prescr*
D disperato, disperatamente, verzweifelt
E disperato, disperatamente, *"desperate(ly)"*
F disperato, disperatamente, désespéré, avec désespoir
S disperato, disperatamente, desesperado, desesperadamente, con desesperación
U disperato, disperatamente, *"kétségbeesve"*, *"reményvesztetten"*
R disperato, disperatamente, безнадёжно, с отчаянием

disperdere *v* I *corda* ausschwingen

displace *v* E *org* verführen

display pipe E *org* Prospektpfeife

disposer *v* F *canna* aufstellen

disposición *f* S *acc* Lage; *org* Disposition
~ abierta *acc* weite → Lage
~ de la orquesta: Orchesteranordnung
~ de las llaves *legni* Klappenanordnung
~ de los instrumentos en la partitura: Partituranordnung
~ del texto: Textverteilung; Textunterlegung
~ estrecha *acc* enge → Lage

dispositif *m* F; ~ d'accord *canna* Stimmvorrichtung
~ pour coller *magn* Klebeschiene
~ pour l'écho *ottoni* Echomaschine

Disposition *f* D *org*
E specification
F disposition *f*
I disposizione *f*
S disposición *f*
U diszpozíció
R диспозиция *f*
~ *camp* = Geläute

disposition *f* F *org* Disposition
~ de l'orchestre: Orchesteranordnung
~ des clefs *legni* Klappenanordnung
~ des instruments sur la partition: Partituranordnung
~ des paroles: Textunterlegung
~ du texte: Textunterlegung; Textverteilung

dispositivo *m* I; ~ d'accordatura *canna* Stimmvorrichtung
~ di giuntaggio *magn* Klebeschiene
~ che produce effetti d'eco *ottoni* Echomaschine

dispositivo *m* S; ~ de afinación *canna* Stimmvorrichtung
~ para el eco *ottoni* Echomaschine
~ para empalmar *magn* Klebeschiene

disposizione *f* I Stimmung; *org* Disposition
~ del testo: Textverteilung
~ dell'orchestra: Orchesteranordnung
~ delle chiavi *legni* Klappenanordnung
~ delle parole: Textunterlegung
~ organistica: Orgelsatz
~ vocale: Vokalsatz

disque *m* F Schallplatte
~ de longue durée: Langspielplatte
~ de 45 tours *gram* single disc
~ microsillon: Langspielplatte
~ vibratoire: Ventilscheibe

dissect *v* E zergliedern

dissection E Zergliederung

dissonance E Dissonanz; Reibung
— make *v* a ~ dissonieren

dissonance *f* F Diskordanz; Dissonanz; Reibung
— être *v* en/faire *v* une ~ dissonieren
— être *v* en/produire *v* une ~ reiben

dissonant D
E dissonant
F dissonant

I dissonante
S disonante
U disszonáns
R диссонирующий, диссонантный

dissonante I dissonant
— essere *v* ~ dissonieren

Dissonanz *f* D
E dissonance
F dissonance *f*
I dissonanza *f*
S disonancia *f*
U disszonancia
R диссонанс *m*

dissonanza *f* I Dissonanz; Reibung
~ non preparata: freier → Vorhalt
~ ritardata: Vorhaltsdissonanz
— produrre *v* una ~ dissonieren

Dissonanzbehandlung *f* D
E treatment of dissonance
F traitement *m* de la dissonance
I trattamento *m* della dissonanza
S tratamiento *m* de la disonancia
U disszonanciakezelés
R трактовка *f* диссонанса

dissonieren *v* D
E to make a dissonance
F être *v* en dissonance, faire *v* une dissonance
I essere *v* dissonante, produrre *v* una dissonanza
S disonar
U disszonálni, ütközni
R диссонировать

disszonálni *v* U dissonieren
disszonancia U Diskordanz; Dissonanz
— késleltetési ~ Vorhaltsdissonanz
disszonanciakezelés U Dissonanzbehandlung
disszonáns U dissonant
distance E Abstand
distance *f* F Abstand
~ maximum d'audibilité: Hörweite
— à ~ maximum d'audibilité: in → Hörweite
— en dehors de la ~ maximum d'audibilité: außer → Hörweite
distancia *f* S Abstand
distanza *f* I Abstand
~ di un tono intero: Ganztonschritt
distender *v* S entspannen; *arco, timp* lockern
distendere *v* I entspannen
distensión *f* S Entspannung
distensione *f* I Entspannung
distinct E F deutlich
distinctement F *prescr* chiaro
distinto I S deutlich
distorsion *f* F; sans ~ klirrfrei
distorsión *f* S; libre de ~ klirrfrei
distorsione *f* I; senza distorsioni: klirrfrei
distorted notes *pl* E Klirrtöne
distortion-free E klirrfrei
distorto I; non ~ klirrfrei
distribución *f* **de papeles** S *teat* Besetzung
distribuer *v* F *teat* besetzen
distribuir *v* S *teat* besetzen
distribuire *v* **(le parti)** I *teat* besetzen
distribution *f* F Besetzung
distribuzione *f* I; ~ degli accenti: Akzentverschiebung
~ dei solchi *gram* Füllschrift
~ delle parti *teat* Besetzung
disz U *ton* dis
diszisz U *ton* disis
díszíteni *v* U figurieren; kolorieren; verzieren; *canto* gorgheggiare
díszítés U colorazione; Verzierung
díszített U verziert
díszítőjel U Verzierungszeichen
diszkant U Diskant
diszkanthúrstég U *pfte* Diskantanhängestock
diszkantklauzula U Diskantklausel
diszkantkopula U *org* Diskantkoppel
diszkantmise U Diskantmesse
diszkantredőny U *fis* Diskantjalousie
— láthatatlan ~ *fis* unsichtbare → Diskantjalousie
diszkantregiszter U *fis* Diskantregister
diszkantregiszter-billentyű U *fis* Diskantregistertaste
diszkantstílus U Diskantstil
diszkantszélláda U *org* Diskantlade
diszkantviola U viola soprano
diszkantzárlat U Diskantklausel
diszkográfia U Diskographie
díszléc a billentyűzet felett U *org* Zierleiste über der Klaviatur
díszlet U Kulisse; *teat* Dekoration
— függesztett ~ *teat* Bühnenleinwand
díszletező (munkás) U Kulissenschieber
díszletfestő U *teat* Bühnenmaler
díszlettervező U *teat* Bühnenbildner
díszlettologató U Kulissenschieber
diszponálva U; jól van [nincs jól] ~ [nicht] gut bei → Stimme sein
diszpozíció U *org* Disposition
— zenekari ~ Orchesteranordnung
díszsíp U *org* blinde → Pfeife
disztonálni *v* U *canto* detonieren
dital harp E Harfenlaute

Ditanaklasis *f* D
E ditanaklasis
F ditanaklasis *m*
I ditanaklasis *m*
S ditanaklasis *m*
U ditanaklasis
R *(название самого раннего пианино)*

ditanaklasis E U Ditanaklasis
ditanaklasis *m* F I S Ditanaklasis
diteggiare *v* I Fingersatz machen
diteggiatura *f* I Fingersatz
~ del Conservatorio: Konservatoriumsgrifflage
~ incrociata/combinata *legni* Kombinationsgriff
ditirambo *m* I Trinklied
dito *m* I Finger
diton *m* F Ditonus
ditone E Ditonus
ditonic comma E ditonisches → Komma

ditono *m* I S Ditonus
Ditonus *m* D
E ditone, major third
F diton *m*, tierce *f* majeure
I ditono *m*, terza *f* maggiore
S ditono *m*, tercera *f* mayor
U nagy terc
R дитон *m*
ditty E Liedchen
Divertimento *n* D divertimento
divertimento *m* I
D Divertimento *n*
E divertimento
F divertissement *m*, divertimento *m*
S divertimiento *m*, divertimento *m*
U divertimento
R дивертисмент *m*
~ *fuga* Zwischenspiel
divertimento U divertimento; *fuga* andamento; Zwischenspiel
divertimiento *m* S divertimento; *fuga* andamento; Zwischenspiel
divertissement *m* F divertimento; *fuga* andamento; Zwischenspiel
divide *v* E; ~ up: zergliedern
divided E divisi
~ stops *pl org* halbierte → Stimmen
~ wind chest *org* geteilte → Windlade
divided-beat pattern E *dir* unterteilte → Schlagfiguren
divididos S divisi
dividir *v* S zergliedern
Divine E; ~ Office: Stundengottesdienst
~ Service: Gottesdienst
divisé F divisi
diviser *v* F zergliedern
divisi I
D divisi, geteilt
E divisi, divided
F divisi, divisé
S divisi, divididos
U divisi, (fel)osztva
R дивизи
division E; ~ of words: Worttrennung
division *f* F Zergliederung
división *f* S Zergliederung
divisione *f* I; ~ delle parole: Worttrennung
Dixieland *m* D *jazz* dixieland
dixieland E *jazz*
D Dixieland *m*
F dixieland *m*
I dixieland *m*
S dixieland *m*
U dixieland
R диксиленд *m*
dixième *f* F Dezime
dixtuolet *m* F Dezimole
dixtuor *m* F Dezett
dizőz U diseuse
d'jak R → дьяк
— gosudarevy pevčie ~i государевы певчие → дьяки
— pevčij ~ певчий → дьяк
d-Moll *n* D
E D minor
F ré *m* mineur
I re *m* minore
S re *m* menor
U d-moll
R pe *n* минор
d-moll U d-Moll
do *m* F *ton* c
~ bémol *ton* ces
~ dièse *ton* cis
~ double bémol *ton* ceses
~ double dièse *ton* cisis
~ majeur: C-Dur
~ mineur: c-Moll
~ réel: Klang-C
do *m* I *ton* c
~ bemolle *ton* ces
~ centrale: eingestrichenes c
~ diesis *ton* cis
~ doppio bemolle *ton* ceses
~ doppio diesis *ton* cisis
~ maggiore: C-Dur
~ minore: c-Moll
~ mobile: movable doh
~ reale: Klang-C
~ 1: eingestrichenes c
do *m* S *ton* c
~ bemol *ton* ces
~ doble bemol *ton* ceses
~ doble sostenido *ton* cisis
~ central: eingestrichenes c
~ mayor: C-Dur
~ medio: eingestrichenes c
~ menor: c-Moll
~ real: Klang-C
~ sostenido *ton* cis
~ 3: eingestrichenes c
dob U Trommel
— arab ~ arabische → Trommel
— baszk ~ *perc* Schellentrommel
— brazil ~ pandereta brasileña
— cső alakú ~ Röhrentrommel
— egy oldalán bőrözött ~ Einfelltromme
— homokóra formájú ~ Sanduhrtrommel
— indián ~ indianische → Trommel
— kötéllel hangolt ~ Leinentrommel
— parádés ~ Paradetrommel
— provence-i ~ tambourin de Provence
— török ~ türkische → Trommel
dobállvány U Trommelständer
dobbőr U *perc* Fell
— felső ~ *perc* Schlagfell
— húros ~ *tamb* Saitenfell
— műanyag ~ *perc* Plastikfell
dobfelszerelés U Schlagzeug-Garnitur
dobhártya U *or* Trommelfell
dobhuzat U Trommelfellüberzug
dobjelzés U Trommelsignal
dobkeret U Trommelreifen
doblado S doppelt
doblar *v* **en codo** S *canna* kröpfen
doble S doppelt; Doppel-

dobogó U Podium
dobolás U Trommelschlag
dobolni *v* U trommeln
— üstdobon ~ pauken
dobos U Trommler
doboz U; hangszedő ~ Tonabnehmer
dobpergés U Trommelwirbel
— nyilt ~ *perc* offener → Wirbel
— sűrű ~ *perc* dichter → Wirbel
dobszerelés U Schlagzeug-Garnitur
dobtakaró U Trommelfellüberzug
dobtető U Trommelfellüberzug
dobüreg U *or* Paukenhöhle
dobverés U Trommelschlag
dobverő U Trommelschlegel
— fa ~ *perc* Holzschlegel
— kettős ~ Doppelschlegel
— kombinált ~ *perc* combination drumstick
Docke *f* D *cemb* = Springer
Dockenklavier *n* D *obs* = Cembalo
docteur *m* **en musique** F doctor of music
doctor E; **~ of music**
D Doktor *m* der Musik ⟨*englischer akademischer Grad*⟩
F docteur *m* en musique ⟨*grade universitaire anglais*⟩
I dottore *m* in musica ⟨*grado accademico inglese*⟩
S doctor *m* en música ⟨*grado académico inglés*⟩
U a zenetudományok doktora ⟨*angol egyetemi fokozat*⟩
R «*доктор музыки*» ⟨*академическое звание в Англии*⟩
doctor *m* **en música** S doctor of music
doctrine E; ~ of emotional expression: Affektenlehre
documentación *f* **crítica** S kritischer → Apparat
documentation *f* **critique** F kritischer → Apparat
dodecafonia *f* I Zwölftonmusik
dodecafonía *f* S Zwölftonmusik
dodecafonico I dodekaphonisch
dodecafónico S dodekaphonisch
dodecafonista *m* S Zwölftonkomponist
dodecaphonic E dodekaphonisch
~ music: Zwölftonmusik
dodécaphonie *f* F Zwölftonmusik
dodécaphonique F dodekaphonisch
dodecaphonist E Zwölftonkomponist
dodécaphoniste *m* F Zwölftonkomponist
dodecaphony E Zwölftontechnik
dodekafon U dodekaphonisch
dodekafónia U Zwölftonmusik; Zwölftontechnik
Dodekaphonie *f* D = Zwölftontechnik; Zwölftonmusik
dodekaphonisch D
E dodecaphonic
F dodécaphonique
I dodecafonico
S dodecafónico
U dodekafon, tizenkét fokú
R додекафонический, додекафонный
dodicesima *f* I Duodezime
doglia *f* I; con ~ = dolente
doigt *m* F Finger
doigté *m* F Fingersatz
~s *pl legni* Grifftabelle
~ auxiliaire *legni* Hilfsgriff
~ fourchu *legni* Gabelgriff; Kombinationsgriff
doigter *v* F Fingersatz machen
Doira *f* D дойра
doira E дойра
doira *f* I дойра
Doktor *m* D; ~ der Musik: doctor of music
doktor U; a zenetudományok ~a: doctor of music
dolca *m* F *org* Dolce
Dolcan *m* D *org*
E dolcan
F dolcian *m*, dolcan *m*, douçaine *f*
I dolziana *f*, dulciana *f*
S dulciana *f*
U dolcan
R долькан *m*
dolcan E U *org* Dolcan
dolcan *m* F *org* Dolcan
Dolce *m* D *org*
E dolce
F dolca *m*, dolce *m*
I dolce *m*
S dolce *m*
U dolce
R дольче *f*
dolce E U *org* Dolce
dolce *m* F *org* Dolce
dolce, dolcemente I *prescr*
D dolce, dolcemente, sanft
E dolce, dolcemente, "*gentle*", "*gently*", "*sweet(ly)*"
F dolce, dolcemente, doux, avec douceur
S dolce, dolcemente, dulce, dulcemente
U dolce, dolcemente, lágyan, finoman
R dolce, dolcemente, мягко, нежно
~ *ton* weich
dolce *m* I *org* Dolce
dolce *m* S *org* Dolce
dolcemente I *prescr* = dolce
Dolcesuono *m* D *obs* = Dulcian
dolcezza *f* I; con ~ = dolce
Dolcian *m* D *obs* = Dulcian
dolcian E Dulcian
dolcian *m* F *org* Dolcan
dolent F *prescr* dolente
dolente I *prescr*
D dolente, sanft klagend
E dolente, "*doleful*"
F dolente, triste, dolent
S dolente, doliente
U dolente, panaszosan, fájdalmasan
R dolente, жалобно, печально
doliente S *prescr* dolente
dolore *m* I; con ~ = doloroso
dolorido S *prescr* addolorato
doloroso I *prescr*
D doloroso, schmerzlich

E doloroso, *"sad"*, *"painful"*
F doloroso, douloureux
S doloroso
U doloroso, fájdalmasan
R doloroso, печально, горестно

dolziana *f* I Dulcian; *org* Dolcan

domború U *str* gewölbt

domborulat U *corda* Wölbung

Dombra *f* D домбра

dombra E U домбра

dombra *f* F I S домбра

Domchor *m* D
E cathedral choir
F chœur *m* de cathédrale
I coro *m* del duomo
S coro *m* de catedral/catedralicio
U székesegyház/dóm kórusa
R хор *m* соборных певчих

dome E Kuppel

~ horizon *teat* Kuppelhorizont

domestic music E Hausmusik

domináns U Dominante; dominantisch

— felső ~ Oberdominante

— szubdominánsparalel ~a: Dominante der Subdominantparallele

— tonikaparalel ~a: Dominante der Tonikaparallele

dominánsakkord U accord de dominante

dominánsparalel U Dominantparallele

dominánsszeptim(akkord) U accord de septième de dominante

— alaphang nélküli ~ Dominantseptakkord ohne Grundton

— alaphang nélküli ~ a tonikaparalel felé: Dominantseptakkord ohne Grundton zur Tonikaparallele

dominant E dominantisch; Dominante; Oberdominante

~ chord: accord de dominante

~ major ninth chord: accord de neuvième majeure

~ minor ninth chord: accord de neuvième mineure

~ of the dominant: Wechseldominante

~ of the mediant: Dominante der Tonikaparallele

~ of the submediant: Dominante der Subdominantparallele

~ of the supertonic: Dominante der Subdominantparallele

~ seventh chord: accord de septième de dominante

Dominantakkord *m* D accord de dominante

Dominante *f* D
E dominant
F dominante *f*
I dominante *f*
S dominante *f*
U domináns
R доминанта *f*

~ **der Subdominantparallele**
E dominant of the supertonic ⟨*in major*⟩, dominant of the submediant ⟨*in minor*⟩
F accord *m* majeur sur le sixième degré ⟨*en majeur*⟩, accord *m* majeur sur le troisième degré ⟨*en mineur*⟩
I triade *f* maggiore di sopraddominante ⟨*in maggiore*⟩, triade *f* maggiore di mediante ⟨*in minore*⟩
S acorde *m* mayor de sexto grado ⟨*en mayor*⟩, acorde *m* mayor de tercer grado ⟨*en menor*⟩
U szubdominánsparalel dominánsa
R доминанта *f* параллели субдоминанты

~ **der Tonikaparallele**
E major mediant chord ⟨*in major*⟩, dominant of the mediant ⟨*in minor*⟩
F accord *m* majeur sur la médiante ⟨*en majeur*⟩, accord *m* majeur sur le septième degré baissé ⟨*en mineur*⟩
I accordo *m* maggiore sulla mediante ⟨*in maggiore*⟩, accordo *m* maggiore sul settimo grado bemollizzato ⟨*in minore*⟩
S acorde *m* de dominante de la superdominante ⟨*en mayor*⟩, acorde *m* de dominante del sexto grado ⟨*en menor*⟩
U tonikaparalel dominánsa
R доминанта *f* тонической параллели

dominante *f* F Dominante

~ de la dominante: Wechseldominante

~ de passage: Zwischendominante

— de ~ dominantisch

dominante I dominantisch

dominante *f* I Dominante

~ della dominante: Wechseldominante

~ secondaria: Zwischendominante

dominante *f* S Dominante

~ de la dominante: Wechseldominante

~ de pasaje/paso: Zwischendominante

— de ~ dominantisch

dominantisch D
E dominant
F de dominante
I dominante
S de dominante
U domináns
R доминантовый

Dominantparallele *f* D
E mediant
F médiante *f*
I mediante *f*
S mediante *f*
U dominánsparalel
R параллель *f* доминанты

Dominantsept(imen)akkord *m* D accord de septième de dominante

~ **ohne Grundton**
E seventh degree, leading note/tone, chord of the dominant seventh without the root
F (accord *m* sur le) septième degré *m*, sensible *f*
I (accordo *m* del) settimo grado *m*, (triade *f* di) sensibile *f*
S (acorde *m* de) séptimo grado *m*, sensible *f*
U alaphang nélküli dominánsszeptimakkord
R трезвучие *n* VII ступени

~ **ohne Grundton zur Tonikaparallele**
E second degree, chord of the dominant seventh without the root in the relative major key
F (accord *m* sur le) second/deuxième degré *m*, sus-tonique *m*
I (accordo *m* del) secondo grado *m*, sopratonica *f*
S (acorde *m* de) segundo grado *m*
U alaphang nélküli dominánsszeptimakkord a tonikaparalel felé
R трезвучие *n* II ступени в миноре

dominating tonality E vorherrschende → Tonalität

dominio *m* S Meisterschaft

domino *m* F *org* Kipptaste

~s *pl org* Registerplättchen

dominó *m* S *org* Kipptaste

Domra *f* D домра

domra E U домра

domra *f* F I S домра

don *m* **musical** F musikalische → Begabung

dones *m pl* **musicales** S musikalische → Begabung

donner *v* **le ton** F Ton angeben

Donnermaschine *f* D *teat*
E thunder machine
F machine *f* pour le tonnerre
I macchina *f* per il tuono
S máquina *f* de truenos
U vihargép
R ластра *f*

Doppel- D
E double
F double
I doppio
S doble
U kettős-
R двойной, дубль-

Doppel-B *n* D ⟨*Vorzeichen*⟩
E double flat
F double bémol *m*
I doppio bemolle *m*
S doble bemol *m*
U kettős bé
R дубль-бемоль *m*

Doppelbälge *m pl* D *org*
E double bellows *pl*
F double soufflet *m*
I mantici *m pl* doppi
S fuelle *m* doble, doble fuelle *m*
U kettős fúvó
R двойные/парные мехи *m pl*

Doppelchor *m* D
E double choir, A: double chorus
F double chœur *m*
I doppio coro *m*
S doble coro *m*
U kettős kar
R двойной хор *m*

doppelchörig D
E for double choir/chorus
F à double chœur
I a doppio coro
S a doble coro
U kettős karra (írt), kétkórusos
R для двойного хора

~ *corda*
E double-string
F à deux cordes, à cordes doubles
I a doppie corde
S de doble orden
U kettős húrozatú
R с парными струнами

Doppeldämpfer D *fiati*
E double mute
F double sourdine *f*
I doppia sordina *f*
S doble sordina *f*
U kettős hangfogó/*fam* demfer
R двойная сурдина *f*

Doppeldeckung *f* D *org* = Doppelkegeldeckung

Doppeldruckverfahren *n* D
E double-impression printing
F tirage *m* en double impression
I stampa *f* a impressione doppia
S impresión *f* en tiro y sobretiro
U kettős nyomású nyomtatás
R *(в истории нотопечатанья способ печатать сначала нотный стан, а затем ноты — XV в.)*

Doppelflöte *f* D
E double pipe/flute/flageolet
F flûte *f* double
I flauto *m* doppio
S doble flauta *f*, flauta *f* doble
U kettős fuvola
R двуствольная флейта *f*

Doppelflügel *m* D
E double keyboard grand piano
F vis-à-vis *m*, piano *m* à double clavier
I pianoforte *m* con due tastiere che si fronteggiano
S piano *m* de cola con dos teclados opuestos
U vis-à-vis
R *(рояль с двумя клавиатурами друг против друга для фортепьянного дуэта)*

Doppelfuge *f* D
E double fugue
F double fugue *f*
I fuga *f* doppia
S doble fuga *f*, fuga *f* doble
U kettős/dupla fúga
R двойная фуга *f*

Doppelgriff *m* D *archi*
E double stop
F doubles cordes *f pl*
I doppia corda *f*
S doble cuerda *f*
U kettősfogás
R двойные ноты *f pl* на струнных инструментах

Doppelgriffklappe *f* D *legni*
E double-plate key
F double clef *f*

I raddoppia *f*, chiave *f* di comodità
S doble llave *f*
U kettős billentyű
R клапан *m* с двумя чашечками

Doppelhals *m* D *corda*
E double neck
F double manche *m*
I doppio manico *m*
S doble mango/cuello *m*, mástil *m* doble
U kettős nyak
R дополнительный гриф *m*

Doppelhalslaute *f* D
E double-necked lute
F luth *m* à deux manches
I liuto *m* a doppio manico
S laúd *m* de doble mango/cuello
U kettős nyakú lant
R лютня *f* с дополнительным грифом

Doppelharfe *f* D
E double harp
F harpe *f* double
I arpa *f* doppia
S arpa *f* doble
U kettős hárfa
R двойная арфа *f*

Doppelhorn *n* D
E double horn
F cor *m* double
I corno *m* doppio
S doble trompa *f*, corno *m* cromático, trompa *f* cromática
U kettős kürt
R двойной рог *m*

Doppelkanon *m* D
E double canon
F canon *m* double, double canon *m*
I canone *m* doppio
S doble canon *m*, canon *m* doble
U kettős kánon
R двойной канон *m*

Doppelkegel-Dämpfer *m* D *trb*
E double mute
F sourdine *f* à double cône
I sordina *f* a doppio cono
S sordina *f* de doble cono
U kettős demfer
R двойная сурдина *f*

Doppel(kegel)deckung *f* D *canna*
E double bell
F résonateur *m* à double cône
I sommità *f* a doppio cono
S calota *f* cónica doble
U kettős kúpos fedél
R двойное (конусообразное) покрытие *n*

Doppelklappe *f* D; **duodezimierende** ~ *cl*
E double twelfth key
F double clef *f* d'octave
I doppio portavoce *m*, portavoce *m* automatico
S llave *f* de doble octava
U kettős oktávbillentyű/duodecimabillentyű
R регистровый клапан *m*

Doppelkonzert *n* D doppio → concerto

Doppelkreuz *n* D ⟨*Vorzeichen*⟩
E double sharp
F double dièse *m*
I doppio diesis *m*
S doble sostenido *m*
U kettős kereszt
R дубль-диез *m*

Doppelkropf *m* D *canna*
E double hood, double mitre/miter
F coude *m* double
I pipa *f*/gomito *m* con angolo
S codo *m* doble
U kétszeres törés
R двухколенчатый изгиб *m*

Doppellautsprecher *m* D
E twin speaker
F double haut-parleur *m*
I altoparlante *m* doppio
S doble altavoz *m*, altoparlante *m* doble
U kettős hangszóró
R сдвоенный громкоговоритель *m*

Doppelleitton *m* D
E double leading-note
F double sensible *f*
I doppia sensibile *f*
S doble sensible *f*
U kettős vezérhang
R двойной вводный тон *m*

Doppelleittonkadenz *f* D
E double leading-note cadence
F cadence *f* avec double sensible
I cadenza *f* modale perfetta
S cadencia *f* con doble sensible
U kettős vezérhangos kadencia
R *(каденция с вводным тоном к первой и к пятой ступеням)*

Doppelloch *n* D *fag* = Stiefel

Doppelnotation *f* D
E letter-and-neume notation
F double notation *f* ⟨*lettre et neume*⟩
I notazione *f* alfabetica e neumatica
S notación *f* doble ⟨*alfabética y neumática*⟩
U kettős kottaírás ⟨*betű és neuma*⟩
R *(сочетание буквенной и невменной нотаций)*

Doppeloktavstimmung *f* D *fis*
E double octave tuning
F double octave *f*
I accoppiamento *m* a doppia ottava
S doble octava *f*
U kettős oktávkopulázás
R двухоктавная настройка *f*

Doppelpedal *n* D *arpa*
E double pedal/action
F pédale *f* à double mouvement
I pedale *m* dell'arpa a doppio movimento
S pedal *m* de doble acción
U kettőspedál
R педальный механизм *m* двойного действия

Doppelpedalharfe *f* D
E double action harp

F harpe *f* à double mouvement
I arpa *f* a doppio movimento
S arpa *f* de pedal doble, arpa *f* con pedal de doble movimiento/acción
U kétrekeszes pedálhárfa
R арфа *f* с педальным механизмом двойного действия

Doppelpedalmechanik *f* D *arpa*
E double action
F (mécanisme *m* à) double mouvement *m*
I doppio movimento *m*
S doble mecanismo *m* del pedal, acción *f* doble
U kétrekeszes pedálszerkezet/pedálmechanika
R педальный механизм *m* двойного действия

Doppelpunkt *m* D ⟨*doppelter Verlängerungspunkt*⟩
E double dot
F double point *m*
I punto *m* doppio
S doble puntillo *m*, dos puntillos *m pl*
U dupla pont
R две точки *f pl*

Doppelrundkropf *m* D *canna*
E double-tip mitre/miter, double mitre/miter at tip of tube
F coude *m* arrondi double
I doppio gomito *m* a più settori
S doble codo *m* recurvado
U csavart törés
R двойной круговой изгиб *m*

Doppelschlag *m* D *orn*
E turn
F double *m*, gruppetto *m*, tour *m* de gosier
I gruppetto *m*
S grupeto *m*
U kettős ékesítés, "doppelschlag"
R группетто *n*

~ *perc*
E double beat
F coup *m* double
I colpo *m* doppio
S golpe *m* doble
U kettős ütés
R двойной удар *m*

~ **von unten** *orn*
E ascending turn
F gruppetto *m* commençant par la note inférieure
I gruppetto *m* rovesciato
S grupeto *m* invertido
U alulról indított "doppelschlag"/kettős ékesítés
R группетто *n*, начинающееся с нижней воспомогательной

doppelschlag U *orn* Doppelschlag; Rolle

Doppelschlegel *m* D
E tampon
F tampon *m*
I mazzuolo *m* doppio, mazza *f* doppia
S doble baqueta *f*
U kettős (dob)verő
R колотушки *f pl*, палочки *f pl*

Doppelschloß *n* D *trbne*
E double lock ⟨*locking device on slides and bell to slides*⟩
F *(parties reliant les coulisses et le pavillon)*
I doppia ritorta *f*
S *(partes que unen el pabellón y las varas)*
U kettős zárszerkezet
R стопорный винт *m*

Doppelschöpfbalg *m* D *org*
E double/cuckoo feeder
F soufflet *m* à double pompe
I soffietto *m* a doppia pompa
S fuelle *m* de doble canal
U dupla/kettős fújtató
R двойные воздухонагнетательные мехи *m pl*

Doppelspur *f*, **Halbspur** *f* D *magn*
E twin-track, half-track, A: two-track
F double piste *f*
I doppia traccia/pista *f*
S doble pista *f*
U kettős sáv, félsáv
R двухдорожечная запись *f*

Doppelspurband *n* D *magn*
E twin-track tape
F bande *f* à double piste
I nastro *m* a doppia traccia/pista
S cinta/banda *f* de doble pista
U kétsávos/duplasávos hangszalag
R лента *f* с двухдорожечной записью

Doppelstrich *m* D
E double bar
F double barre *f*
I doppia stanghetta
S doble barra *f*
U kettős vonal
R двойная черта *f*

doppelt D
E double, doubled
F double
I doppio
S doble, doblado
U kettős, dupla
R двойной, дважды

Doppeltaktnote *f* D = Brevis

Doppeltaktpause *f*, **Brevispause** *f* D
E breve rest, A: double whole-note rest
F bâton *m*, pause *f*/silence *m* de brève
I pausa *f* di breve
S silencio *m*/pausa *f* de breve
U brevis értékű szünet, kétütemes szünet(jel)
R пауза *f*, равная двум целым нотам

doppelthemig D = zweithemig

Doppeltriller *m* D trillo doppio

Doppelvorschlag *m* D *orn* = doppelter → Vorschlag

Doppelwirkung *f* D *org*
E double action/acting
F action *f* double
I doppia azione

S doble acción *f*
U kettős működés
R двойное/попеременное действие *n* ⟨*какого-либо механизма*⟩

Doppelzunge *f* D *legni*
E double tonguing
F double articulation *f*
I doppio colpo *m* di lingua
S doble articulación *f*
U kettős/dupla nyelv
R двойной удар *m*

doppio I doppelt; Doppel-

Doppler-Effekt *m* D
E Doppler effect
F effet *m* Doppler
I effetto *m* Doppler
S efecto *m* Doppler
U Doppler-effektus, Doppler-jelenség
R доплеровский эффект *m*, эффект *m* Доплера

Doppler effect E Doppler-Effekt
Doppler-effektus U Doppler-Effekt
Doppler-jelenség U Doppler-Effekt
dór U dorisch
Dorian E dorisch
dorico I dorisch
dórico S dorisch
dorien F dorisch

dorisch D
E Dorian
F dorien
I dorico
S dórico
U dór
R дорийский

dorni U Fußlochdorn
doromb U Maultrommel
dörömbölni *v* U hämmern
dörzs- U Reibe-
dörzsdeszka U Reibbrett
dörzskerék U Streichrad
dörzsölés U Reibung
dörzsölni *v* U reiben
dosdupla *f* I Zwölfachteltakt
dosillo *m* S Duole
dossologia *f* I Doxologie
dot E Punkt
dot *v* E punktieren
dotted E punktiert
dottore *m* **in musica** I doctor of music
dottrina *f* I; ~ dell'armonia: Harmonielehre
~ musicale: Musiklehre
Double *m* D double
double E doppelt; Doppel-; double
~ acting *org* Doppelwirkung
~ action *arpa* Doppelpedal; Doppelpedalmechanik; *org* Doppelwirkung; *pfte* Stoßmechanik
~ action harp: Doppelpedalharfe
~ appoggiatura *orn* appoggiatura doppia; Anschlag
~ augmented: doppelt → übermäßig
~ bar: Doppelstrich
~ bass: contrabbasso
~ bass clarinet: clarinette contrebasse
~ bass player: contrabbassista
~ bassoon: contrafagotto
~ beat *perc* Doppelschlag
~ bell *canna* Doppelkegeldeckung
~ bellows *pl org* Doppelbälge
~ canon: Doppelkanon
~ choir/chorus: Doppelchor
~ concerto: doppio → concerto
~ contraoctave: Subkontra-Oktave
~ diapason *org* Chorbaß
~ diapason open *org* Prinzipalbaß
~ diapason treble *arm* clarinette 16'
~ dot: Doppelpunkt
~ escapement action *pfte* Repetitionsmechanik
~ expression *arm* geteilte → Expression
~ feeder *org* Doppelschöpfbalg
~ flageolet: Doppelflöte
~ flat: Doppel-B
~ flute: Doppelflöte
~ fugue: Doppelfuge
~ harp: Doppelharfe
~ hood *canna* Doppelkropf
~ horn: Doppelhorn
~ joint *fag* Stiefel
~ keyboard grand piano: Doppelflügel
~ leading-note: Doppelleitton
~ leading-note cadence: Doppelleittonkadenz
~ lock *trbne* Doppelschloß
~ mitre/miter *canna* Doppelkropf
~ mitre/miter at tip of the tube *canna* Doppelrundkropf
~ mute *fiati* Doppeldämpfer; *trb* Doppelkegel-Dämpfer
~ neck *corda* Doppelhals
~ octave tuning *fis* Doppeloktavstimmung
~ **paradiddle** *perc*
D Zweier-Paradiddle *m*
F paradiddle *m* double
I paradiddle *m* doppio
S paradiddle *m* doble
U kétszeres paradiddle
R двойной парадидл *m*
~ pedal *arpa* Doppelpedal
~ pipe: Doppelflöte
~ reed: doppeltes → Rohrblatt
~ sharp: Doppelkreuz
~ stop *archi* Doppelgriff
~ tonguing *legni* Doppelzunge
~ touch *arm* doppelter → Tastenfall
~ trill: trillo doppio
~ twelfth key *cl* duodezimierende → Doppelklappe
~ whole note: Brevis
~ whole-note rest: Doppeltaktpause
— for ~ choir: doppelchörig

double *v* E verdoppeln
double F doppelt; Doppel-

double *m* F
D Double *m*
E double

I *(forma di variazione ornamentale frequente nelle suites di danze)*
S double *m*
U double
R дубль *m*
~ *orn* Doppelschlag
double-action pedal E *arpa* doppelte → Pedalrückung
double-banked E zweimanualig
double-bass E; ~ saxhorn: Kontrabaßtuba
~ trombone: Kontrabaßposaune
~ valve trombone: Kontrabaßventilposaune
doubled E doppelt
double-dotted E doppelt → punktiert
double-headed stick E *perc* zweiköpfiger → Schlegel
double-impression printing E Doppeldruckverfahren
double-manual E zweimanualig
doublement *m* F Verdopplung
double-necked lute E Doppelhalslaute
double-plate key E *legni* Doppelgriffklappe
doubler *v* F verdoppeln; *teat* ersetzen
~ à la tierce: austerzen
double-reed instruments *pl* E Instrumente mit doppeltem Rohrblatt
double-spun E *corda* doppelt → umsponnen
double-string E *corda* doppelchörig
double-stylus pick-up E *gram* Tonabnehmer mit zwei Saphiren
double-tip mitre/miter E *canna* Doppelrundkropf
double-top mitre/miter E *canna* Rundkropf
Doublette *f* D *org* doublette
doublette *f* F *org*
D Doublette *f*, Superoktave *f*
E doublette, fifteenth, superoctave
I principalino *m* da 2', quintadecima *f*, decimaquinta *f*
S quincena *f*, quintadécima *f*
U dublett, szuperoktáv
R дублет *m*
Doublettensystem *n* D *org*
E borrowing pipes *pl*, extension system
F emprunt *m*, dédoublement *m*
I valvole *f pl* semitonali, canne *f pl* ambitonali
S sistema *m* de extensión
U kétsoros sípok rendszere
R дублирующая система *f*
doubling E Verdopplung
doublure *f* F *teat* Ersatzspieler
doubly E; ~ augmented: doppelt → übermäßig
~ diminished: doppelt → vermindert
doubtful works *pl* E zweifelhafte → Werke
douçaine *f* F *org* Dolcan
doucement F *prescr* soave
douceur *f* F; avec ~ *prescr* dolce
douloureux F *prescr* affannoso; amaro; doloroso
doux F *prescr* dolce; piano; soave; *ton* weich
— assez ~ *prescr* mezzopiano
— très ~ *prescr* pianissimo
douzième *f* F Duodezime
downbeat E *dir* Abschlag
— (on the) ~ abtaktig
down-bow E *archi* Abstrich; *vc* Herstrich
downstage E *teat* vorn auf der → Bühne
down-striking action E *pfte* abwärtsschlagende → Mechanik
downward E abwärts
doxologia *f* S Doxologie
doxológia U Doxologie
Doxologie *f* D
E doxology
F doxologie *f*
I dossologia *f*
S doxología *f*
U doxológia
R доксология *f*, славословие *n*
doxologie *f* F Doxologie
doxology E Doxologie
draft E Entwurf
draft *v* E entwerfen
drag E *perc*
D doppelter Vorschlag *m*
F "drag" *m*
I gruppetto *m* di due note
S doble golpe *m*
U kétszeres előke
R двойной форшлаг *m*
drag *v* E schleppen
— do not ~ nicht → schleppen
dragging E schleppend
Drahtgeige *f* D = Nagelgeige
Drahtharfe *f* D = Spitzharfe
Drama *n* D
E drama
F drame *m*
I dramma *m*
S drama *m*
U dráma
R драма *f*
— **liturgisches** ~ ⟨*Mittelalter*⟩
E liturgical drama
F drame *m* liturgique
I dramma *m* liturgico, mistero *m*
S drama *m* litúrgico
U liturgikus dráma
R литургическая драма *f*
drama E Drama; Schauspiel
~ criticism: critique théâtrale
drama *m* S Drama; Schauspiel
~ litúrgico: liturgisches → Drama
~ musical: Musikdrama
dráma U Drama
— liturgikus ~ liturgisches → Drama
dramatic E; ~ coloratura soprano: dramatischer → Koloratursopran
~ contralto: seriöser → Alt
~ passion: Choralpassion
~ soprano: dramatischer → Sopran; Zwischenfach
drame *m* F Drama; Schauspiel
~ liturgique: liturgisches → Drama
~ musical/lyrique: Musikdrama

dramma *m* I Drama; Schauspiel
~ liturgico: liturgisches → Drama
~ musicale: Musikdrama
drammatico-musicale I musikdramatisch
drängend D *prescr* stringendo
draw E Zug
drawing-room grand E pianoforte a coda intera
draw-knobs *pl* E *org* Registerknöpfe
draw-stop E; ~s *pl org* Registerknöpfe
~ rod *org* Schubstange
dream E; as if in a ~ träumerisch
dreamily E träumerisch
Drehbrett *n*, **Drehschablone** *f* D *camp*
E gauge, strickle/mo(u)lding board
F moule *m*
I traversa *f*
S molde *m*
U forgósablon
R подвижной шаблон *m*
Drehbuch *n* D ⟨*Film*⟩
E scenario
F scénario *m*
I copione *m*, sceneggiatura *f*
S guión *m* de un film
U forgatókönyv
R сценарий *m*
Drehbühne *f* D
E revolving stage
F scène *f* tournante
I palcoscenico *m* girevole
S escenario *m* giratorio, plataforma *f* giratoria
U forgószínpad
R вращающаяся сцена *f*
Drehdeckel *m* D *canna* → Deckung durch Drehdeckel
Dreher *m* D *bl*
E *(Austrian round-dance)*
F *(danse populaire d'Autriche)*
I *(danza austriaca)*
S *(danza austriaca)*
U *("forgó" osztrák tánc)*
R *(австрийский танец типа лендлера)*
Drehklappe *f* D *legni*
E key on rod
F clef *f* à tringle
I cannetta *f* con perno, profilato *m* contropunte
S llave *m* giratoria
U rúdbillentyű
R клапан *m* с рычажком
Drehklavier *n* D
E street piano, barrel-organ
F piano *m* mécanique
I pianoforte *m* a cilindro
S piano *m* mecánico
U zongoraverkli
R шарманка *f*
Drehleier *f*, **Leier** *f*, **Radleier** *f*, **Schlüsselfiedel** *f* D
E hurdy-gurdy
F chifonie *f*, vielle *f* à roue
I ghironda *f*
S viela *f* de rueda, gaita *f* zamorana, cifonia *f*, cinfonía *f*, organistrum *m*, lira *f* de rueda
U nyenyere, tekerő(lant)
R колёсная лира *f*
Drehnote *f* D
E alternating/returning note
F broderie *f*
I nota *f* di volta
S broderie *f*, adorno *m*
U váltóhang
R вспомогательная нота *f*
Drehorgel *f*, **Leierkasten** *m* D
E barrel-organ, street-organ
F orgue *m* de Barbarie
I organo *m* di Barberia, organetto *m*
S organillo *m*, manubrio *m*
U kintorna, verkli, sípláda
R шарманка *f*
Drehorgelspieler *m* D
E organ grinder
F joueur *m* d'orgue de Barbarie
I suonatore *m* di organetto
S organillero *m*
U kintornás
R шарманщик *m*
Drehschablone *f* D *camp* = Drehbrett
Drehscheibenmechanismus *m* D *arpa*
E fork-mechanism
F mécanisme *m* de système à fourchette
I meccanismo *m* delle rotelle
S sistema *m* de horquillas del arpa
U villamozgató mechanizmus
R система *f* поворотных дисков
Drehventil *n*, **Zylinderventil** *n* D *ottoni*
E rotary valve
F cylindre *m* à rotation
I cilindro *m* (a sistema) rotativo
S válvula *f* giratoria/rotativa/rotatoria, pistón *m* cilíndrico/giratorio
U forgóventil, cilinderventil
R вентиль *m* с двигающимся поршнем
Dreiachteltakt *m* D
E three-eight time/A: meter
F mesure *f* à trois-huit
I tempo *m*/misura *f* tre ottavi, tripola
S compás *m* de tres por ocho
U háromnyolcados ütem
R размер *m* на три восьмых
dreichörig D *corda*
E trichord, with three courses
F à triple corde
I a tre corde
S de triple orden
U három húrcsoportos, háromhúros
R с утроенными струнами
~ *fis*
E with three sets of reeds
F à trois jeux d'anches
I a tre file
S de tres juegos de lengüetas
U három sípsoros
R с тремя рядами голосов

Dreieckharfe *f* D
E triangular harp
F harpe *f* à cadre triangulaire
I arpa *f* triangolare/a cornice
S arpa *f* de marco
U háromszög alakú hárfa
R угловая арфа *f*
Dreier-Paradiddle *m* D *perc* triple paradiddle
Dreierschlagfigur *f* D *dir*
E three-beat pattern
F schéma *m* désignant trois battements par mesure
I schema *m* dei movimenti per il tempo ternario
S esquema *m* de tres golpes por compás
U hármas ütem (vezénylésének) mozdulata
R трёхдольная сетка *f*
Dreiertakt *m* D
E triple/ternary time/A: meter
F mesure *f* à trois temps
I misure/battute *f pl* ternarie/a tre tempi, tempo *m* ternario
S compás *m* ternario/de tres tiempos
U hármas ütem
R трёхдольный размер *m*
Dreiganzetakt *m* D
E triple time/A: meter ⟨*three semibreves to a bar*⟩
F mesure *f* à trois-un
I tripola *f* maggiore
S compás *m* de tres por uno
U háromegyedes ütem
R размер *m* на три целых
dreigestrichen D ⟨*Oktave*⟩
E three-line, thrice-accented
F *(dans la cinquième octave, indication: trois barres au dessus du nom des notes) (nell'ottava contrassegnata dall'esponente 3)*
S *(la octava quinta, indicada con tres líneas encima del nombre de las notas)*
U háromvonalas, háromvonásos
R третьей октавы
Dreihalbetakt *m* D
E three-two time/A: meter
F mesure *f* à trois-deux
I misura *f* di tre mezzi, tempo *m* tre metà, tripola *f* minore
S compás *m* de tres por dos
U háromkettedes ütem
R размер *m* на три вторых
Dreiklang *m* D
E triad, common chord
F triade *f*, accord *m* parfait/de trois sons
I triade *f*, accordo *m* di tre suoni
S tríada *f*, acorde *m* perfecto
U hármashangzat
R трезвучие *n*
— hartverminderter ~ accord majeur avec quinte diminuée
— leerer ~ accord incomplet
— übermäßiger ~ accord augmenté
— verminderter ~ accord diminué

Dreiklangs- D
E triadic
F de trois sons, propre à la triade, de triade
I di triade
S propio de la tríada, relativo al acorde perfecto, de tríada
U hármashangzat-
R касающийся трезвучия
dreisätzig D
E in three movements
F à trois mouvements
I di tre tempi
S en tres movimientos
U háromtételes
R трёхчастный
dreistimmig D
E three-part, for three parts
F à trois voix/parties
I a tre voci/parti
S a tres partes/voces
U háromszólamú
R трёхголосный
Dreistimmigkeit *f* D
E three-part/three-voice texture
F écriture *f* à trois voix/parties
I scrittura *f* a tre voci/parti
S textura/escritura *f* a tres partes/voces
U háromszólamúság
R трёхголосие *n*
dreitaktig D
E three-beat
F à trois temps
I di tre battute
S de/a tres tiempos
U háromütemű
R трёхтактный
dreiteilig D
E in three parts/sections, ternary
F en trois parties, ternaire
I di tre parti, tripartito, ternario
S en tres partes, tripartito, ternario
U háromrészes
R трёхчастный
Dreiviertelgeige *f* D
E three-quarter fiddle, three-quarter-size violin
F violon *m* trois-quart
I violino *m* di tre quarti, piccolo violino *m* per bambini
S violín *m* de tres cuartos
U háromnegyedes hegedű
R скрипка *f* трехчетвёртного размера
Dreivierteltakt *m* D
E three-four time/A: meter
F mesure *f* à trois-quatre
I tempo *m*/misura *f* (in) tre quarti, tripola *f* piccola
S compás *m* de tres por cuatro
U háromnegyedes ütem
R размер *m* на три четверти
dreizeilig D ⟨*Strophe*⟩
E three-line
F de trois vers

I di tre versi
S tristico
U háromsoros
R трёхстрочный

dreizeitig D
E ternary, triple
F ternaire, à trois temps
I ternario
S ternario, en tres tiempos
U háromértékű
R трёхдольный

dress E; ~ circle *teat* erster → Rang
~ rehearsal *teat* Hauptprobe

drinking song E Trinklied

Drittelton *m* D
E third of a tone
F tiers *m* de ton
I terzo *m* di tono, terzo suono *m*
S tercio *m* de tono
U harmadhang
R треть *f* тона

droit F gerade

droits *m pl* F; ~ d'auteur: copyright; Tantiemen; → MECHANLIZENZ; SABAM; S.A.C.E.M.; S.D.R.M.; SUISA
~ d'exécution: Aufführungsrecht
~ de représentation: Aufführungsrecht; *teat* Bühnenrechte

drone E; ~s *pl* Summpfeifen
~ bass *org* basse de musette
~ string: Bordunsaite

drop E Fall
~ action *pn* Untertastenmechanik
~ curtain *teat* Zwischenaktvorhang
~ of a third: Terzfall
~ screw *pfte* Abnickschraube
~ screw cloth: Scherenleder

drót U; első [második, harmadik] ~ *ancia* erste [zweite, dritte] → Zwinge

Druck *m* D
E print, edition
F impression *f*, édition *f*
I stampa *f*, pubblicazione *f*, edizione *f*
S impresión *f*, edición *f*, tirada *f*
U nyomás, nyomtatás
R печатание *n*, издание *n*

~ *fis*
E pressure
F pression *f*
I pressione *f*
S presión *f*
U nyomás
R сжим *m* меха

~ **machen** *v pfte*
E to lay the touch, to make touch depth
F égaliser *v* les touches
I regolare *v* la corsa dei tasti
S igualar *v* las teclas
U drukkot szabályozni *v*
R *(регулировать глубину хода клавиши)*

Drückel *m* D *canna ancia* = Stimmkrücke

drucken *v* D
E to print
F imprimer
I stampare
S imprimir
U nyomni, nyomtatni
R печатать

Druck(filz)scheibe *f* D *pfte*
E front pin/rail punching
F mouche *f*
I rosetta *f* di feltro per ferma tasto
S redondel *m* de fieltro *(debajo de la tecla)*
U drukkfilclemez *(a billentyű alatt)*
R дрyкшайба *f*

Druckknopf *m* D *fis, org*
E (push) button, press stud
F bouton *m* poussoir
I pistoncino *m*
S botón *m*
U (nyomó)gomb
R кнопка-пистон *f*

Druckplättchen *n* D *fiati*
E touch piece, fingerplate, finger button, finger-tip
F boutons *m pl* pistons
I tasti *m pl*
S botones *m pl*, pistones *m pl*
U billentyű, gomb, klapni
R кнопка *f* клапана

Druckscheibe *f* D *pfte* = Druckfilzscheibe

Druckventil *n* D = Pumpventil

Druckwindharmonium *n* D
E harmonium with pressure bellows
F harmonium *m* à air refoulé/à vent comprimé
I armonio *m* a pressione d'aria
S armonio *m* con manchas/de aire comprimido
U nyomólégrendszerű harmónium
R фисгармония *f* с воздухонагнетающим устройством

drukk U *pfte* Stegdruck
~ot szabályozni *pfte* Druck machen

drukkfilc U *pfte* Rahmenpolster

drukkfilclemez U *pfte* Druckfilzscheibe

drum E Trommel
~s *pl* and fifes *pl mil* Spielleute
~ cable: Trommelleine
~ call: Trommelsignal
~ in the shape of an hour-glass: Sanduhrtrommel
~ major *mil* tambour-major
~ major's baton *mil* canne de tambour-major
~ roll: Trommelwirbel
~ rope: Trommelleine
~ stand: Trommelständer
— beat *v* the ~ trommeln

drum *v* E pauken; trommeln

drumbeat E Trommelschlag

drum-head E *perc* Fell

drum-headcover E Trommelfellüberzug

drummer E Schlagzeugspieler; Trommler

drum-roll E Paukenwirbel

drumstick E Trommelschlegel

dry E matt; *fiati* trocken

dublett U *org* doublette
dübörögni *v* U *gram* rumpeln
duda U Dudelsack
dudabasszus U
D "basse de musette", Musettenbaß *m*
E "basse de musette"
F basse *m* de musette
I basso *m* di musetta
S "basse de musette"
R бурдонный бас *m*
dudás U Dudelsackpfeifer
Dudelsack *m*, **Sackpfeife** *f*, **Schäferpfeife** *f* D
E bagpipe
F cornemuse *f*
I cornamusa *f*, piva *f*
S cornamusa *f*, gaita *f*
U duda
R волынка *f*
Dudelsackpfeifer *m* D
E bagpiper
F joueur *m* de cornemuse
I suonatore *m* di cornamusa, zampogñaro *m*
S gaitero *m*
U dudás
R волынщик *m*
dudka E дудка
dudka-player E дудошник
dúdolni *v* U trällern
dudošnik R → дудошник
Duduk *m* D дудук
duduk E дудук
duduk *m* F S дудук
dudùk *m* I дудук
duet E duetto; duo
dueto *m* S duetto; duo
Duett *n* D duetto
duett U duetto; duo
duetto *m* I
D Duett *n*
E duet
F duetto *m*
S dúo *m*, dueto *m*
U duett, kettős
R дуэт *m*
dugó U *canna d. l.* Spund
dühösen U con → collera
duhovnye stihi R духовные → стихи
duina *f* I Duole
dulce S *prescr* dolce; *ton* weich
dulcema *f* S Hackbrett
dulcemente S *prescr* dolce
Dulcian *m* D
E dolcian, dulcian
F dulcian *f*
I dolziana *f*
S dulcián *m*
U dulcián
R дульциан *m*
dulcian E Dulcian
dulcian *f* F Dulcian
dulcián *m* S Dulcian
dulcián U Dulcian
Dulciana *f* D *org*
E dulciana
F dulciane *f*
I dulciana *f*
S dulciana *f*
U dulciána
R дульциана *f*
dulciana E *org* Dulciana
~ mixture *org* Echomixtur
dulciana *f* I S *org* Dolcan; Dulciana
dulciána U *org* Dulciana
dulciane *f* F *org* Dulciana
dulcimer E Hackbrett
dulcitone E Adiaphon
dull (in tone) E *camp* kurzatmig
dulzaina *f* S Schalmei
Dulzflöte *f* D *org*
E clarabella, suabe/suave flute
F flûte *f* douce, clarabella *f*
I clarabella *f*, flauto *m* dolce
S flauta *f* dulce/suave, clarabella *f*
U Dulzflöte
R дульцфлёте *f*
duma R → дума
dumb show E Pantomime
Dumka *f* D думка
dumka E U думка
dumka *f* F I S думка
dummy pipe *org* blinde → Pfeife
dunántúli U; ~ szeptim → szeptim
~ terc → terc
dünn D ⟨*Stimme, Klang*⟩
E thin, reedy, stringy
F fin
I esile, sottile
S delgado
U vékony
R тонкий, слабый
~ *prescr* gracile
Duo *n* D duo
duo *m* F duo
~ pianistique: duo pianistico
duo *m* I
D Duo *n*
E duet
F duo *m*
S dúo *m*, dueto *m*
U duó, kettős, duett
R дуо *n*, дуэт *m*
~ **pianistico**
D Klavierduo *n*
E piano duet
F duo *m* pianistique
S dúo *m* pianístico
U zongorakettős
R фортепьянный дуэт *m*
dúo *m* S duetto; duo
~ pianístico: duo pianistico
duó U duo
duodecima E *org* Quintzweizweidrittelfuß
duodecima *f* I; ~2 2/3' *org* Quintzweizweidrittelfuß
duodécima *f* S Duodezime

duodecima U Duodezime
duodecimabillentyű U *cl* Duodezklappe
— kettős ~ *cl* duodezimierende → Doppelklappe
Duodezime *f* D
E twelfth
F douzième *f*
I dodicesima *f*
S duodécima *f*
U duodecima
R дуодецима *f*
Duodezklappe *f* D *cl*
E speaker key
F clef *f* d'octave
I portavoce *m*
S portavoz *m*, llave *f* de Denner
U oktávbillentyű, duodecimabillentyű
R регистровый клапан *m*
duola U Duole
Duole *f* D
E duplet
F duolet *m*
I duina *f*
S dosillo *m*
U duola
R дуоль *f*
duolet *m* F Duole
dupla U doppelt
duple E; ~ time/meter: Zweiertakt; gerader → Takt
duplet E Duole
duplicar *v* S verdoppeln
duplicate *v* E verdoppeln
duplication E Verdopplung
Dur *n*, **Durgeschlecht** *n* D
E major (mode)
F majeur *m*, mode *m* majeur
I maggiore *m*, modo *m* maggiore
S mayor *m*, modo *m* mayor
U dúr (hangnem)
R мажор *m*, мажорное наклонение *n*, мажорный лад *m*
— **in** ~
E in (the) major (mode)
F en majeur, dans le mode majeur
I in maggiore, in modo maggiore
S en mayor, en modo mayor
U dúrban
R в мажоре, мажорный
dur F schallhart; vollgriffig
dúr U Dur
~ban: in → Dur
duración *f* S Tondauer; *gram, magn* Laufzeit
~ de la grabación *gram, magn* Aufnahmezeit
~ de la resonancia: Nachhallzeit
Durakkord *m* D accord parfait majeur
durata *f* I Tondauer; *gram, magn* Laufzeit
duration E Tondauer; *gram, magn* Laufzeit
durchdringend D
E penetrating, shrill
F pénétrant, aigu
I penetrante, acuto, squillante
S penetrante, punzante, agudo
U áthatő, éles
R пронизывающий
durchführen *v* D
E to develop, to elaborate
F développer
I eseguire, sviluppare
S desarrollar
U kidolgozni
R разработать, провести ⟨*тему*⟩
Durchführung *f*, **Themendurchführung** *f*, **Themenverarbeitung** *f* D ⟨*Sonate*⟩
E (thematic) development/elaboration
F développement *m* (thématique)
I sviluppo *m*, svolgimento *m*, elaborazione *f* tematica
S desarrollo *m* (temático), elaboración *f* (temática)
U (téma)feldolgozás, (téma)kidolgozás, feldolgozási/kidolgozási szakasz
R разработка *f* (тем)
~ *fuga*
E exposition
F exposition *f*
I esposizione *f*
S exposición *f*
U expozíció
R экспозиция *f*
Durchführungstechnik *f* D
E development technique
F technique *f* du développement
I tecnica *f* dello sviluppo
S técnica *f* de desarrollo
U kidolgozási/feldolgozási mód/technika
R разработочная техника *f*, техника *f* разработки
Durchführungsteil *m* D
E development section
F partie *f* du développement
I parte/sezione *f* di sviluppo
S sección *f* del desarrollo
U feldolgozás(i rész)
R разработочная часть *f*, разработка *f*
Durchgang *m* D
E transition
F passage *m*, transition *f*
I passaggio *m*
S pasaje *m*, transición *f*
U átmenet
R проход *m*
Durchgangsakkord *m* D accord de passage
Durchgangsquartsextakkord *m* D accord de sixte et quarte de passage
Durchgangston *m* D
E passing note/tone, passing-note
F note *f* de passage
I nota *f* di passaggio
S nota *f* de paso, tono *m* de pasaje
U átmenőhang
R проходящий звук *m*
— **betonter** ~
E accented passing note/tone
F note *f* de passage accentuée
I nota *f* di passaggio accentata

S nota *f* de paso acentuada
U hangsúlyos átmenőhang
R акцентированный проходящий звук *m*

— **unbetonter ~**
E unaccented passing note/tone
F note *f* de passage non accentuée
I nota *f* di passaggio non accentata
S nota *f* de paso inacentuada/no acentuada
U hangsúlytalan átmenőhang
R неакцентированный проходящий звук *m*

Durchimitation *f* D
E continuous imitation, fully developed imitation, A: through-imitation, pervading imitation
F imitation *f* continue
I imitazione *f* continua/ininterrotta
S imitación *f* continua
U végigimitálás, imitálás végig
R имитация *f*, проводимая последовательно

durchimitieren *v* D
E to imitate continuously
F imiter *v* de façon continue
I imitare *v* ininterrottamente
S imitar *v* ininterrumpidamente
U végigimitálni
R последовательно проводить *v* имитацию

durchkomponiert D ⟨*Lied*⟩
E through-composed, set throughout
F de forme non strophique, de´ forme ouverte
I a forma aperta
S de melodía no estrófica
U átkomponált
R сквозной, «дурхкомпонированный»

Durchschlagzunge *f* D *arm*
E free reed
F anche *f* libre
I ancia *f* libera
S lengüeta *f* libre
U átcsapó/szabad nyelv
R проходящий/проскакивающий/свободный язычок *m*

durchstreichen, ausstreifen *v* D *lt*
E to rake
F gratter
I strappare
S rasguear
U *(hüvelykujjat végighúzni a húrokon)*
R *(провести по струнам в виде общего глиссандо)*

Durchstreichen *n*, **Ausstreifen** *n* D *lt*
E raking stroke
F *(faire sonner toutes les cordes en même temps)*
I strappata *f*
S rasgueado *m*, toque *m* rasgueado
U *(hüvelykujj végighúzása a húrokon)*
R *(общее глиссандо по всем струнам)*

Durdreiklang *m* D accord parfait majeur

durée *f* F Tondauer; *gram, magn* Laufzeit

~ de l'enregistrement *gram, magn* Aufnahmezeit

~ du droit d'auteur: Schutzfrist

dureté *f* F Härte

dureza *f* S Härte

durezza *f* I Härte

Durgeschlecht *n* D = Dur

duro S schallhart; vollgriffig

Durtonart *f* D
E major key
F tonalité *f* majeure
I tono *m*/tonalità *f* maggiore
S tono *m* mayor
U dúr hangnem
R мажорный лад *m*

düster D
E gloomy, dismal
F sombre, triste
I tetro, cupo, oscuro, funebre
S sombrío, triste
U komor, sötét
R тёмный, мрачный

~ *prescr* lugubre

düvő U
D *(charakteristischer Begleitungsrhythmus der ungarischen Dorf- und Zigeunermusik, bei dem die schwache Zählzeit betont wird)*
E *(the characteristic accompanying rhythm of Hungarian folk and gipsy music, with the accent on the weak beats)*
F *(rythme d'accompagnement caractéristique de la musique villageoise hongroise et tzigane, dans lequel le temps faible est accentué)*
I *(caratteristico ritmo di accompagnamento della musica popolare ungherese e zigana con accento sul tempo debole)*
S *(ritmo de acompañamiento característico de la música húngara aldeana y tzigana, en el que se acentúa el tiempo débil)*
R *(характерный ритм сопровождения венгерской сельской и цыганской музыки с подчёркиванием слабых долей такта)*

Dux *m* D
E antecedent, dux
F sujet *m*, antécédent *m*
I antecedente *m*, soggetto *m*
S dux *m*, tema *m*, antecedente *m*
U dux
R вождь *m*

dux E Dux; Proposta

dux *m* S Dux

dux U Dux

dvoznamenniki R → двузнаменники

dynamic E dynamisch

~ mark: dynamisches → Zeichen

~ sign: dynamisches → Zeichen

dynamics E Dynamik

Dynamik *f* D
E dynamics
F dynamique
I dinamica *f*
S dinámica *f*

U dinamika
R динамика *f*

dynamique F dynamisch

dynamique *f* F Dynamik

~ avec contrastes nets/marqués: Terrassendynamik

~ d'écho: Echodynamik

dynamisch D
E dynamic
F dynamique
I dinamico
S dinámico
U dinamikus
R динамический

dzsessz U jazz

~t játszani *v* jazz

dzsesszegyüttes U jazz band

dzsesszgitár U guitarra de jazz

dzsesszkomponista U jazz composer

dzsesszpozaun U jazz trombone

dzsesszritmus U jazz rhythm

dzsesszsíp U Stempelflöte

dzsessztrombita U jazz trumpet

dzsessztrombón U jazz trombone

dzsesszzenekar U jazz band

dzsesszzenész U jazz musician

dzsigg U jig

E

e *n* D *ton*
E E (natural)
F mi *m*
I mi *m*
S mi *m*
U e
R ми *n*
E E *ton* e
~ double-flat *ton* eses
~ double-sharp *ton* eisis
~ flat *ton* es
~ major: E-Dur
~ minor: e-Moll
~ natural *ton* e
~ sharp *ton* eis
e U *ton* e
ear E Ohr; Gehör; *canna* Bart; Seitenbart
~ and beard *canna* Kastenbart
~ flap/lobe: Ohrläppchen
~ on wooden pipe *canna* Streichbart
~ test: Gehörprüfung
~ training: Gehörbildung
~ trumpet: Hörrohr
~ with harmonic bridge *canna* Seitenbart mit Rollbart
— by ~ nach dem → Gehör
— have *v* a good ~ gutes → Gehör haben
eardrum E *or* Trommelfell
early edition E Frühdruck
earshot E Hörweite
— out of ~ außer → Hörweite
— within ~ in → Hörweite
ease of response E *str* leichte → Ansprache
Easter carol E Osterlied
ebanista *m* I *costr, pfte* Aufschläger
ébauche *f* **d'une composition** F Entwurf
ébaucher *v* F entwerfen
ébresztő U *mil* réveil
eccedente I übermäßig
— più che ~ doppelt → übermäßig
eccessivo I
D eccessivo, übermäßig, übertrieben
E eccessivo, *"exceedingly"*, *"exaggerated"*
F eccessivo, excessif
S eccessivo, *"excesivo"*
U eccessivo, *"szertelenül"*
R eccessivo, преувеличивая, преувеличенно
eccitante I
D eccitante, aufgeregt
E eccitante, *"excited"*
F eccitante, excité
S eccitante, *"excitante"*
U eccitante, *"izgatottan"*
R eccitante, взволнованно
ecclesiastical E; ~ mode: Kirchenton
~ year: Kirchenjahr
ecfonetico I ekphonetisch
ecfonético S ekphonetisch
échancré F eingebuchtet
échange *m* F; ~ des parties/voix: Stimmtausch
échappement *m* F *org* Auslöser; *pfte* Auslöser; Stoßzunge
— double ~ *pfte* Repetitionsmechanik
echar *v* **el aliento** S ausatmen
échelette *f* F
D *(historisches Xylophon)*
E "échelette"
I *(antico xilofono francese)*
S échelette *f*, esquiletas *f pl*
U "échelette" ⟨*régi xilofon*⟩
R *(старинный вид ксилофона)*
échelle *f* F Tonleiter
Echo *n* D
E echo
F écho *m*
I eco *m*
S eco *m*
U echó, visszhang
R эхо *n*
echo E Echo; Nachklingen
~ attachment *ottoni* Echomaschine
~ bourdon *org* Stillgedeckt
~ effect: Halleffekt
~ effects *pl* Echodynamik
~ instrument: Echoinstrument
~ mixture *org* Echomixtur
~ organ *org* Fernwerk
~ tone *fiati* Echoton

echo *v* E nachklingen
écho *m* F Echo; Nachklingen
— produire *v* un ~ nachklingen
— sans ~ echofrei
echó U Echo
echo-chamber E Echokammer
echódinamika U Echodynamik
Echodynamik *f* D
E echo effects *pl*
F dynamique *f* d'écho
I effetti *m pl* d'eco
S dinámica *f* de eco
U echódinamika
R динамика *f* эхо
echofrei D
E free of echo, dead
F mort, sans écho
I senza eco
S sin eco, sordo
U visszhangmentes, visszaverődésmentes
R с отсутствием реверберации, беззховый
echóhang U *fiati* Echoton
echoing E Nachklingen
Echoinstrument *n* D
E echo instrument
F *(instrument produisant des effets d'écho)*
I *(strumento che produce effetti d'eco)*
S *(instrumento produciendo un efecto de eco)*
U visszhangszerkezet
R искусственный ревербератор *m*
Echokammer *f* D
E echo-chamber
F chambre *f* d'écho
I camera *f* d'eco
S cámara *f* de eco
U zengőkamra, visszhangkamra
R эхо-камера *f*
Echomaschine *f* D *ottoni*
E echo attachment
F dispositif *m* pour l'écho
I dispositivo *m* che produce effetti d'eco
S dispositivo *m* para el eco
U visszhangkészülék
R приспособление *n* для эффекта эхо
Echomixtur *f* D *org*
E dulciana/echo mixture
F mixture *f* d'écho
I armonia *f* eterea, mistura *f* d'eco
S mixturas *f pl*/corneta *f* de eco
U echómixtúra
R эхо-микстур *f*
echómixtúra U *org* Echomixtur
echómű U *org* Fernwerk
Echoton *m* D *fiati*
E echo tone
F son *m* en écho, effet *m* d'écho
I suono *m* ad eco, effetto *m* d'eco
S efecto *m* de eco
U echóhang
R эффект *m* эхо
Echowerk *n* D *org* = Fernwerk
Ecke *f* D *vl*
E corner
F coin *m*
I angolo *m*, cornetto *m*, punta *f*
S esquina *f*, esquinero *m*
U sarok
R уголок *m*
Eckklötzchen *n* D *vl*
E corner block
F tasseau *m* du coin
I zocchetti *m pl* degli angoli, tasselli *m pl* angolari
S tacos *m pl*, zoquetes *m pl*
U saroktőke
R угловой клёц *m*, угловые стойки *f pl*
Ecksatz *m* D
E outer movement
F mouvement *m* extrême
I movimento *m* esterno
S movimiento *m* externo
U saroktétel
R крайние части *f pl*
Eckstöckchen *n* D *vl* = Eckklötzchen
éclairage *m* F *teat* Beleuchtung
~ scénique *teat* Bühnenbeleuchtung
éclat *m* F Glanz
éclisse *f* F *corda, pfte* Zarge; *org* Faltenbrett
ecmelic E ekmelisch
ecmelico I ekmelisch
eco *m* I Echo
— senza ~ echofrei
eco *m* S Echo; Nachklingen
— con ~s: überakustisch
— producir *v* ~ nachklingen
— sin ~ echofrei
école *f* F; ~ de danse: Tanzschule
~ de facture instrumentale: Musikinstrumentenbauschule
~ de musique: Musikschule
~ de piano: Klavierschule
~ de violon: Violinschule
~ supérieure de musique: Musikhochschule
Ecossaise *f* D *bl* écossaise
écossaise *f* F *bl*
D Schottisch(er) *m*, Ecossaise *f*
E écossaise
I scozzese *f*
S chotis *m*, escocesa *f*
U écossaise
R экоссез *m*
~ ⟨*danse allemande*⟩ Schottischer
— à l'~ alla → scozzese
écossaise U *bl* écossaise; Schottischer
écouter *v* F hören; zuhören
écouvillon *m* F *legni* Wischer
ecphonetic E ekphonetisch
~ sign: Lektionszeichen
écran *m* F; ~ pour les orchestres de plein air: Schallmuschel
écrevisse *f* F Krebs
écrire *v* F; ~ en toutes notes *orn* ausschreiben
écriture *f* F Satz
~ à cinq voix/parties: Fünfstimmigkeit
~ à deux voix/parties: Zweistimmigkeit

~ à deux [trois, quatre, plusieurs] voix/parties: zwei-[drei,- vier-, mehr]stimmiger → Satz
~ à quatre voix/parties: Vierstimmigkeit
~ à six voix/parties: Sechsstimmigkeit
~ à trois voix/parties: Dreistimmigkeit
~ en profondeur *gram* Tiefenschrift
~ instrumentale: Instrumentalsatz
~ pianistique: Klaviersatz

écrivain *m* **musical** F Musikschriftsteller

écrou *m* F; ~ de la vis de fixation de la barre d'arrêt des touches *pfte* Stellschraubenmutter für Klaviaturpralleiste

Ecurie *f* F; **musique de l'~**
D *(die dem Obersten Stallmeister unterstellte Hofmusik)*
E *(court music under the direction of the Master of the Horse)*
I *(musica delle scuderie di corte)*
S música *f* de la caballería
U *(a királyi istállómester által biztositott udvari zene)*
R *(придворная музыка, находившаяся в ведении главного шталмейстера)*

écusson *m* F *canna d. m.* aufgeworfene Labien → Labium

edge E *archi, perc* Rand; *canna* Schneide; *fl. d.* Schneide; Schneidekante
— at the ~ *prescr, perc* am → Rand des Felles
— near the ~ of the skin *prescr, perc* am → Rand des Felles

edge-tone E *canna, fl. d.* Schneidenton

edición *f* S Ausgabe; Auflage; Druck
~ científica: wissenschaftliche → Ausgabe
~ con cambio de título: Titelausgabe
~ crítica: kritische → Ausgabe
~ de estudio: praktische → Ausgabe
~ de la versión primitiva/original: Urtextausgabe
~ definitiva: endgültige → Ausgabe
~ histórica: historische → Ausgabe
— ediciones *pl* monumentales: musikalische → Denkmäler
~ original: Originalausgabe
~ para canto solo: Melodieausgabe
~ princeps/príncipe: Erstausgabe
~ transportada: transponierte → Ausgabe
— nueva ~ Neudruck
— primera ~ Erstausgabe; Erstdruck

Edison-írás U *gram* Tiefenschrift

Edison-Schrift *f* D *gram* = Tiefenschrift

edit *v* E bearbeiten

édité *v* F; être ~ herauskommen

éditeur *m* F Verleger
~ de musique: Musikverleger

edition E Auflage; Ausgabe; Druck
~ of the original text: Urtextausgabe

édition *f* F Auflage; Ausgabe; Druck
~ à la colle: Titelausgabe
~ ancienne: Frühdruck
~ critique: kritische → Ausgabe
~ de la version primitive/originale: Urtextausgabe
~ définitive: endgültige → Ausgabe
~ historique: historische → Ausgabe
~ originale: Erstausgabe; Originalausgabe
~ parmi les premières: Frühdruck
~ pour chant seul: Melodieausgabe
~ pratique: praktische → Ausgabe
~ princeps: Erstausgabe
~ scientifique: wissenschaftliche → Ausgabe
— première ~ Erstausgabe

Editionsnummer *f* D = Verlagsnummer

edito I; essere ~ herauskommen

editor *m* S Verleger
~ de música: Musikverleger

editora *f* **musical** S Musikverlag

editore *m* I Verleger
~ di musica: Musikverleger

editorial *f* **de música** S Musikverlag

editorial notes *pl* E kritischer → Bericht

edizione *f* I Auflage; Ausgabe; Druck
~ critica: kritische → Ausgabe
~ definitiva: endgültige → Ausgabe
~ della versione originale: Urtextausgabe
~ originale: Originalausgabe
~ pratica: praktische → Ausgabe
~ scientifica: wissenschaftliche → Ausgabe
~ staccata/speciale: Einzelausgabe
~ storica: historische → Ausgabe
— edizioni *pl* storiche: musikalische → Denkmäler
~ trasportata: transponierte → Ausgabe
— nuova ~ Neudruck
— prima ~ Erstausgabe; Erstdruck

educación *f* S; ~ de la voz: Stimmbildung
~ del oído: Gehörbildung
~ musical: Musikerziehung

éducation *f* F; ~ de la voix: Stimmbildung
~ de l'oreille: Gehörbildung
~ musicale: Musikerziehung

educational E pädagogisch
~ music: Unterrichtsmusik

education(al)ist E Pädagoge

educator E Pädagoge

educazione *f* I; ~ dell'orecchio: Gehörbildung
~ musicale: Musikerziehung

E-Dur *n* D
E E major
F mi *m* majeur
I mi *m* maggiore
S mi *m* mayor
U E-dúr
R ми *n* мажор

E-dúr U E-Dur

efe *f* S *archi* F-Loch

efecto *m* S; ~ conclusivo: Schlußwirkung
~ de eco: Halleffekt; *fiati* Echoton
~ Doppler: Doppler-Effekt
~ fonocrómico *org* Akzentkoppel
~ sonoro: Klangeffekt
~s *pl* (sonoros): Effektinstrumente

effacer *v* F *magn* löschen

effe *f* I *archi* F-Loch

effect E; ~ instruments *pl* Effektinstrumente
~ of finality: Schlußwirkung

effective sound pressure E Schalldichte
Effektinstrumente *n pl* D
E effect instruments *pl*, sound effects *pl*
F effets *m pl* spéciaux, bruitage *m*
I strumenti *m pl* che producono determinati effeti
S efectos *m pl* (sonoros)
U effektushangszerek
R инструменты *m pl* к случаю
effektushangszerek *pl* U Effektinstrumente
effet *m* F; ~ conclusif: Schlußwirkung
~s *pl* d'animaux: Tierstimmeneffekte
~ d'écho: Halleffekt; *fiati* Echoton
~ de style: Kunstgriff
~ Doppler: Doppler-Effekt
~ sonore: Klangeffekt
~s *pl* spéciaux: Effektinstrumente
effetto *m* I; ~ conclusivo: Schlußwirkung
~ d'eco *fiati* Echoton
— effetti *pl* d'eco: Echodynamik
~ Doppler: Doppler-Effekt
~ fonocromico *org* Akzentkoppel
— effetti *pl* imitativi *org* Imitatoren
~ sonoro: Klangeffekt
effort *m* **du style** F *gram* Auflagedruck
E-flat cornet E cornettino
égaliser *v* F *pfte* intonieren
~ avec les plombs *tasto* ausbleien
~ les touches *pfte* Druck machen; *tasto* geradelegen
egészhang U Ganzton; ganze → Note
— kis ~ kleiner → Ganzton
— nagy ~ großer → Ganzton
egészhang- U Ganzton-
egészhanglépés U Ganztonschritt
egészhangú U Ganzton-
egészkotta U ganze → Note
egészszünet U ganze → Pause
église *f* F Kirche
eguale *m* I Äquale
egycsatornás U einkanalig
egyenes U gerade
~be rakni *v tasto* geradelegen
egyenesadás U live broadcast
egyenirányítani *v* U gleichrichten
egyenirányító U Gleichrichter
egyenletes(en) U gleichmäßig
egyhangú U eintönig
egyhangúság U Eintönigkeit
egyházi U geistlich
egyházközség U Gemeinde
egymanuálos U einmanualig
egymás után U hintereinander
egysávos U *magn* Einspur-
egyszer U; még ~ *prescr* ancora una → volta
egyszerre U *prescr* insieme
egyszerűen U *prescr* semplice
egyszólamú U einstimmig
egyszólamúság U Einstimmigkeit
egytémájú U monothematisch
egytémájúság U Einthemigkeit
egytételes U einsätzig
együtt U tutti; *prescr* insieme; *prescr, corda* uniti
együttes U ensemble; Kapelle
együttrezegni U mitschwingen
együttrezgés U Mitschwingen
együttrezgő U mitklingend
egyveleg U pasticcio; pot-pourri; Quodlibet
egyvonalas U eingestrichen
~ c: eingestrichenes c
egyvonásos U = egyvonalas
e-húr U *vl* E-Saite
Eichfrequenz *f* D
E calibration/standard frequency
F fréquence *f* standard
I frequenza *f* standard
S frecuencia *f* standard
U hitelesítő frekvencia
R эталонная частота *f*
eifrig D *prescr* acceso
Eigenton *m* D
E sympathetic/proper tone, eigentone, resonant frequency
F vibration *f* sympathique, fréquence *f* de résonance
I suono *m* simpatico
S tono *m* simpático, frecuencia *f* resonante/de resonancia
U rezonanciafrekvencia
R характерный звук *m*, специфическое звучание *n*
eigentone E Eigenton
eight E; ~ note: Achtelnote
eight-bar phrase E achttaktige → Periode
eight-foot E *org* Achtfuß
eighth-note E; ~ rest: Achtelpause
eilend D accelerando; affrettando
eilig D *prescr* affrettato
einatmen *v* D
E to inhale, to breathe in
F respirer, inspirer
I inspirare
S inspirar, inhalar, aspirar
U belélegezni
R вдыхать
Einatmung *f* D
E inhalation, breathing in
F inspiration *f*
I inspirazione *f*
S inspiración *f*, inhalación *f*, aspiración *f*
U belé(le)gzés
R вдох *m*
einchörig D *fis*
E single-reed
F à anche simple
I a una fila
S de lengüeta simple
U egy sípsoros
R с одним рядом голосов
Eineinsiebtelfuß *m* D *org*
E septième
F septième *f*, un pied *m* 1/7, septième 1' 1/7
I 1 1/7 di piede

S registro *m* de 1 1/7 pies
U 1 1/7', egy egész egy heted láb
R септима *f* 1 1/7'

einfach D *prescr* semplice

Einfall *m*, **Eingebung** *f*, **Inspiration** D *f*
E inspiration
F inspiration *f*
I inspirazione *f*
S inspiración *f*
U ötlet, inspiráció
R выдумка *f*, вдохновение *n*

Einfelltrommel *f* D
E single-headed/one-head drum, A: single-skin drum
F tambour *m* à une seule peau
I tamburo *m* a una pelle
S tambor *m* monofásico/de un solo parche/de una sola cara
U egy oldalán bőrözött dob
R односторонний/однокожный барабан *m*

einführen *v* D *ton*
E to introduce
F introduire
I introdurre
S introducir
U indítani
R вводить

Eingangs- D = Anfangs-

Eingangswähler *m* D *magn*
E input selector
F sélecteur *m* d'enregistrement
I tasto *m* d'avviamento
S selector *m* de grabación
U bemenetválasztó
R входной селектор *m*

eingebuchtet D ⟨*Korpus*⟩
E cut away, A: waisted
F échancré
I incavato
S escotado, con escotaduras
U kivájt
R изогнутый

Eingebung *f* D = Einfall

eingestrichen D ⟨*Oktave*⟩
E one-line, once-accented
F *(désigne la troisième octave)*
I *(nell'ottava centrale, nell'ottava contrassegnata dall'esponente 1, do 1 — si 1)*
S *(en la octava central)*
U egyvonalas, egyvonásos
R первой октавы

~es c *n*
E one-line C, once-accented C, middle C
F ut *m* 3, ut *m* central
I do *m* 1, do *m* centrale
S do *m* medio/central, do *m* 3
U egyvonalas/egyvonásos c
R «до» *n* первой октавы

Einhängestift *m* D *tasto* = Anhängestift

Einheits(schlüssel)partitur *f* D
E score in C, score without transposition
F partition *f* avec notation en sons réels
I partitura *f* con notazione in suoni reali
S partitura *f* en do/escrita en sonidos reales
U egységes (előjegyzésű) partitúra, C-partitúra
R партитура *f* в общеупотребительных ключах и без транспорта

einkanalig D ⟨*Lautsprecher*⟩
E monaural, one-channel
F à une chaîne, monaural
I monoaurale, a un canale
S de un solo canal
U egycsatornás, monaurális, mono-
R одноканальный

Einklang *m* D unisono
— im ~ unisono

Einklangs- D
E in unison, unisonal
F à l'unisson
I all'unisono
S al/en unísono
U unisono
R унисонный

Einlage *f*, **Ader** *f*, **Flödel** *m* D *vl*
E purfling
F filet *m* d'ornement
I filetto *m*
S filete *m* (de adorno)
U berakás, vessző
R ус *m*

einleiten *v* D
E to introduce
F introduire
I introdurre
S introducir
U bevezetni
R вводить

Einleitung *f* D
E introduction
F introduction *f*
I introduzione *f*
S introducción *f*
U bevezetés
R вступление *n*

einmanualig D
E one-manual
F à un (seul) clavier manuel
I a un manuale
S de un manual
U egymanuálos
R одномануальный

einrichten *v* D arranger

Einrichtung *f* D arrangement

Einsatz *m* D
E entry, cue
F entrée *f*, attaque *f*
I entrata *f*, attacco *m*
S entrada *f*, ataque *m*
U belépés, bevágás
R вступление *n*

~ *canto*
E attack
F entrée *f*, attaque *f*
I attacco *m*
S entrada *m*, ataque *m*

U belépés, (hang)indítás, einsatz
R атака *f*
~ geben = Einsatzzeichen geben
— **gehauchter ~** *canto*
E aspirated attack
F attaque *f* murmurée/sur le souffle
I attacco *m* sul fiato (alitato)
S ataque *m* susurrado
U lehelt (hang)indítás/einsatz
R мягкая атака *f*
— **harter ~, Glottisschlag** *m canto*
E glottal attack/stop
F attaque *f* dure/avec un coup de glotte, coup *m* de glotte
I attacco *m* duro/aspro
S ataque *m* brusco/con golpe de glotis, golpe *m* de glotis
U kemény (hang)indítás/einsatz
R твёрдая/резкая атака *f*
— **weicher ~** *canto*
E soft attack
F entrée *f* molle/douce
I attacco *m* dolce/morbido
S ataque *m* suave
U lágy (hang)indítás/einsatz
R мягкая атака *f*

einsatz U *canto* Einsatz
~ot adni *v* Einsatzzeichen geben
— kemény ~ *canto* harter → Einsatz
— lágy ~ *canto* weicher → Einsatz
— lehelt ~ *canto* gehauchter → Einsatz

Einsatzbogen *m* D *ottoni* = Stimmbogen

einsätzig D
E in one movement, one-movement
F à un mouvement
I a uno tempo
S en uno movimiento
U egytételes
R одночастный

Einsatzzeichen *n* D
E cue
F signes *m pl* d'entrée
I segno *m* d'attacco
S signo *m*/señal *f* de entrada
U beintés
R знак *m* вступления

~ **geben** *v*
E to give the entry/cue, to cue in
F donner *v* le signal d'attaque/d'entrée/de départ
I dare *v* l'attacco/il segno d'attacco
S dar *v* la (señal de) entrada, hacer *v* atacar
U beinteni, einsatzot adni
R дать *v* вступление

Einschaltbogen *m* D *ottoni* = Stimmbogen

einschieben *v* D
E to interpolate, to insert
F insérer, introduire, interpoler
I interpolare, inserire
S interpolar, insertar
U betoldani
R вставлять

Einschiebung *f* D
E interpolation, insertion
F insertion *f*, interpolation *f*
I interpolazione *f*, inserzione *f*
S interpolación *f*
U bővítés, betoldás
R вставка *f*

einschmeichelnd D *prescr* accarezzevole

Einschnitt *m* D
E caesura, cut
F césure *f*, coupe *f*, incise *f*
I cesura *f*
S corte *m*, cesura *f*, inciso *m*
U bevágás
R цезура *f*

~ *org*
E scoring
F gravure *f*, rainure *f*
I tacche *f pl* per scappamento, scarichi *m pl* d'aria
S entalladura *f*, ranura *f*, incisión *f*
U csúszkavájat
R сквозное отверстие *n*

Einschwingungsvorgang *m* D
E transient phenomenon, build-up process
F production *f* de sons transitoires, processus *m* de stabilisation du son
I transitorio *m* d'attacco
S producción *f* de sonidos transitorios ⟨*previos al sonido exacto deseado*⟩
U berezgés(i folyamat)
R процесс *m* возникновения колебания

Einser-Paradiddle *m* D single paradiddle

einsetzen *v* D
E to enter, to strike up
F entrer, attaquer
I entrare, attaccare, iniziare
S entrar, iniciar, atacar
U belépni
R вступить

einsingen *v* D; **sich ~**
E to warm up, to practise/practice (singing)
F s'exercer *v* à chanter, se chauffer
I affiatarsi, approfondire *v* la parte
S prepararse, ejercitarse (canturreando), calentarse
U beénekelni
R распеться, спеться

einspielen *v* D *gram*
E to record, to make a recording
F enregistrer
I registrare
S grabar
U felvenni, felvételt készíteni *v*
R записывать

~ *str*
E to break/play in
F s'exercer
I suonare *v* su un nuovo strumento
S calentar *v* el instrumento
U bejátszani
R обыгрывать

Einspur- D *magn*
E one-track
F à une piste
I a una traccia/pista
S de una pista
U egysávos
R с однодорожечной записью

Einspurband *f* D *magn*
E one-track tape
F bande *f* à une piste
I banda *f* a una traccia/pista
S banda/cinta *f* de una pista
U egysávos hangszalag
R лента *f* с однодорожечной записью

Einsteckbogen *m* D *cor*
E tuning slide
F pompe *f* générale
I pompa *f* generale
S tonillo *m*
U hangolóív
R крон *m*

einstimmen *v* D
E to tune (up)
F accorder
I accordare
S acordar, afinar
U behangolni
R настраивать, выравнивать *v* звук

einstimmig D
E monophonic, one-part, for one part
F à une partie, à une seule voix, à l'unisson, monodique
I a una voce, all'unisono, monodico
S monódico, a una voz, al unísono
U egyszólamú
R одноголосный

Einstimmigkeit *f* D
E monophony, A: monomelody
F monodie *f*
I monodia *f*, monofonia, *f*
S monodia *f*, monofonía *f*
U egyszólamúság
R одноголосие *n*

Einstrompneumatik *f* D *org*
E pressure-pneumatic action
F pneumatique *f* à air aspirant
I pneumatica *f* di carico
S sistema *m* neumático aspirante
U beeresztőpneumatika
R воздухонагнетательная система *f*

einstudieren *v* D concertare

einthemig D = monothematisch

Einthemigkeit *f* D
E monothematicism
F monothématisme *m*
I monotematismo *m*
S monotematismo *m*
U egytémájúság, monotematika
R монотематизм *m*

Eintonflöte *f* D = Pfeife

Eintonhorn *n* D = russisches → Horn

eintönig D ⟨*langweilig*⟩
E monotonous
F monotone
I monotono
S monótono
U egyhangú, monoton
R монотонный, однообразный
~ ⟨*auf einem Ton rezitierend*⟩
E monotonic, in a monotone
F monotone, monotonal, monotonique
I di una sola nota
S monotonal, monotónico
U egy hangon recitáló
R рецитирующий на одном звуке

Eintönigkeit *f* D
E monotony
F monotonie *f*
I monotonia *f*
S monotonía *f*
U egyhangúság
R монотонность *f*
~ ⟨*auf einem Ton rezitierend*⟩
E monotone
F monotonie *f*
I persistenza *f* su un solo suono
S monotonalidad *f*, insistencia *f* sobre una cuerda de recitación
U egy hangon recitálás
R речитация *f* на одном звуке

Eintoninstrument *n* D
E fixed-pitch instrument, A: instrument with a single tone
F instrument *m* monodique/à un seul son/à hauteur fixe
I strumento *m* unitono
S instrumento *m* monotónico/monotonal/de un solo sonido
U egy megadott hangot adó hangszer
R инструмент *m*, издающий один звук

Eintrittskarte *f* D
E (admission) ticket
F billet *m* d'entrée/de location
I biglietto *m* d'ingresso
S entrada *f*, billete *m*, boleto *m*, localidad *f*
U belépőjegy
R входной билет *m*

Einzelausgabe *f* D
E single edition, off-print
F tirage *m* à part
I edizione *f* staccata/speciale
S separata *f*, tirada *f* aparte
U különlenyomat, szeparátum
R отдельное издание *n*

Einzelstimme *f* D
E separate/extra part
F partie *f* séparée
I parte *f* staccata
S particella *f*, partichela *f*, parte *f*
U egyes szólam
R партия *f*
~ *canto*
E separate voice, individual part
F partie/voix *f* soliste
I parte/voce *f* solista
S voz/parte *f* solista

U szólórész, szólószólam
R партия *f* солиста

Einzelunterricht *m* D
E individual instruction/teaching/lesson
F leçons *f pl* particulières
I lezioni *f pl* private
S lecciones *f pl* particulares
U egyéni tanítás/oktatás
R индивидуальные занятия *n pl*

eis *n* D *ton*
E E sharp
F mi *m* dièse
I mi *m* diesis
S mi *m* sostenido
U eisz
R ми-диез *m*

Eisenschlegel *m* D *perc* = Metallschlegel

Eisenvioline *f* D = Nagelgeige

eisis *n* D *ton*
E E double-sharp
F mi *m* double dièse
I mi *m* doppio diesis
S mi *m* doble sostenido
U eiszisz
R ми-дубль-диез *m*

Eisteddfod E
D *(walisisches Kunstfest mit Wettbewerben)*
F *(nom des assemblées et fêtes musicales des bardes gallois)*
I *(festival annuale dei bardi, con gare poetiche e musicali)*
S *(reunión periódica de los bardos, con contiendas poéticomusicales)*
U *(walesi művészeti ünnepély, versenyekkel)*
R *(валлийский художественный фестиваль с конкурсом)*

eisz U *ton* eis

eiszisz U *ton* eisis

eje *m* S; ~ de la horquilla de soporte de la biela de repetición *pfte* Scherenkapselachse
~ del apagador *pfte* Dämpferachse
~ del muelle de la repetición *pfte* Scherenfederachse

ejecución *f* S Aufführung; Ausführung
~ al órgano: Orgelspiel

ejecutable S spielbar

ejecutante *m* + *f* S Ausführender; Musikant; ausübender → Musiker; Spieler
~ de instrumento de madera: Holzbläser
~ del ripieno: ripienista

ejecutar *v* S aufführen; ausführen

ejercicio *m* S Übung; Übungsstück
~s *pl* de digitación: Fingerübungen
~s *pl* para el estudio de los intervalos: Treffübungen
~s *pl* para los dedos: Fingerübungen
~ vocal: Gesangsübung

ejercitación *f* **del oído** S Gehörübung

ejercitar *v* S üben

ejercitarse *v* S *str* üben
~ (canturreando): sich → einsingen

éjjelizene U Ständchen
— éjjelizenét adni *v* ein → Ständchen bringen

éjkürt U *org* Nachthorn

ék U *arco* Unterkeil; *canna ancia* Keil; *cemb* Kiel
— (felső) ~ *arco* Oberkeil

ékesíteni *v* U verzieren

ékesítés U Verzierung
~ek *pl orn* Manieren
— alulról indított kettős ~ *orn* Doppelschlag von unten
— kettős ~ *orn* Doppelschlag; Rolle

ékesített U verziert

ekfonético S ekphonetisch

ekfonetikus U ekphonetisch

ékfúvó U *org* Keilbalg

ékfúvó-szívószelep U *org* Fangventil

ekmelisch D
E ecmelic
F *(relatif aux harmoniques partiels non utilisés dans notre système tonal)*
I ecmelico
S *(relativo a los armónicos superiores no usados en nuestro sistema tonal)*
U dallamon kívüli ⟨*hangrendszerünkbe csak temperáltan átkerülő természetes felhang*⟩
R *(принадлежащий к обертонам, не входящим в европейские музыкальные системы)*

ekphonétique F ekphonetisch

ekphonetisch D
E ecphonetic
F ekphonétique
I ecfonetico
S ekfonético, ecfonético
U ekfonetikus
R экфонетический

él U *arco* Kamm
— ajakfelvágás ~e *fl. d.* Schneidekante

elaboración *f* **temática** S Durchführung

elaborare *v* I bearbeiten

elaborate *v* E durchführen

elaboration of a motif/motive E Motivverarbeitung

elaboratore *m* I Bearbeiter

elaborazione *f* I Fortspinnung
~ motivica: Motivverarbeitung
~ tematica: Durchführung; thematische → Arbeit

élan *m* F Mannheimer → Rakete; *fam* Schmiß
— avec ~ *fam* schmissig

élargir *v* F erweitern

élargissant F; en ~ *prescr* allargando

élargissement *m* F Erweiterung

elastico I schwingungsfähig

elcincogni *v* U *fam* fiedeln

electric guitar E guitarra eléctrica

electrical tuning device E Stimmgerät

electro-acoustical instruments *pl* E elektro-akustische → Instrumente

electrófono *m* S Elektrophon

electronic music E elektronische → Musik

electrophone E Elektrophon

électrophone *m* F Elektrophon; *gram* Tonabnehmer

electrophonic instrument E Elektrophon
electro-pneumatic action E *org* elektropneumatische → Spieleinrichtung
elefántcsont borítás U *tasto* Elfenbeinbelag
~ elülső része *tasto* Vorderteil des Tastenbelages
Elefantenglocken *f pl* D
E Indian bells *pl*
F cloches *f pl* de l'Inde
I campane *f pl* indiane
S campanillas *f pl* indias
U campane
R индийские колокольчики *m pl*
élégance *f* F Anmut
elegancia *f* S Anmut
elegy E Klagelied
elektrofon (hangszer) U Elektrophon
Elektrophon *n* D
E electrophone, electrophonic instrument
F électrophone *m*
I elettrofono *m*, strumento *m* elettrofono
S electrófono *m*, instrumento *m* eléctrico
U elektrofon (hangszer)
R электронный музыкальный инструмент *m*
Elementarlehre *f* D; musikalische ~ solfeggio
elemento *m* I; ~ di irradiazione sonora: Schallabstrahler
elemezni *v* U analysieren
elemzés U Analyse
elengedni *v* U *tasto* loslassen; *ton* verlassen
élénken U *prescr* allegro; animato; vivace
— igen ~ *prescr* allegrissimo
— kicsit ~ *prescr* allegretto
elérni *v* U *ton* erreichen
éles U durchdringend
élesség U; hallás ~e: Hörschärfe
élet U; zenei ~ Musikleben
elettrofono *m* I Elektrophon
elevación *f* S; ~ por efecto de un sostenido *ton* Erhöhung
elevado S ansteigend
elevatezza *f* I Erhabenheit
élève *m*+*f* **en musique** F Musikschüler
eleventh E Undezime
Elfenbeinbelag *m* D *tasto*
E ivory head/tail
F plaque *f* d'ivoire
I estremità/copertura *f* d'avorio
S cubierta *f* de marfil
U elefántcsont borítás
R пластинки *f pl* из слоновой кости
elfojtani *v* U *perc* gleich → abdämpfen
elhalás U; (szó/hang) ~(a): Absprache
elhalkulni *v* U *ac* abklingen
elhalkulva U *prescr* decrescendo; diminuendo
elhalóan U *prescr* smorzando
elhangolás U Verstimmung
elhangolni *v* U verstimmen
elhangolt U verstimmt
elhelyezni *v* U *org* verführen
elicon *m* I Helikon
elipse *f* **fónica** S *corda* Schallellipse
eljátszani *v* U ausführen
elkezdeni *v* U anspielen; anstimmen
ellanyhulva U *prescr* allentando
ellendallam U Gegenmelodie
ellenfúga U Gegenfuge
ellenmozgás U Gegenbewegung
~ (vonóval) *archi* Gegenstrich
ellenpont U Kontrapunkt
— egyszerű [kettős, hármas] ~ einfacher [doppelter, dreifacher] → Kontrapunkt
— virágos ~ blühender → Kontrapunkt
ellenpontfajták *pl* U Kontrapunktgattungen
ellenpontos U kontrapunktisch
ellenpontozni *v* U kontrapunktieren
ellenrezonancia U Gegenresonanz
ellenritmus U Gegenrhythmus
ellensúly U *trbne* Balancer
ellenszólam U Gegenstimme
ellentéma U Gegenmelodie; Gegenthema; *fuga* Gegensatz
— állandó ~ *fuga* beibehaltener → Gegensatz
ellig D *obs, org*
E *(two-feet)*
F *(de deux pieds)*
I *(di due piedi)*
S *(de dos pies)*
U *(kétlábas)*
R *(устаревшее название двухфутового регистра)*
ellipse *f* **phonique** F *corda* Schallellipse
ellisse *f* **fonica** I *corda* Schallellipse
elméleti U theoretisch
el nem hagyható U obbligato
előadás U Aufführung; Ausführung; Interpretation; Vortrag; Wiedergabe
— bemutató ~ première
— első ~ Uraufführung
előadás U live broadcast
előadni *v* U aufführen; ausführen; zu → Gehör bringen; interpretieren; wiedergeben
előadó U Ausführender
előadóművész U Ausführender; Darsteller; Interpret; ausübender → Musiker; Spieler; Vortragskünstler
előbb U; mint ~ come prima
előcsarnok U *teat* foyer
elocutionist E Vortragskünstler
élodicon *f* F Ätolodikon
előénekelni *v* U vorsingen
előfüggöny U *teat* Raffvorhang
előhangolás U *pfte* Vorstimmen
éloigné F entfernt
előimitáció U Vorimitation
előjáték U Praeludium; Vorspiel
előjátszani *v* U vorspielen
előjegyzés U Tonartvorzeichnung
előjel U Zeichen
előke U *orn* appoggiatura; accent
— alulról indított/kezdett ~ *orn* appoggiatura ascendente
— átfutó ~ *orn* appoggiatura di passaggio
— egyszeres ~ *perc* flam

— felülről indított/kezdett ~ *orn* appoggiatura discendente
— háromszoros ~ *perc* ruff
— hosszú ~ *orn* appoggiatura lunga
— kétszeres ~ *perc* drag
— kettős ~ *orn* appoggiatura doppia; Anschlag
— rövid ~ *orn* appoggiatura breve
előkészíteni *v* U vorbereiten
— fisz-molban ~ *prescr, arpa* in fis-Moll vorbereiten → Harfe
előkészítés U Vorbereitung
előkészítetlen U unvorbereitet
előkészített U vorbereitet
előléc U *pfte* Vorderdeckel
előlegezés U accord appogiaturé; Vorausnahme
előlegezett U vorausnehmend
előlegezni *v* U vorausnehmen
elölről U da → capo
elongáció U Elongation
Elongation *f* D
E elongation
F longueur *f*
I elongazione *f*
S máxima amplitud *f*
U elongáció
R отклонение *n*
elongation E Elongation
elongazione *f* I Elongation
előszakáll U *canna* Vorderbart
előszínpad U *teat* Vorbühne
előtag U Vordersatz
előtér U; színpad előtere *teat* Vorbühne
— színpadi ~ *teat* Vorderbühne
elrendezés U; zenekari ~ Orchesteranordnung
elsőhegedű U Primgeige
elsőhegedűs U Primgeiger
elszélesedve U *prescr* allargando
eltalálni *v* U *ton* treffen
eltáncolható U ballabile
eltolt U verschoben
elválasztani *v* U absetzen; abstoßen
elválasztgatni *v* U abstoßen
elvezetni *v* U *org* ausführen
embarc *m* **du battant** F *camp* Klöppelflucht
embellish *v* E figurieren; kolorieren; verzieren
embellished E verziert
embellishment E Verzierung
embocadura *f* S Spielseite; *canna* Fußloch; *fiati* embouchure; Mundstück; Schnabel; *fl* Mundloch; *fl. d.* Kopfstück mit Schnabel
~ curva: geschweifte → Spielseite
~ de disco *fl* Mundlochplatte
~ de flauta de pico: Blockflötenschnabel
~ de flauta recta/dulce: Blockflötenschnabel
~ del clarinete: Klarinettenschnabel
~ Reform *fl* Reformmundlochplatte
Embouchure *f* D *fiati* embouchure
embouchure E *fiati* embouchure; *fl* Mundloch
embouchure *f* F *fiati*
D Embouchure *f*, Ansatz *m*
E embouchure, lip
I imboccatura *f*
S embocadura *f*, boquilla *f*
U fúvóka, ansatz
R амбушюр *m*
~ *fiati* ⟨*pièce*⟩ Mundstück; ⟨*Mundharmonika*⟩ Spielseite; *canna* Fußloch; *fl* Mundloch; *fl. d.* Kopfstück mit Schnabel
~ conique *ottoni* Trichtermundstück
~ courbe: geschweifte → Spielseite
~ en disque *fl* Mundlochplatte
~ en forme d'entonnoir *ottoni* Trichtermundstück
~ en forme de coupe *ottoni* Kesselmundstück
~ Réforme *fl* Reformmundlochplatte
embrollo *m* S imbroglio
emelés U *ton* Erhöhung
— negyedhangos ~ monesis
emelkedő U aufwärtsgehend
emelni *v* U erhöhen
emelő U *org* Balgklavis
emelőkar U *pfte* Hebeglied
emelőkar-nyeregfilc U *pfte* Hebegliedsattelfilz
emelőkarrugó U *pfte* Hebegliedfeder
emelőkarvilla U *pfte* Hebegliedkapsel
emelvény U Podium
emettere *v* I *str* ansprechen
émettre *v* F *rad* senden
emfázis U enfasi
emiolia *f* I Hemiole
emisión *f* S *rad* Sendung; *str* Ansprache
~ de un sonido: Lauterzeugung
~ fácil *str* leichte → Ansprache
~ firme *str* sichere → Ansprache
~ lenta *str* langsame → Ansprache
~ rápida *str* schnelle → Ansprache
émission *f* F *rad* Sendung; *str* Ansprache
~ d'un son: Lauterzeugung
~ facile *str* leichte → Ansprache
~ ferme *str* sichere → Ansprache
~ lente *str* langsame → Ansprache
~ rapide *str* schnelle → Ansprache
emissione *f* I *str* Ansprache
~ di onde sonore: Schallabstrahlung
~ ferma/forte *str* sichere → Ansprache
~ lenta *str* langsame → Ansprache
~ netta *str* sichere → Ansprache
~ pronta *str* schnelle → Ansprache
~ sicura *str* sichere → Ansprache
— facilità di ~ leichte → Ansprache
emitir *v* S *rad* senden
emlék U; zenei ~ek *pl* musikalische → Denkmäler
emlékezetből U auswendig
emlékeztetőjel U Erinnerungszeichen
emlékkönyv U Festschrift
emmelic E emmelisch
emmelico I emmelisch
emmelisch D
E emmelic
F *(relatif aux harmoniques supérieurs utilisés dans notre système tonal)*
I emmelico
S *(relativo a los armónicos superiores usados en nuestro sistema tonal)*

U dallamhoz tartozó ⟨*a természetes felhangsornak a temperált rendszerbe illő hangjai*⟩
R *(принадлежащий к обертонам, входящим в европейские музыкальные системы)*

e-Moll *n* D
E E minor
F mi *m* mineur
I mi *m* minore
S mi *m* menor
U e-moll
R ми *n* минор

e-moll U e-Moll

emotion E Affekt

émotion *f* F Affekt

empalmadora *f* **automática** S *magn* automatische → Klebepresse

empalmar *v* S *magn* kleben

empezar *v* S; ~ a tocar *ton* anspielen

emphase *f* F enfasi
— avec ~ *prescr* enfatico

emphasis E enfasi; Betonung

emphatique F *prescr* enfatico

emploi *m* **thématique** F Motivverarbeitung

Empore *f* D
E choir-gallery, organ-loft
F tribune *f*
I tribuna *f* di una chiesa
S tribuna *f*
U (orgona)karzat
R хоры *m pl* ⟨*в церкви*⟩, эмпора *f*

empresario *m* S Konzertvermittler

emprunt *m* F Entlehnung; Doublettensystem
— faire *v* un ~ entlehnen

empty string E *prescr*, *str* vuota

empuñadura *f* S *arco* Daumenleder

ému F *prescr* commosso

E-Musik *f* D = ernste → Musik

enarmonía *f* I Enharmonik

enarmonía *f* S Enharmonik; enharmonische → Entsprechung; enharmonische → Verwechslung

enarmonico I enharmonisch

enarmónico S enharmonisch

encabalgamiento *m* **de las frases** S Phrasenverschränkung

encadenamiento *m* **de los acordes** S Akkordverbindung

enchaînement *m* **des accords** F Akkordverbindung

enclosed-reed instrument E Windkapselinstrument

enclume *f* F *or* Amboß

encolerizado S con → collera

encordado *m* S; ~ cruzado *pfte* Kreuzbesaitung
~ paralelo *pfte* geradsaitige → Besaitung
~ simpático *pfte* Aliquotbesaitung
— de ~ cruzado *pfte* kreuzsaitig
— de ~ paralelo/recto *pfte* geradsaitig

encordage *m* F *pfte* Abplatten
~ sympathique *pfte* Aliquotbesaitung

encordar *v* S besaiten

encordatura *f* S *corda* Garnitur

encorder *v* F besaiten

encore E Zugabe
~! bis!
— to call for an ~ chiedere il → bis

encore F ancora
~ une fois *prescr* ancora una → volta

encore *m* F Zugabe

end E fine; Schluß

end-blown flute E Längsflöte

Ende *n* D fine
— bis zum ~ al → fine

endecha *f* S Klagelied

ending E *greg* Differenz

endless canon E unendlicher → Kanon

endolinfa *f* I S *or* Labyrinthwasser

endolymph E *or* Labyrinthwasser

endolymphe *f* F *or* Labyrinthwasser

end-pin E *corda* Knopf; *vc* Stachel
~ block *vl* Unterklotz

Endung *f* D
E cadence, phrase ending
F terminaison *f*, cadence *f*
I cadenza *f*
S terminación *f*, cadencia *f*
U végződés, zárlat
R окончание *n* (фразы), каденция *f*
— **männliche ~**
E masculine cadence
F terminaison *f* masculine
I cadenza *f* tronca/maschile
S cadencia *f* masculina
U hímnemű zárlat
R окончание *n* на сильной доле
— **weibliche ~**
E feminine cadence
F terminaison *f* féminine
I cadenza *f* piana/femminile
S cadencia *f* femenina
U nőnemű zárlat
R слабое/женское окончание *n*

ének U Gesang
— ambrozián ~ ambrosianischer → Kirchengesang
— dicsőítő ~ Lobgesang
— egyházi ~ Kirchengesang
— gallikán ~ gallikanischer → Kirchengesang
— gregorián ~ Gregorianischer → Choral
— gyülekezeti ~ Gemeindegesang; Gemeindelied
— halotti ~ Grabgesang
— **históriás ~** ⟨16. *sec*⟩
D *("historisches Lied", ungarische historische Gesänge geistlichen und weltlichen Inhalts)*
E verse-chronicle
F *("chanson historique", chansons historiques hongroises de caractère religieux ou profane)*
I *("canto storico", forma lirica ungherese di contenuto sacro o profano)*
S *("canción histórica", cantos históricos húngaros religiosos o profanos)*

R *(«историческая песня» — жанр венгерских исторических песнопений духовного и светского содержания)*
— húsvéti ~ Osterlied
— mozarab ~ mozarabischer → Kirchengesang
— siralmas ~ complainte
— temetési ~ Grabgesang
— templomi ~ Kirchenlied
— világi ~ tono humano
énekbeli U sanglich
énekbeszéd U Sprechgesang
~ben *prescr, canto* mezzo cantato
énekbetét U Vokalsatz
énekelni *v* U singen
~ tanulni *v* Gesang studieren
— együtt ~ mitsingen
— félhangosan/fél hangerővel ~ mit halber → Stimme singen
— hamisan ~ unrein → singen
— lapról ~ vom → Blatt singen
— nem tisztán ~ unrein → singen
— teljes hangerővel ~ mit voller → Stimme singen
— tisztán ~ rein → singen
— (túl) magasan ~ zu hoch → singen
— (túl) mélyen ~ zu tief → singen
énekelve U *prescr* cantando
énekes U Sänger
— népi ~ Volkssänger
— utcai ~ Bänkelsänger; Straßensänger
énekeskönyv U Gesangbuch; Hymnar; Liederbuch
— egyházi ~ Gesangbuch
énekeskönyvpolc U Chorpult
énekesnő U Sängerin
énekgyakorlat U Gesangsübung
énekhang U *canto* Stimme
énekiskola U Sängerschule
— egyházi ~ maîtrise
énekkar U Chor; Kapelle
~ban énekelni *v* im → Chor singen
— iskolai ~ Schulchor
— templomi ~ Kirchenchor
— udvari ~ Kantorei
énekkvartett U quartetto vocale
éneklés U; antifonális ~ Wechselgesang
— gyülekezeti ~ Gemeindegesang
énekl̈en U *prescr* cantabile
énekl̈űfűrész U singende → Säge
énekművészet U Gesangskunst
énekoktatás U Gesangsunterricht
énekóra U Gesangsstunde
énekpartitúra U Gesangspartitur
énekszerű U sanglich
— nem ~ unsanglich
énekszerűtlen U unsanglich
énektanár U Gesangslehrer
énektanítás U Gesangsunterricht
énektechnika U Gesangstechnik; Stimmtechnik
energia *f* I; ~ sonora: Schallenergie
— con ~ = energico
energía *f* **del sonido** S Schallenergie
enérgicamente S *prescr* energico
energico, energicamente I *prescr*
D energico, energicamente, kräftig
E energico, energicamente, *"energetical(ly)", "vigorous(ly)"*
F energico, energicamente, énergique, avec énergie
S energico, energicamente, enérgico, enérgicamente
U energico, energicamente, határozottan, erőteljesen, erélyesen
R energico, energicamente, энергично
enérgico S *prescr* energico
énergie *f* F; ~ acoustique: Schallenergie
— avec ~ *prescr* energico
énergique F *prescr* energico
enfant *m* F; ~ de chœur: Chorknabe
~ prodige: Wunderkind
enfasi *f* I
D Nachdruck *m*
E emphasis
F emphase *f*
S énfasis *m*
U emfázis, (érzelmi) nyomaték
R подчёркивание *n*
~ ⟨*accentuazione*⟩ Betonung; Schwerpunkt
— con ~ = enfatico
énfasis *m* S enfasi
enfáticamente S *prescr* enfatico
enfatico, enfaticamente I *prescr*
D enfatico, enfaticamente, nachdrücklich
E enfatico, enfaticamente, *"emphatically"*
F enfatico, enfaticamente, emphatique, avec emphase
S enfatico, enfaticamente, enfático, enfáticamente
U enfatico, enfaticamente, nyomatékkal
R enfatico, enfaticamente, настойчиво
enfático S *prescr* enfatico
enfoncement *m* **de la touche** F *tasto* Spieltiefe
enfourchement *m* F *org* Wippenscheide
engage *v* E engager
Engagement *n* D engagement
engagement *m* F
D Engagement *n*, Verpflichtung *f*
E engagement, contract
I scrittura *f*, contratto *m*
S contrato *m*
U szerződés
R ангажемент *m*, приглашение *n*
engager *v* F
D engagieren, verpflichten
E to engage
I scritturare
S contratar
U szerződtetni
R ангажировать, приглашать
engagieren *v* D engager
enganchar *v* S *magn* kleben
enganche *m* **al pedalero** S *org* Pedalkoppel
Engelstimme *f* D *org*
E vox angelica
F vox angelica *f*

I voce *f* angelica
S vox *f* angelica, angélica *f*
U "Engelstimme"
R энгельштимме *m*

Engelstrompete *f* D = Aidatrompete

engendré F; ~ par le texte: wortgezeugt

Engführung *f* D *fuga*
E stretto
F strette *f*
I stretto *m*
S stretto *m*, stretta *f*, estrecho *m*
U tématorlasztás, szűkmenet, stretta
R стретта *f*

Englischhorn *n* D
E cor anglais, A: English horn
F cor *m* anglais
I corno *m* inglese
S corno *m* inglés
U angolkürt
R английский рожок *m*

~ **nimmt Oboe 2** *prescr*
E cor anglais takes oboe 2, A: English horn takes oboe 2
F le cor *m* anglais prend le second hautbois
I il corno *m* inglese prende l'oboe II
S el corno *m* inglés toma el segundo óboe
U angolkürt 2. oboára vált
R английский рожок заменить вторым гобоем

English E; ~ action *pfte* englische → Mechanik

~ **fingering** *obs*
D *(heute nicht mehr gebräuchliche englische Abart des Fingersatzes, bei der Daumen mit dem Zeichen x bezeichnet wird, während Zeige- bis kleiner Finger von 1 bis 4 gezählt werden)*
F *(forme anglaise, maintenant hors d'usage, désignant le doigté par un x pour le pouce, et la numérotation 1 à 4 pour les doigts suivants)*
I *(diteggiatura inglese non più in uso, in cui il pollice veniva indicato con x e le altre dita, partendo dall'indice, con 1—4)*
S *(digitación inglesa anticuada que indicaba el pulgar por x, y numeraba los otros dedos de 1 a 4 a partir del índice)*
U *(az ujjrend ma már nem használatos, angol válfaja, melyben a hüvelykujjat x-szel, a többit a mutatóujjtól a kisujjig egytől négyig számozzák)*
R *(старинная английская аппликатура, в которой большой палец обозначался буквой x, а остальные пальцы цифрами 1—4)*

~ flute *obs* = recorder
~ horn: Englischhorn
~ horn takes oboe 2 *prescr* Englischhorn nimmt Oboe 2
~ shallot *canna ancia* englische → Kehle

engmensuriert D *org, fiati*
E narrow scale/bore
F de diapason étroit, de perce étroite
I di misura stretta
S de medida estrecha
U szűk menzúrájú/méretű
R узкомензурный

engrave *v* E stechen

engraver E Stecher

engraving E Stich

enharmónia U Enharmonik

enharmonic E enharmonisch
~ change: enharmonische → Verwechslung
~ equivalent: enharmonische → Entsprechung
~ modulation: enharmonische → Modulation

enharmonie *f* F Enharmonik

Enharmonik *f* D
E *(use of enharmonic notes/tones)*
F enharmonie *f*
I enarmonia *f*
S enarmonía *f*
U enharmónia
R энгармонизм *m*

enharmonikus U enharmonisch

enharmonique F enharmonisch

enharmonisch D
E enharmonic
F enharmonique
I enarmonico
S enarmónico
U enharmonikus
R энгармонический, энгармоничный

enigma *m* S Notationsrätsel

enigmatic E; ~ canon: Rätselkanon
~ notation: Notationsrätsel

énigme *f* **musicale** F Notationsrätsel

enlace *m* S; ~ de los acordes: Akkordverbindung

ennegrecer *v* S schwärzen

enregistrement *m* F Schallaufzeichnung; *gram, magn* Aufnahme
~ Edison *gram* Tiefenschrift
~ en profondeur *gram* Tiefenschrift
~ latéral *gram* Berliner-Schrift; Seitenschrift
~ original: Mitschnitt
~ sur bande: Bandaufnahme

enregistrer *v* F aufnehmen; *gram* einspielen; *gram, magn* Aufnahme machen
~ en direct *gram, magn* mitschneiden

ensalada *f* S ⟨15—16. *sec*⟩
D *(spanische Form des Quodlibet)*
E *(Spanish type of quodlibet)*
F ensalada *f* ⟨*forme espagnole du quodlibet*⟩
I ensalada *f* ⟨*forma spagnola del quodlibet*⟩
U *(a quodlibet spanyol formája)*
R *(испанская разновидность кводлибета)*
~ ⟨*francesa*⟩ fricassée; ⟨*generalmente*⟩ Quodlibet

ensamblador *m* S *costr, pfte* Aufschläger

ensayar *v* S proben

ensayo *m* S Korrepetition; Probe; *teat* Bühnenprobe
~ al/con piano *teat* Klavierprobe
~ con/de decorados *teat* Dekorationsprobe
~ de las cuerdas: Streicherprobe
~ de los instrumentos de arco: Strichprobe

~ de los vientos *fiati* Satzprobe
~ del grupo (de instrumentos) de viento *fiati* Satzprobe
~ general: Generalprobe; *teat* Hauptprobe
enseignement *m* F Unterricht
~ collectif: Gruppenunterricht; Klassenunterricht
~ de la musique: Musiklehre
~ du chant: Gesangsunterricht
~ du piano: Klavierunterricht
Ensemble *n* D ensemble
ensemble F *prescr* insieme; *prescr, corda* uniti
ensemble *m* F
D Ensemble *n*
E ensemble
I complesso *m*, gruppo *m* vocale/strumentale
S ensemble *m*, conjunto *m*
U együttes
R ансамбль *m*
~ des jeux de pédale *org* Pedalwerk
— **morceau** *m*/**pièce** *f* **d'~**
D Ensemblestück *n*
E ensemble piece
I pezzo *m* d'insieme
S trozo *m* de conjunto
U együttesre írt darab
R пьеса *f* для ансамбля
ensemble piece E morceau d' → ensemble
Ensemblestück *n* D morceau d' → ensemble
enseñanza *f* S Unterricht
~ colectiva: Gruppenunterricht; Klassenunterricht
~ del canto: Gesangsunterricht
~ del piano: Klavierunterricht
~ musical: Musiklehre
~ privada: Privatunterricht
ensordecimiento *m* S *ac* Dämpfung
entabladura *f* S = tablatura
entaille *f* F *canna* Kreisschnitt; Stimmschlitz; *canna anima* Aufschnitt
~s *pl* du chevalet *archi* Stegkerben
~ en fenêtre *canna* Stimmausschnitt
~ rectangulaire pour l'accord *canna* Stimmlappen
— faire *v* des ~s *org* Kernstiche machen
entalladura *f* S *arco* Kästchen; *org* Einschnitt
entarimado *m* S *teat* Bühnenboden
entendido *m* S Kenner
entendre *v* F hören
— faire *v* ~ zu → Gehör bringen
enter *v* E einsetzen
entfernt D ⟨*Tonart*⟩
E remote
F éloigné, lointain
I lontano
S lejano
U távoli
R далёкого родства
entidad *f* **musical** S Musikgesellschaft
Entladungsventil *n* D *org*
E waste pallet
F soupape *f* d'échappement
I *(valvola che consente la fuoruscita dell'aria superflua)*
S válvula *f* de escape
U kieresztőszelep
R выпускной клапан *m*, эвакуант *m*
entlehnen *v* D
E to borrow
F faire *v* un emprunt
I prendere *v* a prestito
S prestar, hacer *v* un préstamo
U átvenni
R заимствовать
Entlehnung *f* D
E borrowing
F emprunt *m*
I prestito *m*
S préstamo *m*
U átvétel
R заимствование *n*
entonación *f* S Intonation; Sprachmelodie; Tongebung
~ justa: reine → Stimmung
entonadera *f* S *obs* = mecanismo de los fuelles
entonador *m* S *org* Intonateur
entonar *v* S anstimmen; *greg* intonieren; *org* tönen
~ con justeza *ton* treffen
entonner *v* F anstimmen; *greg* intonieren; *org* tönen
entorchado S *corda* besponnen; umsponnen
entorchado *m* S *corda* Umspinnung; *pfte* Abplatten
— de ~ simple *corda* einfach → umsponnen
— de doble ~ *corda* doppelt → umsponnen
entorchar *v* S *corda* umspinnen
entr'acte E Zwischenaktmusik
entr'acte *m* F act tune
entracte *m* F *teat* Pause
entrada *f* S Auftritt; Einsatz; Eintrittskarte; intrada; Stichwort; *canto* Einsatz
~ al escenario *teat* Bühneneingang
~ de favor: Freikarte
— dar *v* la ~ Einsatzzeichen geben; Stichwort geben
— falsa ~ *fuga* Scheineinsatz
entraîner *v* F korrepetieren
entrance E Auftritt
entrar *v* S auftreten; einsetzen
~ en escena *teat* auftreten
entrare *v* I auftreten; einsetzen
entrata *f* I Auftritt; Einsatz
— finta ~ *fuga* Scheineinsatz
entreacto *m* S *teat* Pause
entrecruzado *m* **de cuerdas** S *pfte* Kreuzbesaitung
entrée *f* F Auftritt; Einsatz; intrada; *canto* Einsatz
~ de scène *teat* Bühneneingang
~ molle/douce *canto* weicher → Einsatz
— fausse ~ *fuga* Scheineinsatz
entremés *m* S entremets
entremets *m* F
D *(musikalische oder tänzerische Tafelunterhaltung)*

E *(entertainment performed between the courses of a banquet)*
I *(musica o danza conviviale)*
S entremés *m*
U *(lakoma fogásai között előadott zene vagy balett)*
R *(застольная музыка или танцы аналогичного назначения)*

entrer *v* F auftreten; einsetzen
~ en scène *teat* auftreten
entry E Auftritt; Einsatz
— give *v* the ~ Einsatzzeichen geben
— make *v* an ~ auftreten
entschieden D *prescr* deciso
entspannen *v* D
E to relax
F détendre
I allentare, distendere
S relajar, distender
U lazítani
R разряжать
Entspannung *f* D
E relaxation
F détente *f*
I distensione *f*
S relajamiento *m*, disminución *f*, distensión *f*
U lazítás
R разряжение *n*
Entsprechung *f* D; **enharmonische ~**
E enharmonic equivalent
F correspondance/équivalence *f* enharmonique
I equivalente *m* enarmonico
S equivalencia *f* enarmónica, enarmonía *f*
U enharmonikus megfelelés
R энгармоническое равенство *n*
Entwässerung *f* D; **automatische ~** ⟨*am Abguß*⟩ *fag*
E self-acting drain-pipe on the butt
F vidange *f* automatique de l'embouchure
I pompetta *f*
S desagüe *m* automático de la boquilla
U automatikus víztelenítő billentyű
R автоматический водоотвод *m*
entwerfen *v* D
E to conceive, to draft, to sketch
F ébaucher, esquisser
I abbozzare, progettare
S esbozar
U felvázolni, vázlatot készíteni *v*
R набрасывать
Entwurf *m* D
E draft, sketch
F ébauche *f* d'une composition, projet *m*, esquisse *f*
I abbozzo *m*, schizzo *m*, progetto *m*
S esbozo *m*, proyecto *m*
U vázlat, tervezet
R набросок *m*
enunciation E exposition
enunciazione *f* I exposition
enyvezett U *corda* gesperrt
eol U äolisch; natürliches → Moll
eolhárfa U Äolsharfe
eólico S äolisch
éolien F äolisch
eolifono *m* I *teat* Windmaschine
eolio I S äolisch
eolodicón *m* S Äolodikon
eolodikon U Äolodikon
épaisseur *f* F *camp* Wandungsstärke; *canna* Wandstärke
épaule *f* F *ancia* Schulter
épaulette *f* F; ~s *pl* des musiciens de fanfare *fam* Schwalbennester
epekedve U languido
éperons *m pl* F Sporen
epiglotis *f* S Kehlkopfdeckel
épiglotte *f* F Kehlkopfdeckel
epiglottide *f* I Kehlkopfdeckel
epiglottis E Kehlkopfdeckel
Epilog *m* D
E epilogue, codetta
F épilogue *m*
I epilogo *m*
S epílogo *m*
U epilógus
R эпилог *m*, дополнение *n*, заключительная партия *f*
epilogo *m* I Epilog; Nachspiel
epílogo *m* S Epilog
epilogue E Epilog; Nachspiel
épilogue *m* F Epilog; Nachspiel
epilógus U Epilog
épinette *f* F Spinett
Episode *f* D
E episode
F épisode *m*
I episodio *m*
S episodio *m*
U epizód
R эпизод *m*
episode E Episode; couplet; *fuga* Zwischenspiel
épisode *m* F Episode; *fuga* Zwischenspiel; *teat* Nebenhandlung
episodical form E Rondoform
episodio *m* I Episode; couplet; *fuga* Zwischenspiel
episodio *m* S Episode; *fuga* Zwischenspiel
Epistel *f* D
E epistle
F épître *f*
I epistola *f*
S epístola *f*
U episztola
R *(отрывок из апостольского послания, одно из чтений римской мессы)*
epistle E Epistel
epistola *f* I Epistel
epístola *f* S Epistel
episztola U Epistel
epitalamio *m* I S Brautlied
építeni *v* U *str* bauen
-építés U -bau
épithalame *m* F Brautlied

Epithalamium *n* D = Brautlied
epithalamium E U Brautlied
-építő U -bauer
épître *f* F Epistel
epizód U Episode; couplet
epoca *f* I; ~ del basso continuo: Generalbaßzeitalter
época *f* S; ~ del bajo continuo: Generalbaßzeitalter
époque *f* F; ~ de la basse continue: Generalbaßzeitalter
eptacordio *m* S Heptatonik
eptatonal S heptatonisch
eptatonale I heptatonisch
eptatonico I heptatonisch
eptatónico S heptatonisch
equal E gleichmäßig
~ temperament: gleichschwebende → Stimmung; gleichschwebende → Temperatur
~ voices *pl* gleiche → Stimmen
equale E Äquale
equalist E *greg* Äqualist
equalista *m* I *greg* Äqualist
équerre *f* **de renvoi** F *org* Winkel
équipement *m* **de la batterie** F Schlagzeug-Garnitur
equipo *m* **de percusión** S Schlagzeug-Garnitur
équivalence *f* **enharmonique** F enharmonische → Entsprechung
equivalencia *f* **enarmónica** S enharmonische → Entsprechung
equivalente *m* **enarmonico** I enharmonische → Entsprechung
equívoco S *acc* mehrdeutig
equívoco *m* S *acc* Umdeutung
équivoque F *acc* mehrdeutig
équivoque *f* F *acc* Umdeutung
erase *v* E *magn* löschen
eraser head E *magn* Löschkopf
Erdbogen *m* D
E ground-bow
F arc *m* en terre
I arco *m* terrestre
S arco *m* musical/de suelo
U *(primitív hangszer: földbe ásott gödör, pálca és hozzáerősített húr szolgáltat hangot)*
R *(примитивный смычковый инструмент: вбитые в землю гвозди, по которым водят смычком)*
Erdzither *f* D
E ground zither
F cithare *f* en terre
I salterio *m* di terra
S citara *f* de suelo
U "földicitera"
R *(примитивный струнный инструмент, натянутые на земле струны)*
erélyesen U *prescr* energico
ereszkedés U Abstieg
ereszkedni *v* U absteigen
ereszkedő U absteigend
ergriffen D *prescr* commosso
erhaben D
E sublime
F sublime
I sublime
S sublime
U fennkölt
R возвышенный
Erhabenheit *f* D
E sublimity
F sublimité *f*
I elevatezza *f*, sublimità *f*, superiorità *f*
S sublimidad *f*
U fennköltség
R возвышенность *f*, благородство *n*
erhöhen *v* D
E to raise, to sharpen, A: to sharp
F hausser
I alzare, alterare *v* con diesis
S alterar *v* mediante sostenidos
U (fel)emelni
R повышать
Erhöhung *f* D *ton*
E raising/sharpening (of a note), A: sharping (of a tone)
F hausse *f*
I innalzamento *m* del suono prodotto dal diesis
S elevación *f* (por efecto de un sostenido), alteración *f*
U (fel)emelés
R повышение *n*
Erhöhungszeichen *n* D
E sharp (sign)
F dièse *m*
I diesis *m*
S sostenido *m*
U kereszt
R знак *m* повышения
Erinnerungsmotiv *n* D ⟨*Wagner*⟩
E reminder, reminiscence theme
F leitmotiv *m*, motif *m* conducteur
I Erinnerungsmotiv ⟨*motivo che richiama una situazione drammatico-musicale precedente*⟩
S leitmotiv *m*, motivo *m* conductor
U emlékeztető motívum, vezérmotívum
R мотив-напоминание *m*
Erinnerungszeichen *n* D
E cautionary accidental, reminder (sign)
F (signe *m* d')altération *f* de précaution
I alterazione *f* di precauzione
S alteración *f*/accidente *m* de precaución
U emlékeztetőjel
R знак *m* для памяти, памятка *f*
érintő U *corda* Bund; *tasto* Tangente
~kkel ellátott *corda* mit Bünden versehen → Bund
erkély U *teat* Rang
— első emeleti ~ *teat* erster → Rang
— második emeleti ~ *teat* zweiter → Rang
erklingen *v* D
E to sound
F sonner, vibrer

I suonare, risonare, vibrare
S sonar, resonar, vibrar
U felhangzani, megszólalni
R прозвучать, звучать

— **ein Instrument erklingt**
E an instrument sounds
F un instrument sonne
I si sente suonare uno strumento
S suena un instrumento
U egy hangszer megszólal
R инструмент звучит

— **ein Ton erklingt**
E a note/tone is sounded
F un son vibre
I si sente una nota, si avverte un suono
S suena una nota
U egy hang felhangzik/megszólal
R тон звучит

ermeneutica *f* I Hermeneutik

erniedrigen *v* D
E to lower, to flatten, A: to flat
F baisser
I bemollizzare, abbassare
S bajar
U leszállítani
R понижать

Erniedrigung *f* D *ton*
E lowering/flattening (of a note), A: flatting (of a tone)
F abaissement *m*
I abbassamento *m* del suono prodotto dal bemolle
S descenso *m*, bajada *f* (por efecto de un bemol)
U leszállítás
R понижение *n*

Erniedrigungszeichen *n* D
E flat (sign)
F bémol *m*
I bemolle *m*
S bemol *m*
U leszállítójel, bé
R знак *m* понижения

ernst D *prescr* grave; serioso

Eröffnungs- D = Anfangs-

erőltetni *v* U forcer

erősen U; nagyon/igen ~ *prescr* fortissimo

erősíteni *v* U *canto* verstärken

erősítés U Stützstimme; *canto* Verstärkung

erősítő U Verstärker

erősítve U *prescr* crescendo

erősödni *v* U anschwellen

erősödve U *prescr* crescendo

erőteljesen U *prescr* energico; forte

errar *v* **la nota** S danebengreifen

erregt D *prescr* adirato; concitato

Erregungsstelle *f* D *corda*
E point of attack
F point *m* d'attaque
I punto *m* d'attacco
S punto *m* de ataque
U megszólaltatási hely
R место *n* возбуждения струны

erreichen *v* D *ton*
E to approach, to reach
F se rapprocher, approcher, atteindre
I avvicinare, raggiungere
S aproximarse, acercarse
U megközelíteni, elérni
R достигать

Ersatzklausel *f* D ⟨*Organum*⟩
E substitute clausula
F clausule *f* alternative
I clausola *f* sostituta
S cláusula *f* sustitutiva
U helyettesítő klauzula
R *(вид концовки/клаузулы — в органуме)*

Ersatzspieler *m*, **Ersatzspielerin** *f* D *teat*
E understudy
F doublure *f*
I sostituto *m*, sostituta *f*
S sustituto *m*, sustituta *f*
U beugró szereplő
R заменяющий актёр *m*, заменяющая актриса *f*

Ersatzventil *n* D *ottoni*
E compensating valve
F piston *m* de compensation
I pistone *m* di compensazione
S pistón *m* de compensación
U korrigáló ventil
R дополнительный компенсационный вентиль *m*

Erscheinungsdatum *n* D
E date of publication
F date *f* d'édition
I data *f* di pubblicazione
S fecha *f* de aparición/edición/publicación
U megjelenés ideje
R дата *f* публикации

ersetzen *v* D *teat*
E to substitute
F remplacer, doubler
I sostituire
S sustituir, reemplazar
U helyettesíteni, beugrani
R заменять

Erstaufführung *f* D première

Erstausgabe *f* D
E first edition
F première édition *f*, édition *f* princeps/originale
I prima edizione *f*
S primera edición *f*, edición *f* princeps/príncipe
U első kiadás
R первое издание *n*

Erstdruck *m* D
E first printing
F première impression *f*
I prima edizione *f*
S primera edición *f*
U első kiadás
R первое издание *n*

ersterbend D *prescr* morendo; smorzando

érudit *m* **en musique** F Musikwissenschaftler

erweitern *v* D
E to expand, to extend
F élargir
I allargare
S extender, expandir
U bővíteni
R расширять, увеличивать
Erweiterung *f* D
E expansion, extension
F élargissement *m*, aggrandissement *m*
I allargamento *m*
S extensión *f*, ampliación *f*, expansión *f*
U bővítés
R расширение *n*
érzék U; zenei ~ Musikverständnis
érzékenység U; hallás ~e: Hörschärfe
érzelem U Affekt
érzelemelmélet D Affektenlehre
érzelmesen U affettuoso
érzéssel U gefühlvoll
Erzlaute *f* D
E archlute
F archiluth *m*
I arciliuto *m*
S archilaúd *m*
U kettős nyakú basszuslant
R большая/басовая лютня *f*
es *n* D *ton*
E E flat
F mi *m* bémol
I mi *m* bemolle
S mi *m* bemol
U esz
R ми-бемоль *m*
esacordo *m* I Hexachord
~ duro: Hexachordum durum
~ molle: Hexachordum molle
~ naturale: Hexachordum naturale
E-Saite *f* D *vl*
E E-string
F chanterelle *f*, corde *f* du mi
I cantino *m*, corda *f* di mi
S cuerda *f* de mi, prima *f*
U e-húr
R струна *f* ми
esame *m* **uditivo** I Gehörprüfung
esatto, esattamente I *prescr* = giusto
esbozar *v* S entwerfen
esbozo *m* S Entwurf
escala *f* S Tonleiter
~ de quintas: Quintenzirkel
~ defectiva: gapped scale
~ natural: Normaltonleiter
~ pentatónica: Fünftonleiter
~ por tonos: Ganztonleiter
~ rápida: Lauf
— ajeno a la ~ leiterfremd
— con ~ sobreencordada *pfte* kreuzsaitig
— en forma de ~ tonleiterartig
— extraño a la ~ leiterfremd
— propio de la ~ leitereigen
— relativo a la ~ leitereigen
escaldo *m* S Skalde
escandir *v* S skandieren
escansión *f* S Skandierung
escape *m* S *org* Auslöser; *pfte* Auslöser; Stoßzunge
escapement E; ~ button *pfte* Auslöserpuppe
~ lever *pfte* Auslöser; Schere
~ rail *pfte* Auslöserpuppenleiste
~ tongue *pfte* Prellzunge
escena *f* S Szenenbild; *teat* Bühne; Szene
— detrás de la ~ hinter der → Szene
— poner *v* en ~ inszenieren
— poner *v* en ~ una obra *teat* ein Stück auf die → Bühne bringen
escenario *m* S *teat* Bühne; Bühnenboden
~ de ópera: scena di opera
~ giratorio: Drehbühne; Schiebebühne
~ lateral: Seitenbühne
~ móvil: Schiebebühne
~ secundario: Seitenbühne
~ transformable *teat* Verwandlungsszene
escénico S szenisch
escenificar *v* S; ~ una obra *teat* ein Stück auf die → Bühne bringen
escenografía *f* S *teat* Bühnenbild
escenógrafo *m* S *teat* Bühnenbildner; Bühnenmaler
eschallot E *canna ancia* Kehle
escobilla *f* S Besen; Jazzbesen; Rute; *legni* Wischer
escocesa *f* S *bl* écossaise; Schottischer
escoger *v* S auswählen
escolán *m* S Chorknabe
escolanía *f* S Chorschule; maîtrise; Sängerschule; Kinderchor; Knabenchor
escotado S eingebuchtet
escotadura *f* S *fiati* Schnabel; *vl* Mittelbügel
— con ~s: eingebuchtet
escotillón *m* S *teat* Versenkungsschieber
escribir *v* S; ~ enteramente los adornos *orn* ausschreiben
~ música: notieren
escritura *f* S Satz
~ a cinco partes/voces: Fünfstimmigkeit
~ a cuatro partes/voces: Vierstimmigkeit
~ a dos partes/voces: Zweistimmigkeit
~ a dos [tres, cuatro, muchas] partes/voces: zwei- [drei-, vier-, mehr]stimmiger → Satz
~ a seis partes/voces: Sechsstimmigkeit
~ a tres partes/voces: Dreistimmigkeit
~ en sonidos reales: Klangnotation
~ instrumental: Instrumentalsatz
~ pianística: Klaviersatz
escucha *m* + *f* S Hörer; Zuhörer
escuchar *v* S hören; zuhören
escuela *f* S; ~ coral: Chorschule
~ de baile/danza: Tanzschule
~ de canto: Sängerschule
~ de música: Musikschule
~ de piano: Klavierschule
~ de violín: Violinschule
~ superior de música: Musikhochschule
escuela-taller *f* S; ~ para construir instrumentos: Musikinstrumentenbauschule

escupir *v* S *canna* spucken
ese *f* S *archi* F-Loch
esecutore *m* I Ausführender; ausübender → Musiker
esecutrice *f* I Ausführende
esecuzione *f* I Aufführung; Ausführung
— fare *v* un'~ fuori sede: gastieren
— prima ~ première; Uraufführung
eseguibile I spielbar
eseguire *v* I ausführen; durchführen
~ con portamento *ton* verschleifen
esequie *f pl* I Exequien
esercitare *v* I üben
esercitarsi *v* I *str* üben
esercizio *m* I Übung; Übungsstück
~ dell'orecchio: Gehörübung
— esercizi *pl* di dita: Fingerübungen
— esercizi *pl* per lo studio degli intervalli: Treffübungen
~ vocale: Gesangsübung
eses *n* D *ton*
E E double-flat
F mi *m* double bémol
I mi *m* doppio bemolle
S mi *m* doble bemol
U eszesz
R ми-дубль-бемоль *m*
esférico S *canna ancia* kugelförmig
esigenze *f pl* I; ~ tecniche: technische → Anforderungen
esile I dünn
esordio *m* I début
esordire *v* I débuter
espacio *m* S Zwischenraum
espagnole F; à la manière ~ alla → spagnuola
espalda *f* S *ancia* Schulter
espátula *f* S *org* Intonierspachtel
espèce *f* F *cp* Gattung
~s *pl* d'octaves: Oktavgattungen
~s *pl* de contrepoint: Kontrapunktgattungen
~ de mesure: Taktart
especie *f* S *cp* Gattung
~ de compás: Taktart
~s *pl* de contrapunto: Kontrapunktgattungen
~s *pl* de octavas: Oktavgattungen
espectáculo *m* S Schauspiel
espectro *m* **sonoro** S Schallspektrum
espesor *m* S *canna* Wandstärke; Wandungsstärke
espièglement F schalkhaft
espineta *f* S Spinett
espiración *f* S Ausatmung
espirar *v* S ausatmen
espirare *v* I ausatmen
espirazione *f* I Ausatmung
espiritual S geistlich
espondeo *m* S Spondaeus
esporre *v* I aufstellen
esposizione *f* I exposition; *fuga* Durchführung
~ di fuga: Fugenexposition
espressione *f* I Ausdruck; *arm* Expression; *canna* Stimmausschnitt
~ separata *arm* geteilte → Expression
— con ~ = espressivo
espressivo I *prescr*
D espressivo, ausdrucksvoll
E espressivo, *"expressive(ly)"*
F espressivo, avec expression
S espresivo, expresivo
U espressivo, kifejezően, kifejezésteljesen
R espressivo, выразительно
esprimere *v* I ausdrücken
espringale *f* I Springtanz
espuelas *f pl* S Sporen
esquema *m* S; ~ de tres golpes por compás *dir* Dreierschlagfigur
~ formal: formale → Anlage
~ que designa dos golpes por compás *dir* Zweierschlagfigur
esquiletas *f pl* S échelette
esquina *f* S *vl* Ecke
esquinero *m* S *vl* Ecke
esquisse *f* F Entwurf
esquisser *v* F entwerfen
essai *m* **audiométrique** F Gehörprüfung
esse *m* F *org* Abstraktendraht
esse *f* I *fag* das → S
essential note E Hauptnote
estabilidad *f* S; ~ de las vibraciones *ac* eingeschwungener → Zustand
establish *v* E bestätigen
estado *m* S; ~ definitivo de las vibraciones *ac* eingeschwungener → Zustand
estampida *f* S *bl* estampie
Estampie *f* D *bl* estampie
estampie *f* F *bl*
D Estampie *f*
E estampie
I istampita *f*
S estampida *f*
U estampie
R эстампида *f*
estancia *f* S stanza
estensione *f* I Amplitude; Raum; Umfang
~ sonora: Tonbereich
~ vocale *canto* Stimmumfang
estereofonía *f* S Stereophonie
estereofónico S stereophonisch
estetica *f* I Ästhetik
~ musicale: Musikästhetik
estética *f* S Ästhetik
~ musical/de la música: Musikästhetik
estetico I ästhetisch
estético S ästhetisch
esthetic(al) E ästhetisch
esthetics E Ästhetik
~ of music: Musikästhetik
esthétique F ästhetisch
esthétique *f* F Ästhetik
~ musicale: Musikästhetik
estilete *m* S *gram* Schneidestichel
estilístico S satztechnisch; stilistisch
estilo *m* S Satz; Stil
~ concertante: konzertierender → Stil
~ declamatorio: Deklamationsstil
~ galante: galanter → Stil

~ libre: freier → Satz
~ nota contra nota: Note-gegen-Note-Satz
~ palestriniano: Palestrinastil
~ severo/riguroso: strenger → Satz; strenger → Stil
— conforme/ajustado al ~ stilgerecht
— en ~ coral: choraliter
— en ~ de motete: motettisch
— en ~ libre: mit freiem → Vortrag
— en ~ recitativo: rezitativisch
— fiel al ~ stilgerecht
— tratar *v* en ~ fugado: fugieren

estinguendo I = mancando
estirar *v* S anziehen; *tamb, timp* spannen
estratto *m* I Ausschnitt
estrecho *m* S stretta; *fuga* Engführung
estremità *f* I;~ d'avorio *tasto* Elfenbeinbelag
~ del battaglio *camp* Klöppelflucht
estreno *m* S Uraufführung
— primer ~ première
estribillo *m* S rechant; refrain
estribo *m* S *or* Steigbügel
E-string E *vl* E-Saite
~ adjuster *vl* Feinstimmer
estrofa *f* S Strophe
— de varias ~s: mehrstrophig
estrófico S strophisch
estructura *f* S Aufbau; Faktur; Struktur; Tonsatz
~ armónica: Teiltonaufbau
~ formal: formale → Anlage
~ fundamental: Ursatz
~ sonora: Klangstruktur
estructural S strukturell
estuche *m* S étui
estudiante *m* + *f* **de música** S Musikstudent
estudiar *v* S *str* üben
estudio *m* S étude; Gesangsübung; Handstück; Übungsstück
~ de concierto: Konzertetüde
~ de la composición: Kompositionslehre
~ de la instrumentación/orquestación: Instrumentationslehre
~ de la melodía: Melodielehre
~ de las figuras musicales: Figurenlehre
~ de las formas musicales: musikalische → Formenlehre
~ de las funciones: Funktionslehre

esz U *ton* es
eszesz U *ton* eses
eszköz U; kifejezési ~ Ausdrucksmittel
— modulációs ~ Modulationsmittel
— művészi ~ Kunstgriff
esztam U
D *(charakteristische Begleitungsart, bei der die starken und schwachen Zählzeiten auf verschiedene Instrumente verteilt werden)*
E *(characteristic style of accompaniment, in which the strong and weak beats are divided between different instruments)*
F *(accompagnement caractéristique dans lequel les temps forts et faibles sont répartis entre les différents instruments)*
I *(caratteristico accompagnamento nel quale i tempi forti e quelli deboli vengono suddivisi fra vari strumenti)*
S *(acompañamiento característico en el que los tiempos fuertes y débiles se distribuyen entre los diferentes instrumentos)*
R *(характерный вид сопровождения, при котором звуки на сильных и слабых долях такта распределяются между различными инструментами)*

esztétika U Ästhetik
esztétikai U ästhetisch
établir *v* F bestätigen
établissement *m* **d'un programme** F Programmgestaltung
éteindre *v* F; en laissant ~ le son *prescr* smorzando
étendu F weitgriffig
étendue *f* F Raum; Umfang
~ de fréquence: Frequenzumfang
éterhangszer U Ätherophon
eterofonia *f* I Heterophonie
eterofonico I heterophon
eterofono *m* I Ätherophon
eterófono *m* S Ätherophon
ethno-musicologie *f* F Musikethnologie
ethnomusicology E Musikethnologie
éthos *m* F Affekt; Tonartcharakter
ethos *m* S Tonartcharakter
etichetta *f* I *vl* Brandstempel
etiqueta *f* S *vl* Brandstempel
etnologia *f* **musicale** I Musikethnologie
etnomusicología *f* S Musikethnologie
étoffe *f* F Naturguß
étoile *f* F ballerina
étouffé F *camp* kurzatmig; *cor* gestopft; *fiati, archi, perc* mit → Dämpfer; gedämpft
— comme ~ *fiati* wie → gedämpft
étouffer *v* F *archi, fiati, perc, pfte* dämpfen
~ instantanément *perc* gleich → abdämpfen
~ le son: mettere la → sordina
~ les sons *cor* stopfen
étouffoir *m* F Abdämpfung; *cemb, pfte* Dämpfer
étrier *m* F *or* Steigbügel
etűd U étude; Handstück; Übungsstück
— hangszeres ~ leçon
Etüde *f* D étude
etude E étude; Handstück
étude *f* F
D Etüde *f*
E etude, study
I studio *m*
S estudio *m*
U etűd, gyakorlat
R этюд *m*
~ ⟨18. *sec*⟩ Handstück; ⟨*exercice*⟩ Übungsstück
~ de concert: Konzertetüde
~ de l'instrumentation/de l'orchestration: Instrumentationslehre
~ de la composition: Kompositionslehre
~ de la liturgie: Liturgik
~ de la mélodie: Melodielehre

~ des figures musicales: Figurenlehre
~ des fonctions: Funktionslehre
~ des formes musicales: musikalische → Formenlehre
étudiant *m* **en musique** F Musikstudent
étudiante *f* **en musique** F Musikstudentin
étudier *v* F *str* üben
Etui *n* D étui
étui *m* F
D Etui *n*, Kasten *m*
E case
I cassetta *f*, astuccio *m*, custodia *f*
S estuche *m*
U tok
R футляр *m*
eufon U Euphon
eufonia *f* I Wohlklang
eufonía *f* S Wohlklang
— con ~ Wohlklangs-
eufonico I wohlklingend; Wohlklangs-
eufónico S wohlklingend; Wohlklangs-
eufonio *m* I Euphon; Euphonium; *fiati* Baryton; *ottoni* kleiner → Baß
~ imperiale: Kaiserbaryton
eufonio *m* S Euphon
eufónium U Euphonium; *fiati* Baryton; *ottoni* kleiner → Baß
eunuch flute E Mirliton
Euphon *n* D
E euphon(e)
F euphone *m*
I eufonio *m*
S eufonio *m*, euphon *m*
U eufon
R «эуфон» *m* ⟨*стеклянная гармоника*⟩
euphon *m* S Euphon
euphon(e) E Euphon
euphone *m* F Euphon
euphonie *f* F Wohlklang
euphonion *m* F *ottoni* kleiner → Baß
euphonious E wohlklingend; Wohlklangs-
euphonique F wohlklingend; Wohlklangs-
Euphonium *n* D
E euphonium, tenor tuba
F euphonium *m*, tuba *m* ténor, basse *f* à pistons/en si bémol
I eufonio *m*, flicorno *m* basso, bombarde *m*
S euphonium *m*, tuba *m* tenor
U eufónium, baritonszaxkürt
R эвфониум *m*
euphonium E Euphonium; *fiati* Baryton; *ottoni* kleiner → Baß
euphonium *m* F Euphonium; *fiati* Baryton; *ottoni* kleiner → Baß
~ impérial: Kaiserbaryton
euphony E Wohlklang
eurhythmics E Eurhythmie
Eurhythmie *f* D
E eurhythmics
F eurythmie *f*
I euritmia *f*
S euritmia *f*
U euritmia
R эвритмия *f*
euritmia *f* I S Eurhythmie
euritmia U Eurhythmie
eurythmie *f* F Eurhythmie
Eustachian tube E *or* Eustachische → Röhre
Eustach-kürt U *or* Eustachische → Röhre
év; copyright ~e: Copyright-Datum
— egyházi ~ Kirchenjahr
evacuant E *org* Evakuant
évacuant *m* F *org* Evakuant
évacuation *f* **d'eau** F *fag*, *ottoni* Wasserausguß
évad U; színházi ~ *teat* Spielzeit
Evakuant *m* D *org*
E exhaust-valve, exhaust-pallet, evacuant
F évacuant *m*
I valvola *f* di sfiatamento
S válvula *f* de escape
U evakuant
R эвакуант *m*, выпускной клапан *m*
evakuant U *org* Evakuant
Evangelio *m* S Evangelium
Evangelist *m* D ⟨*Passion*⟩
E evangelist
F évangéliste *m*
I evangelista *m*
S evangelista *m*
U evangélista
R евангелист *m*
evangelist E Evangelist
evangelista *m* I S Evangelist
evangélista U Evangelist
évangéliste *m* F Evangelist
Evangelium *n* D
E gospel
F Évangile *m*
I Vangelo *m*
S Evangelio *m*
U evangélium
R евангелие *n*
evangélium U Evangelium
Evangile *m* F Evangelium
évanouir *v* F; s'~ abklingen
even E gleichmäßig
~ harmonics *pl* gerade → Obertöne
evening song E Abendlied
évent *m* F *camp* Windpfeife
exact F *prescr* giusto
exactamente S *prescr* giusto
exacto S *prescr* giusto
exakt D *prescr* articolato
examen *m* **del oído** S Gehörprüfung
excerpt E Ausschnitt
excesivo S überzählig
excessif F eccessivo
exchange of parts E Stimmtausch
excitado S *prescr* concitato
excité F eccitante; *prescr* concitato
executant E Ausführender; Spieler
exécutant *m* F Ausführender; ausübender → Musiker; Spieler
exécutante *f* F Ausführende; Spielerin
execute *v* E ausführen

exécuter *v* F aufführen; ausführen
execution E Ausführung
exécution *f* F Aufführung; Ausführung
exequias *f pl* S Exequien
Exequien *f pl* D
E exequies *pl*, music for the funeral service
F obsèques *f pl*
I esequie *f pl*, canti *m pl* da morto
S exequias *f pl*
U gyászzene
R заупокойная литургия *f*
exequies *pl* E Exequien
exercer *v* F üben
— s'~ *str* einspielen
— s'~ à chanter: sich → einsingen
exercice *m* F Übung; Übungsstück
~ d'oreille: Gehörübung
~s *pl* pour l'étude des intervalles: Treffübungen
~s *pl* pour les doigts: Fingerübungen
~ vocal: Gesangsübung
exercise E
D *(Kompositionsaufgabe zur Erlangung des Titels doctor of music)*
F *(composition exigée pour obtenir le grade de docteur en musique)*
I *(tesi di composizione per ottenere il titolo di dottore in musica)*
S *(ejercicio de composición para la obtención del doctorado en música)*
U *(zeneszerzési feladat a "doctor of music" cím elnyeréséhez)*
R *(задание по композиции для достижения звания доктора музыки)*
~ ⟨*practice*⟩ Übung; ⟨*study*⟩ Übungsstück
exercise *v* E üben
exhalación *f* S Ausatmung
exhalar *v* S ausatmen
exhalation E Ausatmung
exhale *v* E ausatmen
exhaust E; ~ hole *org* Auslaßöffnung
~ valve *org* Auslaßventil
exhauster E Schöpfbalg
exhaust-pallet E *org* Evakuant
exhaust-pneumatic action E *org* Ausstrompneumatik
exhaust-valve E *org* Evakuant
exigences *f pl* **techniques** F technische → Anforderungen
exigencias *f pl* **técnicas** S technische → Anforderungen
expand *v* E erweitern
expandir *v* S erweitern
expansion E Erweiterung
expansión *f* S Erweiterung
expiration *f* F Ausatmung
expirer *v* F ausatmen
explorer *v* F abtasten
exponálni *v* U aufstellen
exponer *v* S aufstellen
exposer *v* F aufstellen
exposición *f* S exposition; *fuga* Durchführung
~ de la fuga: Fugenexposition
Exposition *f* D exposition
exposition E *fuga* Durchführung
exposition *f* F ⟨*sonate*⟩
D Expósition *f*, Themenaufstellung *f*, Aufstellung *f*
E exposition, statement, enunciation
I esposizione *f*, enunciazione *f*
S exposición *f*
U expozíció, (téma)bemutatás
R экспозиция *f*, изложение *n* тем
~ *fuga* Durchführung
~ de fugue: Fugenexposition
expozíció U exposition; *fuga* Durchführung
expresar *v* S ausdrücken
expresión *f* S Ausdruck; *arm* Expression; *canna* Stimmausschnitt
~ del registro agudo *fis* Diskantjalousie
— doble ~ *arm* geteilte → Expression
expresivo S *prescr* espressivo
expresivo *m* S *org* Schwellwerk
express *v* E ausdrücken
Expression *f* D *arm*
E expression
F expression *f*
I espressione *f*
S expresión *f*
U expression
R экспрессион *m*
~ *org* = Stimmausschnitt
— **geteilte** ~ *arm*
E double expression
F double expression *f*
I espressione *f* separata
S doble expresión *f*
U osztott/kettős expression
R экспрессион *m*, разделённый на бас и дискант
expression E Ausdruck; *arm* Expression
~ mark: Vortragszeichen
expression *f* F Ausdruck; *arm* Expression; *canna* Stimmausschnitt
~ de la partie aiguë *fis* Diskantjalousie
~ interne de la partie aiguë *fis* unsichtbare → Diskantjalousie
— avec ~ *prescr* espressivo
— double ~ *arm* geteilte → Expression
expression U *arm* Expression
— osztott/kettős ~ *arm* geteilte → Expression
expressive device E Ausdrucksmittel
exprimer *v* F ausdrücken
extemporieren *v* D improvvisare
extend *v* E erweitern
extended E; ~ position *acc* weite → Lage
~ play tape: Langspieltonband
extender *v* S erweitern
extension E Erweiterung
~ organ: Multiplexorgel
~ system *org* Doublettensystem
extensión *f* S Erweiterung; Raum; Umfang; Zug
~ de frecuencia: Frequenzumfang
~ del intervalo: Intervallgröße
extenso S weitgriffig

extra E Statist
~ part: Einzelstimme
extracto *m* S Ausschnitt
~ para piano: Klavierauszug
extrait *m* F Ausschnitt
extra-musical E F außermusikalisch
extramusical S außermusikalisch
extra-musicale I außermusikalisch
extremidad *f* S; ~ batiente del mazo *camp* Klöppelballen
~ de la efe *archi* F-Lochklappe
~ frontal de la punta *arco* Kamm
~ inferior del vientre de la onda: Wellental
~ superior del vientre de la onda: Wellenberg
extrémité *f* F; ~ de l'ouïe *archi* F-Lochklappe
~ de la baguette *perc* butt
~ du battant *camp* Klöppelflucht
extremo *m* S; ~ de la baqueta *perc* butt
~ del badajo *camp* Klöppelflucht
~ del palillo *perc* butt
eye E *arco* Auge; *corda* Öse
eye-music E Augenmusik
eye-ring E *arco* Augenring
ezüst U *arco* Bewicklung

F

f *n* D *ton*
E F (natural)
F fa *m*
I fa *m*
S fa *m*
U f
R фа *n*
F E *ton* f
~ double-flat *ton* feses
~ double-sharp *ton* fisis
~ flat *ton* fes
~ major: F-Dur
~ minor: f-Moll
~ natural *ton* f
~ sharp *ton* fis
F *m* F *archi* F-Loch
fa *m* F *ton* f
~ bémol *ton* fes
~ dièse *ton* fis
~ double bémol *ton* feses
~ double dièse *ton* fisis
~ majeur: F-Dur
~ mineur: f-Moll
fa *m* I *ton f*
~ bemolle *ton* fes
~ diesis *ton* fis
~ doppio bemolle *ton* feses
~ doppio diesis *ton* fisis
~ maggiore: F-Dur
~ minore: f-Moll
fa *m* S *ton* f
~ bemol *ton* fes
~ doble bemol *ton* feses
~ doble sostenido *ton* fisis
~ mayor: F-Dur
~ menor: f-Moll
~ sostenido *ton* fis
fa U das → Holz
fabbricante *m* I -bauer; -baumeister
~ di pianoforti: Klavierfabrikant
fabbricare *v* I *str* bauen
fabbricazione *f* I -bau
fabordón *m* S faux-bourdon
— a la manera de un ~, en ~ à la manière d'un → faux-bourdon

fabric E Gewebe
fabricación *f* S -bau
~ de instrumentos musicales: Musikinstrumentenbau
~ de órganos: Orgelbau
~ de pianos: Klavierbau
~ industrial de instrumentos musicales: Musikinstrumentenindustrie
fabricant *m* F; ~ de piano: Klavierfabrikant
fabricante *m* S -bauer
~ de pianos: Klavierbauer; Klavierbaumeister; Klavierfabrikant
fabricar *v* S *str* bauen
fabrication *f* F; ~ industrielle d'instruments de musique: Musikinstrumentenindustrie
fabriquer *v* F *str* bauen
façade *f* **de l'orgue** F Orgelprospekt
facciata *f* I Orgelprospekt
~ inferiore *pn* Unterrahmen
~ superiore *pn* Oberrahmen
face E *arco* Form
face *f* F *arco* Form
~s *pl* plates *org* Prospektfeld
face-board E *org* Windkastenspund
~ bolt *org* Riegel
fachada *f* S *org* Prospektfeld
~ del órgano: Orgelprospekt
Fächerkanon *m* D
E spiral canon
F canon *m* en éventail
I canone *m* a ventaglio
S canon *m* en abanico
U legyezőkánon
R *(бесконечный канон, который посредством модуляции каждый раз приходит на ступень выше)*
fácil S *prescr* agevole; facile
facile F *prescr* agevole; facile
facile, facilmente I *prescr*
D facile, facilmente, leicht
E facile, facilmente, *"easy"*, *"easily"*
F facile, facilmente, facile, facilement
S facile, facilmente, fácil, fácilmente
U facile, facilmente, könnyedén
R facile, facilmente, легко

facilement F *prescr* facile
facilità *f* I; con ~ = facile
facilmente I *prescr* = facile
fácilmente S *prescr* facile
facistol *m* S Chorpult; Lesepult; Lettner
Fackeltanz *m* D
E torch dance
F danse *f* aux flambeaux
I danza *f* delle fiaccole
S danza *f* de antorchas
U fáklyatánc
R факельное шествие *n*, факельная пляска *f*
facoltà *f* **uditiva** I Hörvermögen
façon *f* F; d'une ~ égale/uniforme/equale: gleichmäßig
facteur *m* F -bauer
~ d'absorption acoustique: Schallabsorptionsfaktor
~ d'instruments de musique: Musikinstrumentenmacher
~ d'orgue: Orgelbauer
~ de guitare: guitarrero
~ de piano: Klavierbauer
factor E; ~ of absorption: Schallabsorptionsfaktor
factor *m* S; ~ de absorción acústica: Schallabsorptionsfaktor
facture *f* F -bau
~ du piano: Klavierbau
~ instrumentale: Musikinstrumentenbau
facultad *f* **auditiva** S Hörvermögen
faculté *f* **auditive** F Hörvermögen
fade-out E Abklingvorgang
fading E Absprache
fadob U Holzblock; Schlitztrommel
— hengeres ~ Holzröhrentrommel
fafúvók U das → Holz
fafúvós U Holzbläser
fagot(e) *m* S fagotto; fagottista
~ de amor: fagotto d'amore
~ tenor: fagottino
fagotista *m* S fagottista
Fagott *n* D fagotto
fagott U fagotto
Fagottgeige *f* D
E bassoon fiddle ⟨*small bass viol with sympathetic strings*⟩
F Fagottgeige *f* ⟨*petite viola bastarda*⟩
I viola *f* fagotto/da spalla
S fagottgeige *f* ⟨*pequeño bajo de viola con cuerdas simpáticas*⟩
U *(viola és gordonka között álló vonós hangszer)*
R *(смычковый инструмент, занимающий место между альтом и виолончелью)*
fagottino *m* I
D Tenorfagott *n*
E tenoroon
F basson *m* quinte
S fagot *m* tenor
U kvintfagott
R теноровый фагот *m*
Fagottist *m* D fagottista
fagottista *m* I
D Fagottist *m*
E bassoonist, bassoon player
F basson *m*, bassoniste *m*
S fagot *m*, fagotista *m*
U fagottista, fagottjátékos
R фаготист *m*
fagottjátékos U fagottista
fagotto *m* I
D Fagott *n*
E bassoon
F basson *m*
S fagot(e) *m*
U fagott
R фагот *m*
~ **d'amore**
D Liebesfagott *n*
E basson d'amour
F basson *m* d'amour
S fagot *m* de amor
U "basson d'amour"
R *(фагот XVIII в. с грушевидным раструбом)*
~ terzino: tarot
Fähnchen *n* D = Notenfahne
Fahne *f* D = Notenfahne
faible F *prescr* debole
faiblement F; plus ~ più → debolmente
faithful E; ~ to the original: werkgetreu
fájdalmasan U *prescr* dolente; doloroso
fájdalomküszöb U Schmerzschwelle
fajta U *cp* Gattung
fakalapács U Holzhammer
fáklyatánc U Fackeltanz
Faktur *f* D
E structure, build-up
F structure *f*
I struttura *f*
S estructura *f*
U faktúra
R фактура *f*
faktúra U Faktur
fal U *pfte* Zarge
— kulcsszekrény ~a *vl* Wirbelkastenbacken
falda *f* S *camp* Untersatz
Fall *m* D
E drop
F chute *f*, saut *m* en descendant
I abbassamento *m*
S salto *m*, descenso *m*, caída *f*
U ugrás lefelé
R спад *m*, нисходящий ход *m*, скачок *m* вниз
fall E *pfte* Tastenklappe
fallar *v* S *fag*, *cl* krähen
fall-board E *pfte* Tastenklappe
false E; ~ entry *fuga* Scheineinsatz
~ relation: Querstand
— in ~ relation: querständig
falsete *m* S falsetto
— cantar *v* en ~ cantare in → falsetto
falsetista *m* S falsettista

Falsett *n* D falsetto
— im ~ singen *v* cantare in → falsetto
falsettieren *v* D cantare in → falsetto
Falsettist *m* D falsettista
falsettist E falsettista
falsettista *m* I
D Falsettist *m*
E falsettist, countertenor, falsetto singer, male alto
F fausset *m*, contraténor *m*
S falsetista *m*, contratenor *m*
U falzettista
R тенор *m*, поющий фальцетом
falsetto E falsetto
~ singer: falsettista
~ voice: falsetto
— sing *v* ~ cantare in → falsetto
falsetto *m* I
D Falsett *n*, Falsettstimme *f*, Fistelstimme *f*
E falsetto (voice)
F fausset *m*, voix *f* de fausset
S falsete *m*, voz *f* de falsete
U falzett, fejhang
R фальцет *m*
— **cantare** *v* **in** ~
D im Falsett singen *v*, falsettieren
E to sing falsetto
F chanter *v* en voix de fausset
S cantar *v* en falsete
U fejhangon énekelni *v*, falzettezni
R петь *v* фальцетом
Falsettstimme *f* D falsetto
falso S Schein-
falta *f* **de oído** S Gehörfehler
Falte *f* D *org* ⟨*Balg*⟩
E fold
F pli *m*
I piega *f*
S pliegue *m*
U deszkaburok
R складка *f*
— **auswärtsgehende** ~ *org* ⟨*Balg*⟩
E outward-hinged fold
F pli *m* sortant
I piega *f* con l'angolo verso l'esterno
S pliegue *m* hacia afuera
U kifelé hajló deszkaburok
R складки *f pl* мехов, выступающие наружу
— **einwärtsgehende** ~ *org* ⟨*Balg*⟩
E inward-hinged fold
F pli *m* rentrant
I piega *f* con l'angolo verso l'interno
S pliegue *m* hacia adentro
U befelé hajló deszkaburok
R складки *f pl* мехов, направленные внутрь
Faltenbrett *n* D *org* ⟨*Balg*⟩
E rib
F éclisse *f*
I stecca *f*
S aro *m*
U összehajló deszka
R дощатые складки *f pl* меха
falvastagság U *canna* Wandstärke
falzett U falsetto
falzettezni *v* U cantare in → falsetto
falzettista U falsettista
famiglia *f* I; ~ degli archi *org* Streicherchor
familia *f* **de las gambas** S *org* Streicherchor
famille *f* **des gambes** F *org* Streicherchor
fan E Ventilator
fanciullo *m* I; ~ del coro: Chorknabe
~ prodigio: Wunderkind
Fancy *f* D fancy
fancy E
D "Fancy" *f*
F fancy *f*
I fantasia *f*
S fancy *f*
U *(a fantázia angol formája)*
R *(форма фантазии в Англии)*
Fandango *m* D *bl* fandango
fandango *m* S *bl*
D Fandango *m*
E fandango
F fandango *m*
I fandango *m*
U fandangó
R фанданго *n*
fandangó U *bl* fandango
fanfár U fanfare; Tusch; *mil* Signal
fanfara *f* I fanfare; Tusch
Fanfare *f* D fanfare
fanfare E fanfare; Tusch; *mil* Signal
~ player: musicien de → fanfare
fanfare *f* F
D Fanfare *f*
E fanfare, flourish
I fanfara *f*
S fanfarria *f*, fanfarra *f*
U fanfár
R фанфара *f*
~ ⟨*sonnerie*⟩ Tusch; *mil* Musikzug; Signal
— **musicien** *m* **de** ~
D Fanfarenbläser *m*
E fanfare player, trumpeter
I suonatore *m* di fanfara/banda
S músico *m* de fanfarria
U harsonás, fanfáros
R фанфарист *m*
Fanfarenbläser *m* D musicien de → fanfare
fanfáros U musicien de → fanfare
fanfarra *f* S fanfare; Tusch; *mil* Musikzug
fanfarria *f* S fanfare
fangen *v* D *pfte* ⟨*Hammer*⟩
E to check, to catch
F attraper
I urtare, colpire
S accionar
U visszafogni
R *(возвращать молоточек на фенгер после его удара по струне)*
Fanger *m* D *pfte*
E back-check, check head

F attrape *f*
I paramartello *m*
S pieza *f* donde cae el martillo
U ütköző, *fam* fanger
R фенгер *m*

fanger U *fam, pfte* Fanger; Gegenfanger

Fangerbäckchen *n* D *pfte*
E back-check block
F bloc *m* de soutien de l'attrape
I sostegno *m* del paramartello
S vástago *m* del reposo del doble escape
U ütközőtömb
R фенгерная щёчка *f*

fangerbőr U *fam, pfte* Fangerleder

Fangerdraht *m* D *pfte*
E back-check wire
F tige *f* de l'attrape
I ferro *m* per paramartello
S varilla *f* del escape
U ütköződrót, *fam* fangerdrót
R проволока *f* фенгера

fangerdrót U *fam, pfte* Fangerdraht

fangerfilc U *fam, pfte* Fangerfilz

Fangerfilz *m* D *pfte*
E back-check felt
F garniture *f* en feutre de l'attrape
I feltro *m* del paramartello
S fieltro *m* del escape
U ütközőfilc, *fam* fangerfilc
R замша *f* для оклейки фенгера

Fangerleder *n* D *pfte*
E back-check leather
F garniture *f* en cuir de l'attrape
I pelle *f* del paramartello
S cuero *m* del escape
U ütközőbőr, *fam* fangerbőr
R фенгерная подушка *f*

Fangventil *n* D *org*
E sucker
F soupape *f* de soufflet d'orgue
I aspiratore *m*
S aspirador *m*
U ékfúvó-szívószelep
R всасывающий клапан *m* воздухонагнетательного меха

fantaisie *f* F fantasia
~ chorale/pour chœur: Chorfantasie
~ sur choral: Choralfantasie

fantaisiste *m* F Vortragskünstler

fantasia *f* I
D Fantasie *f*
E fantasia, fantasy
F fantaisie *f*
S fantasía *f*
U fantázia
R фантазия *f*
~ ⟨*forma inglese*⟩ fancy
~ chorale: Chorfantasie
~ su un corale: Choralfantasie

fantasía *f* S fantasia
~ coral: Chorfantasie
~ sobre coral: Choralfantasie

Fantasie *f* D fantasia

Fantasie-Instrumente *n pl* D *obs* = Effektinstrumente

fantasieren *v* D improvvisare

fantasy E fantasia

fantázia U fantasia

farandola *f* I *bl* farandole

Farandole *f* D *bl* farandole

farandole *f* F *bl*
D Farandole *f*
E farandole
I farandola *f*
S farándula *f*
U farandole
R фарандола *f*

farándula *f* S *bl* farandole

Farbenhören *n* D
E colo(u)r hearing
F audition *f* colorée
I *(unione psicologica suono-colore)*
S audición *f* coloreada
U színhallás
R синопсия *f*, цветной слух *m*

Farbenklavier *n* D
E colo(u)r organ
F clavecin *m* oculaire, orgue *m* de couleur
I tastiera *f* a colori
S órgano *m* de colores, clavecín *m* ocular
U színzongora
R *(«глазной клавесин», описан в 1930 г.)*

Farbenmusik *f* D
E colo(u)r music ⟨*synthesis of colour and music*⟩
F musique *f* à couleur sonore
I musica *f* unita a proiezioni di colori
S música *f* coloreada
U színképzene
R цветомузыка *f*

Farce *f* D farce

farce *f* F
D Farce *f*
E farce
I farsa *f*, farcitura *f*
S farsa *f*
U farce
R фарс *m*

farcitura *f* I farce

farfalla *f* I *tamb* Schraubenflügel

faringe *f* I S Rachenhöhle

farruca *f* S *bl*
D *(andalusischer Tanz)*
E *(Andalusian dance)*
F *(danse andalouse)*
I *(danza andalusa)*
U *(andalúz tánc)*
R *(андалусский танец)*

farsa *f* I S farce

fascia *f* I *corda, pfte, tamb* Zarge

fascietta *f* I *cl* Ligaturklammer

fase *f* I S Phase

Fasola *n* D fasola

fasola E
D "Fasola" *n*
F "fasola" *m*

I sistema *m* "fa-so-la"
S "fasola" *m*
U *(angol—amerikai szolmizációs rendszer)*
R *(англо-американская система слоговых обозначений звуков XVII—XVIII вв.)*

Fäßchen *n* D *cl* = Birne

Fassung *f* D
E version
F version *f*
I versione *f*
S versión *f*
U változat, verzió
R редакция *f*, версия *f*

— **gekürzte ~, Kurzfassung** *f*
E shortened/cut version
F version *f* réduite
I versione *f* ridotta
S versión *f* reducida/acortada, reducción *f*
U rövidített változat
R сокращённая редакция *f*

fattore *m* I; ~ di assorbimento acustico/sonoro: Schallabsorptionsfaktor

fátyolos U *canto* gedeckt; verschleiert

fausset *m* F falsettista; falsetto

fauteuils *m pl* **d'orchestre** F *teat* Parkett

faux F Schein-

Fauxbourdon *m* D faux-bourdon

fauxbourdon E U faux-bourdon

faux-bourdon *m* F
D Fauxbourdon *m*
E fauxbourdon
I falso bordone *m*
S fabordón *m*
U "fauxbourdon"
R фобурдон *m*

— **à la manière d'un ~**
D fauxbourdonartig
E fauxbourdon-like
I secondo lo stile/la tecnica del falso bordone
S en fabordón, a la manera de un fabordón
U fauxbourdonszerű
R по типу фобурдона

fauxbourdonartig D à la manière d'un → faux-bourdon

fauxbourdon-like E à la manière d'un → faux-bourdon

fauxbourdonszerű U à la manière d'un → faux-bourdon

faux-registre *m* F *org* Damm; Dammstück

faux-sommier *m* F *org* Pfeifenbank

faverő U *perc* Holzschlegel

Favoritchor *m* D ⟨17. *sec*⟩
E choir of solo singers
F chœur *m* de solistes
I coro *m* favorito, coretto *m*
S coro *m* de solistas
U szólóénekesekből álló kórus
R ансамбль *m* певцов-солистов

faz *f* S; ~ interna (de la piel): Fleischseite

fázis U Phase

fáziseltolódás U Phasenverschiebung

fáziskülönbség U Phasenunterschied

F-clef E F-Schlüssel

F-Dur *n* D
E F major
F fa *m* majeur
I fa *m* maggiore
S fa *m* mayor
U F-dúr
R фа *n* мажор

F-dúr U F-Dur

feature E Merkmal

fecha *f* S; ~ de aparición/edición/publicación: Erscheinungsdatum
~ del copyright: Copyright-Datum

fedél U; gyűrűs ~ *canna* Ringdeckung
— kettős kúpos ~ *canna* Doppelkegeldeckung
— kúpos ~ *canna* Kegeldeckung
— lapos ~ *canna* Klappdeckel
— lapos ~ oldalnyílásokkal/oldallyukakkal *canna* Klappdeckel mit Seitenlöchern
— oldallyukas ~ *canna* Seitenlochdeckung
— teljes ~ alsó oldallyukakkal *canna* Volldeckung mit Seitenlöchern unten
— teljes ~ felső oldallyukakkal *canna* Volldeckung mit Seitenlöchern oben
— teljes ~ oldalréssel/oldalsliccel *canna* Volldeckung mit Seitenschlitz
— tölcséres ~ *canna* Kegeldeckung

fedele I; ~ all'originale: werkgetreu
— stilisticamente ~ stilgerecht

fedélformák *pl* U *canna* Deckungsformen

fedeltà *f* **all'originale** I Werktreue

Federklavier *n* D *obs* = Cembalo

fedés U *org* Deckung
~ csavarófedővel *canna* Deckung durch Drehdeckel

fedett U bedeckt; *canna, canto* gedeckt
— csöves ~ *canna* rohrgedeckt

fedni *v* U *canna, canto* decken

fedő U Schalldecke; Spielplatte; *legni* Deckel

fedőlapbélés U *vl* Brustfutter

fedőlapvédő U Schlagbrett

fee E Gage; Honorar

feeder E *org* Arbeitsbalg; Schöpfbalg
~ bellows *pl org* Schöpfbalg

fehér U alba

feierlich D
E solemnly
F d'une manière solennelle
I festoso, solenne
S solemne
U ünnepélyes(en)
R торжественно

fein D *prescr* leggiadro

Feinstimmer *m* D *vl*
E string tuner, (E-)string adjuster
F cheville *f* à vis
I accordatore *m* (di precisione)
S tornillo *m* de afinación
U finomhangoló, finombeállító, fix
R машинки *f pl* для настройки

Feinstimm-Saitenhalter *m* D *vl*
E tuner-tailpiece

F tendeur *m*
I tiracorde *m*
S tensor *m*
U finombeállítóval egybeépített húrtartó
R подгрифник *m* с машинками

feinte *f* F *obs* = touche dièse

fej U Notenkopf; *canna ancia, vl* Kopf; *fiati* Schnabel; *magn* Tonkopf
~ a csőrrel *fl. d.* Kopfstück mit Schnabel

fejhang U falsetto; *canto* Kopfstimme; Kopfton; Kopfregister
~on énekelni *v* cantare in → falsetto

fejhangregiszter U *canto* Kopfregister

fejlesztés U Fortspinnung

fejmotívum U Kopfmotiv

fejrész a csőrrel U *fl. d.* Kopfstück mit Schnabel

fejüregek *pl* U Kopfhöhle

feketíteni *v* U schwärzen

féktelenül U *prescr* furioso

fekvés U Stimmlage; *acc, corda, trbne* Lage
— első [második, harmadik, negyedik] ~ *corda, trbne* erste [zweite, dritte, vierte] → Lage
— kevert ~ *acc* gemischte → Lage
— magas ~ hohe → Stimmlage
— mély ~ tiefe → Stimmlage
— szűk ~ *acc* enge → Lage
— tág ~ *acc* weite → Lage
— vegyes ~ *acc* gemischte → Lage

fekvésmegjelölés U Stimmlagenbezeichnung

fekvésű U; tág ~ weitgriffig

fekvésváltás U *corda, trbne* Lagenwechsel

felállítani *v* U *canna* aufstellen

felállítás U; zenekari ~ Orchesteranordnung

felbomlás U; tonalitás ~a: Auflösung der Tonalität

Feldflöte *f*, **Feldpfeife** *f* D *org*
E feldflöte, tibia sylvestris
F Feldflöte *f*, flûte *f* rustique 2'
I flautino *f* militare 2', flauto *m* rustico, ottavino *m*
S feldflöte *f*, flauta *f* rústica
U "Feldflöte"
R фельдфлёте *f*

feldflöte E *org* Feldflöte

feldflöte *f* S *org* Feldflöte

feldolgozás U arrangement; Behandlung; Durchführung; Durchführungsteil
— motivikus ~ Motivverarbeitung

feldolgozni *v* U arranger; bearbeiten
— fúgaszerűen ~ fugieren
— zenekarra ~ instrumentieren

feldolgozó U Arrangeur; Bearbeiter

Feldpfeife *f* D *org* = Feldflöte

feldtrompete U *org* Militärtrompete

Feldtrompeter *m* D
E field trumpeter
F trompette *m* militaire
I trombettiere *m* militare
S trompeta *m* militar
U tábori trombitás
R военный трубач *m*

félelmetesen U unheimlich

felemelés U *ton* Erhöhung

felemelni *v* U erhöhen

felépítés U Aufbau
— formai ~ formale → Anlage

félfedés U *fl. d.* Halbdeckung

félfedett U *canna* halbgedeckt

félfekvés U *corda* mezza → manica

felfelé U aufwärts
~ menő aufwärtsgehend

felfogás U Auffassung

felfogóléc U *pfte* Hammerklotz

felfogólécnemez U *pfte* Hammerklotzpolster

felhajtani *v* U *canna ancia* aufwerfen

felhajtás U; nyelv ~a *canna ancia* Aufwurf der Zunge

felhang U Oberton; Teilton; *camp* Nebenton
— fonikus ~ phonischer → Oberton
— páratlan ~ok *pl* ungerade → Obertöne
— páros ~ok *pl* gerade → Obertöne
— szubjektív ~ok *pl* Ohr-Obertöne

félhang U Halbton; halbe → Note
~ nélküli: anhemitonisch
— kis ~ kleiner → Halbton
— nagy ~ großer → Halbton

félhang- U Halbton-

félhangbillentyű U tasto del diesis
— osztott ~k *pl org* doppelte Halbtöne → Halbton

felhangelhangolás U Obertonverstimmung

felhanggazdag U obertonhaltig

felhangképzés U Obertonbildung

félhangköz U; kis ~ kleiner → Halbton
— nagy ~ großer → Halbton

félhanglépés U Halbtonschritt

felhangolás U *pfte* Fertigstimmen

felhangolni *v* U heraufstimmen
— c-t ciszre ~ *prescr, timp* C nach Cis umstimmen → Pauke

felhangos U hemitonisch

felhangregiszterek *pl* U *org* Füllstimme

felhangsor U Obertonreihe
— természetes ~ Naturklang; Naturtonreihe

felhangszegény U grundtönig; obertonarm

felhangtartalom U Obertongehalt

félhangtávolság U Halbtonschritt

felhangzani *v* U erklingen
— egy hang felhangzik: ein Ton erklingt → erklingen

félhold U Schellenbaum

felhúrozni *v* U besaiten

felhúzni *v* U anziehen; aufziehen; *fiati* hinaufziehen

felindultan U *prescr* concitato

félkórus U Halbchor

félkotta U halbe → Note

Fell *n*, **Paukenfell** *n*, **Trommelfell** *n* D *perc*
E (drum-)head, skin, vellum
F peau *f*
I pelle *f*, membrana *f*
S cara *f*, parche *m*, piel *f*, membrana *f*
U (dob)bőr
R кожа *f*, перепонка *f*

fellépés U; első ~ début
fellépni *v* U; először ~ débuter
feloldani *v* U auflösen
feloldás U accord de résolution; Auflösung
feloldójel U Auflösungszeichen
felosztva U divisi
félperiódus U Halbsatz
felrakott U; szélesen ~ weitgriffig
félsáv U *magn* Doppelspur
felsőlap U *org* Oberplatte
felsőmű U *org* Brustwerk; Oberwerk
félszünet U halbe → Pause
felt E Filz
~ cone with resonance-holes *fag* Filzkegel mit Resonanzlöchern
~ stick *perc* Filzschlegel
felt *v* E *pfte* befilzen
féltompító U Halbdämpfer
feltrare *v* I *pfte* befilzen
féltrilla U mezzo → trillo
feltro *m* I Filz; *cemb* Polster; *pfte* Kasimir
~ del blocchetto appoggia-martelli *pfte* Hammerklotzpolster
~ del cavalletto *pfte* Hebegliedsattelfilz
~ del paramartello *pfte* Fangerfilz
— feltri *pl* dello smorzo *pfte* Dämpferbüschel
~ dello spingitore *pfte* Stoßzungenprallpolster
~ ferma pedale *pfte* Pedalfilz
~ per il dosso della tastiera *pfte* Rahmenpolster
~ superiore del martelletto *pfte* Hammeroberfilz
felújítani *v* U neuinszenieren
felújítás U Neuinszenierung
felület U; homlokzati ~ *org* Prospektfeld
felülvizsgálás U Revision
felülvizsgálni *v* U revidieren
felütés U Auftakt; *dir* Aufschlag; Auftakt; *perc* Vorschlag
felütéses U auftaktig
felvágás U *canna ancia, canna anima* Aufschnitt
— kerek ~ *canna* Kreisschnitt
felvágni *v* U *canna anima* aufschneiden
felváltva U abwechselnd
felvázolni *v* U entwerfen
felvenni *v* U aufnehmen; *gram* einspielen
felvétel U *gram, magn* Aufnahme
~t készíteni *v gram* einspielen
~t készíteni/csinálni *v gram, magn* Aufnahme machen
— élő/nyilvános ~ Mitschnitt
— élő ~t készíteni *v gram, magn* mitschneiden
— multiplex ~ multiple recording
felvevőfej U *magn* Aufnahmetonkopf
felvonás U Aufzug
— opera két [három, négy] ~ban: Oper in zwei [drei, vier] → Aufzügen
félzárlat U Halbkadenz; Halbschluß
female lead E *teat* premier → rôle féminin
fémbetét U *arco* Zwickelblech
fémcsörgő U Metallraspel
fémdemfer U *fam, fiati* Metalldämpfer
fémhúr U Metallsaite
feminine cadence E weibliche → Endung
fémkasztanyetta U castagnette di metallo → castagnetta
fémlap U; hangolt ~ok *pl* Metallblock
fémtömb U Metallblock
fémtompító U *fiati* Metalldämpfer
fémütő U *perc* Metallschlegel
fémverő U *perc* Metallschlegel
fender E *canna anima* Unterbart
fenék U *pfte* Resonanzboden
fenestra E *or* inneres → Fenster
fenestra ovalis U *or* inneres → Fenster
fenêtre *f* F Schallöffnung; *or* inneres → Fenster
~ à glissière pour l'accord *canna d. l.* drehbarer → Stimmschieber
fennkölt U erhaben
fennköltség U Erhabenheit
fenomeni *m pl* **dei transienti** I Ausgleichsvorgänge
fenómenos *m pl* **transitorios** S Ausgleichsvorgänge
Fenster *n* D; **inneres ~** *or*
E fenestra
F fenêtre *f*
I finestra *f* ovale
S ventana *f* del oído
U fenestra ovalis
R окно *n* внутреннего уха
fény U Glanz
fényezővas U *org* Rundstahl
fényhang U Lichtton
fényszóró U Scheinwerfer
fer *m* F *org* Kernstecher
~ à étendre *org* Streicheisen
~s *pl* d'abrégé *org* Zugärmchen
férfifőszerep U *teat* premier → rôle masculin
férfikar U Männerchor
férfiszoprán U sopranista
fermamente I *prescr* = fermo
fermare *v* I abbrechen
fermata *f*, **corona** *f* I
D Fermate *f*
E pause, A: fermata, hold
F point *m* d'orgue, pause
S fermata *f*, calderón *m*
U korona, fermáta
R фермата *f*
fermáta U fermata
Fermate *f* D fermata
fermer *v* F *canna* decken
fermo, fermamente I *prescr*
D fermo, fermamente, fest
E fermo, fermamente, *"firm(ly)"*
F fermo, fermamente, *"ferme"*, *"fermement"*
S fermo, fermamente, firme, firmemente
U fermo, fermamente, *"határozottan"*, *"érélyesen"*
R fermo, fermamente, «крепко», «твёрдо»
fermoir *m* **de laye** F *org* Riegel
Fernflöte *f* D *org*
E fernflöte, flauto lontano

F flûte *f* d'écho
I flauto *m* lontano/in eco
S flauta *f* lejana, fernflöte *f*
U "Fernflöte"
R фернфлёте *f*

fernflöte E *org* Fernflöte

fernflöte *f* S *org* Fernflöte

Fernsehoper *f* D
E television opera
F opéra *m* télévisé/pour télévision
I opera *f* televisiva
S ópera *f* de/en televisión/para la televisión/televisada
U televíziós opera, tévéopera
R телевизионная опера *f*

Fernwerk *n*, **Echowerk** *n* D *org*
E echo organ
F clavier *m* d'écho
I organo *m* eco
S teclado *m* de ecos, arca/caja *f* de eco
U távmű, echómű
R фернверк *m*, эховерк *m*

feroce I *prescr*
D feroce, wild
E feroce, "*wild*", "*ferocious*"
F feroce, "*sauvage*", "*féroce*"
S feroce, feroz
U feroce, hevesen, vadul
R feroce, «дико», «неистово»

feroz S *prescr* feroce

ferro *m* I; ferri *pl* a trapezio *org* Scheren
~ della bretella *pfte* Bändchendraht
~ della testa dello smorzo *pfte* Dämpferdraht
~ per paramartello *pfte* Fangerdraht
~ solleva-sbarra martelli *pfte* Hammerleistenhaken

ferrule E *arco* Froschring; *ottoni* Zwinge

ferrule *f* F *arco* Froschring; *ottoni* Zwinge

Fertigkeit *f* D
E dexterity
F dextérité *f*
I abilità *f*, tecnica *f*
S destreza *f*
U technikai készség, ügyesség
R техника *f*

Fertigstimmen *n* D *pfte*
E final tuning
F mise *f* au point, accord *m* final
I mettere *m* a punto l'intonazione
S ajuste *m* de la afinación, repaso *m*
U végső hangolás, felhangolás
R чистовая настройка *f*

ferveur *f* F Affekt
— avec ~ *prescr* fervido

fervido I *prescr*
D fervido, inbrünstig
E fervido, "*fervently*"
F fervido, avec ferveur
S fervido, con fervor, férvido, ferviente
U fervido, bensőségesen
R fervido, пламенно, пылко

férvido S *prescr* fervido

ferviente S *prescr* fervido

fervor *m* S; con ~ *prescr* fervido

fervore *m* I; con ~ = fervido

fes *n* D *ton*
E F flat
F fa *m* bémol
I fa *m* bemolle
S fa *m* bemol
U fesz
R фа-бемоль *m*

feses *n* D *ton*
E F double-flat
F fa *m* double bémol
I fa *m* doppio bemolle
S fa *m* doble bemol
U feszesz
R фа-дубль-бемоль *m*

fessura *f* I *canna* Kernspalte; *fl. d.* Aufschnitt

fest D *prescr* fermo

festival *m* F; ~ de musique: Musikfestspiel

festival *m* I; ~ musicale: Musikfestspiel

festival *m* S; ~ musical/de música: Musikfestspiel

festivo, festoso I
D festivo, festoso, festlich, freudig
E festivo, festoso, "*festive*"
F festivo, festoso, joyeux
S festivo, festoso
U festivo, festoso, ünnepélyesen
R festivo, festoso, празднично, весело

festivo S festivo; *prescr* gioioso

festlich D festivo

festői U malend

festoso I = festivo
~ ⟨*solenne*⟩ feierlich

Festschrift *f* D
E commemorative publication, A: Festschrift
F hommage *m*, mélanges *m pl*
I scritti *m pl* in onore, omaggio *m*
S homenaje *m*, mélanges *m pl*, miscelánea *f*
U emlékkönyv
R юбилейный сборник *m*, юбилейное издание *n*

fesz U *ton* fes

feszes U straff

feszesz U *ton* feses

feszíteni *v* U *tamb* schränken; *tamb*, *timp* spannen

feszítés U Spannung

feszített U; csavarokkal ~ *tamb* mit Schrauben geschränkt → schränken
— lazán ~ tiefgespannt
— zsinórral ~ *tamb* mit Trommelleine geschränkt → schränken

feszítőcsavar U *arco* Spannungsschraube

feszítőkeret U *perc* Spannreifen

feszítőráma U *tamb* Unterreifen

fesztivál U; zenei ~ Musikfestspiel

feszültség U Spannung
— harmóniai ~ Klanganspannung

feu *m* F; avec ~ *prescr* focoso

~x *pl* de la rampe: Rampenlicht

Feuer *m* D; mit ~ con → fuoco

— voll ~ *prescr* brioso
feuille *f* **d'album** F Albumblatt
feurig D con → fuoco; *prescr* acceso; focoso
feutre *m* F Filz
~ de l'échappement *pfte* Stoßzungenprallpolster
~ de la pédale *pfte* Pedalfilz
~ du grand levier *pfte* Hebegliedsattelfilz
f-hole E *archi* F-loch
~ notch *archi* F-Lochquerkerbe; *vl* Querstrich
fiancata *f* I *pn* Seite
fianchetto *m* I *pfte* Mechanikanhänger
fianco *m* I *pn* Seite
fiato *m* I Atem
— fiati *pl* Bläser
— a ~ Blas-
— prender *v* ~ Luft holen
fiato *m* S Atem
fiber E = fibre
Fiberdämpfer *m* D *fiati*
E fibre/fiber mute
F sourdine *f* en fibre
I sordina *f* di fibra
S sordina *f* de fibra
U fíber hangfogó, fíberdemfer
R фибровая сурдина *f*
fíberdemfer U *fiati* Fiberdämpfer
fibre mute E *fiati* Fiberdämpfer
fiddle E Fiedel
fiddle *v* E *fam* fiedeln
Fidel *f* D = Fiedel
fidèle F intervallgetreu
~ à l'original: werkgetreu
fidelidad *f* **al original** S Werktreue
fidélité *f* **à l'original** F Werktreue
fidelity to the original E Werktreue
fideln *v* D *fam* = fiedeln
fídula *f* S Fiedel
fidula U Fiedel
Fi(e)del *f* D
E fiddle, vielle
F vièle *f*, vielle *f*, violon *m* rustique
I viella *f*
S violín *m* rústico, fídula *f*
U fidula
R фидель *f*, деревенская скрипка *f*
fi(e)deln *v* D *fam*
E to fiddle
F racler *v* du violon
I suonare *v* il violino alla maniera popolare
S rascar
U (el)cincogni
R пиликать
fiel S; ~ al original: werkgetreu
~ (en relación con los intervalos): intervallgetreu
field E; ~ drum: Paradetrommel
~ trumpeter: Feldtrompeter
fieltro *m* S Filz
~ del apagador *pfte* Dämpferbüschel
~ del balancín *pfte* Hebegliedsattelfilz
~ del escape *pfte* Fangerfilz; Stoßzungenprallpolster
~ del pedal *pfte* Pedalfilz
~ para el descanso de la parte posterior de la tecla *pfte* Rahmenpolster
fier F *prescr* fiero
fieramente I *prescr* = fiero
fierce(ly) E *prescr* fiero
fièrement F *prescr* fiero
fiero, fieramente I *prescr*
D fiero, fieramente, stolz
E fiero, fieramente, *"proud(ly)"*, *"fierce(ly)"*
F fiero, fieramente, fier, fièrement
S fiero, fieramente, orgulloso, orgullosamente
U fiero, fieramente, *"büszkén"*
R fiero, fieramente, гордо
fife E Pfeife; Querpfeife; Trommelflöte
fifer E Pfeifer
Fifre *m* D; ~ 4' *arm* fifre 4'
fifre *m* F Pfeifer; Querpfeife; Trommelflöte
~ 4' *arm*
D Fifre *m* 4'
E principal treble
I fifre *m*
S fifre *m* 4', pífano *m*
U fifre 4'
R фиффара *f* 4'
fifre *m* I *arm* fifre 4'
fifteenth E *org* doublette
fifth E Quinte
~ above: Oberquinte
~ below: Unterquinte
~ relationship: Quintverwandschaft
figle *m* S Ophikleide
Figur *f* D
E figure
F figure *f*
I figura *f*
S figura *f*
U figura, alakzat
R фигура *f*
~ ⟨*rhetorisch-musikalisch*⟩
E figura, figure of speech
F figure *f*
I figura *f*
S figura *f*
U motívum, figura
R (музыкально-риторическая) фигура *f*
figura E Figur
figura *f* I Figur
~ d'accompagnamento: Begleitungsfigur
— figure *pl* di Chladni: Klangfigur
~ ritmica *perc* Vorschlag
— figure *pl* sonore: Klangfigur
figura *f* S Figur
~ de acompañamiento: Begleitungsfigur
~s *pl* sonoras/nodales/de Chladni: Klangfigur
figura U Figur
~ ⟨*verbunkos*⟩
D *(rascher Trio- oder Kodateil des Verbunkos)*
E *(fast trio or coda section of the verbunkos)*
F *(trio rapide ou coda du verbunkos)*

I *(trio o coda, velocissimo, nel verbunkos)*
S *(trío rápido o parte codal del verbunkos)*
R *(быстрое трио или кода в музыке стиля вербункош)*

figuráció U Figuration
figuración *f* S Figuration
figurado S figuriert; verziert
figural E figuriert
~ music: Figuralmusik
Figuralmusik *f* D
E figural music
F musique *f* figurée
I musica *f* figurata
S música *f* figurada
U figurális zene
R музыка *f*, записанная в мензуральной нотации
figurálni U figurieren
figurált U figuriert
Figurant *m* D *bl* figurant
figurant *m*, **figurante** *f* F Komparse, Komparsin; Statist, Statistin
~ *bl*
D Figurant *m*, Figurantin *f*
E ballet dancer
I ballerino *m*/ballerina *f* di corpo ballo, tramagnino *m*
S figurante *m*, figuranta *f*
U kartáncos(nő), kórista(lány)
R статист *m*/статистка *f* (балета)
figuranta *f* S *bl* figurante
figurante *f* F → figurant
figurante *m*+*f* I Komparse
figurante *m*+*f* S Statist; *bl* figurant
Figurantin *f* D *bl* figurante
figurar *v* S figurieren
figurare *v* I figurieren
figurate E figuriert
Figuration *f*, **Figurierung** *f* D
E figuration
F figuration *f*
I figurazione *f*
S figuración *f*
U figuráció
R фигурация *f*
figuration E Figuration; *bc* Bezifferung
figuration *f* F Figuration
figurato I figuriert; verziert
figurazione *f* I Figuration
figure E Figur; *bc* Ziffer
~ dance: Figurentanz
~ of accompaniment: Begleitungsfigur
~ of speech: Figur
figure *v* E figurieren; *bc* beziffern
figure *f* F Figur; Gestalt
~ d'accompagnement: Begleitungsfigur
~ des notes: Notenform
~ nodale: Klangfigur
figuré F figuriert; verziert
figured bass E bezifferter → Baß
~ period: Generalbaßzeitalter
Figurenlehre *f* D ⟨*rhetorisch-musikalisch*⟩
E study of figures
F étude *f* des figures musicales
I studio *m* delle figure retorico-musicali
S estudio *m* de las figuras musicales
U *(zenei motívumok retorikai elemzése)*
R учение *n* о музыкально-риторических фигурах
Figurentanz *m* D
E figure dance
F danse *f* à figures
I danza *f* figurata
S danza *f* figurada
U figurális tánc
R танец *m* с фигурами
figurer *v* F figurieren
figurieren *v* D
E to figure, to embellish
F figurer, orner
I figurare
S figurar, adornar
U figurálni, díszíteni
R фигурировать, орнаментировать
figuriert D
E figurate, figural
F figuré
I figurato
S figurado
U figurált
R фигурированный
Figurierung *f* D = Figuration
figuring E *bc* Bezifferung
fil *m* F Garn
~ de tirage *org* Abstraktendraht
~ guipé: Umspinndraht
fila *f* I; ~ di canne *org* Chor
— a ... file *fis* -chörig
— a due file *fis* zweichörig
— a tre file *fis* dreichörig
— a una ~ *fis* einchörig
filage *m* F *corda* Umspinnung
filar *v* S *canto* scemar di → voce
filarmonico I philharmonisch
filarmónico S philharmonisch
filc U Filz
filcalátét U *pfte* Filzscheibe
filcezni *v* U *pfte* befilzen
filcszordínó rezonancialyukakkal U *fag* Filzkegel mit Resonanzlöchern
filé F *corda* besponnen; umsponnen
~ double *corda* doppelt → umsponnen
~ simple *corda* einfach → umsponnen
filer *v* F *corda* umspinnen
~ un son *canto* scemar di → voce
filet *m* F *arco* Bewicklung
~ d'ornement *vl* Einlage
filete *f* S; ~ de adorno *vl* Einlage
filetto *m* I *vl* Einlage
filharmóniai U philharmonisch
filharmonikus U philharmonisch
filigrana *f* I S Wasserzeichen
filigrane *m* F Wasserzeichen
filling-in part E Füllstimme
film E; ~ music: Filmmusik

film *m* F; ~ parlant/sonore: Tonfilm
film *m* I S; ~ sonoro: Tonfilm
Filmmusik *f* D
E film music
F musique *f* de film
I musica *f* per film
S música *f* de film/película
U filmzene
R киномузыка *f*
filmzene U Filmmusik
filo *m* I Garn
~ armonico: Klavierdraht
~ da rivestimento: Umspinndraht
— file *pl* del ripieno *org* Aliquotstimmen
~ sostegno smorzatoio *pfte* Dämpferdraht
~ tirante del tasto *org* Abstraktendraht
filo S *fl. d.* Schneidekante
filtre *m* F; ~ de grognement *gram* Rumpelfilter
~ des aigus: Oktavfilter
filtro *m* I; ~ antifruscio/antironzio *gram* Rumpelfilter
~ d'ottava: Oktavfilter
filtro *m* S; ~ de agudos: Oktavfilter
~ de ruido/ronquidos *gram* Rumpelfilter
fílung U; alsó ~ *pn* Unterrahmen
— felső ~ *pn* Oberrahmen
Filz *m* D
E felt
F feutre *m*
I feltro *m*
S fieltro *m*
U filc
R фильц *m*
Filzkegel *m* **mit Resonanzlöchern** D *fag*
E felt cone with resonance-holes
F cône *m* de feutre avec trous pour la résonance
I cono *m* di feltro con buchi per la risonanza
S cono *m* de fieltro con agujeros para la resonancia
U filcszordínó (rezonancialyukakkal)
R конусообразная сурдина *f* из фильца с резонаторными отверстиями
Filzscheibe *f* D *pfte*
E balance rail bearing
F rondelle *f* de feutre du balancier
I rondella/rosetta *f* di feltro, cuscino *m* della sbarra del bilancino
S roseta *f*/redondel *m*/arandela *f* de fieltro
U filcalátét, nemezalátét, ringfilc
R флейка *f*, фильцшайба *f*
Filzschlegel *m* D *perc*
E felt stick
F baguette *f* (avec extrémité) en feutre
I bacchetta *f* di feltro
S baqueta *f* de fieltro
U nemezütő, nemezverő
R колотушка *f* с набалдашником из фильца
fin F dünn
fin *f* F fine
— à la ~ al → fine
fin *m* S Finale; fine
— al ~ al → fine
final E Finalis
~ cadence: geschlossene → Kadenz: Schlußkadenz
~ key: Schlußtonart; Zieltonart
~ movement: Schlußsatz
~ rehearsal: Generalprobe
~ tuning *pfte* Fertigstimmen
final *m* S finale; Schluß; Schlußsatz
Finale *n* D finale
finale *m* I
D Finale *n*
E finale
F finale *m*
S final *m*, fin *m*
U finálé
R финал *m*
finale *f* I Finalis
finálé U finale
Finalis *f* D
E final
F note *f* finale
I finale *f*, nota *f* finale
S nota *f* final
U záróhang, finális
R финалис *m*
finális U Finalis
Finalsatz *m* D = Schlußsatz
fine E; ~ tuner *pfte* Reinstimmer
fine *f* I
D Schluß *m*, Ende *n*
E end
F fin *f*
S fin *m*
U vég
R конец *m*
— **al ~**
D al fine, bis zum Ende
E al fine, *"to the end"*
F al fine, à la fin
S al fine, al fin, de vuelta al fin, vuelta hasta el fin
U al fine, a végéig, végig
R al fine, до конца
finestra *f* I *canna* Stimmausschnitt
~ d'intonazione *canna* Stimmschlitz
~ ovale *or* inneres Fenster
Finger *m* D
E finger, digit
F doigt *m*
I dito *m*
S dedo *m*
U ujj
R палец *m*
finger E Finger
~ action *pfte* Fingertechnik
~ button *fiati* Druckplättchen; *ottoni* Fingerknopf
~ drill: Fingerübungen
~ exercises *pl* Fingerübungen

~ key *ottoni* Fingertaste
~ notation: Griffnotation; Tabulatur
finger *v* E Fingersatz machen
fingerboard E *corda* Griffbrett
— on/at the ~ *prescr, corda* am → Griffbrett
finger-button E *fiati* Druckplättchen; *ottoni* Fingerknopf
finger-cymbals *pl* E Fingercymbeln
Fingercymbeln *f pl* D
E finger-cymbals *pl*, crotales *pl*
F cymbales *f pl* digitales, crotales *f pl*
I cimbalini *m pl*
S cimbalillos *m pl* digitales
U *(ujjakon tartott rézlányérocskák)*
R напальчиковые тарелки *f pl*
Fingerfertigkeit *f* D
E dexterity, velocity
F souplesse *f*, agilité *f*, vélocité
I agilità *f* delle dita
S agilidad *f*, soltura *f*
U ujjtechnika, kézügyesség
R пальцевое мастерство *n*
finger-hole E *legni* Fingerloch; Griffloch
~ plate *legni* Fingerlochdeckel
finger-hook E *ottoni* Fingerstütze
fingering E Fingersatz
~ chart *legni* Grifftabelle
Fingerknopf *m* D *ottoni* ⟨*Ventil*⟩
E finger-button
F bouton-piston *m*
I bottone *m*, tasto *m*
S pistón *m*, botón *m*
U nyomógomb
R кнопка *f*, клапан *m*
Fingerloch *n* D *legni*
E finger-hole
F trou *m*
I buco *m*, foro *m*
S agujero *m*, orificio *m*
U (hang)lyuk
R отверстие *n*
— **verdeckte Fingerlöcher** *pl legni*
E covered finger-holes *pl*
F trous *m pl* bouchés
I fori/buchi *m pl* coperti
S orificios *m pl* obturados/tapados
U takart/fedett lyukak *pl*
R закрытые боковые отверстия *n pl*
Fingerlochdeckel *m* D *legni*
E finger-hole plate
F plateau *m*
I coperchio *m* dei fori
S pala *f* de las llaves
U (hang)lyukfedő
R чашечка *f*
fingerplate E *fiati* Druckplättchen
Fingersatz *m*, **Applikatur** *f* D
E fingering
F doigté *m*
I diteggiatura *f*
S digitación *f*, digitado *m*, adedura *f*
U ujjrend
R аппликатура *f*, пальцы *m pl*
~ **machen** *v*, **mit** ~ **versehen** *v*
E to finger
F doigter
I diteggiare
S digitar
U ujjrendet készíteni *v*, ujjrenddel ellátni *v*
R расставлять *v* аппликатуру/пальцы
Fingersetzung *f* D *obs* = Fingersatz
Fingerstütze *f* D *ottoni*
E finger-hook
F appui/crochet *m* pour le doigt
I appoggio/gancio *m* per il dito
S gancho *m* para el dedo
U ujjtartó
R опора *f* для пальца, кронштейн *m*
Fingertaste *f* D *ottoni*
E digital, (finger) key
F touche *f* manuelle
I tasto *m*
S manivela *f*
U billentyű
R клапан *m*
Fingertechnik *f* D *pfte*
E finger action
F technique *f* des doigts
I tecnica *f* di dita
S digitación *f*, técnica *f* de la digitación
U (ujj)technika
R пальцевая техника *f*
finger-tip E *fiati* Druckplättchen; *trb* Ventilknopf
Fingerübungen *f pl* D
E finger exercises/drill
F exercises *m pl* pour les doigts, technique *f*
I esercizi *m pl* di dita
S ejercicios *m pl* de digitación/para los dedos
U ujjgyakorlat
R пальцевые упражнения *n pl*
Fingerwechsel *m* D
E change of finger
F substitution *f* de doigt
I sostituzione *f* di dita
S cambio *m*/sustitución *f* de dedo
U ujjváltás
R смена *f* пальцев
finoman U *prescr* dolce
finombeállító U *vl* Feinstimmer
finomhangoló U *vl* Feinstimmer
~ . . .-ra *trb* Schnellwechsel auf . . .
fiorire *v* I verzieren
fiorito I verziert
fioritura U *orn* Blumen
floriturаs *f pl* S *orn* Blumen
fioriture *pl* E *orn* Blumen
fiorítures *f pl* F *canto* gorgia; *orn* Blumen
firm speech E *str* sichere → Ansprache
firme(mente) S *prescr* fermo
first E; ~ appearance: début
~ desk: Erstes → Pult
~ edition: Erstausgabe
~ inversion of the seventh chord: accord de quinte et sixte

~ night: première
~ performance: première; Uraufführung
~ phrase: Vordersatz
~ printing: Erstdruck
~ violin: Primgeige; Primgeiger
fis *n* D *ton*
E F sharp
F fa *m* dièse
I fa *m* diesis
S fa *m* sostenido
U fisz
R фа-диез *m*
fisarmonica *f* I Akkordeon; Handharmonika; Physharmonika; Ziehharmonika; *pop* Quetsche
~ a bottoni: Knopfgriff-Akkordeon
fisarmónica *f* S Physharmonika
fischiare *v* I auszischen; pfeifen
fischietto *m* I Pfeife; Signalpfeife
~ di Galton: Galton whistle
fiscorno *m* S Bügelhorn; Flügelhorn
~ bajo: Baßflügelhorn
~ tenor/barítono: Tenorhorn
fisiologia *f* **del suono** I Tonphysiologie
fisiología *f* **de la audición** S Tonphysiologie
fisis *n* D *ton*
E F double-sharp
F fa *m* double dièse
I fa *m* doppio diesis
S fa *m* doble sostenido
U fiszisz
R фа-дубль-диез *m*
fissa-anima *m* I *org* Kernsetzer
fissa-lingua *m* I *org* Kernsetzer
Fistelstimme *f* D falsetto
fisz U *ton* fis
fiszisz U *ton* fisis
fita R →фита
fitter-up E *costr, pfte* Aufschläger
fittings *pl* E *corda* Garnitur
fiú U; karénekes ~ Chorknabe
fiúkar U Knabenchor
fiúkórus U Knabenchor
Five E ; "The ~" «Могучая кучка»
five-eight time E Fünfachteltakt
five-four time E Fünfvierteltakt
five-note scale E Fünftonleiter
five-part texture E Fünfstimmigkeit
five-tone scale E Fünftonleiter
five-voice texture E Fünfstimmigkeit
fix U *vl* Feinstimmer
fixed-pitch instrument E Eintoninstrument
fizetni *v* U; fellépti díjat/honóráriumot ~ honorieren
F-kulcs U F-Schlüssel
flach D *str*
E flat ⟨*with flat back and table*⟩, flat-bodied
F plat
I piatto ⟨*con fondo/corpo piatto*⟩
S chato
U lapos ⟨*lapos testű*⟩
R плоский
Flachflöte *f* D *org*
E flachflöte
F "Flachflöte" ⟨*jeu de 8', 4', 2' ou 1' de forme conique, avec la bouche haute, de sonorité plate*⟩
I flauto *m* conico/piatto
S "Flachflöte", flauta *f* cónica
U "Flachflöte"
R флахфлёте *f*
flachflöte E *org* Flachflöte
Flachmandoline *f* D
E flat-back mandolin(e)
F mandoline *f* à fond plat, mandoline *f* à dos plat
I mandolino *m* (a fondo) piatto
S mandolina *f* de fondo plano/chato
U lapos hátú mandolin
R плоская мандолина *n*
flag E Notenfahne
flagellánsénekek *pl* U Geißlerlieder
flagellant songs *pl* E Geißlerlieder
Flageol *n* D flajol
flageol *m* F = flajol
flageolet *m* F
D Flageolett *n*
E flageolet, flauto piccolo
I flagioletto *m*, piffero *m*
S flageolet *m*, flauta *f* dulce/de pico
U "flageolet", szopraninó-blockflőte
R флажолет *m*
~ *archi* Flageolett-Töne
~ *org*
D Flageolett *n*
E flageolet
I flagioletto *m*
S flageolet *m*
U "Flageolett"
R флажолет *m*
~ **4'** *arm*
D Flageolett *n* 4'
E principal treble
I flagioletto *m*
S flageolet *m*
U Flageolett 4'
R флажолет *m* 4'
flageolet *m* S flageolet; *arm* flageolet 4'
Flageolett *n* D flageolet
~ 4' *arm* flageolet 4'
flageolett *m* S flajol
Flageolett-Töne *m pl* D *archi*
E harmonic, harmonics *pl*
F flageolet *m*
I suoni *m pl* flautati
S sonidos *m pl* del flautín
U üveghang
R флажолеты *m pl*
— **künstliche** ~ *archi*
E artificial harmonics *pl*
F sons *m pl* harmoniques artificiels
I suoni *m pl* armonici artificiali
S armónicos *m pl* artificiales
U mesterséges üveghang
R искусственные флажолеты *m pl*

— **natürliche** ~ *archi*
E natural harmonics *pl*
F sons *m pl* harmoniques naturels
I suoni *m pl* armonici naturali
S armónicos *m pl* naturales
U természetes üveghang
R натуральные флажолеты *m pl*

Flageolettzeichen *n* D *archi*
E harmonic sign
F signes *m pl* indiquant les harmoniques
I segno *m* per i suoni flautati
S signos *m pl* que indican la producción de armónicos
U üveghangjel(zés)
R обозначение *n* флажолета

flagioletto *m* I flageolet; flajol; *arm* flageolet 4'

Flagol *n* D flajol

Flajol *n* D flajol

flajol *m*, **flageol** *m* F
D Flag(e)ol *n*, "Flajol" *n*
E *(French flageolet)*
I flagioletto *m*
S flageolett *m*
U "flajol" ⟨*régi fuvola*⟩
R флажолет *m*

flam E *perc*
D einfacher Vorschlag *m*
F "flam" *m*
I colpo *m* preceduto da acciaccatura
S "flam" *m*
U egyszeres előke
R простой форшлаг *m*

Flamenco *m* D cante flamenco

flamenco E cante flamenco
~ dancer: bailador

flamenco *m* F cante flamenco

flamenco U cante flamenco

flamencótáncos U bailador

Flamenco-Tänzer *m* D bailador

Flammenorgel *f* D
E pyrophone
F pyrophone *m*
I pirofono *m*
S pyrophone *m*, pirófono *m*
U lángorgona, pyrofon
R пирофон *m*

flancs *m pl* F *camp* Flanke

Flanke *f* D *camp*
E waist
F flancs *m pl*
I *(punto d'unione fra le parti superiore e inferiore)*
S panza *f*
U *(harangtest középső része)*
R ребро *n* колокола

flat E: B; Erniedrigungszeichen; Kulisse; tief; zu → tief; *org* Prospektfeld; *str* flach; *teat* Schiebewand
~ key: B-Tonart
~ sign: Erniedrigungszeichen

flat *v* E erniedrigen

flat-back mandolin(e) E Flachmandoline

flat-bodied E *str* flach

Flatsche *f* D = Mirliton

Flatté *m* D *orn* flatté

flatté *m* F *orn*
D Flatté *m*
E mordent
I *(abbellimento)*
S floreo *m*
U flatté
R *(мин мордента)*

flatten *v* E erniedrigen

flattening E; ~ (of a note) *ton* Erniedrigung

flatterie *f* F; avec ~ *prescr* lusingando

Flatterzunge *f* D *fiati*
E flutter-tonguing
F articulation *f* double, trémolo *m*
I frullato *m*
S frullato *m*, triple articulación *f*, hecha *f* con la lengua
U "Flatterzunge", pergő nyelv
R frullato

flatting of a tone A *ton* Erniedrigung

flauta *f* S Flöte; große → Flöte
~ alemana *obs* = flauta traversa
~ armónica: *org* Harmonieflöte
~ baja: Altflöte; *org* Flötbaß
~ campestre *org* Bauernflöte
~ clara *org* Hellflöte
~ con escotadura: Kerbflöte; schnabellose → Flöte
~ cónica: Trichterflöte; *org* Flachflöte
~ contralto: Altflöte
~ de bambú: Bambusflöte
~ de campana: Trichterflöte
~ de chimenea *org* Rohrflöte
~ de concierto *org* flauto da concerto
~ de émbolo: Stempelflöte
~ de hueso: Knochenflöte
~ de orquesta *org* flauto da concerto
~ de Pan: Panflöte
~ de pico: Blockflöte; flageolet; Schnabelflöte; *org* Blockflöte; Spitzflöte
~ de pico baja: Baßblockflöte
~ de pico contralto: Altblockflöte
~ de pico sopranino: Sopraninoblockflöte
~ de pico soprano: Sopranblockflöte
~ de pico tenor: Tenorblockflöte
~ de pistón: Stempelflöte
~ de punta *org* Spindelflöte; Spitzflöte
~ de 8' *arm* flûte 8'
~ doble: Doppelflöte
~ dulce: Blockflöte; flageolet; *org* Dulzflöte; Soavial; Zartflöte
~ en bisel *org* Spindelflöte
~ en sol: Altflöte
~ globular: Gefäßflöte
~ hueca: Holunderflöte; *org* Hohlflöte
~ lejana *org* Fernflöte
~ nasal: Nasenflöte
~ normal: große → Flöte
~ pánica *org* Panflöte
~ pastoral: Hirtenpfeife
~ piramidal *org* Spindelflöte
~ recta: Blockflöte; Längsflöte; *org* Blockflöte

~ rústica *org* Bauernflöte; Feldflöte
~ silvestre *org* Waldflöte
~ suave *org* Dulzflöte
~ suiza *org* Schweizerflöte; Schweizerpfeife
~ tercera/tercerola: Terzflöte
~ traversera: Querflöte; *org* flûte traversière
~ vienesa *org* Wienerflöte
— doble ~ Doppelflöte
— tocar *v* la ~ Flöte spielen
— tomar *v* la ~ *prescr* große → Flöte vorbereiten

flauta-bastón *f* S Stockflöte
flautado S *ton* flötenartig
flautado *m* S *org* Flötenstimme
~ cónico *org* Trichterprinzipal
flautado-gamba *f* S *org* Geigenprinzipal
flautando E *prescr, archi* flautato
flautato I *ton* flötenartig
~ *prescr, archi*
D flautato, auf dem Griffbrett
E flautato, flautando
F sur la touche
I sulla tastiera
S sobre el batidor
U flautato
R flautato, наподобие флейты

flautilla *f* S Mirliton
flautín *m* S Pikkoloflöte; Pikkolospieler; *org* piffaro
~ 1' *org* piccolo
Flautino *n* D *org* flautino
flautino E *org* flautino
flautino *m* I *org*
D Flautino *n*
E flautino
F flautino *m*
S flautino *m*
U flautino
R флаутино *n*
~ militare 2' *org* Feldflöte
flautist E Flötist
flautista *m+f* I S Flötist
flauto E *org* Flöte
~ dolce *org* Zartflöte
~ lontano *org* Fernflöte
~ piccolo: flageolet
~ traverso *org* flûte traversière
flauto *m* I Flöte; große → Flöte; *org* Flöte; Schwegel
~ a bastone: Stockflöte
~ a becco: Blockflöte; Schnabelflöte
~ a becco basso: Baßblockflöte
~ a becco contralto: Altblockflöte
~ a becco sopranino: Sopraninoblockflöte
~ a becco soprano: Sopranblockflöte
~ a becco tenore: Tenorblockflöte
~ a camino *org* Rohrflöte
~ a cuspide *org* Spindelflöte; Spitzflöte
~ a tacca: Kerbflöte
~ a tiro: Stempelflöte
~ aperto *org* Hohlflöte; Offenflöte
~ armonico *org* Harmonieflöte
~ basso: Flötbaß
~ cavo: Holunderflöte
~ chiaro *org* Hellflöte
~ conico: Trichterflöte; *org* Flachflöte; Spindelflöte; Spitzflöte
~ contralto: Altflöte
~ d'osso: Knochenflöte
~ **da concerto** *org*
D Konzertflöte *f*
E orchestral flute
F flûte *f* de concert, grosse flûte *f*
S flauta *f* de concierto/orquesta
U koncertfuvola
R концертфлёте *n*
~ da jazz: Stempelflöte
~ di bambù: Bambusflöte
~ di Pan: Panflöte
~ diritto: Blockflöte; Längsflöte; Schnabelflöte
~ diritto a boccoletta: schnabellose → Flöte
~ dolce: Blockflöte; *org* Blockflöte; Dulzflöte; Soavial; Zartflöte
~ dolce basso: Baßblockflöte
~ dolce contralto: Altblockflöte
~ dolce sopranino: Sopraninoblockflöte
~ dolce soprano: Sopranblockflöte
~ dolce tenore: Tenorblockflöte
~ doppio: Doppelflöte
~ fusato *org* Spindelflöte
~ globulare: Gefäßflöte
~ in eco *org* Fernflöte
~ lontano *org* Fernflöte
~ nasale: Nasenflöte
~ pastorale: Hirtenpfeife
~ piatto *org* Flachflöte
~ piccolo: Pikkoloflöte
~ piccolo in la bemolle: Trommelflöte
~ rustico *org* Bauernflöte; Feldflöte
~ silvano *org* Waldflöte
~ svizzero *org* Schweizerflöte; Schweizerpfeife
~ tedesco: Holunderflöte
~ terzino: Terzflöte
~ traverso: Querflöte; *org* flûte traversière
~ verticale: Längsflöte
~ viennese *org* Wienerflöte
~ 8' *arm* flûte 8'
— prendere *v* il ~ *prescr* große → Flöte vorbereiten
— suonare *v* il ~ Flöte spielen

flauto U *org* Flöte
flébil S *prescr* flebile
flebile I *prescr*
D flebile, klagend, kläglich
E flebile, "*mournful*", "*plaintive*"
F flebile, plaintif, triste
S flebile, flébil, lloroso
U flebile, panaszosan
R flebile, жалобно

Fleischseite *f* D ⟨*Pergament, Schlagfell*⟩
E flesh side
F partie *f* intérieure (de la peau)
I parte *f* interna (della pelle)
S faz *f* interna (de la piel)

U húsoldal
R мездровая сторона *f* кожи
flejtščik R → флейтщик
flesh E; ~ hoop *tamb* Unterreifen
~ side: Fleischseite
Flexaton *n* D
E flexatone
F flexaton *m*
I flexaton *m*
S flexaton *m*
U flexaton
R флексатон *m*
flexaton *m* F I S Flexaton
flexaton U Flexaton
flexatone E Flexaton
Flickoper *f* D pasticcio
flicorne *m* F Bügelhorn
flicorno *m* I Bügelhorn; Flügelhorn; saxhorn
~ basso: Baßflügelhorn; Euphonium; *fiati* Baryton
~ contrabbasso: sousaphone
~ contralto: Althorn; Altkornett
~ tenore: Tenorhorn
flicorno *m* S Bügelhorn
Fliegenfußneume *f* D = Metzer → Neume
Fliegenfußnotation *f* D
E Messine notation
F notation *f* de Metz/Lorraine
I notazione *f* metense/messina/di Metz
S notación *f* de Metz
U légylábírás, légylábneuma-kottaírás
R *(вид невменной нотации)*
flies *pl* E *teat* soffitto
fließend D *prescr* scorrevole
fliscorno *m* S Flügelhorn
floating frame E *org* Rahmen
F-Loch *n* D *archi*
E f-hole, sound hole
F ouïe *f*, F *m*, S *m*
I effe *f*
S efe *f*, oído *m*, agujero *m* armónico, ese *f*
U f-lyuk
R эф *m*, (звуковое) резонаторное отверстие *n*
F-Lochklappe *f* D *archi*
E wing of the f-hole
F extrémité *f* de l'ouïe
I cerchietto *m* terminale, paletta *f* della effe
S extremidad *f* de la efe
U *(f-lyuk kiszélesedő vége)*
R выемка *f* эфа
F-Lochquerkerbe *f* D *archi*
E f-hole notch
F découpe *f* de l'ouïe
I intaccatura *f*, taglio *m*/tacca *f* della effe
S corte *m* de la efe
U f-lyuk keresztvágása
R зарубки *f pl* эфов
Flödel *m* D *vl* = Einlage
florear *v* S kolorieren; *canto* gorgheggiare
floreo *m* S flatté
~s *pl canto* gorgia; *orn* Blumen
~ vocales *orn* Singmanieren
— hacer *v* ~ kolorieren
florid E verziert
~ counterpoint: blühender → Kontrapunkt
florido I S verziert
florituras *f pl* S *canto* gorgia
flóta U; erdei ~ *org* Waldflöte
flótamű U *org* Flötenwerk
Flötbaß *m* D *org*
E bass flute
F flûte *f* basse
I flauto *m* basso
S bajo *m* de flauta, flauta *f* baja
U "Flötbaß"
R флётбас *m*
Flöte *f* D
E flute
F flûte *f*
I flauto *m*
S flauta *f*
U fuvola
R флейта *f*
~ *org*
E flauto, flute
F flûte *f*
I flauto *m*
S flauta *f*
U fuvola, flauto
R флёте *f*
~ **spielen** *v*
E to play (the) flute
F jouer *v* de la flûte
I suonare *v* il flauto
S tocar *v* la flauta
U fuvolán játszani *v*, fuvolázni
R играть *v* на флейте
— **große** ~
E flute
F (grande) flûte *f*
I flauto *m*
S flauta *f* (normal)
U nagyfuvola
R большая флейта *f*
— **große ~ vorbereiten** *prescr*
E to take flute
F prendre *v* la flûte
I prendere *v* il flauto
S tomar *v* la flauta
U nagyfuvolát előkészíteni *v*
R подготовить *v* большую флейту
— kleine ~ = Pikkoloflöte
— **schnabellose** ~
E rim-blown flute
F flûte *f* sans biseau/bec
I flauto *m* diritto a boccoletta
S flauta *f* con escotadura
U csőr nélküli fuvola
R флейта *f* без наконечника
flötenartig D *ton*
E fluty
F flûté
I flautato
S flautado

U fuvolaszerű
R флейтовый

Flötenschwebung *f* D *org* = Unda maris

Flötenstimme *f* D *org*
E flute (stop)
F jeu *m* de flûte
I registro *m* di flauto
S flautado *m*
U fuvolajátékok *pl*
R флейтовый регистр *m*

Flötenuhr *f*, **Flötenwerk** *n*, **Laufwerk** *n* D
E musical clock
F pendule *f* à jeu de flûtes, carillon *m*, pendule *f* à carillon
I organetto *m* automatico, cariglione *m*
S reloj *m* de flautas/carillón/música
U *(flótamüves mechanizmus)*
R куранты/часы *pl* с музыкальным механизмом

Flötenwerk *n* D = Flötenuhr

~ *org*
E flute-work, flute stops *pl*
F jeux *m pl* de flûtes
I registro *m* di flauti
S conjunto *m* de registros flautados
U flótamű
R *(в больших органах группа флейтовых регистров)*

Flötist *m*, **Flötistin** *f* D
E flautist, A: flutist
F flûtiste *m+f*
I flautista *m+f*
S flautista *m+f*
U fuvolás, fuvolajátékos
R флейтист *m*, флейтистка *f*

flott D mosso

flourish E fanfare; Tusch

flowing movement E fließende → Bewegung

Flucht *f* D *camp* = Klöppelflucht

fluctuación *f* S; ~ armónica: harmonisches → Gefälle
~ del movimiento: Temposchwankungen
— fluctuaciones *pl* en el tiempo: Temposchwankungen

fluctuation *f* F; ~s *pl* de tempo/du mouvement: Temposchwankungen
~ harmonique: harmonisches → Gefälle

fluctuations *pl* E; ~ in tempo/of time: Temposchwankungen

flue E *canna* Kernspalte
~ pipe *canna* Lippenpfeife
~ pipes *pl canna* Labialwerk
~ stop *org* Labialregister

flue-pipe E *canna* Lippenpfeife

~s *pl canna* Labialwerk

Flügel *m* D
E grand (piano)
F piano *m* à queue
I pianoforte *m* a coda
S piano *m* de cola
U (hangverseny)zongora
R рояль *m*

~ *canna* = Bart

~, Flügelröhre *f*, **Oberstück** *n fag*
E wing, tenor joint
F petit corps *m*, petite branche/pièce
I tubo *m* piccolo, aletta *f*
S pieza *f*/cuerpo *m*/parte *f* superior, cuerpo *m* de la mano izquierda
U felső rész
R малое колено *n*

— am ~ ⟨*in Programmen*⟩
E accompanied by ..., A: assisting pianist ..., ... at the piano
F au piano ..., accompagné par ...
I al pianoforte ..., collaborazione pianistica di ..., accompagnato da...
S al piano ..., acompañado por ...
U zongorán kísér ..., a zongoránál ...
R у рояля ⟨*в программе*⟩

Flügeldeckel *m* D
E lid, (grand) top
F couvercle *m*
I coperchio *m* superiore
S tapa *f* (del piano de cola)
U zongoratető
R крышка *f* рояля

Flügelgehäuse *n* D
E grand piano case
F caisse *f* du piano à queue
I cassa *f* del pianoforte a coda
S caja *f* del piano de cola
U zongoraszekrény
R корпус *m* рояля

Flügelharfe *f* D = Spitzharfe

Flügelhorn *n* D
E flugelhorn
F bugle *m* à pistons, grand bugle *m*
I flicorno *m*
S Flügelhorn *m*, f(l)iscorno *m*
U szárnykürt
R флюгельгорн *m*

flugelhorn E Bügelhorn; Flügelhorn

Flügelmechanik *f* D
E grand piano action
F mécanique *f* du piano à queue
I meccanica *f* del pianoforte a coda
S mecanismo *m* del piano de cola
U zongoramechanika
R рояльная механика *f*, механизм *m* рояля

Flügelröhre *f* D *fag* = Flügel

Flügelwand *f* D *pfte* = Zarge

fluide F *prescr* scorrevole

fluktuáció U; harmóniai ~ harmonisches → Gefälle

flüssig D *prescr* scorrevole

flüsternd D *prescr*, *arpa* bisbigliando

flute E Flöte; große → Flöte
~ (stop) *org* Flötenstimme
~ stops *pl org* Flötenwerk
— E♭ ~ Terzflöte
— play *v* (the) ~ Flöte spielen
— take *v* ~ *prescr* große → Flöte vorbereiten

flûte *f* F Flöte; große → Flöte; Tibia

~ à bec: Blockflöte; Schnabelflöte
~ à bec alto: Altblockflöte
~ à bec basse: Baßblockflöte
~ à bec sopranino: Sopranblockflöte; Sopraninoblockflöte
~ à bec ténor: Tenorblockflöte
~ à cheminée *org* Rohrflöte
~ à coulisse: Stempelflöte
~ à fuseau *org* Spindelflöte; Spitzflöte
~ à pavillon: Trichterflöte
~ allemande *obs* = flûte traversière
~ alto: Altflöte
~ basse: Altflöte; *org* Flötbaß
~ champêtre *org* Bauernflöte
~ claire *org* Hellflöte
~ creuse: Holunderflöte; *org* Hohlflöte
~ d'écho *org* Fernflöte
~ de bambou: Bambusflöte
~ de concert *org* flauto da concerto
~ de Pan: Panflöte
~ double: Doppelflöte
~ douce: Blockflöte; *org* Dulzflöte; Zartflöte
~ douce alto: Altblockflöte
~ douce ténor: Tenorblockflöte
~ droite: Blockflöte; Längsflöte; Schnabelflöte
~ en mi: Terzflöte
~ en os: Knochenflöte
~ globulaire: Gefäßflöte
~ grave en sol: Altflöte
~ harmonique *org* Harmonieflöte
~ lotine: Stempelflöte
~ nasale: Nasenflöte
~ ouverte *org* Hellflöte; Offenflöte
~ piccolo: Pikkoloflöte
~ pyramidale *org* Spindelflöte
~ rustique 2' *org* Feldflöte
~ sans biseau/bec: schnabellose → Flöte
~ suave *org* Soavial
~ suisse *org* Schweizerflöte; Schweizerpfeife
~ taillée: Kerbflöte
~ tierce: Terzflöte
~ traversière: Querflöte
~ **traversière** *org*
D Traversflöte *f*
E flauto traverso, traversflöte
I flauto *m* traverso
S flauta *f* travesera
U harántfuvola, "Traversflöte"
R флют *f* траверсир, траверсфлёте *f*
~ viennoise *org* Wienerflöte
~ **8'** *arm*
D flute 8'
E diapason treble
I flauto *m* 8'
S flauta *f* de 8'
U fuvola 8'
R регистр *m* 8'
— grande ~ große → Flöte
— grosse ~ *org* flauto da concerto
— jouer *v* de la ~ Flöte spielen
— petite ~ Pikkoloflöte
— prendre *v* la ~ *prescr* große → Flöte vorbereiten

flûté F *ton* flötenartig
flute-work E *org* Flötenwerk
flutist E Flötist
flûtiste *m+f* F Flötist
flutter-tonguing E *fiati* Flatterzunge
fluttuazioni *pl* **di tempo** I Temposchwankungen
fluty E *ton* flötenartig
fly E *pfte* Stoßzunge
~ gallery *teat* Arbeitsgalerie
~ spring *pfte* Stoßzungenfeder
fly-finisher E *costr, pfte* Anschläger
fly-foot neume E Metzer → Neume
fly off *v* E umschlagen; *org* überschlagen
f-lyuk U *archi* F-Loch
~ bevágása *vl* Querstrich
~ keresztvágása *archi* F-Lochquerkerbe
f-Moll *n* D
E F minor
F fa *m* mineur
I fa *m* minore
S fa *m* menor
U f-moll
R фа *n* минор
f-moll U f-Moll
F-Oboe *f* D *obs* = Englischhorn
focoso I *prescr*
D focoso, feurig
E focoso, "*fiery*"
F focoso, avec fougue, avec feu
S focoso, fogoso, con fuego
U focoso, tüzesen, hevesen
R focoso, пылко, горячо, с огнём
főcsatorna U *org* Hauptwindkanal
foderato I *vl* gefüttert
fodero *m* I *str* Überzug
födött U = fedett
főfújtató U *org* Hauptbalg
főfúvó U *org* Arbeitsbalg
fog E; ~ horn: Nebelhorn
fog U Zahn
fogás U *legni* Griff
— művészi ~ Kunstgriff
fogásírás U Griffnotation
fogástáblázat U *legni* Grifftabelle
foglio *m* **d'album** I Albumblatt
fogni *v* U *corda* greifen
— decimát ~ *tasto* eine Dezime → greifen
fogólap U *corda* Griffbrett
— a ~nál/~on *prescr, corda* am → Griffbrett
fogoso S *prescr* focoso
főhang U Hauptnote
főhangnem U Haupttonart
főhangsúly U Hauptakzent
főhármashangzat U Hauptdreiklang
főiskola U; zeneművészeti ~ Musikhochschule
fojtani *v* U mettere la → sordina; *cor* stopfen
fojtott U *cor* gestopft
fojtva U *fiati, archi, perc* gedämpft
fok U Stufe
fokjelzés U Stufenbezeichnung
fokozás U Steigerung; *canto* Verstärkung
fokozni *v* U steigern
fokozódni *v* U ansteigen

fokozódva U ansteigend
-fokú U -tönig
fold E *org* Falte
földcitera U Erdzither
földszint U *teat* Parkett
fölétenni *v* U *pfte* übersetzen
Folge *f* D ⟨*Progression*⟩
E sequence, progression
F séquence *f*, progression *f*
I seguito *m*, continuazione *f*
S secuencia *f*, progresión *f*, serie *f*
U szekvencia
R последовательность *f*
Folia *f* D *bl* folía
folia *f* F *bl* folia
folía *f* S *bl*
D Folia *f*
E folie, follia
F folie *f*, folia *f*
I follia *f*
U fólia
R фолия *f*
fólia U *bl* folía
foliar *v* S foliieren
foliate *v* E foliieren
folie E *bl* folía
folie *f* F *bl* folía
foliieren *v* D
E to foliate
F folioter
I numerare *v* i fogli di un libro
S foliar
U meglapszámozni
R нумеровать *v* листы
folioter *v* F foliieren
folk E Volks-
~ ballad: népballada
~ instruments *pl* Volksinstrumente
folk-dance E Volkstanz
folk-like song E volkstümliches → Lied
folklórico S Volks-
folklorique F Volks-
folk-music E Volksmusik
folk-singer E Volkssänger
folk-song E Volkslied
folk-tune E Volksweise
follia E *bl* folía
follia *f* I *bl* folía
foltozott U *vl* gefüttert
folyamat U; berezgési ~ Einschwingungsvorgang
— kicsengési/lecsengési ~ Abklingvorgang
— kirezgési ~ Ausschwingungsvorgang
folyamatosan U *prescr* senza → interruzione
folyóirat U; zenei ~ Musikzeitschrift
folytatva U *prescr* attacca
főmű U *org* Hauptwerk
fon U Phon
fonal U Garn
fonás U *arco* Bewicklung; *corda* Umspinnung
fonazione *f* I Lauterzeugung
fonction *f* F Funktion
fonctionalité *f* F Funktionalität
fonctionnel F Funktions-
fond *m* F *corda* Boden
~s *pl org* Füllstimme; Grundstimme
~ en deux pièces *corda* geteilter → Boden
~ en une seule pièce *corda* ganzer → Boden
— au ~ de la scène *teat* im → Hintergrund
fondale *m* **circolare** I *teat* Rundhorizont
fondamental F grundtönig
fondamentale *f* F Grundton
~s *pl ottoni* Pedaltöne
fondamentale *f* I Grundton
~ di un intervallo: Intervallgrundton
fondere *v* I *canna* gießen; *str* mischen
~ le campane: Glocken gießen
fonderia *f* **di campane** I Glockengießerei
fonderie *f* **de cloches** F Glockengießerei
fondeur *m* **de cloches** F Glockengießer
fonditore *m* **di campane** I Glockengießer
fondo *m* I *corda* Boden; *pn* Sockelleiste
~ in due pezzi *corda* geteilter → Boden
~ in un pezzo *corda* ganzer → Boden
— a ~ convesso *corda* bauchig
— in ~ alla scena *teat* im → Hintergrund
fondo *m* S *corda* Boden; *org* Füllstimme
~s *pl org* Grundstimme
~ de una sola pieza *corda* ganzer → Boden
~ formado por dos pedazos *corda* geteilter → Boden
fondole *m* I *teat* Prospekt
fondre *v* F *canna* gießen; *str* mischen
~ des cloches: Glocken gießen
fondu *m* F Abklingvorgang
fonni *v* U *corda* umspinnen
fonógrafo *m* S Schallplattenspieler
fonómetro *m* S Geräuschmesser
font U *corda* umsponnen
— egyszer ~ *corda* einfach → umsponnen
— kétszeresen ~ *corda* doppelt → umsponnen
fonte *f* F; ~ de la cloche: Glockenguß
fonte *f* I Quelle
~ sonora: Schallquelle
foot E *org* Fuß; *timp* Ständer
~ joint *fl. d.* Fußstück
~ of the pipe *canna ancia* Pfeifenfuß
— 8 ~ *org* Chormaß
— 16 ~ *org* Unterchormaß
foot-beater E *tamb* Fußschlegel
foothole E *canna* Fußloch
footlights *pl* E Rampenlicht
főpróba U Generalprobe; *teat* Hauptprobe
forage *m* F Bohrung
forca *f* I; ~ della leva di sotto *pfte* Hebegliedkapsel
force E; ~ bearing *pfte* Stegdruck
~ of tone: Tonstärke
force *v* E forcer
~ the tone *ottoni* stark → anblasen
forcer *v* F
D forcieren
E to force, to push (the sound)
I forzare, rinforzare
S forzar

U erőltetni, forszírozni
R форсировать ⟨*звук*⟩
forchetta *f* I *arpa* Gabel; *legni* Gabelgriff
forcieren *v* D forcer
forcola *f* I; ~ del braccio dello smorzo *pfte* Stecherkapsel
~ del cavalletto *pfte* Hebegliedkapsel
~ del martello *pfte* Hammerkapsel
~ della noce *pfte* Nußkapsel
~ dello smorzo *pfte* Dämpferkapsel
~ dello spingitore *pfte* Stoßzungenkapsel
~ supporto asta della ripetizione *pfte* Scherenkapsel
forderfront U *fam*, *pfte* Stuhlrahmenleiste
fordítás U Umkehrung
fordíts U *prescr* volti
fordulat U Wendung
~ ... felé: Wendung nach
foreign notes/tones *pl* E harmoniefremde → Töne
forestage E *teat* Vorbühne
forgatókönyv U Drehbuch
forgósablon U *camp* Drehbrett
forgószínpad U Drehbühne
forgóventil U *ottoni* Drehventil
fork E *arpa* Gabel
~ fingering *legni* Gabelgriff
~ screw *pfte* Gabelschraube
forked set-off stay E *pfte* Gabelschraube
fork-mechanism E *arpa* Drehscheibenmechanismus
Forlana *f* D *bl* forlana
forlana *f* I *bl*
D Forlana *f*, Friauler *m*
E forlana, furlana
F forlane *f*
S forlana *f*, furlana *f*
U forlana
R форлана *f*
forlane *f* F *bl* forlana
Form *f* D
E form, design, shape
F forme *f*
I forma *f*
S forma *f*
U forma
R форма *f*
~, Vorderteil *m arco*
E face
F face *f*
I base *f* della testa
S cara *f*
U forma
R передняя часть *f* головки
— **dreiteilige ~**
E ternary form, song form
F forme *f* ternaire
I forma *f* ternaria
S forma *f* ternaria
U háromrészes forma
R трёхчастная форма *f*
— **zweiteilige ~**
E binary form
F forme *f* binaire
I forma *f* binaria
S forma *f* binaria
U kétrészes forma
R двухчастная форма *f*
form E Aufbau; Form
~s *pl* of hoods and mitres/miters *canna* Kropfformen
forma *f* I Form; Gestalt; Glockenmodell
— forme *pl* a pipe *canna* Kropfformen
~ binaria: zweiteilige → Form
~ canzone: Liedform
~ con riprese/ritornelli: Wiederholungsform
— forme *pl* del padiglione: Schallbecherformen
~ della vibrazione: Schwingungsform
~ delle campane: Glockenform
— forme *pl* delle canne *canna* Pfeifenformen
~ delle note: Notenform
— forme *pl* delle sommità *canna* Deckungsformen
— forme *pl* di canne pipate *canna* Kropfformen
~ di rondò: Rondoform
~ seriale: Reihenform
~ sonata: Sonatenform
~ ternaria: dreiteilige → Form
— a ~ aperta: durchkomponiert
— a ~ di imbuto: trichterförmig
— a ~ di pera: birnenförmig
— trattare *v* in ~ di fuga: fugieren
forma *f* S Form; Gestalt
~ binaria: zweiteilige → Form
~ con repeticiones: Wiederholungsform
~s *pl* de campana/pabellón: Schallbecherformen
~s *pl* de calotas/chimeneas *canna* Deckungsformen
~s *pl* de codos *canna* Kropfformen
~ de las notas: Notenform
~s *pl* de los tubos *canna* Pfeifenformen
~s *pl* de marcar el compás *dir* Schlagfigur
~ de marcar el compás a un tiempo/a uno *dir* ganztaktige → Schlagfigur
~s *pl* de marcar el compás subdividiéndolo *dir* unterteilte → Schlagfiguren
~s *pl* de tapadillos *canna* Deckungsformen
~s *pl* de tubos acodados *canna* Kropfformen
~ de vibración: Schwingungsform
~ "Lied": Liedform
~ musical: musikalische → Formenlehre
~ rondó: Rondoform
~ serial: Reihenform
~ sonata: Sonatenform
~ ternaria: dreiteilige → Form
— en ~ de embudo: trichterförmig
— en ~ de pera: birnenförmig
forma U Form; Gestalt; *arco* Form
— háromrészes ~ dreiteilige → Form
— ismétléses ~ Wiederholungsform
— kétrészes ~ zweiteilige → Form
— kotta formája: Notenform
formación *f* S Aufbau
~ de los armónicos: Obertonbildung

~ de melodías: Melodiebildung
~ de períodos asimétricos: unsymmetrischer → Periodenbau
~ de períodos simétricos: symmetrischer → Periodenbau
~ de vocales: Vokalbildung
~ del período: Periodenbau
formal E; ~ design: formale → Anlage
~ structure: formale → Anlage
formálás U Gestaltung
formáns U Formant
formánsrégió U Formantregion
Formant *m* D
E formant
F formant *m*
I formante *f*
S formant *m*
U formáns
R форманта *f*
formant E Formant
~ region: Formantregion
formant *m* F S Formant
formante *f* I Formant
Formantregion *f* D
E formant region
F région *f* du formant
I regione *f* del formante
S región *f* formante
U formánsrégió
R область *f* формант
forma-sonata *f* I Sonatenform
Format *n* D
E format
F format *m*
I formato *m*
S formato *m*
U formátum
R формат *m*, размер *m*
format E Format
format *m* F Format
formatan U; zenei ~ musikalische → Formenlehre
formation E; ~ of melodies: Melodiebildung
formation *f* F Aufbau
~ de l'oreille: Gehörbildung
~ de mélodies: Melodiebildung
~ des harmoniques: Obertonbildung
~ des périodes: Periodenbau
~ des périodes asymétriques: unsymmetrischer → Periodenbau
~ des périodes symétriques: symmetrischer → Periodenbau
~ des voyelles: Vokalbildung
formato *m* I S Format
formátum U Format
formazione *f* I Aufbau
~ dei suoni armonici: Obertonbildung
~ della voce: Stimmbildung
~ delle vocali: Vokalbildung
forme *f* F Form; Gestalt
~ à reprise/ritournelle: Wiederholungsform
~ binaire: zweiteilige → Form
~s *pl* de coudes *canna* Kropfformen
~ de note: Notenform
~s *pl* de pavillons: Schallbecherformen
~ de vibration: Schwingungsform
~s *pl* des résonateurs *canna* Deckungsformen
~s *pl* des tuyaux *canna* Pfeifenformen
~ directe de la série *dod* Grundgestalt
~ "Lied": Liedform
~ originelle de la série *dod* Grundgestalt
~ rondo: Rondoform
~ sérielle: Reihenform
~ sonate: Sonatenform
~ ternaire: dreiteilige → Form
— de ~ conique *canna* kegelförmig
— de ~ conique renversée *canna* kegelförmig nach unten zugespitzt
— de ~ non strophique: durchkomponiert
— de ~ ouverte: durchkomponiert
— de ~ pyramidale *canna* pyramidenförmig
— de ~ pyramidale inversée *canna* umgekehrt → pyramidenförmig
— de ~ sphérique *canna ancia* kugelförmig
— en ~ d'entonnoir: trichterförmig
— en ~ de poire: birnenförmig
Formel *f* D
E formula
F formule *f*
I formula *f*
S fórmula *f*
U formula
R формула *f*
— **Taylorsche ~**
E Taylor's formula
F formule *f* de Taylor
I formula *f* di Taylor
S fórmula *f* de Taylor
U Taylor-formula
R формула *f* Тэйлора
Formenlehre *f* D; **musikalische ~**
E study of musical forms
F morphologie *f* musicale, étude *f* des formes musicales
I studio *m* delle forme musicali
S forma *f* musical, estudio *m* de las formas musicales
U zenei formatan
R учение *n* о музыкальной форме
formula E Formel
formula *f* I Formel
~ cadenzale: Kadenzformel; Kadenzwendung
~ d'accompagnamento: Begleitungsfigur
~ di Taylor: Taylorsche → Formel
fórmula *f* S Formel
~ cadencial: Kadenzformel; Kadenzwendung
~ de acompañamiento: Begleitungsfigur
~ de Taylor: Taylorsche → Formel
~ del afinador: grundlegende → Oktave
formula U Formel
— zárlati ~ Kadenzformel; Kadenzwendung
formule *f* F Formel
~ cadentielle: Kadenzformel; Kadenzwendung
~ d'accompagnement: Begleitungsfigur
~ de Taylor: Taylorsche → Formel

foro *m* I Bohrung; *legni* Fingerloch; Griffloch; *ottoni* Kesselbohrung
~ cilindrico: zylindrische → Bohrung
~ conico: konische → Bohrung
— fori *pl* coperti *legni* verdeckte Fingerlöcher → Fingerloch
~ del piede *canna* Fußloch
~ del pollice *legni* Daumenloch
~ della chiave *legni* Klappenloch
~ di entrata dell'aria *canna* Fußloch
~ di risonanza: Schalloch
— fori *pl* per le caviglie *pfte* Wirbellöcher (der Platte)
~ per ottavizzare/quinteggiare *legni* Überblasloch
~ posteriore *ottoni* Stengelbohrung
foro *m* S *teat* Bühnenhintergrund
— en el ~ *teat* im → Hintergrund
forrás U Quelle
forszírozni *v* U forcer
fort F *prescr* forte
— assez ~ *prescr* mezzoforte
— très ~ *prescr* fortissimo
forte *m* F *fis* Diskantkombinationsregister; Generalregister
forte I *prescr*
D forte, laut, kräftig
E forte, "*loud*", "*strong*"
F forte, fort, à haute voix
S forte, fuerte
U forte, hangosan, erőteljesen
R forte, форте, громко
forte *m* S Diskantkombinationsregister
Fortepedal *n* D *pfte*
E damper/sustaining/loud pedal
F pédale *f* forte/de résonance
I pedale *m* di risonanza/del forte
S pedal *m* fuerte/de resonancia
U fortepedál
R правая педаль *f*
fortepedál U *pfte* Fortepedal
Fortezug *m* D *obs*, *pfte* = Fortepedal
fortísimo S *prescr* fortissimo
fortissimo I *prescr*
D fortissimo, sehr laut
E fortissimo, "*very loud*"
F fortissimo, très fort
S fortissimo, fortísimo, fuertísimo
U fortissimo, nagyon/igen erősen/hangosan
R fortissimo, фортиссимо, очень громко
fortschreiten *v* D
E to progress
F procéder *v* par progressions
I procedere *v* in progressione
S progresar
U haladni
R следовать, идти
Fortschreitung *f* D
E progression
F progression *f*, marche *f* d'harmonie
I progressione *f*
S progresión *f*
U menet
R последование *n*, последовательность *f*
— **melodische ~**
E melodic progression
F progression *f* mélodique
I progressione *f* melodica
S progresión *f* melódica
U dallammenet
R мелодическая последовательность *f*
Fortspinnung *f* D
E continuation
F développement *m*
I elaborazione *f*, sviluppo *m*
S desarrollo *m*
U fejlesztés
R развёртывание *n*, развитие *n*
Fortspinnungstechnik *f* D
E technique of continuation
F technique *f* du développement
I tecnica *f* dello sviluppo
S técnica *f* del desarrollo
U fejlesztéses technika
R техника *f* (мелодического) развёртывания
forza *f* I Tonstärke
forzando I *prescr* = sforzando
forzar *v* S forcer
forzare *v* I forcer
forzato I *prescr* = sforzando
foso *m* S *teat* Versenkung
~ de la orquesta *teat* Orchesterraum
fossa *f* **dell'orchestra** I *teat* Orchesterraum
fosse *f* **d'orchestre** F *teat* Orchesterraum
főszerep U *teat* rôle principal
~et játszani *v* *teat* interpréter le → rôle principal
— a ~ben ... *teat* dans le → rôle principal
— női ~ *teat* premier → rôle féminin
főszereplő U; férfi ~ Hauptdarsteller
— női ~ Hauptdarstellerin
főszólam U Hauptstimme
— a ~ot kísérve *prescr* colla → parte
főtéma U Hauptthema
fouet *m* F Peitsche; Pritsche; Rute
fougue *f* F; avec ~ *prescr* focoso
foundation stop E *org* Grundstimme
four E; for ~ hands: vierhändig
four-bar period E viertaktige → Periode
fourche *f* F; ~ de fixation *pfte* Gabelschraube
~ de l'échappement *pfte* Stoßzungenkapsel
~ de l'étouffoir *pfte* Dämpferkapsel
~ de la noix du marteau *pfte* Nußkapsel
~ du bras de l'étouffoir *pfte* Stecherkapsel
~ du grand levier *pfte* Hebegliedkapsel
~ du marteau *pfte* Hammerkapsel
~ supportant le levier de la répétition *pfte* Scherenkapsel
fourchette *f* F *arpa* Gabel; Kämme
four-eight E; ~ time/meter Vierachteltakt
four-four E; ~ time/meter: Vierertakt; Viervierteltakt

four-hand(ed) E vierhändig
four-line octave E viergestrichene → Oktave
fourniture *f* F *org* Großmixtur
four-part E vierstimmig
~ texture: Vierstimmigkeit
four-sided E *canna* vierkantig
fourth E Quarte
~ chord: accord par quartes
four-three chord E accord de sixte sensible
four-times E; ~ accented octave: viergestrichene → Oktave
four-track tape E *magn* Vierspurband
four-two E; ~ chord: accord de seconde
~ time: Vierhalbetakt
four-voice texture E Vierstimmigkeit
fox *m* I *bl* fox-trot
~ lento *bl* slow fox-trot
fox *m* S; ~ lento *bl* slow fox-trot
fox-trot E *bl*
D Foxtrott *m*
F fox-trot *m*
I fox-trott *m*, fox *m*
S fox-trot *m*, foxtrot *m*
U foxtrott
R фокстрот *m*
fox-trot *m* F S *bl* fox-trot
foxtrot *m* S *bl* fox-trot
Foxtrott *m* D *bl* fox-trot
fox-trott *m* I *bl* fox-trot
foxtrott U *bl* fox-trot
Foyer *n* D *teat* foyer
foyer *m* F *teat*
D Foyer *n*
E lobby, foyer
I ridotto *m*
S foyer *m*, salón *m* de descanso
U előcsarnok
R фойе *n*
~ de l'orchestre *teat* Orchesterzimmer
~ des artistes *teat* Künstlerzimmer
főzeneigazgató U Generalmusikdirektor
F-Posaune *f* D = Baßposaune
fra I; ~ → poco
fraccionar *v* S zergliedern
fragmentación *f* S Zergliederung
~ melódica: melodische → Zergliederung
fragmentar *v* S zergliedern
fragmentation *f* F Zergliederung
~ mélodique: melodische → Zergliederung
fragmenter *v* F zergliedern
fraîchement F *prescr* fresco
frame E *org* Rahmen
~ drum: Rahmentrommel
~ harp: Rahmenharfe
~ rattle: Gitterrassel
frammento *m* **d'imitazione** I Imitationsabschnitt
franciakürt U *org* French horn
frappe *f* F *tasto* Anschlag
frappé F abtaktig
frapper *v* F *corda, tasto* anschlagen
~ extérieurement: Glocke schlagen
~ la mesure *dir* ausschlagen
frase *f* I Phrase; Satz
— prima ~ Vordersatz
frase *f* S Phrase; Satz
frasear *v* S phrasieren
fraseggiare *v* I phrasieren
fraseggio *m* I Phrasierung
fraseo *m* S Phrasierung
Frauenchor *m* D
E women's/ladies choir, women's chorus
F chœur *m* de femmes, chorale *f* de femmes
I coro *m* femminile
S coro *m* femenino
U női kar
R женский хор *m*
Frauenstimme *f* D → Kinder- und Frauenstimme
frazírozás U Phrasierung
frazírozni *v* U phrasieren
frázis U Phrase
frázisátfedés U Phrasenverschränkung
frázisív U Phrasierungsbogen
frázisjel U Phrasierungszeichen
frázisösszekapcsol(ód)ás U Phrasenverschränkung
frecuencia *f* S Frequenz
~ auditiva: Tonfrequenz
~ de oscilación: Schwebungsfrequenz
~ de resonancia: Eigenton
~ de vibraciones: Schwingungszahl
~ resonante: Eigenton
~ standard: Eichfrequenz
fredonner *v* F brummen; trällern
free E frei
~ canon: freier → Kanon
~ combination *org* freie → Kombination
~ from distortion: klirrfrei
~ imitation: freie → Imitation
~ of beats: schwebungsfrei
~ of echo: echofrei
~ reed *arm* Durchschlagzunge
~ style: freier → Satz
— in ~ style: mit freiem → Vortrag
freedom E *canto* licenza
freely vibrating reed E durchschwingendes → Rohrblatt
frei D
E free
F libre, délié, léger
I libero
S libre
U szabad, kötetlen
R свободный
~ *prescr* libero; sciolto
Freikarte *f* D
E complimentary ticket
F billet *m* de faveur, invitation *f*
I biglietto *m* in omaggio
S pase/billete *m*/entrada *f* de favor, invitación *f*
U szabadjegy, tiszteletjegy
R пропуск *m*
Freiluftmusik *f* D
E open-air/alfresco music

F musique *f* de plein air
I musica *f* all'aperto
S música *f* al aire libre
U szabadtéri zene
R музыка *f* на открытом воздухе

frein *m* F *canna d. l.* Vorschlag
~ harmonique *canna* Rollbart; Streichbart; *org* Klangzügel
~ harmonique avec oreilles latérales *canna* Streichbart mit Seitenbart
~ harmonique sans oreille latérale *canna* Streichbart ohne Seitenbart
~ placé au-dessus de la lèvre inférieure *canna anima* Querbart

frein harmonique E *org* Klangzügel

Freisaiten *f pl* D *lt*
E unstopped bass courses *pl*
F bourdons *m pl*
I corde *f pl* vibranti a vuoto, bordoni *m pl*
S bordones *m pl* al aire
U *(nem a fogólap fölött futó mély lanthúrok)*
R свободные струны *f pl*

freistimmig D
E *(freely contrapuntal, not strictly adhering to a given number of parts)*
F *(avec un nombre de voix non déterminé)*
I *(per un numero di voci non determinato)*
S *(de un número no fijado de voces)*
U szabad szólamszámú
R со свободным количеством голосов

frekvencia U Frequenz
— hitelesítő ~ Eichfrequenz
— lebegési ~ Schwebungsfrequenz
— viszonyítási ~ Bezugsfrequenz

frekvenciaanalizátor U Frequenzanalysator; Schallanalysator

frekvenciamenet U Frequenzgang

frekvenciatartomány U Frequenzumfang

French E; ~ feeder *org* Parallelbalg
~ G-clef: französischer → Violinschlüssel
~ **horn** *org*
D Frenchhorn *n*
F cor *m*
I corno *m* francese
S corno *m*, trompa *f*
U (francia)kürt
R френчгорн *m*
~ leaf *canna* Rundlabium
~ pitch: Pariser → Stimmung
~ shallot *canna ancia* französische → Kehle
~ **sixth chord** E ⟨*on flat submediant*⟩
D *(Dominantseptakkord zur Dominante, mit tiefalterierter Quint als Baßton)*
F *(accord de septième sur la sus-tonique avec quinte altérée — baissée — à la basse et tierce majeure)*
I sesta *f* francese ⟨*terza maggiore, quarta eccedente, sesta eccedente*⟩
S *(acorde de séptima sobre la supertónica con quinta alterada descendente como base, y tercera mayor)*
U *(váltódominánsszeptim(akkord) lefelé módosított quinttel a basszusban)*
R *(терцквартаккорд двойной доминанты с пониженной квинтой, увеличенный терцквартаккорд)*
~ **sixth chord** ⟨*on flat supertonic*⟩
D *(Dominantseptakkord mit tiefalterierter Quint als Baßton)*
F *(accord ae septième de dominante avec quinte altérée — baissée — à la basse)*
I sesta *f* francese ⟨*settima di dominante con la quinta abbassata al basso; terza maggiore, quarta eccedente, sesta eccedente*⟩
S *(acorde de séptima de dominante con quinta alterada — descendente — en el bajo)*
U *(dominánsszeptimakkord lefelé alterált kvinttel a basszusban)*
R *(доминантовый терцквартаккорд с пониженной квинтой)*
~ violin clef: französischer → Violinschlüssel

Frenchhorn *n* D *org* French horn

frenetico I
D frenetico, rasend
E frenetico, *"madly"*
F frenetico, frénétique
S frenetico, frenético
U frenetico, *"féktelenül"*
R frenetico, неистово

frenético S frenetico

frénétique F frenetico

freno *m* I; ~ a lastra *canna* Rollbart
~ armonico *canna* Rollbart; *org* Klangzügel
~ armonico con baffi laterali *canna* Streichbart mit Seitenbart
~ armonico senza baffi laterali *canna* Streichbart ohne Seitenbart

freno *m* S *canna* Kastenbart
~ armónico *canna* Rollbart; Streichbart; *org* Klangzügel
~ armónico con barba lateral *canna* Streichbart mit Seitenbart
~ armónico sin barba lateral *canna* Streichbart ohne Seitenbart
~ colocado bajo el labio inferior *canna anima* Querbart

fréquence *f* F Frequenz
~ acoustique: Tonfrequenz
~ de résonance: Eigenton
~ de vibrations: Schwingungszahl
~ des battements: Schwebungsfrequenz
~ standard: Eichfrequenz

frequency E Frequenz
~ of vibrations: Schwingungszahl
~ range: Frequenzumfang
~ response: Frequenzgang

frequentatore *m* **di concerti** I Konzertbesucher

Frequenz *f* D
E frequency
F fréquence *f*
I frequenza *f*
S frecuencia *f*
U frekvencia
R частота *f*

frequenza *f* I Frequenz; Schwingungszahl
~ d'oscillazione: Schwebungsfrequenz
~ di riferimento: Bezugsfrequenz
~ standard: Eichfrequenz
~ udibile: Tonfrequenz
— bassa ~ Tonfrequenz
Frequenzanalysator *m* D
E harmonic analyser, A: harmonic analyzer
F analyseur *m* de fréquence
I analizzatore *m* di frequenza
S analizador *m* de frecuencia
U frekvenciaanalizátor
R анализатор *m* частот
Frequenzgang *m* D ⟨*Mikrophon*⟩
E frequency response
F caractéristique *f* de fréquence
I caratteristica *f* di frequenza
S característica *f* de frecuencia
U frekvenciamenet
R частотная характеристика *f*
Frequenzumfang *m* D
E frequency range
F étendue *f* de fréquence
I campo *m* di frequenza
S extensión *f* de frecuencia
U frekvenciatartomány
R диапазон *m* частот
fresco, frescamente I *prescr*
D fresco, frescamente, frisch
E fresco, frescamente, *"fresh(ly)"*
F fresco, frescamente, fraichement
S fresco, frescamente, *"con frescura"*
U fresco, frescamente, frissen
R fresco, frescamente, свежо
fret E *corda* Bund
fretboard E *corda* Griffbrett
fretta *f* I; con ~ = affrettato
frette *f* F *corda* Bund
— garni de ~s *corda* mit Bünden versehen → Bund
fretted E gebunden; *corda* mit Bünden versehen → Bund
~ clavichord: gebundenes → Clavichord
~ string: Melodiesaite
freudig D festivo
Friauler *m* D *bl* forlana
Fricassée *f* D fricassée
fricassée *f* F ⟨16. *sec*⟩
D "Fricassée" *f*
E quodlibet
I quodlibet *m*
S ensalada *f*
U fricassée
R *(французская разновидность кводлибета)*
fricción *f* S Reibung
— de ~ Reibe-
friction E Reibung; Reibe-
~ board: Reibbrett
~ drum: Reibtrommel
~ idiophones/instruments *pl* Friktionsinstrumente
~ wheel: Streichrad
friction *f* F Reibung
— de ~ Reibe-
friedlich D *prescr* pacato; placido
frig U phrygisch
frigio I S pnrygisch
Friktionsinstrumente *n pl* D
E friction instruments *pl*, A: friction idiophones *pl*
F instruments *m pl* à friction
I strumenti *m pl* a sfregamento
S idiófonos *m pl* frotados
U frikciós hangszerek *pl*
R фрикционные инструменты *m pl*
frisch D *prescr* fresco; vivo
frise *f* F *pfte* soffitto; *teat* Versatzstücke
friss U
D *(der zweite, schnelle Teil des ungarischen Czardas*
E *(second, fast part of the Hungarian czardas)*
F *(seconde partie, rapide, du czardas hongrois)*
I *(la seconda parte, rapida, del czardas ungherese)*
S *(segunda parte, rápida, del czardas húngaro)*
R фришка *f*
frissen U *prescr* allegro; fresco
— igen ~ *prescr* allegrissimo
— kicsit ~ *prescr* allegretto
frizione *f* I Reibung
frog E *arco* Frosch
— at the ~ *prescr*, *vl* am → Frosch
fröhlich D *prescr* gioioso; lieto
front E *tasto* Vorderteil des Tastenbelages
~ page: Titelblatt
~ part of the stage *teat* Vorderbühne
~ peg *corda* vorderständiger → Wirbel
~ pillar *arpa* Vorderstange
~ pin punching *pfte* Druckfilzscheibe
~ pipe *org* Prospektpfeife
~ rail pin *pfte* Tastenführungsstift
~ rail punching *pfte* Druckfilzscheibe
~ set *org* Praestant
~ top *pfte* Vorderdeckel
~ wind-chest *org* Prospektlade
frontal E; ~ handstop *cemb* Frontzug
~ string-holder *lt* Querriegel
frontale *m* I *tasto* Stirnplatte
frontalino *m* I *tasto* Stirnplatte
frontespizio *m* I Titelblatt
fronton *m* **de la touche** F *tasto* Stirnplatte
Frontplatte *f* D *tasto* = Stirnplatte
front-tuned E vorderstimmig
Frontzug *m* D *cemb*
E frontal handstop
F registre *m* manuel frontal
I registro *m* manuale anteriore
S registro *m* manual frontal
U kézi regiszterhúzó
R регистровый переключатель *m* на панели над мануалом

Frosch *m* D *arco*
E frog
F hausse *f*
I tallone *m*
S talón *m*
U kápa, béka
R колодочка *f* (смычок)
— **am ~** *prescr, vl*
E at the frog
F à la hausse
I al tallone
S al talón
U (a) kápánál
R у колодочки
Froschring *m* D *arco*
E ferrule
F ferrule *f*
I veretta *f*
S remate *m*
U karika, gyűrű
R напёрсток *m*
frotar *v* S reiben
frote *m* S Reibung
frottement *m* F Reibung
frotter *v* F reiben
Frottola *f* D frottola
frottola *f* I ⟨15—16. *sec*⟩
D Frottola *f*
E frottola
F frottola *f*, frottole *f*
S fróttola *f*
U frottola
R фроттола *f*
fróttola *f* S frottola
frottole *f* F frottola
Frühdruck *m* D
E early edition
F édition *f* ancienne/parmi les premières
I incunabolo *m*
S impresión *f* primitiva
U régi kiadvány, ősnyomtatvány
R старое издание *n*
Frühlingslied *n* D
E spring song
F chant *m* de printemps
I canto *m* di primavera, canzone *f* della primavera
S canción *f* de primavera
U tavaszi dal
R весенняя песня *f*
frullare *v* I *fag, cl* krähen
frullato *m* I *fiati* Flatterzunge
frullato *m* S *fiati* Flatterzunge
fruscio *m* I; ~ provocato dalla puntina *gram* Abspielgeräusch
— far *v* ~ *gram* rumpeln
frusta *f* I Peitsche
~ di carta: Pritsche
F-Schlüssel *m* D
E F-clef
F clef *f* de fa
I chiave *f* di fa
S clave *f* de fa
U F-kulcs
R ключ *m* фа
fuego *m* S; con ~ con → fuoco; *prescr* focoso
fuelle *m* S *org* Balg; Pneumatikbalg; *pop* Quetsche
~s *pl org* Gebläse
~ a motor *org* Zugbalg
~ amortiguador *org* Stoßbalg
~ de cilindro *org* Kastenbalg
~ de compensación *org* Ausgleichsbalg
~ de doble canal *org* Doppelschöpfbalg
~ de linterna *org* Parallelbalg
~ de los bajos *org* Baßlade
~ de relevo *org* relais
~ diagonal *org* Diagonalbalg
~ doble *org* Doppelbälge
~ en cuña *org* Keilbalg
~ esférico *org* Kugelventil
~s *pl* mecánicos *org* Zugbalg
~ principal *org* Arbeitsbalg; Hauptbalg
~ regulador *org* Regulierbalg
— doble ~ *org* Doppelbälge
fuente *f* S Quelle
~ sonora/de sonido: Schallquelle
fuerte S *prescr* forte
fuertísimo S *prescr* fortissimo
fuga *f* I Fuge
~ a quattro soggetti: Quadrupelfuge
~ a specchio: Spiegelfuge
~ alla quinta: Quintfuge
~ cancrizzante: Krebsfuge
~ corale: Chorfuge
~ doppia: Doppelfuge
~ per moto contrario: Gegenfuge
~ quadrupla: Quadrupelfuge
~ retrograda: Krebsfuge
~ su un corale: Choralfuge
~ tripla: Tripelfuge
— di ~ Fugen-
fuga *f* S Fuge
~ a la quinta: Quintfuge
~ cancrizante: Krebsfuge
~ con permutación de las voces: Permutationsfuge
~ coral: Chorfuge
~ cuádruple: Quadrupelfuge
~ doble: Doppelfuge
~ en espejo: Spiegelfuge
~ por movimiento contrario: Gegenfuge
~ retrógrada: Krebsfuge
~ sobre coral: Choralfuge
~ triple: Tripelfuge
— cuádruple ~ Quadrupelfuge
— de ~ Fugen-
— doble ~ Doppelfuge
— pequeña ~ fughetta
— triple ~ Tripelfuge
fúga U Fuge
— dupla ~ Doppelfuge
— hármas ~ Tripelfuge
— kettős ~ Doppelfuge
— permutációs ~ Permutationsfuge
— tripla ~ Tripelfuge

fúga- U Fugen-
fugado *m* S fugato
fúgaexpozíció U Fugenexposition
fugal E Fugen-
~ answer: risposta
~ episode *fuga* andamento
~ exposition: Fugenexposition
Fugara *f* D *org*
E fugara
F fugara *m*
I fugara *f*
S fugara *f*
U fugara
R фугара *f*, виолфлёте *f*
fugara E U *org* Fugara
fugara *m* F *org* Fugara
fugara *f* I S *org* Fugara
Fugato *n* D fugato *m*
fugato *m* I
D Fugato *n*
E fugato
F fugato *m*
S fugado *m*, fugato *m*
U fugato
R фугато *n*
Fuge *f* D
E fugue
F fugue *f*
I fuga *f*
S fuga *f*
U fúga
R фуга *f*
Fugen- D
E fugal
F de fugue
I di fuga
S de fuga
U fúga-
R относящийся к фуге
Fugenexposition *f* D
E fugal exposition
F exposition *f* de fugue
I esposizione *f* di fuga
S exposición *f* de la fuga
U fúgaexpozíció
R экспозиция *f* фуги
fugetta U fughetta
függesztőtárcsa U *camp* Haube
függesztővas U *camp* Hängeeisen
függődíszlet U; hátsó ~ *teat* Prospekt
függöny U Vorhang
~ (fel)! Vorhang auf!
~ (le)!/összel Vorhang zu!
— felvonásközi ~ *teat* Zwischenaktvorhang
— (felvonásvégi) ~ *teat* Aktvorhang
Fughetta *f* D fughetta
fughetta *f* I
D Fughetta *f*, Fughette *f*
E fughetta
F fughetta *f*, fughette *f*
S fughetta *f*, pequeña fuga *f*
U fugetta
R фугетта *f*
Fughette *f* D fughetta
fughette *f* F fughetta
fugieren *v* D
E to treat fugally
F traiter *v* en style fugué
I trattare *v* in forma di fuga
S tratar *v* en estilo fugado
U fúgaszerűen feldolgozni *v*
R фугировать
fugue E Fuge
~ at the fifth: Quintfuge
~ by contrary motion: Gegenfuge
~ in retrograde motion: Krebsfuge
~ on a chorale: Choralfuge
fugue *f* F Fuge
~ à l'écrevisse: Krebsfuge
~ à la quinte: Quintfuge
~ avec permutation des voix: Permutationsfuge
~ chorale: Chorfuge
~ en miroir: Spiegelfuge
~ par mouvement contraire: Gegenfuge
~ sur choral: Choralfuge
— de ~ Fugen-
— double ~ Doppelfuge
— quadruple ~ Quadrupelfuge
— triple ~ Tripelfuge
fuguing tune E ⟨18. *sec*⟩
D *(amerikanisches Kirchenlied im homophonen Satz mit einfacher Anfangsimitation)*
F *(chant ecclésiastique américain, homophone avec imitations initiales très simples)*
I *(canto sacro americano, omofono ma con semplici imitazioni all'inizio)*
S *(canción eclesiástica norteamericana, homófona pero con imitaciones de tipo fugado)*
U *(amerikai egyházi ének homofón letétben, egyszerű kezdeti imitációval)*
R *(американская церковная песнь в гомофонном складе с простой начальной имитацией)*
führen *v* D ⟨*Stimme führt Melodie*⟩
E to bear, to carry
F conduire
I guidare, condurre
S llevar, conducir
U vezetni, vinni
R вести
Führungsleiste *f*, **Rechenstab** *m* D *tasto*
E damper rail
F châssis *m*, guide *m* de l'étouffoir
I guida *f* dello smorzatore/smorzo
S guía *f* del apagador
U vezetőléc, tompítóvezető léc
R направляющая планка *f*
Führungsstiftgarnierung *f* D *pfte*
E key bushing
F mortaise *f*
I guarnizione *f* della punta ovale guida tasto

S guarnición *f*
U billentyűvezetőszög bélése
R выклейка *f* переднего капсюля (донышка)

Führungston *m* D ⟨*Hindemith*⟩
E guide tone
F ton *m* conducteur
I "suono *m* guida"
S tono *m* conductor
U vezetőhang
R ведущий тон *m*

fújni *v* U blasen

fújtató U Schöpfbalg; *org* Anblasemechanismus; Balg; Gebläse; Schöpfbalg
— dupla/kettős ~ *org* Doppelschöpfbalg

fújtatófarok U *org* Balgschwanz

fújtatómű U *org* Anblasemechanismus; Balg

fújtatószerkezet U *org* Schöpfwerk

fül U Gehör; Ohr; *camp* Haube; Öhr; Zapfen
~ után: nach dem → Gehör
— belső ~ inneres → Ohr
— külső ~ äußeres → Ohr

fülcimpa U Ohrläppchen

fulcrum E *pfte* Waagebalken

fülhallgató U Hörgerät

fülkagyló U Ohrmuschel

fülke U *org* niche

full E; ~ **anthem**
D *(Chorkomposition mit oder ohne Instrumentalbegleitung auf englischen Text für den anglikanischen Gottesdienst)*
F *(composition chorale avec ou sans accompagnement instrumental sur des textes anglais, de l'Eglise anglicane)*
I *(composizione vocale sul testo inglese della chiesa anglicana con o senza accompagnamento strumentale)*
S *(composición coral sobre texto inglés, con o sin acompañamiento instrumental, de la Iglesia anglicana)*
U *(angol szövegű, hangszerkiséretes vagy hangszerkiséret nélküli kóruskompozíció anglikán istentiszteletthez)*
R антем *m* ⟨*хоровое произведение с сопровождением или а капелла на английский библейский текст в англиканском богослужении*⟩
~ close: Ganzschluß; authentische → Kadenz
~ iron frame/plate *pfte* Vollpanzerplatte
~ of feeling: gefühlvoll
~ orchestra: großes → Orchester
~ organ *arm* grand jeu; tutti; *org* Blockwerk; grand → chœur; Hauptwerk; tutti
~ score: Dirigierpartitur
~ track tape *magn* Vollspurtonband
— with ~ texture: vollgriffig

full-plate E; ~ machine head *corda* Ganzplattenmechanik

Füllschrift *f* D *gram*
E grouping
F répartition *f* des sillons
I ripartizione/distribuzione *f* dei solchi
S repartición *f* del surco
U *(változó előtolású vágás)*
R заполнение *n* звукозаписью

full-score order E Partituranordnung

Füllstimme *f* D
E filling-in part
F voix *f*/parties *f pl* de remplissage
I voce/parte *f* di ripieno
S ripieno *m*, relleno *m*, voz *f* de relleno
U töltőszólam, kísérőszólam
R дублирующий голос *m*, усиливающий звучность

~ *org*
E secondary stop
F ripieno *m*, fonds *m pl*
I ripieno *m*
S ripieno *m*, fondo *m*
U felhangregiszterek *pl*
R аликвотные регистры *m pl*

fully E; ~ developed imitation: Durchimitation

fumble *v* E danebengreifen

función *f* S Funktion

funcional S Funktions-

funcionalidad *f* S Funktionalität

function E Funktion

functional E Funktions-
~ harmony: Funktionslehre
~ music: Gebrauchsmusik
~ theory: Funktionstheorie

functionalism E Funktionalität

funda *f* S Schoner; *str* Überzug

fundamental E grundtönig; Grundton
~s *pl ottoni* Pedaltöne
~ bass: basse fondamentale
~ note: Baßton; Grundton
~ position *acc* Grundstellung
~ structure: Ursatz
~ tone: Baßton; Grundton

fundamental S grundtönig

fundamental *f* S Grundton; Akkordgrundton

Fundamentalbaß *m* D basse fondamentale

Fundament(al)tafel *f*, **Sieb** *n* D *org*
E table
F table *f*
I tavola *f*
S tabla *f*
U alaplap, csúszkaalapdeszka
R фундаменттафель *f*

fundería *f* **de campanas** S Glockengießerei

fundición *f* **de campanas** S Glockenguß

fundidor *m* **de campanas** S Glockengießer

fundir *v* S *canna* gießen; *str* mischen
~ campanas: Glocken gießen

fundirse *v* S überschneiden

fune *f* I Glockenseil

funebre I düster

funeral E; ~ bell: Totenglocke
~ march: Trauermarsch
~ music: Trauermusik
~ song: Grabgesang

Fünfachteltakt *m* D
E five-eight time/A: meter
F mesure *f* à cinq-huit
I tempo *m*/misura *f* cinque ottavi

S compás *m* de cinco por ocho, compás *m* de zortziko
U ötnyolcados ütem
R размер *m* на пять восьмых

Fünfertakt *m* D
E quintuple time, A: quintuple meter
F mesure *f* à cinq temps
I misura/battuta *f* a cinque tempi, quinario *m*
S compás *m* de cinco tiempos
U ötös ütem
R пятидольный размер *m*

Fünfklang *m* D
E chord of five notes/tones
F accord *m* de cinq sons
I accordo *m* di cinque suoni
S acorde *m* de cinco sonidos
U ötöshangzat
R пятизвучие *n*

Fünfstimmigkeit *f* D
E five-part/five-voice texture
F écriture *f* à cinq voix/parties
I scrittura *f* a cinque voci/parti
S escritura/textura *f* a cinco partes/voces
U ötszólamúság
R пятиголосие *n*

Fünftonleiter *f* D
E pentatonic scale, five-note scale, A: five-tone scale
F gamme *f* pentatonique
I scala *f* pentafonica/pentatonica
S gama/escala *f* pentatónica
U ötfokú hangsor
R пятиступенный/пентатонный звукоряд *m*

Fünfvierteltakt *m* D
E five-four time/A: meter
F mesure *f* à cinq-quatre
I tempo *m*/misura *f* cinque quarti
S compás *m* de cinco por cuatro
U ötnegyedes ütem
R размер *m* на пять четвертей

Funkbearbeitung *f* D
E version for radio/broadcast(ing), radio version
F version *f* radiophonique
I versione *f* radiofonica
S versión *f* radiofónica
U rádióváltozat
R аранжировка *f* для радио

funkció U Funktion
funkcióelmélet U Funktionstheorie
funkciójelzés U Funktionsbezeichnung
funkcionális U Funktions-
funkcionalitás U Funktionalität

Funkoper *f* D
E radio/broadcast opera
F opéra *f* radiophonique
I opera *f* radiofonica
S ópera *f* radiofónica
U rádióopera
R радио-опера *f*

Funktion *f* D
E function
F fonction *f*
I funzione *f*
S función *f*
U funkció
R функция *f*

Funktionalität *f* D
E functionalism
F fonctionalité *f*
I funzionalità *f*
S funcionalidad *f*
U funkcionalitás
R функциональность *f*

Funktions- D
E functional
F fonctionnel
I funzionale
S funcional
U funkcionális
R функциональный

Funktionsbezeichnung *f* D
E indication of harmonic function
F indication *f* de la fonction harmonique
I indicazione *f* della funzione armonica
S indicación *f* de la función armónica
U funkciójelzés
R функциональные обозначения *n pl*

Funktionslehre *f* D
E functional harmony
F étude *f* des fonctions
I studio *m* delle funzioni tonali
S estudio *m* de las funciones
U funkciók tana
R учение *n* о гармонических функциях

Funktionstheorie *f* D
E functional theory
F théorie *f* des fonctions
I teoria *f* delle funzioni tonali
S teoría *f* de las funciones
U funkcióelmélet
R функциональная теория *f*

funnel-shaped E trichterförmig
~ mouthpiece *ottoni* Trichtermundstück

funzionale I Funktions-
funzionalità *f* I Funktionalität
funzione *f* I Funktion

fuoco *m* I; **con ~**
D con fuoco, mit Feuer, feurig
E con fuoco, "*fiery*"
F con fuoco, ardent
S con fuoco, con fuego
U con fuoco, hévvel, tüzesen, tűzzel
R con fuoco, с огнём

furat U Bohrung; *ottoni* Kesselbohrung
— cilindrikus/hengeres ~ zylindrische → Bohrung
— kónikus/kúpos ~ konische → Bohrung
— szár ~a *ottoni* Stengelbohrung

fűrészfogjel U Sägezahnschwingung
fűrészfogrezgés U Sägezahnschwingung

Furiant *m* D *bl*
E furiant

F furiant *m*
I furiant *m*
S furiant *f*
U furiant
R фуриант *m*

furiant E U *bl* Furiant

furiant *m* F I S *bl* Furiant

furieusement F *prescr* furioso

furieux F *prescr* furioso

furioso, furiosamente I *prescr*
D furioso, furiosamente, wütend
E furioso, furiosamente, *"furious(ly)"*
F furioso, furiosamente, furieux, furieusement
S furioso, furiosamente
U furioso, furiosamente, tombolva, féktelenül
R furioso, furiosamente, яростно

fürjsíp U Wachtelpfeife

furlana E *bl* forlana

furlana *f* S *bl* forlana

furnished E; ~ with frets *corda* mit Bünden versehen → Bund

furniture E *org* Großmixtur

furore *m* I; con ~ = furioso

furugl(y)a U *pop* = furulya

furulya U
D *(Flöte der ungarischen Volksmusik mit sechs Tonlöchern, in Dur oder mixolydischer Tonleiter)*
E *(six-holed flute used in Hungarian folk-music, in major or Mixolydian scale)*
F *(flûte populaire hongroise à six trous, en majeur ou en mixolydien)*
I *(flauto popolare ungherese a sei fori, in scala maggiore o misolidia)*
S *(flauta popular húngara con seis agujeros que da el modo mayor o el mixolidio)*
R *(народная венгерская флейта с шестью звуковыми отверстиями и мажорным или миксолидийским звукорядом)*

fusa *f* S Zweiunddreißigstelnote

fusion *f* F; ~ des arts: Gesamtkunstwerk
~ des sons: Tonverschmelzung

fusión *f* S; ~ de las artes: Gesamtkunstwerk
~ de los sonidos: Klangverschmelzung
~ de sonidos: Tonverschmelzung

fusione *f* I; ~ della campana: Glockenguß
~ di suoni: Tonverschmelzung
~ sonora: Klangverschmelzung

Fuß *m* D *arpa*
E pedestal
F cuvette *f*, socle *m*
I zoccolo *m*
S pedestal *m*, zócalo *m*
U láb
R колонка *f*

~ *canna* = Pfeifenfuß

~, **Stiefel** *m canna ancia*
E boot, socket
F pied *m*
I piede *m*, scarpa *f*
S pie *m*, parte *f* inferior del tubo
U (síp)láb, csizma
R ножка *f* трубы, сапожок *m*

~ *org*
E foot
F pied *m*
I piede *m*
S pie *m*
U láb
R футовость *f*

~ *pn*
E toe, A: toe-block
F pied *m*
I piedino *m*, piede *m*, zoccolo *m*
S patas *f pl*, zócalo *m*
U láb
R ножка *f*

~ *obs, vc* = Stachel

Fußdrücker *m* D *org*
E toe-piston
F piston *m*
I pistone *m*
S pistón *m*
U lábemeltyű
R пистоны *m pl*, нажимаемые ногой

Fußklavier *n* D *obs* = Pedalklaviatur

Fußloch *n* D *canna*
E windhole, foothole
F ouverture *f* du pied du tuyau, embouchure *f*
I foro *m* del piede/di entrata dell'aria
S embocadura *f*
U láblyuk
R отверстие *n* в нижнем конце трубы

Fußlochdorn *m* D
E *(chisel for tapping up the footholes of the pipes)*
F *(outil pour agrandir le pied du tuyau)*
I spina *f*
S *(aparato para ensanchar la base de los tubos)*
U *fam* dorni
R расширитель *m*

Fußmaschine *f* D *tamb*
E bass drum pedal
F pédale *f* de la grosse caisse
I pedale *m* della gran cassa
S pedal *m* del bombo
U lábgép
R педаль *f* (большого барабана)

Fußschlegel *f* D *tamb*
E foot-beater
F percuteur *m* à pédale
I battente *m* pedale
S percutor *m* a pedal
U lábgép
R педаль *f*

Fußstück *n* D *fl. d.*
E lower/foot joint
F patte *f*, troisième corps *m*
I pezzo *m* inferiore
S parte *f* inferior, pata *f*
U láb(rész)
R раструб *m* ‹*нижняя часть корпуса*›

Fußtonzahl *f* D *org*
E *(measurement, in feet, of an organ register)*
F *(indication du nombre de pieds)*
I *(misura di una canna in piedi)*
S *(indicación del número de pies)*
U lábszámozás
R *(цифровое обозначение высоты органной трубы в футах, соответствующее звуковысотному расположению производимого ею тона)*
fusta *f* S Pritsche
fustán *m* S *canna* Gießleinwand
fustian E *canna* Gießleinwand
fût *m* F *tamb* Zarge; *timp* Kessel
futam U Lauf; passage
fütyülni *v* U pfeifen
fütyülő U Pfeife
fúvó U *org* Magazinbalg
— kettős ~ *org* Doppelbälge
— lökésgátló/lökéscsillapító ~ *org* Stoßbalg
— motoros ~ *org* Zugbalg
— nyomásszabályozó ~ *org* Regulierbalg
— párhuzamosan kapcsolt ~k *pl org* Parallelbalg
— pneumatika ~ja *org* Pneumatikbalg
fúvóállvány U *org* Balgstuhl
fúvócső U *trb* Mundrohr
fúvócsőgyűrű U *ottoni* Zwinge
fúvóka U *fiati* embouchure; Mundstück; Schnabel
— tölcséres ~ *ottoni* Kesselmundstück; Trichtermundstück
fuvola U Flöte; Querflöte *arm* flute 8'; *org* Flöte
— fuvolán játszani *v* Flöte spielen
— bécsi ~ *org* Wienerflöte
— csőr nélküli ~ schnabellose → Flöte
— csöves ~ *org* Rohrflöte
— egyenes ~ Blockflöte; Längsflöte
— kettős ~ Doppelflöte
— nyitott ~ *org* Offenflöte
— perembevágásos ~ Kerbflöte
— tölcséres ~ Trichterflöte
— vájt ~ *org* Hohlflöte
fuvolajátékok U *org* Flötenstimme
fuvolajátékos U Flötist
fúvólap U *org* Balgplatte
fuvolás U Flötist
fuvolaszerű U *ton* flötenartig
fuvolázni *v* U Flöte spielen
fúvónyílás U *cl* Höhlung
fúvórés U *cl* Höhlung
fúvórész U Spielseite
— ívelt ~ geschweifte → Spielseite
fúvós U Bläser
~ok *pl* Bläser
fúvós(-) U Blas-
fúvóshangverseny U concerto per strumenti a fiato
fúvóskvint U Blasquinte
fúvósötös U quintetto per fiati
fúvószene U Harmoniemusik; Blechmusik
fúvószenekar U Blasorchester

G

g *n* D *ton*
E G (natural)
F sol *m*
I sol *m*
S sol *m*
U g
R соль *n*
G E *ton* g
~ double-flat *ton* geses
~ double-sharp *ton* gisis
~ flat *ton* ges
~ major: G-Dur
~ minor: g-Moll
~ natural *ton* g
~ sharp *ton* gis
Gabel *f* D *arpa*
E fork
F fourchette *f*
I uncino *m*, forchetta *f*
S horquilla *f*
U villa
R вильчатая рама *f*
Gabelbecken *f pl* D castagnette di metallo → castagnetta
Gabelgriff *m* D *legni*
E fork fingering, cross-fingering
F doigté *m* fourchu
I forchetta *f*
S digitación *f* cruzada/en horquilla
U villásfogás, *fam* gábli
R вилочная хватка *f*
Gabelkoppel *f* D *org*
E ram coupler
F accouplement *m* à fourchettes
I accoppiamento *m* a forchetta
S acoplamiento *m* en horquilla
U villáskopula
R габелькоппель *f*
Gabelschraube *f* D *pfte*
E forked set-off stay, fork screw, A: regulating rail-prop
F fourche *f* de fixation
I vite *f* a forchetta/ad occhiello per sbarra bottoncini scappamenti
S tornillo *m* de horquilla
U villáscsavar, állítócsavar
R *(металлическая вилка для крепления ауслезерного лейстика)*
gábli U *fam, legni* Gabelgriff
Gage *f* D
E fee
F cachet *m*, honoraires *m pl*
I onorario *m*
S honorarios *m pl*, cachet *m*
U fellépti díj, gázsi
R жалование *n*
gagliarda *f* I *bl* gaillarde
gagliarda U *bl* gaillarde
gai F *prescr* allegro; gioioso; lieto
— un peu ~ *prescr* allegretto
gaiement F *prescr* lieto
gaillard E *bl* gaillarde
Gaillarde *f* D *bl* gaillarde
gaillarde *f* F *bl*
D Gaillarde *f*
E galliard
I gagliarda *f*
S gallarda *f*
U gagliarda
R гальярда *f*
gaita *f* S Dudelsack
~ zamorana: Drehleier
gaitero *m* S Dudelsackpfeifer; Schalmeispieler
gaitillas *f pl* S
D *(Instrumentalstücke, die einen Dudelsack nachahmen)*
E *(instrumental pieces imitating the sound of a bagpipe)*
F *(compositions instrumentales imitant la cornemuse)*
I *(composizioni strumentali che imitano la cornamusa)*
U *(dudahangot utánzó hangszeres darabok)*
R *(инструментальные пьесы, имитирующие звук волынки)*
galant E; ~ style: galanter → Stil
galanterie *f pl* I galanteries
Galanterien *f pl* D galanteries
galanteries *f pl* F ⟨18. *sec*⟩
D Galanterien *f pl*

E *(short instrumental pieces in the style galant)*
I galanterie *f pl* ⟨*brani in stile galante*⟩
S *(composiciones instrumentales en estilo galante)*
U *(rövid, hangszeres darabok, gáláns stílusban)*
R *(небольшие пьесы в галантном стиле)*

galería *f* S *teat* Galerie; Rang
~ alta *teat* zweiter → Rang
— primera ~ *teat* erster → Rang
— segunda ~ *teat* zweiter → Rang
Galerie *f* D *teat*
E gallery, A: balcony
F galerie *f*
I galleria *f*
S galeria *f*, paraíso *m*
U karzat
R галерея *f*
galerie *f* F *teat* Galerie; Rang
— deuxième ~ *teat* zweiter → Rang
— première ~ *teat* erster → Rang
gallarda *f* S *bl* gaillarde
galleria *f* I *teat* Galerie; Rang
— prima ~ *teat* erster → Rang
— seconda ~ *teat* zweiter → Rang
gallery E *teat* Galerie; Olymp
galliard E *bl* gaillarde
Gallican chant E gallikanischer → Kirchengesang
gallinero *m* S *teat* Olymp
gallo *m* S; hacer *v* un ~ *fag, cl* krähen
galop *m* F *bl*
D Galopp *m*
E galop
I galop *m*
S galop *m*
U galopp
R галоп *m*
Galopp *m* D *bl* galop
galopp U *bl* galop
Galoubet *m* D galoubet
galoubet *m* F
D Galoubet *m*
E galoubet ⟨*pipe, as in "pipe and tabor"*⟩
I *(piffero provenzale)*
S *(pequeña flauta de pico, equivalente al catalán flabiol y al chistu vasco)*
U galoubet
R *(провансальская флейта с наконечником)*
~ *org* Schwegel
Galtonpfeife *f* D Galton whistle
Galton-síp U Galton whistle
Galton whistle E
D Galtonpfeife *f*
F sifflet *m* de Galton
I fischietto *m* di Galton
S silbato *m* de Galton
U Galton-sip
R свисток *m* Гальтона
gama *f* S; ~ anhemitónica: Ganztonleiter
~ pentatónica: Fünftonleiter
~ por tonos enteros: Ganztonleiter
gamba E *org* viola da gamba
~ bass *org* Gambenbaß
~ player: Gambenspieler
gamba *f* I *pfte* Bein; *pn* Konsole
~ campana *org* Trichtergambe
— gambe *pl* per tamburo muto/per tom-tom: Tom-Tom-Standfüße
gamba *f* S *org* viola da gamba
~s *pl org* Geigenregister; streichende → Stimmen
gamba U viola da gamba
— harang alakú ~ Glockengambe
— tölcséres ~ *org* Trichtergambe
gambajátékos U Gambenspieler
Gambe *f* D viola da gamba
gambe *f* F *org* Geigenprinzipal; viola da gamba
~ conique *org* Trichtergambe
Gambenbaß *m* D *org*
E gamba bass
F basse *f* de gambe
I basso *m* di gamba
S bajo *m* de gamba
U "Gambenbaß"
R гамбенбас *m*
Gambenspieler *m*, **Gambenspielerin** *f*, **Gambist** *m* D
E gambist, violist, gamba player
F gambiste *m* + *f*
I gambista *m* + *f*
S gambista *m* + *f*, tocador *m*/tocadora *f* de gamba, tañedor *m*/tañedora *f* de gamba
U gambajátékos, "viola da gamba"-játékos
R гамбист *m*, гамбистка *f*
gambero *m* I Krebs
Gambist *m* D = Gambenspieler
gambist E Gambenspieler
gambista *m* + *f* I S Gambenspieler
gambiste *m* + *f* F Gambenspieler
gambo *m* I *fiati* Zapfen
~ della nota: Notenhals
Gamelan *n* D Gamelang
gamelan E Gamelang
gamelan *m* F I Gamelang
gamelán U Gamelang
Gamelan(g) *n* D
E gamelan
F gamelan *m*
I gamelan(g) *m*
S gamelang *m*
U gamelán
R гамелан *m*
gamelang *m* S I Gamelang
gamme *f* F Tonleiter
~ anhémitonique: Ganztonleiter
~ défective: gapped scale
~ gitane: Zigeunertonleiter
~ naturelle: Normaltonleiter
~ par tons: Ganztonleiter
~ pentatonique: Fünftonleiter; Pentatonik
~ pentatonique avec demi-tons: hemitonische → Pentatonik

~ pentatonique sans demi-tons: anhemitonische → Pentatonik
— appartenant à la ~ leitereigen
— en ~s: tonleiterartig
— étranger à la ~ leiterfremd
— n'appartenant pas à la ~ leiterfremd
— sous forme de ~s: tonleiterartig
gamut E Umfang
ganascia *f* I *vl* Wirbelkastenbacken
~ rinforzata *corda* gesperrter → Hals
gancho *m* S Notenfahne; *fiati* Zapfen
~s *pl org* Zugrute
~ de afinación *org* Intonierhaken
~ de la barra de descanso del martillo *pfte* Hammerleistenhaken
~ de la biela de repetición *pfte* Repetierschenkelsperrhaken
~ de suspensión *tamb* Anhängehaken
~ para el dedo *ottoni* Fingerstütze
~ para sostener el instrumento *fag* Handhalter
gancio *m* I *org* Intonierhaken
~ del nastrino *pfte* Bändchendraht
~ della tracolla *tamb* Anhängehaken
~ per il dito *ottoni* Fingerstütze
~ per il pedale tonale *pfte* Tonhaltungsbäckchen
Ganzinstrument *n* D
E whole-tube instrument
F *(nom donné aux instruments à vent qui font entendre le son fondamental)*
I *(strumenti di ottone in grado di produrre il suono fondamentale)*
S *(nombre dado a los instrumentos a viento que dejan oír su nota fundamental)*
U *(azon rézfúvós hangszerek neve, melyeken az alaphang is megszólaltatható)*
R *(духовой инструмент производящий основной тон)*
Ganzplattenmechanik *f* D *corda*
E full-plate machine head
F *(mécanique de tension des cordes sur le cadre métallique)*
I *(meccanica tendi-corde metallica)*
S *(mecanismo tensor de las cuerdas montado sobre una placa de metal)*
U *(közös fémlapra épített hangolókulcsrendszer)*
R *(механика, вмонтированная в цельную металлическую пластину)*
Ganzschluß *m* D
E perfect cadence, full close
F cadence *f* parfaite/finale
I cadenza *f* perfetta
S cadencia *f* perfecta/final
U teljes zárlat, tökéletes egész zárlat
R полный каданс *m*, полная каденция *f*
Ganzton *m* D
E (whole) tone
F ton *m* entier
I tono *m* (intero)
S tono *m* (entero)
U egészhang
R целый тон *m*
— **großer ~**
E major tone, greater whole tone
F ton *m* majeur, grand ton *m*
I tono *m* grande/maggiore
S tono *m* grande/mayor
U nagy egészhang
R большой целый тон *m*
— **kleiner ~**
E minor/lesser tone, smaller whole tone
F ton *m* mineur, petit ton *m*
I tono *m* piccolo/minore
S tono *m* pequeño/menor
U kis egészhang
R малый целый тон *m*
Ganzton- D
E whole-tone
F de ton
I di tono
S de tono
U egészhangú, egészhang-
R целотонный
Ganztonleiter *f* D
E whole-tone scale
F gamme *f* anhémitonique/par tons
I scala *f* esatonale/per toni interi
S gama *f* anhemitónica/por tonos enteros, escala *f* por tonos
U egészhangú skála
R целотонная гамма *f*
Ganztonschritt *m* D
E whole-tone step
F ton *m* entier
I tono *m*, distanza *f* di un tono intero
S intervalo *m* de tono entero
U egészhanglépés
R шаг *m* на целый тон
Ganztontriller *m* D trillo di tono
gapped scale E
D *(Tonleiter, die neben Sekundschritten auch eine oder mehrere Sprünge enthält, z. B. Fünftonleiter)*
F gamme *f* défective
I *(scala che non impiega intervalli esclusivamente congiunti, ma ricorre anche all'uso di intervalli disgiunti, ad es. la scala pentatonica)*
S escala *f* defectiva
U *(hangsor, mely a másodlépéseken kívül egy vagy több ugrást is tartalmaz, pl. ötfokú hangsor)*
R *(звукоряд, основанный не только на секундовом движении, но включающий и скачки, напр. пентатонный звукоряд)*
garat U Rachenhöhle
garbo *m* S Anmut
garganta *f* S Kehle; Rachen; *canto* Ansatzrohr; *cl* Höhlung
~ abierta/a la francesa *canna ancia* französische → Kehle
~ cerrada/a la alemana *canna ancia* deutsche → Kehle
~ inglesa *canna ancia* englische → Kehle

Garn *n* D
E thread
F fil *m*
I filo *m*
S hilo *m*, hebra *f*
U fonal
R нитка *f*

Garnbewicklung *f* D *ancia*
E lapping
F ligature *f*
I copertura *f* di filo
S ligadura *f*
U befonás
R обматывание *n* ниткой

garnir *v* F; ~ de becs *cemb* bekielen
~ de cuir: beledern
~ de feutre *pfte* befilzen

Garnitur *f* D *corda*
E fittings *pl*
F garniture *f*
I guarnizione *f*
S guarnición *f*, encordatura *f*
U (húr)készlet, (húr)garnitúra
R аккорд *m* (струн)

garnitúra U *corda* Garnitur

garniture *f* F *arco* Bewicklung; *cemb* Polster; *corda* Garnitur
~ de cuir du levier de la répétition *pfte* Scherenleder
~ de cuir du petit levier *pfte* Scherenleder
~ de feutre de l'étouffoir *pfte* Dämpferbüschel
~ de la barre de repos du marteau *pfte* Hammerklotzpolster
~ de la touche *pfte* Tastenpolster
~ du cadre du clavier *pfte* Rahmenpolster
~ du levier oblique *pfte* Tangentenpolster
~ en cuir *arco* Daumenleder
~ en cuir de l'attrape *pfte* Fangerleder
~ en feutre de l'attrape *pfte* Fangerfilz
~ externe du marteau *pfte* Hammeroberfilz
~ interne du marteau *pfte* Hammerunterfilz

Garnkugel *f* D *ancia*
E binding
F ligature *f*
I legatura *f*
S abrazadera *f*, ligadura *f*
U kötés
R ниточная обмотка *f*

Garnschlegel *m* D *perc*
E yarn mallet
F *(baguette/mailloche recouverte de fil)*
I *(bacchetta con la sommità ricoperta di filo o di lana)*
S *(mazo recubierto de hilo)*
U *(fonallal bevont verő/ütő)*
R колотушка *f*, обтянутая пряжей

garrapatea *f* S Hundertachtundzwanzigstelnote

Gassenhauer *m* D
E *(popular song for open-air performance in the 16th cent.; modern meaning: vulgar street song)*
F *(au XVIe siècle une chanson de plein air se rapprochant de la villanelle; aujourd'hui: chanson populaire)*
I *(canzone popolare affine alla villanella, 16 sec; oggi: canzonetta, brano di musica leggera)*
S *(en el siglo XVI, canción de tipo popular para ejecutar al aire libre; hoy designa una canción callejera)*
U *(villanellaszerű, népszerű dal szabadtéri előadásra a XVI. sz.-ban; ma: utcai nóta)*
R *(уличная песенка; в XVI—XVII вв. городская народная песня)*

Gast *m* D *teat*
E guest (artist)
F artiste *m* en représentation, invité *m*
I ospite *m*
S artista *m* invitado, invitado *m* especial
U vendég(művész)
R гастролирующий *m*, гастролирующий артист *m*

— **als ~**
E as a guest (artist)
F comme invité
I come ospite
S invitado *m*, en condición de invitado
U vendégként, mint vendég
R с участием

Gastdirigent *m* D
E guest conductor
F chef *m* d'orchestre invité/en représentation
I direttore *m* ospite
S director *m* invitado
U vendégkarmester
R гастролирующий дирижёр *m*

gastieren *v* D
E to make a guest appearance, A: to guest
F être *v* invité/en représentation
I fare *v* un'esecuzione fuori sede/presso un'altra istituzione
S ser *v* invitado
U vendégszerepelni
R гастролировать

gát U *org*, *pfte* Damm

gátdarab U *org* Dammstück

gathering E Lage

gátmagasság U *pfte* Dammtiefe

gátmélység U *pfte* Dammtiefe

Gattung *f* D *cp*
E species
F espèce *f*
I specie *f*
S especie *f*
U fajta
R разряд *m*

~ ⟨*Musikgattung*⟩
E genre
F genre *m*
I genere *m*
S género *m*
U műfaj
R жанр *m*

~ = Oktavgattung
gauge E *camp* Drehbrett
Gaumen *m* D
E palate
F palais *m*
I palato *m*
S paladar *m*
U szájpadlás
R нёбо *n*
Gaumenlaut *m* D
E palatal tone
F son *m* palatal
I suono *m* palatale
S sonido *m* palatal
U palatális hang
R нёбный звук *m*
Gaumensegel *n* D
E soft palate
F voile *m* du palais
I palato *m* molle, velo *m* pendulo
S velo *m* del paladar
U inyvitorla
R нёбная занавеска *f*
gaumig D
E palatal
F palatal
I palatale
S palatal
U palatális
R нёбный
gavota *f* S *bl* gavotte
gavotta *f* I *bl* gavotte
Gavotte *f* D *bl* gavotte
gavotte *f* F *bl*
D Gavotte *f*
E gavotte
I gavotta *f*
S gavota *f*
U gavotte
R гавот *m*
gazdag U; felhangokban ~ obertonhaltig
gázsi U Gage
G-Brille *f* D *legni*
E G-ring
F anneau *m* du sol
I anello *m* del sol
S anillo *m* del sol
U G-gyűrű
R «очки» *m pl* при извлечении тона соль
G-clef E G-Schlüssel; Violinschlüssel
G-Dur *n* D
E G major
F sol *m* majeur
I sol *m* maggiore
S sol *m* mayor
U G-dúr
R соль *n* мажор
G-dúr U G-Dur
Gebläse *n* D *org*
E blower, blowing action
F soufflerie *f*
I mantici *m pl*
S fuelles *m pl*, manchas *f pl*, soufflerie *f*
U fújtató
R система *f* мехов
geblasen D; **grob** ~ *cl*
E coarsely blown
F soufflé grossièrement
I suonato rozzamente
S soplando con rudeza
U durván megfújva
R извлекая звук грубо/резко
Gebrauchsmusik *f* D
E functional/utility music, "Gebrauchsmusik"
F "Gebrauchsmusik" ⟨*terme allemand désignant une musique écrite pour un usage domestique, pédagogique, pour des amateurs*⟩
I musica *f* di consumo
S música *f* de consumo
U "Gebrauchsmusik"
R бытовая/прикладная музыка *f*
gebrochen D *prescr* arpeggiando
gebunden D ⟨*Klavichord*⟩
E fretted
F lié
I legato
S ligado
U kötött
R связанный
~ *prescr* legato; portamento
gedämpft D *fiati, archi, perc*
E muted, with mutes
F étouffé, avec sourdine
I con sordina
S con sordina
U tompítva, fojtva, szordinálva, *fam* demfelve
R с сурдиной, приглушённо
— **wie** ~ *fiati*
E as if muted
F comme étouffé
I come se ci fosse la sordina
S como con sordina
U mint tompítva/szordinálva
R приглушённо
gedampft regal E *org* gedämpft → Regal
gedeckt D *canna*
E stopped, gedeckt
F bouché
I chiuso, tappato
S tapado
U fedett
R закрытый
~, **belegt** *canto*
E muffled
F couvert, voilé
I scurito, scuro
S velado, cubierto
U fátyolos, fedett
R глухой, прикрытый
Gedeckt 32' F *org* Untersatz
Gefährte *m* D *fuga* = Comes
Gefälle *n* D; **harmonisches** ~ ⟨*Hindemith*⟩
E harmonic fluctuation

F fluctuation *f* harmonique
I andamento *m* armonico
S fluctuación *f* armónica
U harmóniai fluktuáció
R гармонический рельеф *m*

gefällig D aggradevole; *prescr* gradevole; piacevole

Gefäßflöte *f* D
E globular flute
F flûte *f* globulaire
I flauto *m* globulare
S flauta *f* globular
U *(okarinaszerű fuvola)*
R *(окариновидный инструмент)*

gefühlvoll D
E full of feeling
F avec beaucoup de sentiment
I con molto sentimento
S sentido, con molto sentimento
U érzéssel
R с чувством

gefüttert D *vl*
E lined, patched
F réparé, retouché
I foderato, riparato all'interno
S reparado, retocado
U foltozott, javított
R с футером

gége U Kehle

gégefedő U Kehlkopfdeckel

gégefő U Kehlkopf

Gegenbewegung *f* D
E contrary motion
F mouvement *m* contraire
I moto *m* contrario
S movimiento *m* contrario
U ellenmozgás
R противоположное движение *n*, противодвижение *n*

Gegenfanger *m* D *pfte*
E butt-check, balance hammer head, back-stop
F contre-attrape *f*
I nasetto *m*
S contrapeso *m* del martillo
U visszafogó, *fam* fanger
R контрфенгер *m*

Gegenfuge *f* D
E fugue by contrary motion
F fugue *f* par mouvement contraire
I fuga *f* per moto contrario
S fuga *f* por movimiento contrario
U ellenfúga
R фуга *f* в противодвижении

Gegenmelodie *f* D
E counter-melody
F contre-chant *m*, contre-thème *m*
I controcanto *m*, controtema *m*
S contracanto *m*, contratema *m*
U ellentéma, ellendallam
R контрапунктирующая мелодия *f*

Gegenresonanz *f* D
E anti-resonance
F anti-résonance *f*, résonance *f* parallèle
I antirisonanza *f*
S antirresonancia *f*
U ellenrezonancia
R антирезонанс *m*

Gegenrhythmus *m* D
E counter-rhythm, cross-rhythm
F contre-rythme *m*
I ritmo *m* contrastante
S contrarritmo *m*, cross-rhythm *m*
U ellenritmus
R «перекрёстная ритмика» *f*

Gegensatz *m*, **Kontrasubjekt** *m* D *fuga*
E countersubject
F contre-sujet *m*
I controsoggetto *m*. contrassoggetto *m*
S contrasujeto *m*
U ellentéma, kontraszubjektum
R противосложение *n*

— **beibehaltener ~** *fuga*
E regular countersubject
F contre-sujet *m* continu
I controsoggetto/contrassoggetto *m* obbligato
S contrasujeto *m* continuo
U állandó kontraszubjektum/ellentéma
R удержанное противосложение *n*

Gegenschlagidiophon *n* D
E concussion idiophone, clashed/struck autophone/idiophone
F idiophone *m* entrechoqué
I idiofono *m* a urto/percussione
S idiófono *m* de entrechoque/concusión
U összeütéssel megszólaltatott idiofon (hangszer)
R идиофоны *m pl*, ударяемые друг о друга

Gegenschlagstäbchen *n pl* D claves

Gegenschlagzunge *f* D *arm*
E striking reed
F anche *f* battante
I ancia *f* battente
S lengüeta *f* batiente
U átcsapó nyelv
R двойной язычок *m*

Gegenstimme *f* D
E counter voice/part/melody, counterpoint
F contre-chant *m*
I controtema *m*, controcanto *m*
S contracanto *m*
U ellenszólam
R контрапунктирующий голос *m*

Gegenstrich *m* D *archi*
E counter-bowing
F poussé *m*
I contrarco *m*
S arcada *f*/arco *m* hacia arriba, poussé *m*
U ellenmozgás ⟨*vonóval*⟩
R противоположное движение *n* смычка

Gegenthema *n* D
E countertheme, countersubject
F contre-sujet *m*

I controtema *m*
S contratema *m*, contrasujeto *m*
U ellentéma
R противосложение *n*

Gegenzarge *f* D *vl* = Bereifung

gehalten D *prescr* sostenuto

gehaucht D mormorando

Gehäuse *n* D *org*
E body, case
F buffet *m*
I cassa *f*
S caja *f*
U ház, szekrény
R корпус *m*

~, Kasten *m pfte*
E case
F caisse *f*
I cassa *f*
S caja *f*
U szekrény
R корпус *m*

geheimnisvoll D misterioso

gehend D *prescr* andante

— ein wenig ~ *prescr* andantino

Gehör *n* D
E hearing, ear
F oreille *f*
I udito *m*
S oído *m*, oreja *f*
U hallás, fül
R слух *m*

— **absolutes ~**
E (sense of) absolute/perfect pitch
F oreille *f* absolue
I orecchio *m* assoluto
S oído *m* absoluto
U abszolút hallás
R абсолютный слух *m*

— **gutes ~ haben** *v*
E to have a good ear
F avoir *v* une bonne oreille
I avere *v* buon orecchio
S tener *v* (buen) oído
U jó hallása van *v*
R обладать *v* хорошим слухом

— **nach dem ~**
E by ear
F d'oreille
I a orecchio
S de oído
U hallás/fül után
R по слуху

— **relatives ~**
E (sense of) relative pitch
F oreille *f* relative
I orecchio *m* relativo
S oído *m* relativo
U relatív hallás
R относительный слух *m*

— **zu ~ bringen** *v*
E to sing, to play, to perform
F faire *v* entendre
I far *v* sentire
S hacer *v* oír, *fam* llevar *v* a oídos (de alguien)
U megszólaltatni, előadni
R исполнить

Gehörbildung *f* D
E ear/aural training
F éducation/formation *f*/développement *m* de l'oreille
I educazione *f* dell'orecchio
S educación *f* del oído
U hallásképzés
R развитие *n* слуха

Gehörfehler *m* D
E auditory/hearing defect
F défaut *m* de l'ouïe, imperfection *f* auditive
I difetto *m*/imperfezione *f* uditiva
S defecto *m* auditivo, falta *f* de oído
U halláshiba
R дефект *m* слуха

Gehörgang *m* D *or*
E acoustic duct, auditory meatus, canal
F conduit *m* auditif
I condotto *m* uditivo
S conducto *m* auditivo
U hallójárat
R слуховой канал *m*

Gehörknöchelchen *n pl* D *or*
E (auditory) ossicles *pl*
F osselets *m pl* de l'ouïe
I ossicini *m pl* (dell'orecchio)
S huesecillos *m pl* del oído
U hallócsontocskák *pl*
R слуховые косточки *f pl*

Gehörnerv *m* D = Hörnerv

Gehörprüfung *f* D
E aural/ear test
F test *m* auditif, essai *m* audiométrique
I esame *m* uditivo, prova *f* dell'orecchio
S test *m* auditivo, examen *m* del oído
U hallásvizsgálat
R проверка *f* слуха

Gehörübung *f* D
E aural exercise/practice
F exercice *m* d'oreille
I addestramento/esercizio *m* dell'orecchio
S ejercitación *f* del oído
U hallásgyakorlat, hallásfejlesztő gyakorlat
R упражнения *n pl* по развитию слуха

Geige *f* D violino

~ spielen *v*
E to play the violin
F jouer *v* du violon
I suonare *v* il violino
S tocar *v* el violín
U hegedűn játszani *v*, hegedülni
R играть *v* на скрипке

— polnische ~ ⟨17. *sec*⟩ = Viola

Geigenbau *m* D
E violin making
F lutherie *f*
I liuteria *f*
S violería *f*

U hegedűépítés, hegedűkészítés
R изготовление *n* скрипок

Geigenbauer *m* D
E violin maker
F luthier *m*
I liutaio *m*
S violero *m*, luthier *m*
U hegedűkészítő
R скрипичный мастер *m*

Geigenharz *n* D *obs* = Kolophonium

Geigenlack *m* D
E violin varnish
F vernis *m* de violon
I vernice *f* del violino
S barniz *m* de los violines
U hegedűlakk
R лак *m* для скрипки

Geigenprinzipal *m* D *org*
E violin diapason
F violon-principal *m*, gambe *f*, Geigenprinzipal *m*, principal *m* de violon
I violino *m* principale
S flautado-gamba *f*
U hegedűprincipál
R гайгенпринципал *m*

Geigenregal *n* D *org*
E geigenregal, violin regal
F Geigenregal *m*
I regale *m* di violino
S regalía *f*
U "Geigenregal"
R гайгенрегаль *m*, гайгенд-регаль *m*

Geigenregister *n* D *org*
E viol flue stops *pl*
F jeu *m* de gambe
I registro *m* violeggiante/gambato
S gambas *f pl*, mordentes *m pl*
U "Geigenregister"
R гайгенрегистр *m*

Geigenschwebung *f* D *org*
E viole céleste, viol celeste
F viola *f* céleste
I viola *f* celeste
S voz *f* celeste
U "Geigenschwebung"
R гайгеншвебунг *m*

Geigenstimme *f* D
E violin part
F partie *f* de violon
I parte *f* del violino
S parte *f* de violín
U hegedűszólam
R партия *f* скрипки

Geigenwerk *n* D = Bogenklavier

Geiger *m* D violinista

Geigerin *f* D violinista

geigerisch D violinistico

Geißlerlieder *n pl* D
E flagellant songs *pl*
F chansons *f pl* de flagellants
I canti *m pl* dei flagellanti
S cantos *m pl* de flagelantes
U flagellánsénekek *pl*
R *(песни бичевавших себя пилигримов XIII – XIV вв.)*

Geisterharfe *f* D = Äolsharfe

geistlich D
E spiritual, sacred
F spirituel
I spirituale
S espiritual
U egyházi
R духовный

Geklimper *n* D
E strumming
F tapotage *m*
I strimpellio *m*
S cencerreo *m*, zangarreo *m*
U kalimpálás
R бренчание *n*

gekoppelt D *org*
E coupled
F accouplé
I accoppiato
S acoplado
U kopulázott
R скопулированный

gekröpft D *canna*
E mitred, A: mitered, hooded
F coudé
I pipata, a gomito
S acodado
U hajlított, tört
R изогнутый

gelassen D *prescr* tranquillo

Geläufigkeit *f* D
E velocity
F vélocité *f*
I scorrevolezza *f*, agilità *f*
S velocidad *f*, agilidad *f*
U könnyedség, gördülékenység
R беглость *f*

Geläute *n*, **Glockendisposition** *f* D
E peal of bells
F carillon *m* de cloches, sonnerie *f*
I scampanio *m*
S juego *m* de campanas, repique *m*
U harangzúgás
R колокольный звон *m* (нескольких колоколов), перезвон *m*

~ von acht Glocken
E peal of eight bells
F carillon *m* de huit cloches
I scampanio *m* di otto campane
S juego *m* de ocho campanas
U nyolc harang zúgása
R звон *m* восьми колоколов

Gelegenheitsstück *n*, **Gelegenheitswerk** *n* D
E occasional piece/work
F pièce/œuvre *f* de circonstance
I pezzo *m*/opera *f* d'occasione
S pieza/obra *f* de ocasión/circunstancias
U alkalmi mű/darab
R сочинение к определённому случаю

GEMA *f* D *⟨Gesellschaft für musikalische Aufführungs- und mechanische Vervielfältigungsrechte⟩*
E *(German Performing Rights Society for Music)*
F *(Société des auteurs, compositeurs et éditeurs de musique d'Allemagne)*
I *(Società tedesca degli Autori ed Editori di musica)*
S *(Socieaad alemana de Autores, Compositores y Editores de música)*
U *(a zenei szerzői jogvédő egyesület az NSZK-ban)*
R *(общество прав на музыкальное исполнение в ФРГ)*

gemächlich D *prescr* adagio; agiato; comodo

gemäßigt D *prescr* moderato

Gemeinde *f* D
E congregation
F congrégation *f*, communauté *f*, paroisse *f*
I congregazione *f*
S congregación *f*, comunidad *f*
U gyülekezet, egyházközség
R община *f*

Gemeindegesang *m* D
E congregational singing
F chant *m* des fidèles/de congrégation/ communautaire
I canto *m* delle comunità/dei fedeli
S canto *m* común/de la congregación/de los fieles
U gyülekezeti ének(lés)
R *(церковное пение общины)*

Gemeindelied *n* D
E congregational hymn
F chant *m* des fidèles/de congrégation/ communautaire
I canto *m* delle comunità/dei fedeli
S canto *m* común/de la congregación/de los fieles
U gyülekezeti ének
R *(церковная песня, поющаяся общиной на родном языке)*

gemendo I *prescr*
D gemendo, klagend
E gemendo, *"lamenting"*
F gemendo, plaintif, triste
S gemendo, *"gimiendo"*, *"gimiente"*
U gemendo, panaszosan
R gemendo, жалуясь, скорбя

gemessen D *prescr* sostenuto

Gemshorn *n* D *org*
E Gemshorn
F Gemshorn *m*, cor *m* de chamois
I corno *m* di camoscio
S corno *m* de gamo
U "Gemshorn"
R гемсгорн *m*

genau D *prescr* giusto

generación *f* S; ~ del sonido: Tonerzeugung — la nueva ~ Nachwuchs

generador *m* S; ~ de sonidos sinusoidales: Impulsgenerator; Sinustonerzeuger

general E; ~ crescendo *org* Progressionsschweller
~ pause/rest: Generalpause

Generalauftakt *m* D *⟨Riemann⟩*
E prevailing upbeat
F anacrouse *f* générale
I "levare" *m* generale
S anacrusa *f* general
U "generalauftakt"
R генеральный затакт *m*

Generalbaß *m* D basso continuo

Generalbaßbezifferung *f* D
E continuo figuring
F chiffrage *m* de la basse continue
I numerazione/cifratura *f* del basso continuo, basso *m* continuo numerato
S cifrado *m* del bajo continuo
U basszusszámozás
R цифровка *f* генерал-баса

Generalbaßinstrument *n* D
E continuo instrument
F instrument *m* jouant la partie de basse continue
I strumento *m* di fondamento/per il basso continuo
S instrumento *m* encargado del bajo continuo
U generálbasszus-hangszer
R *(инструмент, на котором исполнялся генерал-бас)*

Generalbaßspiel *n* D
E realization of a figured bass
F réalisation *f* d'une basse chiffrée
I realizzazione *f* di un basso numerato
S realización *f* del bajo cifrado
U generálbasszus-játék
R исполнение *n* генерал-баса

Generalbaßzeitalter *n* D
E thorough/figured bass period
F période/époque *f* de la basse continue
I epoca *f* del basso continuo
S período *m*/época *f* del bajo continuo
U generálbasszus kora
R эпоха *f* генерал-баса

generálbasszus U basso continuo

generálbasszus-hangszer U Generalbaßinstrument

generálbasszus-játék U Generalbaßspiel

Generalmusikdirektor *m* D
E *(municipal musical director; title)*
F *"directeur général de musique" ⟨titre⟩*
I *"direttore generale della musica" ⟨titolo⟩*
S *"director general de la música" ⟨titulo⟩*
U főzeneigazgató
R *«главный музыкдиректор» ⟨звание⟩*

Generalpause *f* D
E general pause/rest, rest for the whole orchestra
F silence *m* général, pause *f* générale
I pausa *f* generale
S pausa *f* general
U generálpauza
R генеральная пауза *f*

generálpauza U Generalpause
Generalprobe *f* D
E final rehearsal
F répétition *f* générale
I prova *f* generale
S ensayo *m* general
U főpróba
R генеральная репетиция *f*
Generalregister *n* D *fis*
E master coupler
F forte *m*
I mastro *m*
S tutti *m*
U tuttiváltó
R главный регистр *m*, регистр *m* Tutti
generated by the words E wortgezeugt
générateur *m* F; ~ de sons sinusoïdaux: Impulsgenerator; Sinustonerzeuger
génération *f* F; la nouvelle ~ Nachwuchs
generato dalla parola I wortgezeugt
generatore *m* I; ~ di impulsi: Impulsgenerator ~ di suoni sinusoidali: Sinustonerzeuger
generazione *f* I; la nuova ~ (di musicisti): Nachwuchs
genere *m* I Gattung
~ di voce: Stimmgattung
~ diatonico: Diatonik
género *m* S Gattung
~ **chico**
D *(Gattungsbezeichnung für kleine Zarzuelas)*
E *(denomination for the genre of small zarzuelas)*
F *(désignation pour le genre de petites zarzuelas)*
I *(denominazione per il genere di piccole zarzuelas)*
U *(kisebb zarzuelák gyüjtőneve)*
R *(обозначение жанра небольших сарсуэл)*
~s *pl* de voz: Stimmgattung
genouillère *f* F *arm* Kniedrücker
genre E Gattung
genre *m* F Gattung
gépmester U *teat* Maschinenmeister
gépzongora U mechanisches → Klavier; Pianola
gerade D ⟨*Schallbecher*⟩
E straight
F droit
I diritto
S recto
U egyenes
R прямой
geradelegen *v* D *tasto*
E to level the keys
F égaliser *v* les touches
I livellare *v* i tasti
S igualar/nivelar *v* las teclas
U egyenesbe rakni *v*, *fam* grádlégolni
R поправлять *v* клавиши
geradsaitig D *pfte*
E parallel/straight strung
F en cordes parallèles/droites
I a corde parallele
S de encordado paralelo/recto
U egyenes húrozású
R прямострунный
Geräusch *n* D
E noise
F bruit *m*
I rumore *m*
S ruido *m*
U zaj, zörej
R шум *m*
Geräuschkulisse *f* D
E background noise
F bruitage *m*, bruit *m* de fond, décor *m* sonore
I sfondo *m* di musica/rumore
S bruitage *m*, ruido *m*/música *f* de fondo
U hangkulissza
R шумовая кулиса *f*
Geräuschmesser *m* D
E sound-level indicator, sonometer, phonometer, audiometer
F phonomètre *m*, audiomètre *m*
I sonometro *m*
S audímetro *m*, fonómetro *m*
U zajszintmérő
R шумомер *m*
gerenda U Notenbalken; *archi* Stimmbalken; *corda* Baßbalken
— gerendát behelyezni *v corda* barrer
— gerendával összekötve: mit einem → Querbalken verbunden
German E; ~ action *pfte* deutsche → Mechanik
~ flute *obs* = transverse flute
~ polka *bl* Schottischer
~ **sixth chord** E ⟨*on flat submediant*⟩
D *(Dominantnonakkord ohne Grundton zur Dominante, mit tiefalterierter Quint als Baßton)*
F *(accord de neuvième sur la sus-tonique, sans fondamentale, avec quinte altérée — baissée — à la basse)*
I sesta *f* tedesca ⟨*nona di dominante, senza fondamentale, con terza maggiore, quinta giusta, sesta eccedente*⟩
S *(acorde de novena menor sobre la supertónica, sin fundamental y con quinta alterada descendente como base)*
U *(a dominánsra irányuló alaphang nélküli (szeptim)nónakkord lefelé módosított kvinttel)*
R *(вводный квинтсекстаккорд к доминанте с пониженной терцией, увеличенный квинтсекстаккорд)*
~ **sixth chord** ⟨*on flat supertonic*⟩
D *(Dominantnonakkord ohne Grundton mit tiefalterierter Quint als Baßton)*
F *(accord de neuvième mineure sans fondamentale, avec quinte altérée — baissée — à la basse)*
I sesta *f* tedesca ⟨*nona di dominante senza fondamentale, con terza maggiore, quinta giusta, sesta eccedente*⟩

S *(acorde de novena menor sin fundamental con quinta alterada — descendente — como base)*
U *(alaphang nélküli domináns (szeptim-) nónakkord lefelé módosított kvinttel a basszusban)*
R *(квинтсекстаккорд седьмой ступени с пониженной терцией)*

ges *n* D *ton*
E G flat
F sol *m* bémol
I sol *m* bemolle
S sol *m* bemol
U gesz
R соль-бемоль *m*

Gesamtkunstwerk *n* D ⟨*Wagner*⟩
E *(work uniting all the arts)*
F fusion *f* des arts, œuvre *m* de synthèse
I opera *f* d'arte totale
S fusión *f* de las artes, obra *f* de arte total
U "Gesamtkunstwerk"
R синтетическое художественное произведение *n*

Gesang *m* D
E singing, song
F chant *m*
I canto *m*
S canto *m*, canción *f*, cante *m*
U ének, dal
R пение *n*

~ **studieren** *v*
E to study singing, A: to study voice
F étudier *v* le chant
I studiare *v* canto
S estudiar *v* canto
U énekelni tanulni *v*
R учиться *v* пению

— ambrosianischer ~ = ambrosianischer → Kirchengesang
— anglikanischer ~ Anglican chant
— fester ~ *obs* = Cantus firmus
— gallikanischer ~ = gallikanischer → Kirchengesang
— mozarabischer ~ = mozarabischer → Kirchengesang
— weltlicher ~ tono humano

Gesangbuch *n* D
E song/hymn book, hymnal
F livre *m* de cantiques, psautier *m*
I libro *m* di canto
S libro *m* de cantos, cancionero *m*
U (egyházi) énekeskönyv
R сборник *m* духовных песнопений

gesanglich D *prescr* cantabile

Gesangskunst *f* D
E art of singing, vocal art
F art *m* vocal/du chant
I arte *f* del canto
S arte *f* vocal/del canto
U énekművészet
R искусство *n* пения, вокальное искусство *n*

Gesangslehrer *m*, **Gesangspädagoge** *m* D
E singing-master, singing/A: voice teacher
F professeur *m* de chant
I maestro/insegnante *m* di canto
S maestro/profesor *m* de canto
U énektanár
R учитель *m* пения

Gesangspartitur *f* D
E vocal score
F partition *f* vocale
I partitura *f* vocale
S partitura *f* vocal/de canto,
U énekpartitúra
R вокальная партитура *f*

Gesangsstück *n* D
E vocal piece
F pièce *f* vocale
I pezzo *m* vocale
S trozo *m*/pieza *f* vocal/de canto
U énekhangra írt mű/darab
R вокальная пьеса *f*

Gesangsstunde *f* D
E singing lesson
F leçon *f* de chant
I lezione *f* di canto
S lección *f* de canto
U énekóra
R урок *m* пения

Gesangstechnik *f* D
E vocal technique
F technique *f* vocale
I tecnica *f* vocale
S técnica *f* vocal/del canto
U énektechnika
R вокальная техника *f*

Gesangsübung *f* D
E vocal study/exercise
F exercice *m* vocal, vocalise *f*
I esercizio *m* vocale
S ejercicio *m* vocal, estudio *m*, vocalización *f*
U énekgyakorlat
R вокальное упражнение *n*, вокализ *m*

Gesangsunterricht *m* D
E study of singing, voice teaching, singing lessons *pl*
F enseignement *m* du chant
I insegnamento *m* del canto
S enseñanza *f* del canto
U énektanítás, énekoktatás
R обучение *n* пению

Gesang(s)verein *m* D
E choral society
F société *f* chorale
I associazione/società *f* corale
S sociedad *f* coral, orfeón *m*
U dalegylet, dalárda
R певческое общество *n*

gesangvoll D *prescr* cantabile

geschränkt D → schränken

geschwind D *prescr* celere

Gesellschaftslied *n* D ⟨16. *sec*⟩
E *(polyphonic song of the middle class)*

F *(chanson polyphonique de caractère social, de la classe bourgeoise)*
I *(canto polifonico di carattere sociale delle classi borghesi)*
S *(canto alemán polifónico de las clases burguesas)*
U társasének
R *(светская многоголосная песня бюргерских кругов)*

Gesellschaftstanz *m* D
E ballroom dance
F danse *f* de société/salon
I danza *f* da sala da ballo
S baile *m* de salón/sociedad
U társasági tánc
R салонный/бальный танец *m*

geses *n* D *ton*
E G double-flat
F sol *m* double bémol
I sol *m* doppio bemolle
S sol *m* doble bemol
U geszesz
R соль-дубль-бемоль *m*

gesperrt D *corda* ⟨*Hals*⟩
E spliced, laminated
F contreplaqué
I rinforzato
S contraplacado, contreplaqué
U ragasztott, enyvezett
R вставной ⟨*о шейке*⟩

Gestalt *f* D
E shape, configuration, gestalt
F forme *f*, figure *f*
I forma *f*, configurazione *f*
S configuración *f*, forma *f*
U alak(zat), forma
R образ *m*

gestalt E Gestalt

Gestaltung *f* D
E interpretation, shaping
F interprétation *f*
I interpretazione *f*
S interpretación *f*
U alakítás, (meg)formálás
R трактовка *f*

geste *m* F; ~ conclusif *dir* Abschlag; Abschluß
~ préparatoire *dir* Auftakt
~ terminal *dir* Abschlag

gesto *m* I; ~ di chiusa *dir* Abschluß
~ di chiusura *dir* Abschlag

gesto *m* S; ~ conclusivo *dir* Abschluß
~ de cortar *dir* Abschlag
~ de terminar *dir* Abschlag

gestopft D *cor*
E stopped
F étouffé, bouché
I chiuso
S tapado
U fojtott
R закрытый

gesz U *ton* ges

geszesz U *ton* geses

geteilt D divisi

getragen D *prescr* sostenuto

Getriebe *n* D *pfle* = Mechanik

gewandt D *prescr* agile

Gewebe *n* D
E fabric, texture, web
F tissu *m*, trame *f*, construction *f*
I tessuto *m*, trama *f*, costruzione *f*
S tejido *m*, trama *f*, textura *f*
U szövedék, textúra
R ткань *f*

— **polyphones** ~
E polyphonic texture
F tissu *m*/trame *f* polyphonique
I costruzione/trama *f* polifonica, tessuto *m* polifonico
S tejido *m* polifónico, trama *f* polifónica
U polifon textúra
R полифоническая ткань *f*

Gewicht *n* D *canna ancia, org*
E weight
F poids *m*
I peso *m*
S peso *m*
U súly
R груз(ик) *m*

gewöhnlich D; wie ~ come al solito

gewölbt D *str*
E vaulted, round-back
F voûté, bombé
I convesso
S convexo
U domború
R выпуклый

geziert D *prescr* affettato

gezupft D *prescr, corda* pizzicato

G-gyűrű U *legni* G-Brille

ghiera *f* I *ottoni* Zwinge

ghironda *f* I Drehleier

giambo *m* I Jambus

giccs U Schnulze

Gidshak *f* D гиджак

gidzsak U гиджак

Gießbank *f* D *canna*
E casting bench
F table *f* à couler
I tavola *f* di fusione
S banco *m* de fundidor
U öntőpad
R литейная скамья *f*

Gießbeckenknorpel *m* D
E arytenoid cartilage
F cartilage *m* aryténoïde
I cartilagine *f* aritenoide
S aritenoides *m*
U kannaporc
R черпаловидный хрящ *m*

gießen *v* D *canna*
E to cast
F couler, fondre
I fondere
S fundir
U önteni
R отливать

Gießleinwand *f* D *canna*
E linen cover, fustian
F toile *f*, coutil *m*
I tela *f* per fusione
S fustán *m*
U öntővászon
R полотно *n* для литья
giga *f* I S jig
Gigue *f* D jig
gigue E = jig
gigue *f* F jig
gimp *v* E *corda* umspinnen
gimped E *corda* besponnen; umsponnen
ginocchiera *f* I *arm* Kniedrücker
giocoso I *prescr*
D giocoso, spaßhaft
E giocoso, "*jocular*"
F giocoso, joyeux
S giocoso, jocoso, alegre
U giocoso, játékosan, vidáman
R giocoso, игриво, шутливо
giogo *m* I *camp* Joch
~ ad arco *camp* gekröpftes → Joch
~ diritto *camp* gerades → Joch
gioioso I *prescr*
D gioioso, fröhlich, lustig
E gioioso, "*joyous*", "*merrily*"
F gioioso, joyeux, gai
S gioioso, alegre, festivo
U gioioso, vidáman, jókedvűen
R gioioso, радостно, весело
gipsy E; ~ band: cigánybanda
~ music: Zigeunermusik
~ scale: Zigeunertonleiter; magyar → skála
~ song: Zigeunerlied
gira *f* S; ~ de conciertos: tournée de concert
— hacer *v* una ~ faire une → tournée
giradischi *m* I Schallplattenspieler
Giraffenklavier *n* D
E cabinet/giraffe piano
F piano-giraffe *m*
I *(pianoforte verticale con la parte superiore della cassa armonica di forma asimmetrica)*
S piano *m* jirafa
U zsiráf(zongora)
R жирафовидное фортепьяно *n*
giraffe piano E Giraffenklavier
giro *m* I; ~ concertistico: tournée de concert
~ melodico: melodische → Wendung
~ verso: Wendung nach
— fare *v* un ~ artistico: faire une → tournée
giro *m* S Wendung
~ cadencial: Kadenzwendung
~ melódico: melodische → Wendung
girotondo *m* I *bl* Reigen
gis *n* D *ton*
E G sharp
F sol *m* dièse
I sol *m* diesis
S sol *m* sostenido
U gisz
R соль-диез *m*
gisis *n* D *ton*
E G double-sharp
F sol *m* double dièse
I sol *m* doppio diesis
S sol *m* doble sostenido
U giszisz
R соль-дубль-диез *m*
gisz U *ton* gis
giszisz U *ton* gisis
gitár U guitarra
— billentyűs ~ guitarra de teclado
— elektromos ~ guitarra eléctrica
— fémhúros ~ guitarra de jazz
— hawaii ~ guitarra hawaiana
— kis ~ guitarrico
gitárcitera U cítara guitarra
gitárjátékos U guitarrista
gitárkészítő U guitarrero
gitáros U guitarrista
Gitarre *f* D guitarra
~ mit eingebuchtetem Korpus: guitarra con escotaduras
— elektrische ~ guitarra eléctrica
— kleine ~ guitarrico
Gitarrenbauer *m* D guitarrero
Gitarrenharfe *f* D arpa-guitarra
Gitarrenvioloncello *n* D = Arpeggione
Gitarrist *m* D guitarrista
Gitarristin *f* D guitarrista
Gitarrzither *f* D cítara guitarra
Gitterrassel *f* D
E frame rattle, angklung
F idiophone *m* glissant, anklang *m* javanais
I angklung *m*
S sonaja *f* deslizada
U anklung
R яванская погремушка *f*
Gitterwerk *n* D *org*
E grid
F grille *f*
I reticolo *m*
S canales *m pl*
U kancellasor
R решётка *f*
giù I; in ~ abwärts
giuntatrice *f* **automatica** I *magn* automatische → Klebepresse
giuoco *m* I; gran ~ *arm* grand jeu
giustamente I *prescr* = giusto
giusto I rein
~, giustamente I *prescr*
D giusto, giustamente, genau
E giusto, giustamente, "*exact*", "*with exactitude*"
F giusto, giustamente, précis, exact, avec précision
S giusto, giustamente, justo, exacto, exactamente
U giusto, giustamente, pontosan
R giusto, giustamente, точно
give *v* E; ~ the pitch: Ton angeben
G-kulcs U G-Schlüssel; Violinschlüssel
— francia ~ französischer → Violinschlüssel

Glanz *m* D
E lustre, brilliance
F lustre *m*, éclat *m*
I lustro *m*, splendore *m*
S brillo *m*
U fény, ragyogás
R блеск *m*
glänzend D brillante
glas *m* F Totenglocke
glas R → глас
— glavnye ~y главные →гласы
— pobočnye ~y побочные →гласы
Glasharfe *f* D
E glass harp
F harmonica *m* de verres
I arpa *f* di vetro
S armónica *f* de copas, copólogo *m*
U üveghárfa
R *(стеклянный фрикционный инструмент)*
Glasharmonika *f* D
E glass (h)armonica, musical glasses *pl*
F harmonica *m* de verres, série *f* de coupes de verre frottées
I armonica *f* a cristalli rotanti
S armónica *f* de copas, copólogo *m*
U üvegharmonika
R стеклянная гармоника *f*
glass E; ~ (h)armonica: Glasharmonika
~ harp: Glasharfe
Glasschalenspiel *n* D
E musical glasses *pl*
F harmonica *m* de verres
I armonica *f* a bicchieri, bicchieri *m pl* musicali
S armónica *f* de copas, copólogo *m*
U zenélő poharak *pl*
R стеклянные идиофоны *m pl*
Glaubensbekenntnis *n* D = Credo
glavnye glasy R главные → гласы
glee E ‹17—19. *sec*›
D *(drei- bis fünfstimmiges Lied, gewöhnlich für Männerstimmen)*
F *(forme a cappella, de trois à cinq voix, pour voix d'hommes)*
I *(composizione per coro maschile a tre, quattro e cinque voci)*
S *(composición para voces masculinas, a tres, cuatro o cinco voces)*
U *(három—öt szólamú dal, legtöbbször férfihangokra)*
R *(жанр многоголосной английской песни от трёх до пяти голосов, обычно для мужского вокального ансамбля а капелла)*
~ **club**
D *(Gesangverein zur Pflege der glees)*
F *(société d'amateurs pour l'exécution des glees)*
I *(associazione corale destinata alla divulgazione del glee)*
S *(sociedad para la ejecución de glees)*
U *(dalegylet a glee ápolására)*
R *(певческое общество, культивировавшее жанр* glee*)*
gleichmäßig D
E even, equal
F d'une façon égale/uniforme/equale
I uniforme, uniformemente
S igual, uniforme
U egyenletes(en)
R ровный, одинаковый
gleichrichten *v* D
E to rectify
F rectifier
I rettificare
S rectificar
U egyenirányítani
R выпрямлять
Gleichrichter *m* D
E rectifier
F rectificateur *m*, redresseur *m*
I rettificatore *m*
S rectificador *m*
U egyenirányító
R детектор *m*
gleitend D *prescr* glissando
glisando S *prescr* glissando
Glissando *n* D glissando
~ mit Pedal *prescr*, *timp* glissando col pedale
glissando I *prescr*
D glissando, gleitend
E glissando, *"sliding"*
F glissando, en glissant
S glissando, glisando, resbalando
U glissando, csúszva
R glissando, глиссандо, «скользя»
glissando *m* I
D Glissando *n*
E glissando
F glissando *m*
S glissando *m*
U glissando
R глиссандо *n*
~ **col pedale** *prescr*, *timp*
D Glissando *n* mit Pedal
E pedal glissando
F roulement *m* glissé
S glissando *m* obtenido con el pedal
U glissando pedállal
R педальное глиссандо *n*
glissando *m* S glissando
~ obtenido con el pedal *prescr*, *timp* glissando col pedale
glissando U glissando
~ pedállal *prescr*, *timp* glissando col pedale
glissant F; en ~ *prescr* glissando
globular flute E Gefäßflöte
Glöckchen *n* D
E small bell
F clochettes *f pl*
I campanelle *f pl* a calotta
S campanilla *f*
U harangocska
R колокольчик *m*

~ *org*
E campana
F carillon *m*, jeu *m* de cloches
I campane *f pl*
S carillón *m*, juego *m* de campanas
U harangjáték
R глокхен *m*, карийон *m*

Glocke *f* D
E bell
F cloche *f*
I campana *f*
S campana *f*
U harang
R колокол *m*

~n *pl* ⟨*im Orchester*⟩ = Röhrenglocken

~n gießen *v*
E to cast bells
F fondre *v* des cloches
I fondere *v* le campane
S fundir *v* campanas
U harangot önteni *v*
R отливать *v* колокола

~ läuten *v* = läuten

~ schlagen *v*
E to strike a bell
F frapper *v* extérieurement
I percuotere/colpire *v* una campana
S tocar *v* las campanas, sonar *v* las campanas (con batiente exterior)
U harangot megütni *v*
R ударить *v* в колокол

Glockenbalken *m* D
E beam
F hune *f*
I cicogna *f*
S brazo *m*
U (harang)váll
R балка *f* для подвешивания колокола

Glockendisposition *f* D = Geläute

Glockenform *f* D
E shape, mo(u)ld
F moule *m*
I forma *f*, modello *m* delle campane
S molde *m*
U harangforma
R форма *f* колокола

Glockengambe *f* D
E bell-gamba
F bell-gamba *f*
I viola *f* (dal corpo a forma di) campana
S viola *f* de campana, bell-gamba *f*
U harang alakú gamba
R *(разновидность гамбы)*

Glockengeläute *n* D = Geläute

Glockengerüst *n* D = Glockenstuhl

Glockengießer *m* D
E bell founder/caster/maker
F fondeur *m* de cloches
I fonditore *m* di campane
S fundidor *m* de campanas
U harangöntő
R мастер *m* по отливке колоколов

Glockengießerei *f* D
E bell foundry
F fonderie *f* de cloches
I fonderia di campane
S funderia *f* de campanas
U harangöntöde
R колокольный завод *m*

Glockenguß *m* D
E bell founding/casting
F fonte *f* de la cloche
I fusione *f* della campana
S fundición *f* de campanas
U harangöntés
R отливка *f* колоколов

Glockengut *n*, **Glockenmetall** *n*, **Glockenspeise** *f* D
E bell metal
F bronze *m* de cloche
I metallo *m* per campane, lega *f* di bronzo e piombo
S metal *m* de campana, bronce *m*
U harangfém
R колокольная бронза *f*

Glockenhammer *m* D
E bell hammer
F marteau *m*
I battaglio *m*, martello *m*, battente *m*
S badajo *m*, martillo *m*, batiente *m*, lengua *f*
U harangnyelv, harangütő
R ударник/язык *m* колокола

Glockenkunde *f* D = Campanologie

Glockenmetall *n* D = Glockengut

Glockenmodell *n* D ⟨*beim Guß*⟩
E bell mo(u)ld
F modèle *m*
I matrice *f*, forma *f*, stampo *m*
S molde *m*
U harangminta
R форма *f* для отливки колокола

Glockenplatte *f* D *camp*
E crown
F cerveau *m*
I coppo *m*, sommo *m*
S corona *f*
U platni
R сковорода *f* колокола

Glockenrand *m* D *camp* = Schärfe

— oberer ~
E shoulder
F bord *m* supérieur
I *(punto più alto del profilo)*
S borde/cerco *m* superior
U váll
R плечо *n* колокола

Glockenschlag *m*, **Schlag** *m* D
E bell stroke
F coup *m* de battant
I colpo *m*/percossa *f* del battaglio
S tañido *m*, campanada *f*
U harangütés
R удар *m* колокола

Glockenseil *n*, **Glockenstrang** *m* D
E bell rope

F corde *f* de la cloche
I fune *f*, corda *f*
S cuerda *f* de campana
U harangkötél
R верёвка *f* колокола

Glockenspeise *f* D = Glockengut

Glockenspiel *n* D
E "glockenspiel", chime-bells *pl*, carillon
F "Glockenspiel" *m*, carillon *m*, jeu *m* de timbres
I campanelli *m pl*, carillon *m*, "Glockenspiel" *m*
S carillón *m*, campanólogo *m*, juego *m* de timbres, Glockenspiel *m*
U harangjáték
R колокольчики *m pl*

~ *org*
E carillon, chimes *pl*
F carillon *m*
I campanella *f*
S carillón *m*
U harangjáték
R глокеншпиль *m*

glockenspiel E Glockenspiel; Stabspiel; *mil* Lyra
— like a ~ glockenspielartig

Glockenspiel *m* F Glockenspiel; Stabspiel; *mil* Lyra
— à la manière du ~ glockenspielartig

Glockenspiel *m* I Glockenspiel
— come un ~ glockenspielartig

glockenspielartig D
E like a "glockenspiel"/carillon
F à la manière du "Glockenspiel", comme un carillon
I come un Glockenspiel
S a manera de carillón, como un carillón
U harangjátékszerű(en)
R по типу колокольчиков

Glockenspieler *m* D
E carillonneur, carillon player, carillonist
F carillonneur *m*
I suonatore *m* di campanelli/carillon
S campanero *m*, carillonero *m*
U harangjátékos
R играющий *m* на колокольчиках

Glockenstrang *m* D = Glockenseil

Glockenstube *f* D
E bell loft/chamber
F cage *f* du clocher
I cella *f* campanaria
S sostén/armazón *m*/cámara *f* del campanario
U harangszoba, harangház
R помещение *n* для колоколов на колокольне

Glockenstuhl *m*, **Glockengerüst** *n* D
E bell frame/cage
F charpente *f* du clocher, beffroi *m*
I incastellatura *f* delle campane
S marco *m* de campana
U harangláb, harangszék
R балка *f* для подвешивания колоколов

Glockenturm *m* D
E bell tower, belfry
F clocher *m*
I campanile *m*, torre *f* campanaria
S campanario *m*, campanil *m*, torre *f* de las campanas
U harangtorony
R колокольня *f*

Glockenweihe *f* D
E dedication of a bell
F baptême *m*/bénédiction *f* d'une cloche
I benedizione *f* di una campana
S bendición *f*/bautizo *m* de una campana
U harangszentelés, harangavatás
R освящение *n* колокола

Glockenzapfen *m* D
E bell gudgeon
F anses *f pl*, colombettes *f pl*
I bilichi *m pl*
S ansa *f*, aro *m*, anillo *m*
U csap
R *(железная ось, на которой качается колокол)*

Glockenzug *m* D *org*
E bell stop, carillon
F jeu *m* de cloches, carillon *m*
I campane *f pl*
S carillón *m*, juego *m* de campanas
U harangregiszter
R рычаг *m*, включающий регистр глокеншпиль

Glöckleinton *m* D *org*
E carillon
F carillon *m*
I carillon *m*
S carillón *m*
U "Glöckleinton", harangjáték
R карийон *m*

gloomy E düster

glosa *f* S
D *(besondere spanische Form der Variation über ein gegebenes Thema)*
E *(special Spanish form of variation on a given theme)*
F glosa *f* ⟨*forme spéciale de variation sur un thème donné*⟩
I *(forma di variazione simile alla diferencia)*
U *(adott téma feletti variáció spanyol formája)*
R *(испанская форма вариаций на данную тему)*

glotis *f* S Stimmritze

glottal E; ~ attack/stop *canto* harter → Einsatz

glotte *f* F Stimmritze

glottide *f* I Stimmritze

glottis E Stimmritze

Glottisschlag *m* D = harter → Einsatz

g-Moll *n* D
E G minor
F sol *m* mineur
I sol *m* minore
S sol *m* menor
U g-moll
R соль *n* минор

g-moll U g-Moll
go *v* E; ~ over again: überarbeiten
goblet drum E Vasentrommel
gods *pl* E *teat* Olymp
gola *f* I Kehle; Rachen; *ancia* taille; *camp* Obersatz; *canna* Röhrchen; *cl* Höhlung; *pfte* Hohlkehle
~ a lacrima *canna ancia* deutsche → Kehle
~ aperta *canna ancia* französische → Kehle
~ chiusa *canna ancia* deutsche → Kehle
~ francese *canna ancia* französische → Kehle
~ inglese *canna ancia* englische → Kehle
~ tedesca *canna ancia* deutsche → Kehle
golfo *m* **mistico** I *teat* Orchesterraum
Goliard E; ~ song Goliardenlied
goliárddal U Goliardenlied
Goliardenlied *n* D
E Goliard song
F chanson *m* de Goliard
I canto *m* goliardico
S canción *f* goliárdica/de goliardo, canto *m* de goliardos
U goliárddal
R песня *f* голиардов
golovščik R → головщик
golpe *m* S Schlag
~s *pl perc* Vorschlag
~ cruzado *perc* Kreuzschlag
~ de arco *archi* Strich; Strichart; *arco* Bogenführung
~ de glotis *canto* harter → Einsatz
~ doble *perc* Doppelschlag
~ simple *perc* einfacher → Schlag
— dar *v* un ~ de arco *corda* anstreichen
— doble ~ *perc* drag
— triple ~ *perc* ruff
— triple ~ de lengua *fl* Tripelzunge
golyósszelep U *org* Kugelventil
gomb U *corda* Knopf; *fiati* Druckplättchen; *fis* Knopf; *fis, org* Druckknopf
gömb alakú U *canna ancia* kugelförmig
gomito *m* I *canna* Kropf; Kröpfung; *org* Kröpfung
~ a più settori *canna* Rundkropf
~ con angolo *canna* Doppelkropf
~ semplice *canna* einfacher → Kropf
— a ~ *canna* gekröpft
— doppio ~ a più settori *canna* Doppelrundkropf
Gondellied *n* D barcaruola
gondola song E barcaruola
Gong *m* D
E gong
F gong *m*
I gong *m*
S gong(o) *m*, batintín *m*
U gong
R гонг *m*
gong E Gong; Tam-Tam
gong *m* F Gong
gong *m* I Gong
~s *pl* cinesi: chromatisch gestimmtes → Gongspiel
gong *m* S Gong; Tam-Tam
gong U Gong; Tam-Tam
— kromatikusan hangolt ~ chromatisch gestimmtes → Gongspiel
gongjáték U; kromatikusan hangolt ~ chromatisch gestimmtes → Gongspiel
gongo *m* S Gong
Gongspiel *n* D; **chromatisch gestimmtes ~**
E tuned gong-carillon
F jeu *m* de gongs
I gongs *m pl* cinesi
S juego *m* de gongs
U kromatikusan hangolt gong(játék)
R набор *m* хроматически настроенных гонгов
Gopak *m* D *bl* гопак
gopak E U *bl* гопак
gopak *m* F I *bl* гопак
gopák *m* S *bl* гопак
görbe U; utánzengési ~ Nachhallkurve
görbekürt U Krummhorn
gordon U contrabbasso
gordonka U violoncello
— zenekari ~ violoncello d'orchestra
gordonkás U cellista
gördülékenység U Geläufigkeit
gorge *f* F Kehle; Rachen; *camp* Hals; *canto* Ansatzrohr; *cl* Höhlung; *pfte, vl* Hohlkehle
gorgheggiare *v* I *canto*
D diminuieren, verzieren, kolorieren
E *(to improvise vocal ornamentation)*
F diminuer, orner, "colorer"
S gorjear, florear, ornar
U díszíteni, diminuálni
R *(орнаментировать мелодию в пении)*
gorgia *f* I *canto*
D *(Bezeichnung für Gesangskoloraturen)*
E "gorgia"
F fioritures *f pl*
S floreos *m pl*, florituras *f pl*
U gorgia
R пение *n* с импровизированными фиоритурами
gorgito *m* S coloratura
görgő U Rolle; *legni* Walze
gorjear *v* S *canto* gorgheggiare
gosier *m* F *canna* Kropf
gospel E Evangelium
~ song
D *(religiöses Lied der nordamerikanischen Neger)*
F "gospel song" *m*
I *(canto religioso dei negri nord-americani)*
S "gospelsong" *m*
U *(észak-amerikai négerek vallásos éneke)*
R *(жанр духовного песнопения североамериканских негров)*
gosudarevy pevčie d'jaki R государевы певчие → дьяки
Gothic(-style) notation E gotische → Notenschrift
Gottesdienst *m* D
E Divine Service, religious service

F service *m* divin/religieux
I servizio *m* divino/religioso
S servicio *m* (divino/religioso), culto *m*, oficio *m*
U istentisztelet
R богослужение *n*

gourd E güiro
~ guiro: Kürbisraspel
~ rattle: Kürbisrassel
~ scraper: Kürbisraspel

gozos *m pl* S
D *(volkstümliche geistliche Lieder mit Refrain)*
E *(popular religious songs with a refrain)*
F *(chants populairs religieux avec refrain)*
I *(canzoni popolari spirituali con ritornelli)*
U *(refrénes vallásos népénekek)*
R *(духовные песни народного характера с рефреном)*

grabación *f* S Schallaufzeichnung; *gram, magn* Aufnahme
~ directa: Mitschnitt
~ lateral *gram* Seitenschrift
~ sobre cinta: Bandaufnahme
~ vertical *gram* Tiefenschrift
— hacer/realizar *v* una ~ *gram, magn* Aufnahme machen

grabado *m* S Stich
~ de música: Notenstich

grabador *m* S Stecher
~ de música: Notenstecher

grabar *v* S aufnehmen; stechen; *gram* einspielen; *gram, magn* Aufnahme machen
~ durante una ejecución musical pública *gram, magn* mitschneiden

Grabgesang *m* D
E dirge, funeral song
F chant *m* funèbre
I canto *m* funebre
S canto *m* funeral/fúnebre/funerario, nenia *f*
U temetési/halotti ének
R похоронная песня *f*, плач *m*

grace E Anmut; Tischgebet; Verzierung

grâce *f* F Anmut
— avec ~ *prescr* grazioso; leggiadro

Grâces *f pl* F Tischgebet

gracia *f* S Anmut

gracieux F *prescr* grazioso; leggiadro

grácil S *prescr* gracile

gracile I *prescr*
D gracile, dünn, zart
E gracile, *"gently"*
F gracile
S gracile, grácil, suavemente
U gracile, gyengéden
R gracile, изящно

graciosamente S *prescr* leggiadro

gracioso S *prescr* grazioso; leggiadro

gradation E Abstufung; Steigerung

gradevole I *prescr*
D gradevole, angenehm, gefällig
E gradevole, *"agreeable"*, *"pleasant"*
F gradevole, agréable
S gradevole
U gradevole, *"kellemes(en)"*
R gradevole, «приятно», приветливо

gradito I *prescr*
D gradito, angenehm
E gradito, *"agreeably"*
F gradito, agréable
S gradito
U gradito, *"kellemesen"*
R gradito, приятно

grádlégolni *v* U *fam, tasto* geradelegen

grado *f* I Stufe; *ton* Schritt
— gradi *pl* naturali: Stammstufen
— di ~ (congiunto) *ton* schrittweise
— secondo ~ Dominantseptakkord ohne Grundton zur Tonikaparallele
— settimo ~ Dominantseptakkord ohne Grundton

grado *m* S Stufe; *ton* Schritt
— por ~s conjuntos *ton* schrittweise
— segundo ~ Dominantseptakkord ohne Grundton zur Tonikaparallele
— séptimo ~ Dominantseptakkord ohne Grundton

graduación *f* S Abstufung

gradual E Graduale
~ psalms *pl* Gradualpsalmen

gradual *m* S Graduale

Graduale *n* D
E gradual
F graduel *m*
I graduale *m*
S gradual *m*
U graduálé
R градуал *m*

graduale *m* I Graduale

graduálé U Graduale

gradually muted E *fiati* allmählich → Dämpfer aufsetzen

Gradualpsalmen *m pl* D
E gradual psalms *pl*
F psaumes *m pl* graduels
I salmi *m pl* al graduale
S salmos *m pl* graduales
U graduálzsoltár
R градуальные псалмы *m pl*

graduálzsoltár U Gradualpsalmen

graduare *v* I abstufen

graduate *v* E abstufen

graduation *f* F Abstufung

graduazione *f* I Abstufung

graduel *m* F Graduale

graffa *f* I accolade

gráfica *f* S Notenbild

gráfico *m* S; ~ de reverberación/resonancia: Nachhallkurve

grafismo *m* S Notenbild

grain *m* F *ottoni* Kesselbohrung

gralla *f* S
D *(Schalmei-Instrument)*
E *(instrument of the shawm type)*
F *(instrument de la famille de chalumeaux)*
I *(strumento della famiglia di cennamelle)*

U *(schalmei típusú hangszer)*
R *(инструмент типа свирели)*

grammofono *m* I Grammophon
Grammophon *n* D
E gramophone, A: phonograph
F gramophone *m*
I grammofono *m*
S gramófono *m*
U gramofon
R граммофон *m*
gramofon U Grammophon
gramófono *m* S Grammophon; Schallplattenspieler
gramophone E Grammophon; Schallplattenspieler
~ record: Schallplatte
gramophone *m* F Grammophon
grand E *pfte* Flügel
~ mixture *org* Großmixtur
~ opera: grand → opéra
~ piano *pfte* Flügel
~ piano action: Flügelmechanik
~ piano case: Flügelgehäuse
~ piano with aliquot strings: Aliquotflügel
~ top: *pfte* Flügeldeckel; Klavierdeckel
grandeur *f* **d'un intervalle** F Intervallgröße
grandezza *f* **dell'intervallo** I Intervallgröße
grand-opéra *m* I grand → opéra
granire *v* I; **~ le note**
D *(die einzelnen Töne deutlich voneinander absetzen)*
E to articulate
F détacher
S articular, destacar
U artikulálni
R *(отчётливо отделять звуки один от другого)*
grappe *f* **de notes** F note cluster
gratter *v* F *lt* durchstreichen
gratteur *m* **métallique** F Metallraspel
grave F grave; tief
— mi *m* ~ tief E
grave I tief
~, gravemente *prescr*
D grave, gravemente, schwer, ernst
E grave, gravemente, *"solemn(ly)"*, *"slow(ly)"*
F grave, gravemente, grave, avec gravité
S grave, gravemente
U grave, gravemente, súlyos(an), lassan
R grave, gravemente, тяжело, серьёзно
— mi *m* ~ tief E
grave S tief; *prescr* grave
— mi *m* ~ tief E
gravemente I S *prescr* = grave
graver *v* F stechen
graveur *m* F Stecher
~ de musique: Notenstecher
gravité *f* F; avec ~ *prescr* grave
gravure *f* F Stich; *arm* Kanzelle; *org* Einschnitt; Kanzelle; Registerkanzelle
~ musicale: Notenstich
~ sans jeu *org* blinde → Kanzelle
grazia *f* I Anmut
graziös D *prescr* grazioso
grazioso I *prescr*
D grazioso, anmutig, graziös
E grazioso, *"graceful"*
F grazioso, gracieux, avec grâce
S grazioso, gracioso
U grazioso, *"bájos(an)"*, *"kecses(en)"*
R grazioso, грациозно
great E; ~ cornett: Baßzink
~ coupler *org* Kollektivkoppel
~ mean *lt* Großsangsaite
~ mixture *org* Mixtur major
~ octave: große → Oktave
~ organ *org* Hauptwerk
~ semitone: großer → Halbton
~ service
D *(Vertonung des liturgischen Amtes in der anglikanischen Kirche in kunstvollem Satz)*
F *(service liturgique anglican non récité, mais répété et orné)*
I *(modo artistico di musicare l'ufficio liturgico della chiesa anglicana)*
S *(servicio litúrgico anglicano no recitado sino amplificado y adornado)*
U *(az anglikán egyház liturgikus szertartásainak gazdagabb megzenésítése)*
R *(переложение на музыку англиканского литургического текста в художественно разработанном изложении)*
greater whole tone E großer → Ganzton
green-room E *teat* Künstlerzimmer
Gregorian chant E Gregorianischer → Choral
gregoriánkorálisszerűen U choraliter
greifen *v* D *corda*
E to stop, to play
F jouer
I suonare
S pisar
U fogni
R взять, брать
~ *tasto*
E to strike, to play
F toucher, jouer
I toccare, prendere
S pisar/bajar *v* la tecla
U átérni
R взять, брать
— eine Dezime ~ *tasto*
E to span/stretch a tenth
F atteindre *v* une dixième
I abbracciare/prendere *v* una decima
S abarcar *v* una décima
U decimát (át)fogni *v*
R взять/брать *v* децциму
grelots *m pl* F Schelle; Schellengeläute
grid E Kulissenrahmen; *org* Gitterwerk; *teat* Schnürboden
grieta *f* **del alma** S *canna* Kernspalte
Griff *m* D *legni* ⟨*Klappe*⟩
E touch-piece, plate, spatula
F clef *f*

I tasto *m*
S llave *f*
U fogás
R чашечка *f* клапана

Griffbrett *n* D *corda*
E fingerboard, fretboard
F touche *f*
I tastiera *f*
S batidor *m*
U fogólap
R гриф *m*

— **am** ~ *prescr, corda*
E on/at the fingerboard
F sur la touche
I sulla/alla tastiera
S sul tasto, sobre el batidor
U a fogólapnál/fogolapon
R у грифа

— auf dem ~ *prescr, archi* flautato

Griffbrettsattel *m* D *vl* = Obersattel

Griff-C *n* D ⟨*auf dem Instrument*⟩
E written C
F position *f* du do
I posizione *f* del do ⟨*riferito allo strumento*⟩
S posición *f* del do
U c-fogás
R положение *n* звука «до» ⟨*на транспонирующем инструменте*⟩

Griffloch *n*, **Tonloch** *n* D *legni*
E finger-hole, tone hole
F trou *m*
I foro *m*, buco *m*
S agujero *m*, orificio *m*
U hanglyuk
R (звуковое) отверстие *n*

Grifflochhorn *n* D *legni*
E horn with finger-holes
F cornette *f*, cor *m* ancien percé de trous
I corno *m* con fori
S corneta *f* antigua horadada
U fogáslyukas kürt
R рог *m* с отверстиями

Griffnotation *f*, **Griffschrift** *f* D
E finger/touch notation
F tablature *f* ⟨*notation indiquant directement la position des doigts sur les touches*⟩
I tablatura *f* ⟨*notazione che indica direttamente la posizione delle dita sulla tastiera*⟩
S digitación *f*, dedeo *m*, tablatura *f*
U fogásírás, tabulatúra
R *(система записи инструментальной музыки, фиксирующая не высоту звука, а способ исполнения на инструменте)*

Grifftabelle *f* D *legni*
E fingering chart
F table *f* des positions, doigtés *m pl*
I tavola *f* delle posizioni
S cuadro *m* de posiciones, digitados *m pl*
U fogástáblázat
R таблица *f* аппликатуры

griglia *f* I *fis* Diskantjalousie; *org* jalousie; *pfte* Vollpanzerplatte

gril *m* F Kulissenrahmen; *teat* Schnürboden

grille *f* F *org* Gitterwerk

G-ring E *legni* G-Brille

grognement *m* F *gram, magn* Laufgeräusch

groove E *gram* Rille; *org* Kanzelle; *vl* Hohlkehle
~ block *org* Bank
~ width *gram* Rillenbreite

grosor *m* S *camp* Wandungsstärke; *canna* Wandstärke

groß D ⟨*Intervall*⟩
E major
F majeur
I maggiore
S mayor
U nagy
R большой

großartig D *prescr* maestoso

Großbrummer *m* D *lt*
E bass
F basse *f*
I basso *m*
S bajo *m*
U *(legmélyebb, hatodik lanthúr)*
R *(шестая струна лютни)*

Großmixtur *f* D *org*
E grand mixture, furniture, plein-jeu
F plein-jeu *m*, fourniture *f*, Grossmixtur *f*
I grande mistura *f*, ripieno *m* grave
S lleno *m*, plein-jeu *m*
U nagymixtúra
R большая микстура *f*

Großrhythmus *m* D
E macro-rhythm
F grand rythme *m*
I macroritmo *m*
S macrorritmo *m*
U makroritmus
R ритм *m* высшего порядка

Großsangsaite *f* D *lt*
E great mean
F grosse corde *f* du milieu, "mezzanella" *f*
I mezzanella *f*
S mezzanella *f*
U *(a lant harmadik húrja)*
R *(третья струна лютни)*

ground E; ~ **(bass)**
D *(Basso ostinato und Ostinato-Variationen)*
F *(basse obstinée et variations sur basse ostinée)*
I *(basso ostinato e variazioni sul basso ostinato)*
S *(basso ostinato y variaciones sobre un basso ostinato)*
U "ground"
R граунд *m*, остинатный бас *m*

~ zither: Erdzither

ground-bow E Erdbogen

group E; ~ canon: Gruppenkanon
~ lesson: Gruppenunterricht
~ of themes: Themengruppe
~ teaching: Gruppenunterricht

groupe *m* F; ~ de notes/sons: note cluster
~ de thèmes: Themengruppe

~ des instruments à percussion: Schlaginstrumentengruppe
~ des cordes: Saitensatz
"Groupe *m* **des cinq"** F «Могучая кучка»
grouped together E mit einem → Querbalken verbunden
groupement *m* F; ~ des parties/voix: Stimmgruppierung
grouping E *gram* Füllschrift
~ of voices/parts: Stimmgruppierung
grow *v* E; ~ louder: anschwellen
growl E *jazz*
D *(Instrumentaleffekte durch Veränderung der Klangfarbe und Intonation)*
F growl *m*
I *(effetti prodotti dalla variazione di timbro e d'intonazione)*
S rezongar *m*, gruñir *m*
U *(hangszeres effektusok a hangszín, ill. az intonáció változtatásával)*
R *(инструментальные эффекты на основе изменения естественного тембра)*
gruccia *f* I *canna ancia* Stimmkrücke
~ per accordare *org* Intonierhaken
Grundakkord *m* D accord parfait de trois sons
Grundbaß *m* D basse fondamentale
~ *fis*
E bass note
F basse *f*
I basso *m*
S bajo *m*
U alapbasszus
R бас *m*
Grundbohrung *f* D *ottoni* = Kesselbohrung
Grunddreiklang *m* D accord parfait de trois sons
Grundgestalt *f* D *dod*
E original form, original note/tone row, basic series/set
F forme *f* directe/originelle de la série
I serie *f* originale
S serie *f* básica/original
U alapforma
R основная/первоначальная форма *f* ряда
Grundstellung *f*, **Grundlage** *f* D *acc*
E fundamental/root position
F position *f* fondamentale, accord *m* à l'état fondamental
I posizione *f* fondamentale, stato *m* fondamentale dell'accordo
S posición *f* fundamental
U alaphelyzet
R основной вид *m*
Grundstimme *f* D *org*
E foundation stop, 8-ft register
F fonds *m pl*
I registro *m* di fondo
S fondos *m pl*
U alaphangsor
R *(один из основных лабиальных регистров)*
Grundton *m* D ⟨*Tonart*⟩
E key note
F son *m* fondamental, fondamentale *f*
I suono *m* fondamentale, fondamentale *f*, tonica *f*
S tono *m* fundamental
U alaphang
R основной тон *m*
~ ⟨*Obertonreihe*⟩
E fundamental (note/tone)
F note *f* fondamentale
I suono *m* fondamentale
S nota *f* fundamental, fundamental *f*
U alaphang
R основной тон *m*
~ *acc* = Akkordgrundton
Grundtonart *f* D
E main/principal key
F tonalité *f* principale
I tono *m* principale, tonalità *f* fondamentale
S tonalidad *f*/tono *m* principal
U alaphangnem
R основная тональность *f*
grundtönig D ⟨*wenig Obertöne enthaltend*⟩
E fundamental
F fondamental
I puro
S fundamental
U felhangszegény
R содержащий мало частичных тонов
gruñir *m* S *jazz* growl
grupeto *m* S *orn* Doppelschlag; Rolle
~ final del trino: Nachschlag
~ invertido *orn* Doppelschlag von unten
"Grupo *m* **de los cinco"** S «Могучая кучка»
grupo *m* **temático** S Themengruppe
Gruppenkanon *m* D
E group canon
F canon *m* d'harmonie
I canone *m* a gruppi
S canon *m* de armonía
U csoportkánon
R канон *m* с несколькими пропостами
Gruppentritt *m* D *org* = Kollektivtritt
Gruppenunterricht *m* D
E group teaching/lesson
F enseignement *m* collectif, cours *m*
I lezione *f* collettiva
S curso *m* colectivo, enseñanza/clase *f* colectiva
U csoportos oktatás
R групповое занятие *n*
gruppetto *m* F *orn* Doppelschlag; Rolle
~ commençant par la note inférieure *orn* Doppelschlag von unten
~ final: Nachschlag
gruppetto *m* I *orn* Doppelschlag; Rolle
~ di due note *perc* drag
~ rovesciato *orn* Doppelschlag von unten
gruppo *m* I; ~ degli strumenti a percussione: Schlaginstrumentengruppe
~ di suoni/note: note cluster
~ tematico: Themengruppe
~ vocale/strumentale: ensemble

"Gruppo *m* dei cinque" I «Могучая кучка»
G-Schlüssel *m* D
E G-clef
F clef *f* de sol
I chiave *f* di sol
S clave *f* de sol
U G-kulcs
R ключ *m* соль
guachara U Kürbisraspel
guard E; ~ plate: Plektrum; Spielplatte
guardamanga *f* S Schoner
guarnición *f* S *corda* Garnitur; *pfte* Führungsstiftgarnierung
~ de fieltro del descanso del martillo *pfte* Hammerklotzpolster
~ de la tecla *pfte* Tastenbäckchengarnierung
~ del perno de la repetición *pfte* Scherenleder
~ externa del martillo *pfte* Hammeroberfilz
~ interior/interna del martillo *pfte* Hammerunterfilz
guarnizione *f* I *corda* Garnitur
~ del telaio/foro del tasto *pfte* Tastenbäckchengarnierung
~ dell'asta della ripetizione *pfte* Scherenleder
~ della punta ovale guida tasto *pfte* Führungsstiftgarnierung
Guckloch *n* D ⟨*im Theatervorhang*⟩
E peep hole
F judas *m*
I spia *f*
S mirilla *f*
U kukucskálónyilás
R глазок *m*
gudgeon E *camp* Zapfen
gudočnik R →гудочник
Gudok *m* D гудок
gudok E U гудок
gudok *m* F I гудок
gudók *m* S гудок
gudokjátékos U гудочник
gudok-player E гудочник
Gudokspieler *m* D гудочник
guest E *teat* Gast
~ artist *eat* Gast
~ conductor: Gastdirigent
— as a ~ (artist) *teat* als → Gast
— make *v* a ~ appearance: gastieren
guest *v* E gastieren
guía *f* S; ~s *pl* Stichnoten
~ de conciertos: Konzertführer
~ de las cuerdas *pfte* Choreisen
~ de macillo *cemb* Springerrechen
~ del apagador *tasto* Führungsleiste
~ del martinete *cemb* Springerrechen
~ frontal de la tecla *pfte* Tastenführungsstift
guida *f* I Kustos
~ ai concerti: Konzertführer
~ all'opera: Opernführer
~ del nastro *magn* Tonbandführung
~ del salterello: Springerrechen
~ dello smorzatore/smorzo *tasto* Führungsleiste
guidamani *m* I Handleiter
guidare *v* I führen
guida-tasto *m* I *pfte* Tastenbäckchen
guide E; ~ tone Führungston
guide *m* F; ~ de concert: Konzertführer
~ de l'étouffoir *tasto* Führungsleiste
~ de la touche *pfte* Tastenführungsstift
~ des cordes *pfte* Choreisen
~ des sautereaux *cemb* Springerrechen
guidon *m* F Kustos
Guidonian hand E Guidonische → Hand
guimbard E Maultrommel
guimbarda *f* S Maultrommel
guimbarde *f* F Maultrommel
guinterne *f* F ⟨16—17. *sec*⟩
D Quinterne *f*
E quinterne
I *(chitarra francese)*
S guiterna *f*, quinterna *f*
U quinterna
R *(гитара с четырьмя или пятью двойными струнами)*
guión *m* S scenario
~ ⟨17—18. *sec*⟩ = partitura
~ de un film: Drehbuch
guipé F *corda* umsponnen
guiper *v* F *corda* umspinnen
Guiro *m* D güiro
guiro E güiro
guiro *m* I güiro; Kürbisraspel; Kürbisrassel
güiro *m* S
D Guiro *m*
E gourd, guiro, scraper
F güiro *m*
I guiro *m*
U guiró
R гуиро *m*
guiró U güiro; Bambusraspel; Kürbisraspel
guitar E guitarra
~ maker: guitarrero
guitare *f* F guitarra
~ à clavier: guitarra de teclado
~ avec échancrure: guitarra con escotaduras
~ de jazz: guitarra de jazz
~ électrique: guitarra eléctrica
~ hawaïenne: guitarra hawaiana
— grande ~ soprano: guitarro
— petite ~ guitarrico
— petite ~ soprano: guitarrillo
guitare-cithare *f* F cítara guitarra
guitare-violoncelle *f* F arpeggione
guitarist E guitarrista
guitariste *m+f* F guitarrista
guitar-mandolin(e) E guitarra-mandolina
guitar-player E guitarrista
guitarra *f* S
D Gitarre *f*
E guitar
F guitare *f*
I chitarra *f*
U gitár
R гитара *f*
~ cítara = cítara guitarra

~ **con escotaduras**
D Gitarre *f* mit eingebuchtetem Korpus
E cut-away guitar
F guitare *f* avec échancrure
I chitarra *f* incavata
U *(horpadt testü gitár)*
R гитара *f* с изогнутым корпусом
~ d'amour = arpeggione
~ **de jazz**
D Schlaggitarre *f*
E jazz/plectrum guitar
F guitare *f* de jazz
I chitarra *f* battente/jazz
U dzsesszgitár, fémhúros gitár
R джаз-гитара *f*
~ **de teclado**
D Tastengitarre *f*
E keyed guitar
F guitare *f* à clavier
I chitarra *f* a pianoforte
U billentyűs gitár
R гитара *f* с клавиатурой
~ **eléctrica**
D elektrische Gitarre *f*
E electric guitar
F guitare *f* électrique
I chitarra *f* elettrica
U elektromos gitár
R электрогитара *f*
~ **hawaiana**
D Hawaii-Gitarre *f*
E Hawaiian guitar
F guitare *f* hawaïenne
I chitarra *f* hawayana
U hawaii gitár
R гавайская гитара *f*
~ toscana: chitarra battente
guitarra-mandolina *f* S
D Mandolinengitarre *f*
E guitar-mandolin(e), mandolin-guitar
F mandoline-guitare *f*, mandoline *f* milanaise
I chitarra-mandolino *f*
U mandolingitár
R гитара-мандолина *f*
guitarrero *m* S
D Gitarrenbauer *m*
E guitar maker
F facteur *m* de guitare
I costruttore *m* di chitarre
U gitárkészitő
R мастер *m* по изготовлению гитар
guitarrico *m* S
D kleine Gitarre *f*
E small guitar
F petite guitare *f*
I piccola chitarra *f*
U kis gitár
R маленькая гитара *f*
guitarrillo *m* S
D kleine Diskantgitarre *f*
E small discant guitar
F petite guitare *f* soprano
I piccola chitarra *f* soprano
U kis szoprángitár
R маленькая сопрановая гитара *f*
guitarrista *m+f* S
D Gitarrist *m*, Gitarristin *f*
E guitarist, guitar-player
F guitariste *m+f*
I chitarrista *m+f*
U gitárjátékos, gitáros
R гитарист *m*, гитаристка *f*
guitarro *m* S
D große Diskantgitarre *f*
E big discant guitar
F grande guitare *f* soprano
I gran chitarra *f* soprano
U nagy szoprángitár
R большая сопрановая гитара *f*
guitarrón *m* S chitarrone
guitar-zither E cítara guitarra
guiterna *f* S guinterne
gúla alakú U *canna* pyramidenförmig
— forditott ~ *canna* umgekehrt → pyramidenförmig
gumiütő U *perc* Gummischlegel
gumiverő U *perc* Gummischlegel
Gummischlegel *m* D *perc*
E rubber stick
F baguette *f* (avec extrémité) en caoutchouc
I bacchetta *f* con l'estremità di gomma
S baqueta *f* de goma/caucho
U gumifejű verő/ütő, gumiütő, gumiverő
R резиновая палочка *f*
gusan R → гусан
gusla *f* S гусли
guslar E гусляр
Gusli *f* D гусли
gusli E гусли
gusli *m* F I гусли
gusli-player E гусляр
Gusli-Spieler *m* D гусляр
gusljar R →гусляр
Gußeisenrahmen *m* D *pfte* = Vollpanzerrahmen
Gußhaut *f* D *camp*
E *(natural oxydized skin of the bell after casting)*
F croûte *f*
I *(superficie della campana ossidata dopo la fusione)*
S cardenillo *m* ⟨*verdin de la campana luego de fundida*⟩
U öntési kéreg
R плёнка *f* на отливке
Gußplatte *f* D *pfte* = Vollpanzerplatte
gut D bene
gut string E Darmsaite
guttural, kehlig D
E guttural, throaty
F guttural
I gutturale
S gutural
U gutturális, torok-
R горловой, гортанный
gutturale I guttural

gutturális U guttural
gutural S guttural
guzli U гусли
guzlijátékos U гусляр
gyakorlás U Übung
gyakorlat U étude; Übung; Übungsstück
— előadási ~ Aufführungspraxis
— hallásfejlesztő ~ Gehörübung
— hangszeres ~ Handstück
gyakorlózongora U Übungsklavier
gyakorolni *v* U üben
gyanta U Kolophonium
gyapotütő U *perc* Baumwollschlegel
-gyártó U -bauer
gyászdal U Klagelied; Threnodie
gyászdalszerű U threnodisch
gyászének U Nänie
gyászinduló U Trauermarsch
gyászmise U Requiem
gyászzene U Exequien; Trauermusik
gyengébben U più → debolmente
gyengéden U *prescr* gracile
gyerekkar Kinderchor
gyerekkócsögduda U Waldteufel
gyermekdal U Kinderlied
gyermekhang U → hang
gyermekkar U Kinderchor
gyermekkórus U Kinderchor
gyorsan U *prescr* presto; veloce; vivace
— kétszer olyan ~ doppio → movimento
gyorsítva U *prescr* affrettando
gyűjtemény U Sammlung
— kéziratos ~ Sammelhandschrift
gyülekezet U Gemeinde
gyűrű U *arco* Augenring; Froschring; *legni* Brille
— automatikus ~ *trb* beweglicher → Ring
— hüvelykujjtartó ~ *ottoni* Daumenring
gyűrűfedél U *canna* Ringdeckung
gyűrűsporc U Ringknorpel

H

h *n* D *ton*
E B (natural)
F si *m*
I si *m*
S si *m*
U h
R си *n*
Haarseite *f* D ⟨*Pergament, Schlagfell*⟩
E hair side
F côté *m* poil
I parte *f* ruvida
S vello *m* del cuero
U szőroldal
R волосяная сторона *f*
Habanera *f* D *bl* habanera
habanera *f* S *bl*
D Habanera *f*
E habanera
F habanera *f*
I abanera *f*
U habanéra
R хабанера *f*
habanéra U *bl* habanera
habitude *f* F; comme d'~ come al solito
habitué *m* **des concerts** F Konzertbesucher
hacer *m* **puntas** S Spitzentanz
Hackbrett *n* D
E dulcimer, pantal(e)on
F Hackbrett *m*
I salterio *m* tedesco, pantaleon *m*
S dulcema *f*
U *(a cimbalom német változatának neve)*
R цимбалы *pl*
Hackwalzer *m* D
E chopsticks *pl*
F valse *f* côtelettes
I *(aria infantile in tempo di valzer eseguita al pianoforte con i diti indici)*
S *(vals infantil que se toca solamente con los dedos indices)*
U *(gyermekek által zongorán előadott táncdarab)*
R *(простенькая мелодия с примитивным вальсовым аккомпанементом)*
haiduks' dance E hajdútánc
hair E; ~ cell *or* Hörzelle
~s *pl* of the bow: Bogenhaare
~ side: Haarseite
hajdútánc U
D Heidukentanz *m*
E haiduks' dance
F danse *f* de haïdouks
I danza *f* degli haiduchi
S danza *f* de jeduques
R танец *m* гайдуков
hajlat U; alsó ~ *vl* Unterbügel
— felső ~ *vl* Oberbügel
— középső ~ *vl* Mittelbügel
hajlított U *canna* gekröpft
Haken *m* D *arpa*
E hook, crotchet
F crochet *m*
I uncino *m*
S horquillas *f pl*
U kampó
R крюк *m*, крючок *m*
Hakenharfe *f* D
E hooked harp
F harpe *f* chromatique à crochets
I arpa *f* a nottolini
S arpa *f* cromática con horquillas
U kampós hárfa
R крючковая арфа *f*
haladni *v* U fortschreiten
hálaének U Päan
haláltánc U Totentanz
Halbchor *m* D
E semi-chorus, A: half chorus
F demi chœur *m*
I semicoro *m*
S semicoro *m*, hemicoro *m*
U félkórus
R полухор *m*, полухорие *n*
Halbdämpfer *m* D
E half-mute
F demi sourdine *f*
I mezza sordina *f*
S media sordina *f*
U féltompító
R сурдина *f*, действующая наполовину

Halbdeckung *f* D *fl. d.*
E half-holing
F demi-obturation *f*
I mezzo buco *m*
S semiobturación *f*
U félfedés
R полуприкрытие *n*

halbgedeckt D *canna*
E half-stopped
F demi-bouché
I semitappato
S semitapado, semiobturado
U félfedett
R прикрытый

Halbinstrument *n* D
E half-tube instrument
F *(instrument de cuivre qui ne fait pas entendre le premier harmonique)*
I *(strumento di ottone che produce la serie degli armonici a partire dal suono 2)*
S *(instrumento de viento que no produce el primer armónico)*
U *(olyan rézfúvós hangszer, melyen az első felharmonikus nem szólaltatható meg)*
R *(духовой инструмент, не производящий 1-го обертона)*

Halbkadenz *f* D
E half close, imperfect cadence, A: half cadence
F demi-cadence *f*
I cadenza *f* sospesa, semi-cadenza *f*
S semicadencia *f*
U félzárlat
R половинная каденция *f*

Halbmond *m* D *obs* = Schellenbaum

halborchestral D
E half-orchestral, semi-orchestral
F semi-orchestral
I semiorchestrale
S semiorquestal
U félig zenekari
R вокально-оркестровый

Halbrundmandoline *f* D mandolino sassone

Halbsatz *m* D
E half-phrase
F demi-période *f*
I semifrase *f*
S semifrase *f*
U félperiódus
R предложение *n* ⟨*часть периода*⟩

Halbschluß *m* D
E imperfect cadence, half close, A: half cadence
F demi-cadence *f*, cadence *f* suspendue
I cadenza *f* imperfetta
S semicadencia *f*, cadencia *f* suspendida
U félzárlat
R половинный каданс *m*, половинная каденция *f*

Halbspur *f* D *magn* = Doppelspur

Halbton *m* D
E semitone, half tone
F demi-ton *m*
I semitono *m*
S semitono *m*, medio tono *m*
U félhang
R полутон *m*
~ *obs* = Halbtontaste
— **doppelte Halbtöne** *pl org*
E split keys *pl*
F touches *f pl* divisées
I tasti *m pl* doppi/spezzati
S teclas *f pl* divididas
U osztott félhangbillentyűk *pl*
R двойные полутоновые клавиши *f pl*
— **großer ~**
E great semitone
F grand demi-ton *m*
I semitono *m* maggiore
S semitono *m* mayor/grande
U nagy félhang(köz)
R большой полутон *m*
— **kleiner ~**
E small semitone
F petit demi-ton *m*
I semitono *m* minore
S semitono *m* menor/pequeño
U kis félhang(köz)
R малый полутон *m*

Halbton- D
E semitonal, hemitonic
F semi-tonal
I semitonale
S semitonal, semitónico
U félhang-
R полутоновый

Halbtonschritt *m* D
E semitone/half/half-tone step
F intervalle *m* de demi-ton
I intervallo *m* di semitono
S intervalo *m* de un semitono
U félhangtávolság, félhanglépés, kis lépés
R ход *m* на полутон, полутоновый ход *m*

Halbtontaste *f* D tasto del diesis

Halbtontriller *m* D trillo di semitono

half E; ~ cadence: Halbkadenz; Halbschluß
~ chorus: Halbchor
~ close: Halbkadenz; Halbschluß
~ note: halbe → Note
~ shake *orn* Praller
~ step: Halbtonschritt
~ stop *org* registre incomplet
~ title: Vortitel
~ tone: Halbton

half-holing E *fl. d.* Halbdeckung

half-mute E Halbdämpfer

half-note rest E halbe → Pause

half-orchestral E halborchestral

half-phrase E Halbsatz

half-shake E mezzo → trillo

half-shift E *corda* mezza → manica

half-stopped E *canna* halbgedeckt

half-tone step E Halbtonschritt

half-track E *magn* Doppelspur

half-tube instrument E Halbinstrument

halkabban U più → debolmente
halkan U *prescr* piano
— nagyon ~ *prescr* pianissimo
hallani *v* U hören
hallás U Gehör; Hörempfindung; Hören
~ után: nach dem → Gehör
— abszolút ~ absolutes → Gehör
— jó ~a van *v* gutes → Gehör haben
— relatív ~ relatives → Gehör
hallásgyakorlat U Gehörübung
halláshiba U Gehörfehler
hallásképzés U Gehörbildung
hallásküszöb U Hörschwelle
hallásterület U Hörfeld
hallásveszteség U Hörverlust
hallásvizsgálat U Gehörprüfung
Halleffekt *m* D
E echo effect
F effet *m* d'écho
I rimbombo *m*
S efecto *m* de eco
U visszhanghatás
R эффект *m* реверберации
hallgatni *v* U zuhören
hallgató U Hörer; Zuhörer
~ ⟨19. *sec*⟩
D *(Bezeichnung für nicht zum Tanzen bestimmte Stücke der ungarischen Volksmusik)*
E *("music for listening"; term used to describe pieces of Hungarian folk music not intended for dancing)*
F *(terme désignant les pièces non dansées de la musique populaire hongroise)*
I *(denominazione della musica popolare ungherese non per ballo)*
S *(designación de los trozos no danzados de la música popular húngara)*
R *(обозначение пьес венгерской народной музыки, не предназначенных для танца)*
hallható U hörbar
— nem ~ unhörbar
hallócső U Hörrohr
hallócsontocskák *pl* U *or* Gehörknöchelchen
hallóideg U Hörnerv
hallójárat U *or* Gehörgang
hallóképesség U Hörvermögen
hallókészülék U Hörgerät
hallóközpont U Hörzentrum
hallótávolság U Hörweite
~on belül: in → Hörweite
~on kívül: außer → Hörweite
Hallraum *m*, **Nachhallkeller** *m* D
E reverberation room
F chambre *f* réverbérante
I camera *f* riverberante/di riverberazione
S cámara *f* de resonancia/reverberación
U zengő kamra, visszhangkamra
R реверберационная камера *f*
Hals *m* D *corda*
E neck
F manche *m*
I manico *m*
S cuello *m*, mango *m*, mástil *m*
U nyak
R шейка *f*
~ *camp*
E waist
F gorge *f*
I profilo *m* superiore
S caja *f*, vaso *m*, panza *f*
U *(harangtest felső része)*
R верхний край *m* колокола
~ = Notenhals
— **gesperrter** ~ *corda*
E spliced/laminated neck
F manche *m* contreplaqué
I ganascia *f* rinforzata, manico *m* rinforzato
S cuello/mango *m* contraplacado
U ragasztott/enyvezett nyak
R склеенная шейка *f*
Halt *m* D *obs* = Fermate
Haltebogen *m*, **Bindebogen** *m* D
E tie
F liaison *f*, signe *m* de tenue
I legatura *f* di valore
S ligadura *f*
U kötőív
R лига *f*, лигатура *f*
hamarosan U quanto prima; tosto
Hammer *m* D *pfte*
E hammer
F marteau *m*
I martello *m*, martelletto *m*
S martillo *m*, macillo *m*
U kalapács
R молоточек *m*
~ **richten** *v*
E to align the hammers
F aligner *v* les marteaux
I registrare *v* i martelletti
S alinear/igualar *v* los martillos
U kalapácsot beállítani *v*
R ставить/поправлять *v* молоточек
hammer E *pfte* Hammer
~ butt *pfte* Hammernuß
~ crown *pfte* Hammerscheitel
~ head/mo(u)lding *pfte* Hammerkern
~ outer felt *pfte* Hammeroberfilz
~ rail *pfte* Hammerleiste
~ rail beam *pfte* Mechanikbalken
~ rail hook *pfte* Hammerleistenhaken
~ rest felt *pfte* Hammerklotzpolster
~ shank *pfte* Hammerstiel
~ underfelt *pfte* Hammerunterfilz
~ wood *pfte* Hammerkern
— align *v* the ~s: Hammer richten
hammer *v* E hämmern; *corda* anschlagen
Hammerachse *f* D *pfte*
E hammer-shank centre/center pin
F centre/axe *m* du marteau
I perno *m* del martello
S perno *m* del martillo
U kalapácstengely
R ось *f* гаммерштиля, путник *m*

Hammerkapsel *f* D *pfte*
E hammer-shank flange/beam
F fourche *f* du marteau, olive *f*
I forcola *f* del martello
S horquilla *f* del martillo
U kalapácstengelytok
R капсюль *m* молотка
Hammerkapselschraube *f* D *pfte*
E hammer-shank flange-screw
F vis *f* de la fourche du marteau
I vite *f* della forcola del martello
S tornillo *m* de la horquilla del martillo
U kalapácstengelytok-rögzítő csavar
R упорный винт *m* капсюля
Hammerkern *m* D *pfte*
E hammer head/wood/mo(u)lding
F tête *f* du marteau
I anima *f* della testa del martello
S cabeza *f* del martillo
U kalapácsfejmag
R молоточный керн *m*
Hammerklavier *n* D *obs* = Pianoforte
Hammerklotz *m* D *pfte*
E support block
F barre *f* de repos du marteau
I blocchetto *m* appoggia-martelli
S descanso *m* del martillo
U felfogóléc
R лейстик *m*
Hammerklotzpolster *m* D *pfte*
E hammer rest felt
F garniture *f* de la barre de repos du marteau
I feltro *m* del blocchetto appoggia-martelli
S guarnición *f* de fieltro del descanso del martillo
U felfogólécnemez
R подушка *f* лейстика
Hammerleiste *f* D *pfte*
E hammer rail
F barre *f* de repos des marteaux
I sbarra *f* posteriore ferma martello, barra *f* di riposo dei martelli
S barra *f* de descanso del martillo
U kalapácsléc
R рулейстик *m*
Hammerleistenhaken *m* D *pfte*
E hammer rail hook
F crochet *m* de la barre de repos du marteau
I ferro *m* solleva-sbarra martelli
S gancho *m* de la barra de descanso del martillo
U (kalapácsléc)horog
R крючок *m* на рулейстике
hämmern *v* D
E to hammer, to pound
F marteler
I martellare
S martillar, tocar *v* martillando
U kalapálni, dörömbölni
R стучать
hämmernd D *prescr* martellato
Hammernuß *f* D *pfte*
E hammer butt
F noix *f* du marteau
I noce *f* del martello
S nuez *f*
U dió
R шультер *m*
Hammeroberfilz *m* D *pfte*
E hammer outer felt
F garniture *f* externe du marteau
I feltro *m* superiore del martelletto
S guarnición *f* externa del martillo
U kalapácsfej-felsőnemez, kalapácsfejfilc
R гаммерфильц *m*, верхний/наружный молоточковый фильц *m*, наружный слой *m* фильца
Hammerrolle *f* D *pfte*
E roller, knuckle
F rouleau *m* du marteau, bourrelet *m*, nez *m*
I cilindro/rulletto *m* del martello, nocetta *f*
S rodillo *m* del martillo/macillo
U bőrhenger
R шультерный барабан *m*
Hammerscheitel *m* D *pfte*
E hammer crown
F couronne *f* du marteau
I testa/punta *f* del martello
S parte *f* superior/corona *f* del martillo
U kalapácskorona
R головка *f* молоточка
hammer-shank E; ~ beam *pfte* Hammerkapsel
~ centre/center pin *pfte* Hammerachse
~ flange *pfte* Hammerkapsel
~ flange-screw *pfte* Hammerkapselschraube
Hammerstiel *m* D *pfte*
E hammer shank
F manche *m* du marteau
I stiletto/manico *m* del martello
S mango *m* del martillo
U kalapácsnyél
R гаммерштиль *m*
Hammerunterfilz *m* D *pfte*
E hammer underfelt
F garniture *f* interne du marteau
I sottofeltro *m* del martello
S guarnición *f* interior/interna del martillo
U kalapácsfej-alsónemez, kalapácsfejfilc
R нижний молоточковый фильц *m*, внутренний слой *m* фильца
Hammond organ E
D Hammondorgel *f*
F orgue *m* Hammond
I organo *m* Hammond
S órgano *m* Hammond
U Hammond-orgona
R хаммонд *m*
Hammondorgel *f* D Hammond organ
Hammond-orgona U Hammond organ
hampe *f* F Notenhals
Hand *f* D
E hand
F main *f*
I mano *f*

S mano *f*
U kéz
R рука *f*, кисть *f*

~ **in Schalltrichter** *prescr, cor*
E hand in bell, hand-stopped, stopped with the hand
F main *f* dans le pavillon
I mano *f* nel padiglione
S mano *f* en el pabellón
U kéz a tölcsérben
R введение *n* кисти в раструб, ввести *v* кисть в раструб (валторны)

— **Guidonische ~**
E Guidonian hand
F main *f* guidonienne
I mano *f* armonica/guidoniana
S mano *f* guidoniana
U Guido-féle kéz
R гвидонова рука *f*

— harmonische ~ *obs* = Guidonische ~

— **mit der ~** *prescr, cor*
E with the hand
F avec la main
I con la mano
S con la mano
U kézzel
R кисть *f* в раструб

hand E Hand

~ castanets *pl* castagnette spagnole → castagnetta

~ in bell *prescr, cor* Hand in Schalltrichter

~ support *fiati* Handstütze

— for two ~s: zweihändig

— with the ~ *prescr, cor* mit der → Hand

Handäoline *f* D *obs* = Ziehharmonika

handbell E Handglocke

~s *pl* Altarschellen

Handflöte *f* D *obs* = Blockflöte

Handglocke *f* D
E handbell
F clochette *f*, sonnette *f*
I campanella *f*
S campana *f* de mano, campanilla *f*
U kézicsengő
R колокольчик *m*

Handhalter *m* D *fag*
E hand-rest, support crutch
F anneau/crochet *m* pour tenir l'instrument
I appoggia-mano *m*
S gancho *m* para sostener el instrumento
U kéztartó, kéztámasz
R опора *f* для руки

Handharmonika *f* D
E accordion
F accordéon *m*
I fisarmonica *f*
S concertina *f*, acordeón *m*
U harmonika
R ручная гармоника *f*, гармонь *f*

hand-horn E; ~ with slide crooks: Inventionshorn

Handkreuzung *f* D *tasto*
E crossing of hands
F croisement *m* des mains
I incrociamento *m* delle mani
S cruce *m* de manos
U kézkeresztezés
R перекладывание *n* рук

handle castanets *pl* E castagnette con manico → castagnetta

Handleiter *m* D ⟨19. *sec*⟩
E ch(e)iroplast
F chiroplaste *m*
I guidamani *m*
S quiroplasto *m*
U kéztartó
R хиропласт *m*

handling of text E Textbehandlung

Handlung *f* D *teat*
E action, plot
F action *f*, trame *f*
I trama *f*, intreccio *m*
S acción *f*, trama *f*
U cselekmény
R действие *n*

Handorgel *f* D = Akkordeon

Handpauke *f* D *obs* = Schellentrommel

hand-rest E *fag* Handhalter

Handschrift *f* D
E manuscript
F manuscrit *m*
I manoscritto *m*
S manuscrito *m*
U kézirat
R рукопись *f*

handschriftlich D
E manuscript, handwritten
F manuscrit
I manoscritto
S manuscrito
U kéziratos
R рукописный

handstop E *cemb* Handzug; *org, cemb* tirant de registre manuel

hand-stopped E *prescr, cor* Hand in Schalltrichter

Handstück *n* D ⟨18. *sec*⟩
E instructive instrumental piece, étude
F étude *f*, leçon *f*
I pezzo *m* strumentale didattico
S estudio *m*, pieza *f* instrumental didáctica
U étüd, hangszeres gyakorlat/darab
R пьеса *f* типа этюда

Handstütze *f* D *fiati*
E hand support
F support *m* de la main
I supporto *m* della mano
S soporte *m* de la mano
U kéztámasz
R опора *f* для рук

handwritten E handschriftlich

Handzeichen *n* D
E ch(e)ironomic sign
F signes *m pl* chironomiques
I segni *m pl* chironomici
S signos *m pl* quironímicos

U kézjel
R хейрономия *f*

Handzeichennotation *f* D
E ch(e)ironomic sign notation
F notation *f* chironomique
I notazione *f* chironomica
S notación *f* quironímica
U kézjelnotáció
R хейрономическая нотация *f*

Handzug *m* D *cemb*
E handstop
F registre *m* manuel
I registro *m* manuale
S registro *m* manual
U kéziregiszter, kézihúzó
R ручной регистровый переключатель *m*

hang U Klang; Laut; Schall; Ton; *canto* Stimme
~ elvesztése: Aphonie
~ot elérni *v* Ton erreichen
~ot elhagyni *v* Ton verlassen
~ot kelteni *v* Ton erzeugen
~ot képezni *v* Laut erzeugen
~ot megadni *v* Ton angeben
~ot tartani *v* Stimme halten
— akkordidegen ~ akkordfremder → Ton
— átkötött ~ liegenbleibende → Note
— beragadt ~ *org* Heuler
— búgó ~ok *pl camp* Summtöne
— burdonáló ~ Bordun
— egynemű ~ok *pl* gleiche → Stimmen
— előkészítő ~ Vorbereitungsnote
— fekvő ~ liegenbleibende → Note; liegenbleibender → Ton
— fojtott ~ *cor* Stopftöne
— fundamentális ~ Baßton
— gyermek- és női ~ok *pl* voces blancas → voz
— harmincketted ~ Zweiunddreißigstelnote
— harmóniaidegen ~ok *pl* harmoniefremde → Töne
— hatvannegyed ~ Vierundsechzigstelnote
— hosszan kitartott ~ Pfundnote
— kevert ~ Tongemisch
— kilós ~ *fam* Pfundnote
— kitartott ~ Dauerton; *canto* nota sostenuta
— kombinációs ~ Kombinationston
— közös ~ gemeinsamer → Ton
— különbségi ~ Differenzton
— különnemű ~ok *pl* gemischte → Stimmen
— leragadt ~ *org* Heuler
— likveszkáló ~ok *pl greg* liqueszierende → Töne
— meghatározott ~ *camp* Dezime
— összegezési ~ Summationston
— palatális ~ Gaumenlaut
— recitáló ~ Rezitationston
— repetáló ~ok *pl org* repetierende → Stimmen
— rövidített ~ *orn* verkürzter → Ton
— százhuszonnyolcad ~ Hundertachtundzwanzigstelnote
— szinkopált ~ok *pl* rückende → Noten
— sziszegő ~ Zischlaut
— szolmizációs ~ Tonbezeichnung
— szummációs ~ Summationston
— Tartini-féle ~ok *pl* Tartinische → Töne
— tartott ~ liegenbleibender → Ton
— természetes ~ok *pl* Naturtöne
— tiszta ~ reiner → Ton
— tizenhatod ~ Sechzehntelnote
— torz ~ok *pl* Klirrtöne
— vegyes ~ok *pl* gemischte → Stimmen
— zümmögő ~ok *pl* Summstimmen

hang- U stimmlich; *canto* Stimm-

hangadás U Tongebung

hanganyag U *canto* Material

hangárnyék U Schallschatten

hangátalakítás U Klangumwandlung

hangcsillapító U schalldämpfend

Hängeeisen *n* D *camp*
E pendant
F bélière *f*, anneau *m* de fixation du battant
I ansola *f*, sostegno *m* del battente
S ansa *f*, sostén *m* del badajo
U függesztővas
R петля *f* для подвески языка

hangeffektus U Klangeffekt

hangelemzés U Klanganalyse

hangelnyelő U schalldämpfend; schalltot; schalltötend

hangenergia U Schallenergie

hangenergia-sűrűség U Schalldichte

hangerő U Schallintensität; Schallstärke; Tonstärke

hangerősítés U Schallverstärkung

hangerősség U Lautstärke; Schallintensität

hangerőszabályozó U *rad, gram, magn* Lautstärkeregler

hangérzékelés U Hörempfindung

hangérzet U Tonempfindung

hangfaj(ta) U Stimmgattung; Tongeschlecht

hangfekvés U Stimmlage

hangfeljegyzés U Schallaufzeichnung

hangfelvétel U Bandaufnahme; Schallaufzeichnung

hangfestés U Lautmalerei; Tonmalerei

hangfigura U Klangfigur

hangfiziológia U Tonphysiologie

hangfogó U sordina; *fiati* Dämpfer
~t feltenni *v archi* dämpfen
~(ka)t (fokozatosan) fel *fiati* Dämpfer (allmählich) aufsetzen
~(ka)t le *fiati* Dämpfer ab
~(ka)t levenni *v fiati* Dämpfer absetzen
~val *fiati, archi, perc* mit → Dämpfer
— belső ~ *tamb* Innendämpfer
— fiber ~ *fiati* Fiberdämpfer
— karton ~ *fiati* Kartondämpfer
— kettős ~ *fiati* Doppeldämpfer
— nehézfém ~ *vl* Tonwolf
— puhakarton ~ *fiati* weicher → Kartondämpfer

hangfogókanál U *pfte* Dämpferlöffel

hangforrás U Schallquelle

hangforrás- U schallerzeugend

hangfrekvencia U Tonfrequenz
hangfürt U note cluster
hanghullám U Schallwelle
hangindítás U *canto* Einsatz; *str* Ansprache
— biztos ~ *str* sichere → Ansprache
— gyors ~ *str* schnelle → Ansprache
— kemény ~ *canto* harter → Einsatz
— könnyű ~ *str* leichte → Ansprache
— lágy ~ *canto* weicher → Einsatz
— lassú ~ *str* langsame → Ansprache
— lehelt ~ *canto* gehauchter → Einsatz
hangintenzitás U Schallintensität
hangjegy U Note
— egész ~ ganze → Note
— előkészítő ~ Vorbereitungsnote
— fél ~ halbe → Note
— harmincketted ~ Zweiunddreißigstelnote
— hatvannegyed ~ Vierundsechzigstelnote
— kvadratikus ~ Quadratnote
— negyed ~ Viertelnote
— nyolcad ~ Achtelnote
— százhuszonnyolcad ~ Hundertachtundzwanzigstelnote
— szinkopált ~ek *pl* rückende → Noten
— tizenhatod ~ Sechzehntelnote
hangjegyérték U Notenwert
hangjegyírás U Notation
— daseia ~ Dasian-Notation
— gótikus ~ gotische → Notenschrift
— korális ~ Choralnotation
— menzurális ~ Mensuralnotation
— modális ~ Modalnotation
— románkori ~ römische → Notenschrift
hangjegymetszés U Notenstich
hangjegymetsző U Notenstecher
hangjegynevek *pl* U Notennamen
hangjegynyomtatás U Notendruck
hangjegypapír U Notenpapier
hangkeltés U Tonerzeugung
hangkeltő U schallerzeugend
hangkép U Klangbild
hangképzés U Lauterzeugung; Stimmbildung; Tonerzeugung
hangkeverék U Klanggemisch; Klangverschmelzung; Tongemisch
hangkisugárzás U Schallabstrahlung
hangköz U Intervall
~ nagysága: Intervallgröße
— bővített ~ übermäßiges → Intervall
— ellenőrző ~ Kontrollintervall
— holt ~ totes → Intervall
— kiegészítő/komplementer ~ Komplementärintervall
— kis ~ kleines → Intervall
— nagy ~ großes → Intervall
— összetett ~ zusammengesetztes → Intervall
— szűkített ~ vermindertes → Intervall
— tiszta ~ reines → Intervall
hangközérték U Intervallwert
hangközgyakorlatok *pl* U Treffübungen
hangközhű U intervallgetreu
hangközi U intervallisch
hangközírás U Intervallschrift
hangköznotáció U Intervallschrift
hangkulissza U Geräuschkulisse
hanglejtés U Tonfall
hanglemez U Schallplatte
— mikrobarázdás ~ Langspielplatte
hanglemezjátszó U Schallplattenspieler
hanglyuk U *legni* Fingerloch; Griffloch; Klappenloch
hanglyukfedő U *legni* Fingerlochdeckel
hangmagasság U Tonhöhe
— abszolút ~ absolute → Tonhöhe
— írott ~ notierte → Klanghöhe
— (meg)határozatlan ~ unbestimmte → Tonhöhe
— (meg)határozott ~ bestimmte → Tonhöhe; *camp* Dezime
hangmagasság-érzékelés U Tonhöhenwahrnehmung
hangmegadás U Tongebung
hangmegjelölés U Tonbezeichnung
hangmérnök U *rad* Tonmeister
hangmester U *rad* Tonmeister
hangnem U Tonart
~et megerősíteni *v* Tonart bestätigen
~hez nem tartozó: leiterfremd
~hez tartozó: leitereigen
~től idegen: leiterfremd
— bés ~ B-Tonart
— dúr ~ Dur; Durtonart
— egyházi ~ Kirchenton
— eredeti ~ Anfangstonart
— keresztes ~ Kreuztonart
— kezdő/kiinduló ~ Anfangstonart
— modális ~ Kirchenton
— moll ~ Moll; Molltonart
— párhuzamos ~ Paralleltonart
— rokon ~ Nebentonart; verwandte → Tonart
— szomszédos ~ benachbarte → Tonart
— uralkodó ~ vorherrschende → Tonalität; herrschende → Tonart
hangnemelőjegyzés U Tonartvorzeichnung
hangnemjelleg U Tonartcharakter
hangnemkeverés U Polytonalität
hangnemmegjelölés U Tonartbezeichnung
hangnemrokonság Tonartenverwandtschaft
hangnemváltás U Tonartwechsel
hangnevek *pl* U Notennamen
hangnyílás U Schallöffnung
hangnyomás U Schalldichte; Schallstrahlungsdruck; Schallwechseldruck
hangolás U Stimmung
~t tartani *v* Stimmung halten
— egyenletesen temperált ~ gleichschwebende → Stimmung
— nem egyenletesen temperált ~ ungleichschwebende → Stimmung
— párizsi ~ Pariser → Stimmung
— tiszta ~ reine → Stimmung
— végső ~ *pfte* Fertigstimmen
hangolhatatlan U unstimmbar
hangolható U stimmbar
— elöl ~ vorderstimmig

— hátul ~ hinterstimmig
— oldalt ~ seitenstimmig
hangolhatóság U Stimmbarkeit
hangolni *v* U stimmen; *tamb, timp* spannen
hangoló U Stimmer; *teat* Orchesterzimmer
hangolóbevágás U *canna* Stimmausschnitt; Stimmlappen
hangolóbillentyűzet U *org* Stimmklaviatur
hangolóbógni U *fam, ottoni* Stimmbogen
hangolócúg U *fam, ottoni* Stimmbogen
hangolócső U *fag* Stimmzug; *ottoni* Stimmbogen; *trbne* Stimmzug
hangolócsőtoldat U *ottoni* Stimmbogen
hangolócsúszka U *canna d. l.* Stimmschieber
hangolódrót U *canna ancia* Stimmkrücke
hangolódugó U *fl* Stimmkork
hangolóék U *pfte* Stimmkeil
hangolófedő U *canna* Stimmplatte
hangológyűrű U *canna* Stimmring
hangolóhuzal U *ottoni* Stimmbogen
hangolóív U *cor* Einsteckbogen; Vertiefungsbogen
hangolójárda U Stimmgang
hangolókampó U *canna ancia* Stimmkrücke
hangolóklaviatúra U *org* Stimmklaviatur
hangolókulcs U *corda* Wirbel; *pfte* Stimmeisen *timp* Schraubenschlüssel
— biztonsági ~ *corda* Patentwirbel
— oldalállású ~ *corda* Seitenwirbel
hangolókürt U *org* Stimmhorn
hangolólap U *arpa* Stimmdeckel; *canna* Stimmplatte
— hajlítható ~ *canna d. l.* biegbares → Stimmblech
hangolólemez U = hangolólap
hangolórés U *canna* Stimmschlitz
hangolósapka U *canna* beweglicher → Hut
hangolószeg U *pfte* Stimmnagel
hangolószerkezet U *canna* Stimmvorrichtung
hangolószög U *corda* Wirbel
hangolószöglap U *pfte* Wirbelfeld
hangolószöglyukak *pl* U *pfte* Wirbellöcher
hangolótető U *canna* Stimmplatte
hangolótőke U *pfte* Wirbelstock
hangolótolóka U *canna d. l.* Stimmschieber
— forgó ~ *canna d. l.* drehbarer → Stimmschieber
hangolt U abgestimmt
hangosan U *prescr* forte
— nagyon/igen ~ *prescr* fortissimo
hangosanbeszélő U Lautsprecher
hangosfilm U Tonfilm
hangosság U Reizstärke
hangösszeolvadás U Tonverschmelzung
hangpszichika U Tonpsychologie
hangpszichológia U Tonpsychologie
hangrendszer U Tonsystem
hangrés U Schalloch; Stimmritze
hangrezegtetés U Bebung
hangrögzítés U Schallspeicherung
hangrögzítő U; mágneses ~ (készülék): Tonbandgerät
hangsíp U Stimmpfeife
hangsor U Tonleiter; Tonreihe
~hoz nem tartozó: leiterfremd
~hoz tartozó: leitereigen
~tól idegen: leiterfremd
— magyar ~ = magyar → skála
— ötfokú ~ Fünftonleiter
— természetes ~ Normaltonleiter
hangstruktúra U Klangstruktur
hangsugárzó U Schallabstrahler
hangsúly U Akzent; Betonung
hangsúlyeltol(ód)ás U Akzentverschiebung
hangsúlyjel U Akzentzeichen
hangsúlyos U betont
hangsúlyozás U Betonung
hangsúlyozatlan U unbetont
hangsúlyozni *v* U betonen
hangsúlyozva U *prescr* sforzando
hangsúlytalan U unbetont
hangszalag U *magn* Tonband
~ra felvenni *v* auf → Tonband nehmen
— duplasávos ~ Doppelspurband
— egysávos ~ Einspurband; Vollspurtonband
— hosszan játszó ~ Langspieltonband
— kétsávos ~ Doppelspurband
— négysávos ~ Vierspurband
hangszalagcséve U Tonbandspule
hangszalagfelvétel U Bandaufnahme
hangszalagok *pl* U Stimmbänder
hangszalagorsó U Tonbandspule
hangszálak *pl* U Stimmbänder
hangszálcsomó U Sängerknötchen
hangszedő U Tonabnehmer; *gram* Schalldose
~ két zafírtűvel *gram* Tonabnehmer mit zwei Saphiren
hangszedőfej U *gram* Tonkopf
hangszedőkar U *gram* Tonarm
hangszekrény U *arpa* Schallkasten
hangszépség U Klangschönheit
hangszer U Instrument; Musikinstrument
~ek *pl* egyszerű nádnyelvvel: Instrumente mit einfachem Rohrblatt
~ek *pl* kettős nádnyelvvel: Instrumente mit doppeltem Rohrblatt
— aerophon ~ Ärophon
— billentyűs ~ Tasteninstrument
— billentyűs húros ~ clavier
— egy megadott hangot adó ~ Eintoninstrument
— elektroakusztikus ~ek *pl* elektro-akustische → Instrumente
— elektrofon ~ Elektrophon
— fafúvós ~ Holzblasinstrument
— frikciós ~ek *pl* Friktionsinstrumente
— fúvós ~ Blasinstrument
— húros ~ Chordophon; Saiteninstrument
— idiofon ~ = idiofon
— kvarttranszponáló ~ek *pl* Quartinstrumente
— kvintelő/kvinttranszponáló ~ek *pl* Quintinstrumente
— melodikus ~ Melodie-Instrument
— membranofon ~ Membranophon
— nádnyelves ~ Rohrblattinstrument

— népi ~ek *pl* Volksinstrumente
— oktávoló ~ek *pl* Oktavinstrumente
— pengetős ~ek *pl* Zupfinstrumente
— rézfúvós ~ Blechblasinstrument
— szélsapkás ~ Windkapselinstrument
— természetes felhangokat megszólaltató ~ek *pl* Naturtoninstrumente
— transzponáló ~ek *pl* transponierende → Instrumente
— vonós ~ek *pl* Streichinstrumente
— zenekari ~ek *pl* Orchesterinstrumente
"hangszerek királya" U Königin der Instrumente
hangszerelés U arrangement; Instrumentierung
hangszereléstan U Instrumentationslehre
hangszerelni *v* U arranger; besetzen; instrumentieren
hangszerelő U Arrangeur
hangszerépítés U Musikinstrumentenbau
hangszerépítő U Musikinstrumentenmacher
hangszerépítő-iskola U Musikinstrumentenbauschule
hangszeres U instrumental
hangszergyűjtemény U Musikinstrumentensammlung
hangszeripar U Musikinstrumentenindustrie
hangszerismerettan U Musikinstrumentenkunde
hangszerkereskedelem U Musikinstrumentenhandel
hangszerkereskedő U Musikinstrumentenhändler
hangszerkészítő U Musikinstrumentenmacher
hangszerszólam U Instrumentalstimme
hangszigetelés U Schallisolierung
hangszigetelni *v* U schalldicht machen
hangszigetelt U schalldicht
hangszín U Klangfarbe; Tonfarbe
hangszíndallam U Klangfarbenmelodie
hangszínérzék U Klangsinn
hangszínkép U Schallspektrum
hangszínszabályozó U *rad, magn* Klangregler
hangszínváltó U; kétkórusos ~ *fis* Tremolostimmung
hangszóró U Lautsprecher; Megaphon
— kettős ~ Doppellautsprecher
— mélysugárzó ~ Tieftonlautsprecher
hangszóródoboz U *rad* Lautsprecherbox
hangszótag U; szolmizációs ~ Tonbezeichnung
hangtalan U tonlos
hangtan U Akustik
hangtartás U *pfte* Stimmhaltung
hangterjedelem U Raum; Tonbereich; *canto* Stimmumfang
hangtisztaság U Klangreinheit
hangtőke U *pfte* Wirbelstock
hangtölcsér U Schalltrichter; *canna ancia* Aufsatz; *fiati* Schallbecher; *ottoni* Schallstück
~t fel *prescr, fiati* Stürze hoch
hangtölcsérformák *pl* U Schallbecherformen
hangtompító U Dämpfer
(-)hangú U -tönig
— szintelen ~ *cl* hohlkling end
hangulat U Stimmung
hangváltozás U Stimmbruch
hangverseny U concerto
~t adni *v* konzertieren
— egyházi ~ concerto sacro
— énekkari ~ Chorkonzert
— házi ~ Hauskonzert
— jótékony célú ~ Wohltätigkeitskonzert
— templomi ~ concerto da chiesa
— zenekari ~ concerto sinfonico
hangverseny-cintányér U Konzertbecken
hangversenydarab U Konzertstück
hangversenydob U tambour de musique
hangversenyénekes(nő) U cantante da concerto; *canto* concertista
hangversenyetűd U Konzertetüde
hangversenyezni *v* U konzertieren
hangversenyidény U Konzertsaison
hangversenyiroda U Konzertagentur
hangversenykalauz U Konzertführer
hangversenykörút U tournée de concert
— hangversenykörutat tenni *v* faire une → tournée
hangversenyközvetítő U Konzertagentur; Konzertvermittler
hangversenylátogató U Konzertbesucher
hangversenymester U Konzertmeister
hangversenynyitány U ouverture de concert
hangverseny-réztányér U Konzertbecken
hangversenyszezon U Konzertsaison
hangversenyterem U Konzertsaal
hangversenyváltozat U Konzertfassung
hangversenyzongora U pianoforte da concerto; *pfte* Flügel
hangvétel U Intonation
hangvevő U Schallempfänger
hangvezetőképesség U Schall-Leitfähigkeit
hangvilla U Stimmgabel
hangvisszaadás U Schallwiedergabe; Wiedergabe
— térhatású ~ Stereophonie
hangvisszaverődés U Schallreflexion
hangvolumen U Klangfülle
hangzani *v* U klingen; *org* tönen
— egy hang hangzik: ein Ton klingt → klingen
hangzás U Klang; Schall
— jó ~ Wohlklang
— rossz ~ Diskordanz
— zenekari ~ Orchesterklang
hangzásideál U Klangideal
hangzásjelleg U Klangcharakter
hangzásképviselet U Klangvertretung
hangzáskombináció U Klangverbindung
hangzású U; jó ~ wohlklingend
— telt ~ klangvoll
hangzat U accord
— átértelmezett ~ accord pivot
— helyettesítő ~ accord substitué
— tört ~ accord arpégé
hangzatos U klanglich
hangzatosság U Klanglichkeit
hangzó U schallerzeugend
haragosan U con → collera
harang U Glocke; Röhrenspiel

~ot megütni *v* Glocke schlagen
harangavatás U Glockenweihe
harangfém U Glockengut
harangforma U Glockenform
harangház U Glockenstube
harangiga U *camp* Joch
harangjáték U Glockenspiel; Stabspiel; Turmglockenspiel; *mil* Lyra; *org* Glöckchen; Glockenspiel; Glöckleinton
— billentyűs ~ Klaviaturglockenspiel
harangjátékos U Glockenspieler
harangjátékszerű(en) U glockenspielartig
harangkötél U Glockenseil
harangláb U Glockenstuhl
harangminta U Glockenmodell
harangnyelv U Glockenhammer; Klöppel
harangocska U Glöckchen
harangöntés U Glockenguß
harangöntő U Glockengießer
harangöntöde U Glockengießerei
harangozni *v* U läuten
harangregiszter U *org* Glockenzug
harangszék U Glockenstuhl
harangszentelés U Glockenweihe
harangszoba U Glockenstube
harangtorony U Glockenturm
harangütés U Glockenschlag
harangütő U Glockenhammer
harangváll U Glockenbalken
harangzúgás U Geläute
harántfuvola U Querflöte; *org* flûte traversière
harántsíp U Querpfeife
hard E schallhart
~ hexachord: Hexachordum durum
~, leather stick *perc* Hartlederschlegel
~ reed: hartes → Rohrblatt
~ rubber stick *perc* Hartgummischlegel
Hardanger fiddle E Hardangerfidel
Hardangerfidel *f* D
E Hardanger fiddle, A: Harding fiddle
F Hardingfele *m*, violon *m* de Hardanger
I *(violino popolare norvegese)*
S *(violin popular noruego)*
U *(hegedüszerü norvég népi hangszer)*
R хардингфеле *f*, хардангерфеле *f*
hardi F *prescr* animoso; ardito
Hardingfele *m* F Hardangerfidel
Harding fiddle E Hardangerfidel
hardly E appena
hardness of action E *pfte* Spielschwere
hárfa U Harfe
— háromszög alakú ~ Dreiecksharfe
— kampós ~ Hakenharfe
— kettős ~ Doppelharfe
— kromatikus ~ chromatische → Harfe
— D-dúrba váltani *v prescr, arpa* wechseln in D-Dur → Harfe
— fisz-mollban előkészíteni *v prescr, arpa* in fis-Moll vorbereiten → Harfe
hárfacitera U Harfenzither
hárfalant U Harfenlaute
hárfaművész U Harfenist
hárfaművésznő U Harfenistin
hárfapedál U *pfte* Harfenzug
hárfaregiszter U *pfte* Harfenzug
hárfás U Harfenist
hárfatheorba U Harfentheorbe
Harfe *f* D
E harp
F harpe *f*
I arpa *f*
S arpa *f*
U hárfa
R арфа *f*
— **chromatische ~**
E chromatic harp
F harpe *f* chromatique
I arpa *f* cromatica
S arpa *f* cromática
U kromatikus hárfa
R арфа *f* с педальным механизмом двойного действия
— **in fis-Moll vorbereiten** *v prescr, arpa*
E to put into F sharp minor, to prepare F sharp minor
F préparer *v* le fa dièse mineur
I preparare *v* fa diesis minore
S preparar *v* el fa sostenido menor
U fisz-mollban előkészíteni *v*
R подготовить *v* перестройку в фа-диез минор
— **wechseln** *v* **in D-Dur** *prescr, arpa*
E to change to D major
F (changer *v*) en ré majeur
I cambiare *v* in re maggiore
S pasar *v* a re mayor
U D-dúrba váltani *v*
R перестроить *v* в ре мажор
Harfenett *n* D = Spitzharfe
Harfengitarre *f* D arpa-guitarra
Harfenist *m*, **Harfenistin** *f* D
E harpist
F harpiste *m+f*
I arpista *m+f*
S arpista *m+f*
U hárfás, hárfaművész(nő)
R арфист *m*, арфистка *f*
Harfenlaute *f* D
E harp-lute, dital harp
F harpe-luth *f*
I arpa *f* liuto
S arpa-laúd *f*
U hárfalant
R арфообразная лютня *f*
Harfentheorbe *f* D
E harp-theorbo
F harpe-théorbe *f*
I arpa *f* tiorba
S arpa-tiorba *f*
U hárfatheorba
R арфообразная теорба *f*
Harfenzither *f* D
E harp-zither
F harpe-cithare *f*
I cetra *f* a sette piroli
S arpa-cítara *f*, cítara-arpa *f*

U hárfacitera
R арфообразная цитра *f*, цитра-арфа *f*

Harfenzug *m* D *pfte*
E harp stop
F registre *m* de harpe, céleste *f*
I pedale *m* d'arpa
S registro *m* de arpa
U hárfaregiszter, hárfapedál
R *(особое регистровое устройство на старинных клавишных инструментах)*

harmadhang U Drittelton

hármas(hangzat) U Dreiklang
~ nagy terccel és szűkített kvinttel/quinttel: accord majeur avec quinte diminuée
~ terc nélkül: accord incomplet
— bővített ~ accord augmenté
— dúr ~ accord parfait majeur
— moll ~ accord parfait mineur
— szűkített ~ accord diminué
— üres ~ accord incomplet

hármashangzat- U Dreiklangs-

harmónia U Harmonie

Harmonia aetheria *f* D *org*
E harmonia aetheria
F harmonia *f* aetheria
I armonia *f* eterea
S armonía *f* etérea
U "harmonia aetheria"
R гармония этериа *f*

harmóniakötés U Akkordverbindung

harmóniamenet U Akkordfolge

harmonic E harmonisch; Oberton;
~(s *pl*) *archi* Flageolett-Töne
~ analyser/analyzer: Frequenzanalysator; Schallanalysator
~ analysis: Akkordbestimmung; Harmonielehre
~ beard with ears *canna* Streichbart mit Seitenbart
~ beard without ears *canna* Streichbart ohne Seitenbart
~ bridge *canna* Rollbart
~ colo(u)r: Klangfarbe
~ content: Obertongehalt; Teiltonaufbau
~ curve *arpa* Mechanikbogen
~ fluctuation: harmonisches → Gefälle
~ flute *org* Harmonieflöte
~ minor: harmonisches → Moll
~ progression: Akkordfortschreitung
~ row/series: Obertonreihe
~ sign *archi* Flageolettzeichen
~ tension: Klanganspannung

harmonica E Mundharmonika

harmonica *m* F; ~ à bouche: Mundharmonika
~ de verres: Glasharfe; Glasharmonika; Glasschalenspiel

harmonically related E klangverwandt

Harmonichord *n* D = Bogenklavier

Harmonie *f* D
E harmony
F harmonie *f*
I armonia *f*
S armonía *f*
U harmónia, összhang
R гармония *f*, аккорд *m*
~ *obs* = Lage

harmonie *f* F Harmonie; Harmonielehre; Harmoniemusik; Harmonik; Militärkapelle; Zusammenklang
~ des sphères: Sphärenmusik
~ par quartes: Quartenharmonik

Harmoniebaß *m* D
E bass (tuba)
F basse *f* d'harmonie
I strumento *m* più basso di una banda
S bajo *m* de tuba, bastuba *f*
U *(a fúvószenekar mindenkori basszushangszere)*
R басовая туба *f*

Harmonieflöte *f* D *org*
E harmonic flute, flûte harmonique
F flûte *f* harmonique
I flauto *m* armonico
S flauta *f* armónica
U "*Harmonieflöte*"
R гармоническая флейта *f*

Harmonielehre *f* D
E theory of harmony, harmonic analysis, harmony
F harmonie *f*, traité *m* d'harmonie
I dottrina *f* dell'armonia
S armonía *f*, tratado *m* de armonía
U összhangzattan
R учение *n* о гармонии

Harmoniemusik *f*, **Blasmusik** *f* D
E music for wind instruments, wind music
F musique *f* pour instruments à vent/pour harmonie
I musica *f* per strumenti a fiato
S música *f* para banda
U fúvószene
R духовая музыка *f*

Harmoniestück *n* D
E composition for brass band, A: band piece
F composition *f* pour harmonie
I composizione *f* per strumenti a fiato
S trozo *m*/pieza/composición *f* para banda
U fúvószenekarra írt darab
R пьеса *f* для духового оркестра

harmonieux F harmonisch; klangvoll

Harmonik *f* D
E harmony
F harmonie *f*
I armonia *f*
S armonía *f*
U összhangzás
R гармония *f*

harmonika U Akkordeon; Handharmonika; Konzertina; *pop* Quetsche
— gombos ~ Knopfgriff-Akkordeon

harmonikus U harmonisch
— nem ~ unharmonisch

harmonious E klangvoll

harmonique F harmonisch

harmonique *m* F Oberton; Teilton

~s *pl* auditifs: Ohr-Obertöne
~s *pl* impairs: ungerade → Obertöne
~ inférieur: Unterton
~s *pl* pairs: gerade → Obertöne
harmonisation *f* F Harmonisierung
harmonisch D
E harmonic
F harmonique, harmonieux
I armonico
S armonioso, armónico
U harmonikus
R гармонический
harmoniser *v* F harmonisieren; *org* intonieren
harmonisieren *v* D
E to harmonize
F harmoniser
I armonizzare
S armonizar
U harmonizálni
R гармонизовать
Harmonisierung *f* D
E harmonization
F harmonisation *f*
I armonizzazione *f*
S armonización *f*
U harmonizálás
R гармонизация *f*
harmoniste *m* F *org* Intonateur
Harmonium *n* D
E harmonium, American reed organ
F harmonium *m*
I armonio *m*
S armonio *m*
U harmónium
R фисгармония *f*
harmonium E Harmonium
~ with pressure bellows: Druckwindharmonium
harmonium *m* F Harmonium
~ à air aspirant: Saugwindharmonium
~ à air refoulé: Druckwindharmonium
~ à pompe aspirante: Saugwindharmonium
~ à vent aspiré: Saugwindharmonium
~ à vent comprimé: Druckwindharmonium
harmónium U Harmonium; Physharmonika
— nyomólégrendszerű ~ Druckwindharmonium
— szívólégrendszerű ~ Saugwindharmonium
Harmoniumbaß *m* D
E acoustic bass
F basse *f* acoustique
I basso *m* acustico
S bajo *m* acústico
U akusztikus basszus
R *(воображаемая линия основных тонов гармонической последовательности)*
Harmoniumklavier *n* D
E harmonium-piano, Aeolian pianoforte
F piano-mélodieux *m*
I anemocorde *m*, piano-melodium *m*
S anemocorde *m*, anemocordio *m*
U zongoraharmónium
R *(разновидность фисгармонии)*
harmonium-piano E Harmoniumklavier
harmonizálás U Harmonisierung
harmonizálni *v* U harmonisieren
harmonization E Harmonisierung
harmonize *v* E harmonisieren
harmony E Harmonie; Harmonik; Harmonielehre; Satz; Zusammenklang
~ built up in thirds: Terzaufbau
harness bells *pl* E Schellengeläute
háromértékű U dreizeitig
háromhúros U *corda* dreichörig
háromrészes U dreiteilig
háromsoros U dreizeilig
háromszög U Triangel
háromszólamú U dreistimmig
háromszólamúság U Dreistimmigkeit
háromtételes U dreisätzig
háromütemű U dreitaktig
háromvonalas U dreigestrichen
háromvonásos U dreigestrichen
harp E Harfe
~ guitar: arpa-guitarra
~ stop *pfte* Harfenzug
— change *v* to D major *prescr, arpa* wechseln in D-Dur → Harfe
— prepare *v* F sharp minor *prescr, arpa* in fis-Moll vorbereiten → Harfe
— put *v* into F sharp minor *prescr, arpa* in fis-Moll vorbereiten → Harfe
Harpaphon *n* D *obs* = Vibraphon
harpe *f* F Harfe
~ à archet: Bogenharfe
~ à cadre: Rahmenharfe
~ à cadre triangulaire: Dreieckharfe
~ à clavecin: Klavierharfe
~ à double mouvement: Doppelpedalharfe
~ à pédales simples: Pedalharfe
~ angulaire: Winkelharfe
~ chromatique: chromatische → Harfe
~ chromatique à crochets: Hakenharfe
~ double: Doppelharfe
~ éolienne: Äolsharfe
— changer *v* en ré majeur *prescr, arpa* wechseln in D-Dur → Harfe
— préparer *v* le fa dièse mineur *prescr, arpa* in fis-Moll vorbereiten → Harfe
harpe-cithare *f* F Harfenzither
harpeggieren *v* D *obs* = arpeggieren
Harpeggio *n* D *obs* = arpeggio
harpe-guitare *f* F arpa-guitarra
harpe-luth *f* F Harfenlaute
harpe-théorbe *f* F Harfentheorbe
harpist E Harfenist
harpiste *m+f* F Harfenist
harp-lute E Harfenlaute
harpsichord E arpicordo; clavicembalo
~ action *pfte* Cembalomechanik
~ stop/register *pfte* Cembaloregister
harpsichordist E clavicembalista
harp-theorbo E Harfentheorbe
harp-zither E Harfenzither
harshness E Härte
harsogni *v* U *ottoni* schmettern

harsona U Posaune; *org* trombone
— harsonát fújni *v* Posaune blasen
— kontrabasszus ~ Kontrabaßposaune
harsonajátékos U Posaunist
harsonakórus U Posaunenchor
harsonás U musicien de → fanfare; Posaunist
Härte *f* D ⟨*Klang*⟩
E harshness, acerbity
F dureté *f*
I asprezza *f*, durezza *f*
S dureza *f*, rudeza *f*
U keménység
R твёрдость *f*, жёсткость *f*
Hartgummischlegel *m* D *perc*
E hard rubber stick
F baguette *f* de caoutchouc dur
I bacchetta *f* con l'estremità di gomma dura
S baqueta *f* de goma dura
U keménygumi ütő/verő
R колотушка *f* из жёсткой резины
Hartlederschlegel *m* D *perc*
E hard leather stick
F baguette *f* de cuir dur
I bacchetta *f* con l'estremità ricoperta di pelle dura
S baqueta *f* de cuero duro
U keménybőr ütő/verő
R колотушка *f*, обтянутая твёрдой кожей
has U *archi* Brust; *vl* Decke
hasas U *corda* bauchig
haslégzés U Bauchatmung
hastig D *prescr* affrettato
hat E; ~ mute *ottoni* Hutdämpfer
hát U *corda* Boden
— egész ~ *corda* ganzer → Boden
— osztott ~ *corda* geteilter → Boden
határ U; hallhatósági ~ Hörgrenze
határozottan U *prescr* deciso; energico
hatás U; befejezés érzetét keltő ~ Schlußwirkung
hâte *f* F; avec ~ *prescr* affrettato
hatod U Sexte
hatos U Sextett
hátpozitív U Rückpositiv
hatszólamúság U Sechsstimmigkeit
háttér U *teat* Bühnenhintergrund
— a ~ben *teat* im → Hintergrund
háttérfüggöny U *teat* Bühnenleinwand
háttérzene U Hintergrundmusik
Haube *f*, **Krone** *f* D *camp*
E canon
F couronne *f*, cerveau *m*, anses *f pl*, colombettes *f pl*
I coppo *m*, sommo *m*
S corona *f*
U korona, fül, függesztőtárcsa
R ухо *n*, матка *f*
hauchig D *canto*, *fiati*
E breathy
F murmuré, "mormorato"
I soffiato
S murmurado, susurrado
U leheletszerű, levegős
R «подобно шёпоту»
haunch support E *fag* Hüftstütze
Hauptakzent *m* D
E principal/main accent
F accent *m* principal
I accento *m* principale
S acento *m* principal
U főhangsúly
R главный акцент *m*
Hauptbalg *m* D *org*
E main bellows *pl*
F soufflet *m* principal
I mantice *m* principale
S fuelle *m* principal
U főfújtató
R главный мех *m*
Hauptbaß *m* D *obs* = Generalbaß
Hauptdarsteller *m*, **Hauptdarstellerin** *f* D
E principal actor *m*/actress *f*, principal singer
F principal interprète *m*, vedette *f*
I primo attore *m*, prima attrice *f*
S principal intérprete *m*, actor *m*/actriz *f* principal, vedette *f*
U férfi főszereplő, női főszereplő
R актёр *m*, исполняющий/актриса *f*, исполняющая главную роль
Hauptdreiklang *m* D
E primary triad
F accord *m* parfait sur les notes tonales
I triade *f* principale
S acorde *m* principal
U főhármashangzat
R главное трезвучие *n*
Hauptkanal *m* D *org* = Hauptwindkanal
Hauptnote *f* D
E essential/principal note
F note *f* principale
I nota *f* principale/reale
S nota *f* principal
U főhang
R основной тон *m*
Hauptorgel *f* D *org* = Hauptwerk
Hauptprobe *f* D *teat*
E dress rehearsal
F répétition *f* générale
I prova *f* generale
S ensayo *m* general
U főpróba
R генеральная репетиция *f*
Hauptrolle *f* D *teat* rôle principal
— die ~ spielen *v teat* interpréter le → rôle principal
— in der ~ . . . *teat* dans le → rôle principal . . .
— männliche ~ *teat* premier → rôle masculin
— weibliche ~ *teat* premier → rôle féminin
Hauptsatz *m* D
E *(part of the exposition containing the first subject)*
F *(fragment de la sonate contenant le premier thème)*

I *(parte dell'esposizione della sonata nella quale appare il primo tema)*
S *(fragmento de la sonata que contiene el primer tema)*
U *(a szonátaforma része, mely a főtémát tartalmazza)*
R главная партия *f*

Hauptstimme *f* D
E principal part/voice
F partie/voix *f* principale
I voce *f* principale
S voz/parte *f* principal
U főszólam, vezető szólam
R главный голос *m*

~ *org* = Grundstimme; Prinzipal
— mit der ~ *prescr* colla → parte

Hauptstück *n* D *obs, trbne* = Korpus

Hauptthema *n* D
E main theme/subject
F thème *m* principal
I tema *m* principale
S tema *m* principal
U főtéma
R главная тема *f*

Hauptton *m* D *camp*
E strike note
F octave *f* supérieure
I tonalità *f* al bordo
S nota *f* principal
U alaphang
R главный звук *m*

~ *obs* = Grundton

Haupttonart *f* D
E main/principal key
F tonalité *f* principale
I tono *m*/tonalità *f* principale
S tonalidad *f*/tono *m* principal
U főhangnem
R главная тональность *f*

Hauptwerk *n*, **Hauptorgel** *f* D *org*
E full/great organ
F grand orgue *m*
I grand' organo *m*
S primer manual *m*, gran órgano *m*
U főmű
R гауптверк *m*

Haupt(wind)kanal *m* D *org*
E primary wind trunk, chief wind receiver, main channel, main wind trunk
F grand porte-vent *m*
I condotto/canale *m* principale
S canal/conducto *m* principal (de aire)
U fő szélcsatorna, főcsatorna
R главный (воздушный) канал *m*

Hauskapelle *f* D ⟨*Hotel, Bar*⟩
E resident band/orchestra
F orchestre *m* résident
I complesso *m* musicale del locale
S orquesta *f* local
U saját zenekar
R эстрадный ансамбль *m*

Hauskonzert *n* D
E house/private concert, private performance
F concert *m* privé
I concerto *m* domestico/privato
S concierto *m* privado
U házi hangverseny
R домашний концерт *m*

Hausmusik *f* D
E domestic music, music performed in the home
F musique *f* domestique/exécutée à la maison
I musica *f* familiare/domestica
S música *f* doméstica/en casa
U házi zenélés/muzsika/zene
R домашнее музицирование *n*

hausse *f* F *arco* Frosch; *ton* Erhöhung
— à la ~ *prescr, vl* am → Frosch

hausser *v* F erhöhen

haut F hoch
— en ~ aufwärts

Hautbois *f* D; ~ 4' *arm* hautbois 4'

hautbois *m* F Oboe
~ baryton: Bariton-Oboe; Bassettoboe
~ **4'** *arm*
D Hautbois *f* 4'
E oboe-treble
I oboe *m* 4'
S óboe *m* 4'
U oboa 4'
R гобой *m* 4'
~ **d'amour**
D Liebesoboe *f*
E oboe d'amore
I oboe *m* d'amore
S óboe *m* de amor
U oboe d'amore
R гобой *m* д'амур

hautboïste *m* F Oboist

hauteur *f* F Höhe
~ absolue: absolute → Tonhöhe
~ de son [in]déterminée: [un]bestimmte → Tonhöhe
~ du son: Tonhöhe
~ réelle: notierte → Klanghöhe

haut-parleur *m* F Lautsprecher
~ des graves: Tieftonlautsprecher
~ en coffret *rad* Lautsprecherbox
— double ~ Doppellautsprecher

have *v* **(the melody)** E tragen

Hawaiian guitar E guitarra hawaiana

Hawaii-Gitarre *f* D guitarra hawaiana

ház U *org* Gehäuse

hazafias U vaterländisch

hazy R → хазы

H-Dur *n* D
E B major
F si *m* majeur
I si *m* maggiore
S si *m* mayor
U H-dúr
R си *n* мажор

H-dúr U H-Dur
head E *perc* Fell; *tasto* Vorderteil des Tastenbelages; *vl* Kopf
~ cavity: Kopfhöhle
~ joint with beak/fipple *fl. d.* Kopfstück mit Schnabel
~ plug *arco* Oberkeil
~ register *canto* Kopfregister
~ tone/note *canto* Kopfton
headed pipe E *canna* gekröpfte → Pfeife
head-motif E Kopfmotiv
head-motive E Kopfmotiv
headpiece E *canna* Pfeifenaufsatz
headstock E *camp* Joch
head-voice E *canto* Kopfstimme
hear *v* E hören
hearing E Gehör; Hören
~ aid: Hörgerät
~ defect: Gehörfehler
~ faculty: Hörvermögen
~ loss: Hörverlust
— out of ~ range: außer → Hörweite
— within ~ range: in → Hörweite
heart E; by ~ auswendig
heavy E; ~ mallet: Holzhammer
~ metal mute *vl* Tonwolf
~ stick *perc* schwerer → Schlegel
~ wind stop *org* Hochdruckluftregister
Hebeglied *n* D *pfte*
E w(h)ippen, lever, A: support
F (grand) levier *m*, levier *m* inférieur, balancier *m*
I cavalletto *m*, leva *f* inferiore, bilanciere *m*
S palanca *f*, balancín *m*
U emelőkar, alsószár
R нижний рычаг *m*, нижняя часть *f* фигуры
Hebegliedachse *f* D *pfte*
E support flange centre/center pin
F centre/axe *m* du grand levier
I perno *m* della forcola del cavalletto
S centro/perno *m* de la palanca/del balancín
U emelőkar/alsószár tengelye
R ось *f*/штифт *m* капсюля нижней части фигуры
Hebegliedfeder *f* D *pfte*
E support/w(h)ippen spring
F ressort *m* du grand levier
I molla *f* del cavalletto/bilanciere, molla *f* di richiamo
S resorte *m* de la palanca/del balancín
U emelőkarrugó, alsószárrugó
R пружина *f* капсюля нижней части фигуры
Hebegliedkapsel *f* D *pfte*
E lever/support/w(h)ippen flange
F fourche *f* du grand levier
I forcola *f* del cavalletto, forca *f* della leva di sotto
S horquilla *f* de la palanca/del balancín
U emelőkarvilla, alsószárvilla
R капсюль *m* нижней части фигуры
Hebegliedkapselschraube *f* D *pfte*
E support flange-screw
F vis *f* de réglage de la fourche du grand levier
I vite *f* della forcola del cavalletto, vite *f* per le forche della leva di sotto
S tornillo *m* regulador/de la horquilla del balancín/de regulación de la horquilla de la palanca
U emelőkartartó/alsószártartó csavar
R винт *m* капсюля
Hebegliedsattelfilz *m* D *pfte*
E support cushion
F feutre *m* du grand levier
I cuscinetto/feltro *m* del cavalletto
S fieltro *m* del balancín
U (emelőkar-)nyeregfilc, nyeregnemez
R фильц *m* нижней части фигуры, подушечка *f*
Hebel *m* D *org* = Balgklavis
Heber *m* D *legni* ⟨*Klappe*⟩
E lever
F clé *f*, clef *f*
I leva *f*
S llave *f*
U szár
R рычажок *m* клапана
hebra *f* S Garn
Hebung *f* D = Arsis
hecha *f* S; ~ con la lengua *fiati* Flatterzunge
heckelclarina E U Heckelklarina
heckelclarina *f* F I S Heckelklarina
Heckelklarina *f* D
E heckelclarina
F heckelclarina *f*
I heckelclarina *f*
S heckelclarina *f*
U heckelklarina
R «геккель-кларина» *f*
Heckelphon *n* D
E heckelphone
F heckelphone *m*
I Heckelphon *m*
S heckelphon *m*
U heckelphon
R геккельфон *m*
heckelphon *m* S Bassettoboe; Heckelphon
heckelphon U Heckelphon
heckelphone E Heckelphon
heckelphone *m* F Heckelphon
heel E *arco* Zwickel
~ peg *archi* Zäpfchen
~ plate *arco* Zwickelblech
heftig D *prescr* brusco; impetuoso
hegedős U Spielmann
hegedű U violino
— háromnegyedes ~ Dreiviertelgeige
— obligát ~(vel): con violino → obbligato
— zenekari ~ Orchestervioline
hegedűépítés U Geigenbau
hegedűiskola U Violinschule
hegedűjátékos U violinista
hegedűkészítés U Geigenbau

hegedűkészítő U Geigenbauer
hegedűkulcs U Violinschlüssel
hegedűlakk U Geigenlack
hegedülni *v* U Geige spielen
hegedűprincipál U *org* Geigenprinzipal
hegedűs U violinista
hegedűszerű U violinistico
hegedűszólam U Geigenstimme
hegedűverseny U concerto per violino
Heidukentanz *m* D hajdútánc
height E; ~ (of pitch): Höhe
heighted E diastematisch
Heirmologion *n* D ирмолог
Heirmos *m* D ирмос
heirmosz U ирмос
Heldentenor *m* D
E heroic tenor
F ténor *m* dramatique
I tenore *m* drammatico/eroico/di forza
S tenor *m* dramático
U hőstenor
R драматический тенор *m*
helicon E Helikon
hélicon *m* F Helikon
helicón *m* S Helikon
Helikon *n* D
E helicon
F hélicon *m*
I elicon *m*
S helicón *m*
U helikon
R геликон *m*
helikon U Helikon
Hellflöte *f* D *org*
E clear flute
F flûte *f* claire/ouverte, Hellflöte *f*
I flauto *m* chiaro
S flauta *f* clara
U "Hellflöte"
R хельфлёте *f*
hely U; a maga ~én: loco
— megszólaltatási ~ *corda* Erregungsstelle
helyettesíteni *v* U *teat* ersetzen
hemicoro *m* S Halbchor
hemidemisemiquaver E Vierundsechzigstelnote
~ rest: Vierundsechzigstelpause
hemiola E U Hemiole
Hemiole *f* D
E hemiola, hemiole
F hemiolios *m*, hemiolia *f*
I emiolia *f*
S sesquiáltera *f*
U hemiola
R гемиола *f*
hemiole E Hemiole
hemiolia *f* F Hemiole
hemiolios *m* F Hemiole
hemitonic E hemitonisch; Halbton-
hemitónico S hemitonisch
hemitonikus U hemitonisch
hémitonique F hemitonisch
hemitonisch D
E hemitonic, semitonal
F hémitonique
I semitonale
S semitonal, hemitónico
U hemitonikus, felhangos
R гемитонный
hendidura *f* **de afinación** S *canna* Stimmlappen
henger U Rolle; Walze
— (perforált) ~ Notenblatt
hengercsavar U *pfte* Auslöserpuppenschraube
hengerdob U Röhrentrommel
hengerfog U Zahn
Henkelsaite *f* D *archi*
E tailpiece string/gut/loop
F corde *f* d'attache
I corda *f* reggicordiera
S sujetador *m* del cordal
U húrerő, húrtartó húr
R струна *f* для подгрифника
heptacorde *m* F Heptatonik
heptacordio *m* S Heptatonik
heptaton U heptatonisch
heptatonal S heptatonisch
heptatonic E heptatonisch
~ system: Heptatonik
heptatónico S heptatonisch
Heptatonik *f* D
E heptatonic system
F heptacorde *m*
I sistema *m* eptatonale/eptatonico
S (h)eptacordio *m*
U heptaton/hétfokú rendszer, heptatonika
R гептатоника *f*
heptatonika U Heptatonik
heptatonique F heptatonisch
heptatonisch, siebentönig D
E heptatonic
F heptatonique
I eptatonico, eptatonale
S (h)eptatonal, (h)eptatónico
U heptaton, hétfokú
R семиступенный
herabstimmen *v* D
E to tune down
F baisser *v* l'accord
I abbassare *v* l'intonazione/l'accordatura
S bajar/calar *v* la afinación
U lehangolni
R понижать ⟨*строй*⟩
heraufstimmen *v* D
E to tune up
F monter *v* l'accord
I alzare *v* l'intonazione/l'accordatura
S subir *v* la afinación
U felhangolni
R повышать ⟨*строй*⟩
herauskommen *v* D ⟨*Bücher, Schallplatten*⟩
E to be published/released/issued
F être publié/édité, paraître, sortir
I essere edito, apparire
S aparecer, salir
U megjelenni
R выходить

~ ⟨*aus dem Takt, aus dem Spiel*⟩
E to be lost, to lose one's place
F se perdre
I andare *v* fuori tempo
S perderse
U kiesni
R сбиваться
Herdengeläut *n* D = Kuhglocke
herdsman's song E Hirtenlied
hermenéutica *f* S Hermeneutik
hermeneutics E Hermeneutik
Hermeneutik *f* D
E hermeneutics
F herméneutique *f*
I ermeneutica *f*
S hermenéutica *f*
U hermeneutika
R герменевтика *f*
hermeneutika U Hermeneutik
herméneutique *f* F Hermeneutik
heroic tenor E Heldentenor
Heroldstrommel *f* D = Landsknechtstrommel
Herstrich *m* D *vc*
E down-bow
F tiré *m*
I arco *m* in giù
S arcada *f* hacia abajo, tiré *m*, arco *m* abajo
U vonóhúzás lefelé
R движение *n* смычка вниз
herunterziehen *v* D *fiati*
E to slide downwards
F tirer *v* vers le bas
I tirare *v* in giù
S tirar *v* hacia abajo
U lehúzni
R применить *v* глиссандо вниз
hervorheben *v* D
E to bring out ⟨*a voice or part*⟩
F faire *v* ressortir, mettre *v* en relief, souligner
I marcare, mettere *v* in rilievo
S poner *v* en/de relieve, hacer *v* resaltar, subrayar
U kiemelni, kihozni
R выделять
herzlich D affettuoso
heses *n* D *ton*
E B double-flat
F si *m* double-bémol
I si *m* doppio bemolle
S si *m* doble bemol
U bebé
R си-дубль-бемоль *m*
hésitant F allentato
hesitate *v* E zögern
hesitation E Verzögerung
hésitation *f* F Verzögerung
hésiter *v* F zögern
heted U Septime
hetedhangzat U accord de septième
heterofon U heterophon
heterofonía *f* S Heterophonie
heterofónia U Heterophonie
heterófono S heterophon
heterophon D
E heterophonic
F hétérophone
I eterofonico
S heterófono
U heterofon
R гетерофонный
hétérophone F heterophon
heterophonic E heterophon
~ reed: weiches → Rohrblatt
Heterophonie *f* D
E heterophony
F hétérophonie *f*
I eterofonia *f*
S heterofonía *f*
U heterofónia
R гетерофония *f*
hétérophonie *f* F Heterophonie
heterophony E Heterophonie
hetes U Septett
hétfokú U heptatonisch
heulen *v* D *org*
E to cipher
F corner
I strasuonare
S ulular
U leragadni, beragadni
R гудеть
Heuler *m* D *org*
E cipher
F cornement *m*
I strasuono *m*
S ululato *m*, cornement *m*
U leragadt/beragadt hang
R «гудящая труба» *f*
heures *f pl* F; ~ canoniques/de l'office: Stundenoffizien
hevesen U *prescr* feroce; focoso; impetuoso
hévvel U con → calore; con →fuoco
Hexachord *n* D
E hexachord
F hexacorde *m*
I esacordo *m*
S hexacordo *m*
U hexachord
R гексахорд *m*
hexachord E U Hexachord
Hexachordum *n* D; ~ **durum**
E hard hexachord
F hexacorde *m* majeur
I esacordo *m* duro
S hexacordo *m* mayor
U hexachordum durum
R твёрдый/мажорный гексахорд *m*
~ **molle**
E soft hexachord
F hexacorde *m* mineur
I esacordo *m* molle
S hexacordo *m* menor
U hexachordum molle
R мягкий/минорный гексахорд *m*

~ naturale
E natural hexachord
F hexacorde *m* naturel
I esacordo *m* naturale
S hexacordo *m* natural
U hexachordum naturale
R натуральный гексахорд *m*
hexachordum U; ~ durum: Hexachordum durum
~ molle: Hexachordum molle
~ naturale: Hexachordum naturale
hexacorde *m* F Hexachord
~ majeur: Hexachordum durum
~ mineur: Hexachordum molle
~ naturel: Hexachordum naturale
hexacordo *m* S Hexachord
~ mayor: Hexachordum durum
~ menor: Hexachordum molle
~ natural: Hexachordum naturale
Hexentanz *m* D
E witches' dance
F danse *f* des sorcières
I danza *f* delle streghe
S danza *f* de las brujas
U boszorkánytánc
R пляска *f* ведьм
hiányos U *acc* unvollständig
híd U *teat* Arbeitsgalerie; Beleuchtungsbrücke
Hifthorn *n* D = Jagdhorn
high E hoch
~ dramatic soprano: hochdramatischer → Sopran
~ E: hoch E
~ point: Höhepunkt
~ register: hohe → Stimmlage
highest part E Oberstimme
hi-hat U Charlestonmaschine
hi-hat pedal E Charlestonmaschine
hi-hat pédal *m* F Charlestonmaschine
hilar *v* S *canto* scemar di → voce
Hilfsgriff *m* D *legni*
E auxiliary fingering
F doigté *m* auxiliaire
I posizione *f* ausiliaria
S digitación *f* auxiliar
U segédfogás
R вспомогательная аппликатура *f*
Hilfslinie *f* D
E le(d)ger line
F ligne *f* supplémentaire
I taglio *m*/linea *f* supplementare/addizionale
S línea *f* adicional/suplementaria
U pótvonal, segédvonal
R добавочная линейка *f*
hill-and-dale recording E *gram* Tiefenschrift
hilo *m* S Garn
himnario *m* S Hymnar
himnikus U hymnisch
himnista *m* S Hymnenkomponist; Hymnensänger
himno *m* S Hymne; Lobgesang
~ nacional: Nationalhymne
— perteneciente a los ~s: hymnisch
— relativo a los ~s: hymnisch
himnodia *f* S Hymnodie
himnódia U Hymnodie
himnódico S hymnisch
himnología *f* S Hymnologie
himnológia U Hymnologie
himnológiai U hymnologisch
himnológico S hymnologisch
himnólogo *m* S Hymnologe
himnológus U Hymnologe
himnusz U Hymne; Lobgesang
— nemzeti ~ Nationalhymne
himnuszénekes U Hymnensänger
himnuszéneklés U Hymnengesang
himnuszgyűjtemény U Hymnar
himnuszköltészet U Hymnodie
himnuszszerző U Hymnenkomponist
hinaufziehen *v* D *fiati*
E to slide upwards
F tirer *v* vers le haut
I tirare *v* in su
S tirar *v* hacia arriba
U felhúzni
R применить *v* глиссандо вверх
Hingebung *f* D; mit ~ *prescr* abbandonatamente
hingebungsvoll D *prescr* abbandonatamente
hinged E; ~ bellows *pl org* Diagonalbalg
~ cap *canna* Klappdeckel
~ cap with pierced holes *canna* Klappdeckel mit Seitenlöchern
Hinstrich *m* D *vc*
E up-bow
F poussé *m*
I arco *m* in su
S arco *m* (hacia) arriba
U vonóhúzás/vonás felfelé
R движение *n* смычка вверх
Hinterdeckel *m* D *pfte*
E rear cover, back-top
F couvercle *m*
I coperchio *m* posteriore
S tapa *f*, cubierta *f*
U nagy/hátsó tető
R задняя крышка *f*
hintereinander *D*
E in succession, successively
F l'un après l'autre, successivement
I in successione, successivamente
S sucesivo, sucesivamente
U egymás után
R последовательно, друг за другом
Hintergrund *m* D *teat* = Bühnenhintergrund
— **im ~** *teat*
E upstage, in the background
F au fond de la scène
I in fondo alla scena
S en el foro
U a háttérben
R в глубине сцены
Hintergrundmusik *f* D
E background music

F musique *f* d'ambiance
I musica *f* di sottofondo
S música *f* de fondo
U háttérzene
R музыка *f*, сопровождающая сценическое действие

Hintersatz *m*, **Nachsatz** *m* D *org*
E rear set
F principal *m* placé en montre
I gran mistura *f*
S ripieno *m* maggiore
U "Hintersatz"
R хинтерзатц *m*

hinterstimmig D
E rear-tuned
F à chevilles postérieures
I a caviglie posteriori
S de clavijero posterior
U hátul hangolható
R *(о клавишных инструментах, у которых вирбельбанк находится с задней стороны)*

Hinterteil *m* **des Tastenbelages** D *tasto*
E ivory tail
F queue *f* de la touche
I coda *f* del tasto
S parte *f* posterior del marfil de las teclas, cola *f*
U elefántcsont borítás hátsó része
R задняя косточка *f*

hipertono *m* S Oberton
hipo- S U hypo-
hipodór U hypodorisch
hipodórico S hypodorisch
hipofríg U hypophrygisch
hipofrigio S hypophrygisch
hipojón U hypo-ionisch
hipojónico S hypo-ionisch
hipolíd U hypolydisch
hipolidio S hypolydisch
hipomixolíd U hypomixolydisch
hipomixolidio S hypomixolydisch
hire material E Leihmaterial
hirmologion E U ирмолог
hirmologion *m* F S ирмолог
hirmos E ирмос
hirmos *m* F S ирмос
hirmosz U ирмос

Hirtenlied *n* D
E herdsman's/shepherd's song
F pastorale *f*
I canto *m* del pastore, pastorale *f*
S canto *m* pastoral, canción *f* pastoral, pastoral *f*
U pásztordal
R пастушья песня *f*

Hirtenpfeife *f* D
E shepherd's pipe
F chalumeau *m*
I flauto *m* pastorale
S caramillo *m*, flauta *f* pastoral
U pásztorsíp
R свирель *f*

his *n* D *ton*
E B sharp
F si *m* dièse
I si *m* diesis
S si *m* sostenido
U hisz
R си-диез *m*

hisis *n* D *ton*
E B double-sharp
F si *m* double dièse
I si *m* doppio diesis
S si *m* doble sostenido
U hiszisz
R си-дубль-диез *m*

hiss E *gram, magn* Laufgeräusch
hiss *v* E; ~ off: auszischen
hissing E *prescr* zischend
histoire *f* **de la musique** F Musikgeschichte
historia *f* **de la música** S Musikgeschichte
historiador *m* **de la música** S Musikhistoriker
historical E; ~ edition: historische → Ausgabe
~ editions *pl* musikalische → Denkmäler
históriás ének U → ének
historien *m* **de la musique** F Musikhistoriker
history of music E Musikgeschichte
histrionic E schauspielerisch; theatralisch
hisz U *ton* his
Hiszekegy U Credo
hiszisz U *ton* hisis
hit E Schlager
~ song: Schlager
hit *v* E *ton* treffen
hitch E; ~ hook *tamb* Anhängehaken
~ pin *tasto* Anhängestift
hitching length E *corda, pfte* Anhängelänge
hívójel U chiamata

h-Moll *n* D
E B minor
F si *m* mineur
I si *m* minore
S si *m* menor
U h-moll
R си *n* минор

h-moll U h-Moll

hoch D
E high
F haut, aigu
I alto, acuto
S alto, agudo
U magas
R высокий, верхний

~ E
E high/top E
F contre mi *m*
I mi *m* acuto
S contra mi *m*
U magas e
R высокое/верхнее ми *n*

Hochalterierung *f* D
E raising
F altération *f* ascendente
I alterazione *f* ascendente
S alteración *f* ascendente

U felfelé módosítás
R (альтерационное) повышение *n*

Hochdruckluftregister *n* D *org*
E heavy wind stop
F registre *m* à haute pression
I registri *m pl* ad alta pressione
S registros *m pl* de alta presión
U nagynyomású regiszter
R регистр *m* высокого воздушного давления

hochet *m* F Rassel

hochetus *m* I Hoketus

hochstimmig D = vielstimmig

Hochzeitsmarsch *m* D
E wedding/bridal march
F marche *f* nuptiale
I marcia *f* nuziale
S marcha *f* nupcial
U nászinduló
R свадебный марш *m*

hocket E Hoketus

hocquet(us) *m* S Hoketus

Hof *m* D
E court
F cour *f*
I corte *f*
S corte *f*
U udvar
R двор *m*

höfisch D
E courtly
F de cour
I cortigianesco, cortese
S cortesano, propio de la corte
U udvari
R придворный

Hofkapelle *f* D
E court orchestra
F orchestre *m*/chapelle *f* de cour
I cappella/orchestra *f* di corte
S orquesta *f* de la corte, capilla *f* de corte
U udvari zenekar
R придворная капелла *f*

Hofkapellmeister *m* D
E court music director
F maître *m* de chapelle de cour, directeur *m* de la musique de la cour
I maestro *m* di cappella di corte, direttore *m* della musica di corte
S director/maestro *m* de la capilla de la corte
U udvari karmester
R придворный капельмейстер *m*

Hofkomponist *m* D
E court composer
F compositeur *m* de cour
I compositore *m* di corte
S compositor *m* de la corte
U udvari zeneszerző
R придворный композитор *m*

Hoflied *n* D
E court song
F air *m* de cour
I canzone *f* di corte
S air *m* de cour, aire *m* de corte
U udvari dal
R придворная песнь *f*

Hofmusik *f* D
E music at court, court music
F musique *f* de cour
I musica *f* di corte
S música *f* cortesana/de la corte
U udvari zene
R придворная музыка *f*

Hoforganist *m* D
E court organist
F organiste *m* de cour
I organista *m* di corte
S organista *m* de la corte
U udvari orgonista
R придворный органист *m*

Hoftanz *m* D
E court dance
F danse *f* de cour
I danza *f* di corte
S danza *f* cortesana
U udvari tánc
R придворный танец *m*

hogy volt! U bis!

Höhe *f* D
E height (of pitch); upper notes *pl*, treble
F hauteur *f*, dessus *m*
I altezza *f*
S altura *f*
U magasság
R высота *f*

Höhepunkt *m* D
E climax, apex, culminating/high point
F point *m* culminant
I apice *m*, punto *m* culminante
S punto *m* culminante, clímax *m*
U csúcspont, tetőpont
R кульминация *f*, апогей *m*

Hohlflöte *f* D *org*
E hohlflute, clarabella, claribel flute
F clarabella *f*, flûte *f* creuse
I flauto *m* aperto
S Hohlflöte, flauta *f* hueca
U vájt fuvola, "Hohlflöte"
R хольфлёте *f*

hohlflute E Holunderflöte; *org* Hohlflöte

Hohlkehle *f* D *pfte*
E hollow
F "gorge" *f* ⟨*cavité recevant le couvercle du clavier*⟩
I gola *f*
S *(concavidad superior del cubreteclado o de la tapa del teclado)*
U holkerléc
R карниз *m*

~ *vl*
E groove, scoop
F gorge *f*, rigole *f*
I scanalatura *f*
S surco *m*

U homorulat, *fam* holker
R выемка *f* свода
Hohlkern *m* D *archi* = Rand
hohlklingend D *cl* ⟨*tonlos*⟩
E hollow-sounding, without tone/colo(u)r
F à son creux
I a suono vuoto/sordo
S hueco, de sonido hueco
U színtelen hangú
R глухо звучащий
Höhlung *f* D *cl*
E throat
F gorge *f* ⟨*déclivité formant l'ouverture du bec*⟩
I gola *f*, cameratura *f*
S garganta *f* ⟨*cavidad que forma la abertura del pico*⟩
U fúvórés, fúvónyílás
R отверстие *n* в клюве
hoja *f* S; ~ de álbum: Albumblatt
— volver *v* las ~s: umblättern
Hoketus *m* D
E hocket
F hoquet *m*
I ochetto *m*, ochetus *m*, hochetus *m*
S hoquetus *m*, hocquetus *m*, hocquet *m*
U hoketus
R гокет *m*
hoketus U Hoketus
hold E fermata
hold back *v* E ritardare
holker(léc) U *fam*, *pfte*, *vl* Hohlkehle
hollow E *pfte* Hohlkehle
~ idiophone: Idiophon mit hohlem Schwingungskörper
hollow-sounding E *cl* hohlklingend
Holunderflöte *f* D
E hohlflute
F flûte *f* creuse
I flauto *m* cavo/tedesco
S flauta *f* hueca
U bodzafurulya, bodzasíp
R *(разновидность флейты)*
hólyagduda U Platerspiel
Holz *n* D; **das ~**
E the woodwind
F le bois *m*
I il legno *m*
S la madera *f*
U fafúvók *pl*, *fam* fa
R дерево *n*, деревянные духовые *m pl*
Holzbläser *m* D
E woodwind player
F joueur *m* d'instrument à vent en bois
I suonatore *m* di strumento a fiato di legno
S tañedor/tocador/ejecutante/instrumentista *m* de instrumento de madera
U fafúvós
R исполнитель *m* на деревянном духовом инструменте
Holzblasinstrument *n* D
E woodwind instrument
F instrument *m* à vent en bois
I strumento *m* a fiato di legno
S instrumento *m* de madera
U fafúvós hangszer
R деревянный духовой инструмент *m*
Holzblock *m*, **Holzblocktrommel** *f* D
E Chinese wood-block, clog/tap box
F bloc *m* de bois, caisse *f* chinoise
I cassettina *f*, blocchetto *m*
S caja *f* china
U fadob, blokk
R деревянная коробочка *f*
Holzhammer *m* D
E wooden hammer, heavy mallet
F maillet *m* en bois
I mazzuolo *m* di legno
S martillo/mazo *m* de madera
U fakalapács
R деревянный молоточек *m*
Holzröhrentrommel *f* D
E tubular wood-block, Korean temple-block
F tambour *m* de tronc
I cassettina *f*, blocchetto *m*
S tambor *m* de tronco
U hengeres fadob
R цилиндрический деревянный барабан *m*
Holzschlegel *m* D *perc*
E wooden (drum)stick
F baguette *f* en/de bois
I bacchetta *f* di legno
S palillo *m*/baqueta *f* de madera
U fa dobverő, faverő
R деревянная колотушка *f*
Holzstäbe *m pl* D claves
homenaje *m* S Festschrift
homloklapocska U *tasto* Stirnplatte
hommage *m* F Festschrift
homofon U homophon
homofonía *f* S Homophonie
homofónia U Homophonie
homófono S homophon
homophon D
E homophonic
F homophone
I omofonico
S homófono
U homofon
R гомофонный, гомофонический
homophone F homophon
homophonic E homophon
Homophonie *f* D
E homophony
F homophonie *f*
I omofonia *f*
S homofonía *f*
U homofónia
R гомофония *f*
homophonie *f* F Homophonie
homophony E Homophonie
homorhythmic E homorhythmisch
homorhythmisch D
E homorhythmic
F homorythmique

I omoritmico
S homorrítmico
U homoritmikus
R гоморитмический

homoritmikus U homorhythmisch
homorrítmico S homorhythmisch
homorulat U *vl* Hohlkehle
homorythmique F homorhythmisch
hongroise F; à la ~ all' → ungherese
honoraires *m pl* F Gage; Honorar
honorálni *v* U honorieren
Honorar *n* D
E fee, honorarium
F honoraires *m pl*
I onorario *m*
S honorarios *m pl*
U honorárium
R гонорар *m*, жалование *n*

honorarios *m pl* S Gage; Honorar
honorarium E Honorar
honorárium U Honorar
honorieren *v* D
E to pay a fee
F rémunérer, payer *v* des honoraires
I pagare *v* un onorario
S pagar, remunerar
U honoráriumot/fellépti díjat fizetni *v*, honorálni
R платить *v* жалование

hood *v* E *canna* kröpfen
hooded E *canna* gekröpft
hook E *arpa* Haken
hooked harp E Hakenharfe
hop *v* E hopsen
hopak *m* F *bl* гопак
hopák *m* S *bl* гопак
hopper E *pfte* Auslöser; Prellzunge; Stoßzunge
hopsen *v* D
E to hop
F sauter
I saltellare, saltare, danzare
S saltar, brincar
U szökdécselni
R прыгать, скакать

Hopser *m* D *bl*
E *(German dance)*
F sauteuse *f*
I *(danza tedesca)*
S *(danza alemana)*
U *(német tánc)*
R *(немецкий танец)*

Hopswalzer *m* D *bl*
E *(German dance)*
F *(danse allemande)*
I *(danza tedesca)*
S *(danza alemana)*
U *(német tánc)*
R *(вид немецкого вальса)*

hoquet *m* F Hoketus
hoquetus *m* S Hoketus
horae canonicae U Stundenoffizien
horas *f pl* **canónicas** S Stundenoffizien

hörbar D
E audible
F audible
I udibile, percepibile
S audible
U hallható
R слышимый

Hörbereich *m* D
E range of audibility
F aire *f* d'audibilité
I campo *m* di udibilità
S ámbito *m* de audibilidad, campo *m* de percepción auditiva
U hallhatósági tartomány
R предел *m* слышимости

hordó U *canna ancia* Kopf; *cl* Birne; *fl. d.* Wulst
Hörempfindung *f* D
E aural perception
F réception *f* du son, perception *f* auditive
I percezione *f* uditiva
S audibilidad *f*, percepción *f* auditiva
U hallás, hangérzékelés
R слуховое восприятие *n*

hören *v* D
E to hear
F entendre, écouter
I udire, ascoltare
S oír, escuchar
U hallani
R слушать

Hören *n* D
E hearing
F audition *f*
I ascolto *m*
S audición *f*
U hallás
R слух *m*, слушание *n*

Hörer *m*, **Hörerin** *f* D
E listener
F auditeur *m*, auditrice *f*
I ascoltatore *m*, ascoltatrice *f*
S escucha *m+f*, oyente *m+f*
U hallgató
R слушатель *m*, слушательница *f*

Hörfeld *n* D
E auditory sensation area
F aire *f* d'audibilité normale, champs *m* auditif normal
I zona *f* di udibilità normale
S área *f* de audibilidad
U hallásterület
R сфера *f* слышимости

Hörfunk *m* D
E sound radio
F radio *f*
I radio *f*
S radio *f*
U rádió
R радио *n*

Hörgerät *n* D
E hearing aid
F appareil *m* acoustique/de prothèse auditive

I apparecchio *m* acustico
S aparato *m* acústico
U hallókészülék, fülhallgató
R слуховой аппарат *m*

Hörgrenze *f* D
E limit of hearing/audibility
F limite *f* auditive
I limite *f* di udibilità
S límite *m* auditivo
U hallhatósági határ
R предел *m* слышимости

horizon E *teat* Horizont

horizon *m* F *teat* Horizont

Horizont *m* D *teat*
E horizon
F horizon *m*
I ciclorama *m*
S ciclorama *m*, horizonte *m*
U horizont, körfüggöny
R горизонт *m*, фон *m*

horizont U *teat* Horizont; Kuppelhorizont; Rundhorizont

Horizontalbalg *m* D *org* = Parallelbalg

horizonte *m* S *teat* Horizont

horizontfüggöny U *teat* Kuppelhorizont; Rundhorizont

Horn *n* D
E horn
F cor *m*
I corno *m*
S corno *m*, trompa *f*
U kürt
R горн *m*, рог *m*, рожок *m*

~ *org*
E horn
F cor *m*
I corno *m*
S Horn *m*, corno *m* di caccia, cor *m*
U kürt
R горн *m*

— **lieblich** ~ *org*
E corno dolce
F corno *m* dolce
I corno *m* dolce
S corno *m* dolce, trompa *f* dulce
U lágykürt
R либлихгорн *m*

— **russisches** ~
E Russian horn
F cor *m* russe
I corno *m* russo
S cuerno *m* ruso de caza
U orosz kürt
R русский рожок *m*

horn E Horn; Schalltrichter; Waldhorn; *org* Horn; *pop* saxophone

~ fifths *pl* Hornquinten

~ player: Hornist

~ signal: Hornsignal

~ trio: Horntrio

~ with finger-holes *legni* Grifflochhorn

horn *m* S *org* Waldhorn

hornada *f* S; la nueva ~ Nachwuchs

Hörnerv *m*, **Gehörnerv** *m* D
E aural/auditory/acoustic nerve
F nerf *m* auditif
I nervo *m* acustico
S nervio *m* auditivo
U hallóideg
R слуховой нерв *m*

Hornist *m* D ⟨*Orchester*⟩
E horn player
F corniste *m*
I cornista *m*
S cornista *m*, trompa *m*, corno *m*
U kürtös, kürtjátékos
R валторнист *m*

~ *mil*
E bugler
F corniste *m*
I cornista *m*
S trompeta *m*
U (szárny)kürtös
R корнетист *m*

Hornmusik *f* D *obs* = Blasmusik

— russische ~ русская роговая → музыка

Hornquinten *f pl* D
E horn fifths *pl*
F quintes *f pl* de cor
I quinte *f pl* dei corni
S *(sucesión de sexta, quinta y tercera, o viceversa)*
U kürtkvintek *pl*
R *(скрытые квинты, возникающие в золотом ходе валторн)*

Hornsignal *n* D
E bugle call, horn signal
F signal *m* du cor
I segnale *m* del corno
S toque *m*
U kürtjel
R трубный сигнал *m*

Horntrio *n* D
E horn trio
F trio *m* avec cor
I trio *m* con corno
S trío *m* con corno
U kürttrió
R валторновое трио *n*

horog U *pfte* Hammerleistenhaken

horquilla *f* S *arpa* Gabel

~s *pl arpa* Haken; Kämme

~ de la nuez *pfte* Nußkapsel

~ de la palanca *pfte* Hebegliedkapsel

~ de la palanca del apagador *pfte* Stecherkapsel

~ de soporte de la biela de repetición *pfte* Scherenkapsel

~ del apagador *pfte* Dämpferkapsel

~ del balancín *pfte* Hebegliedkapsel

~ del escape *pfte* Stoßzungenkapsel

~ del martillo *pfte* Hammerkapsel

Hörquinten *f pl* D
E sound/audible fifths *pl*
F quintes *f pl* auditives
I quinte *f pl* apparenti all'orecchio

S quintas *f pl* aparentes
U akusztikus kvintek/quintek *pl*
R прослушивающиеся квинты *f pl*

Hörrohr *n* D
E ear trumpet
F cornet *m* acoustique
I cornetto *m* acustico
S trompetilla *f* acústica
U hallócső
R слуховая трубка *f*

Hörsamkeit *f* D = Raumakustik

Hörschärfe *f* D
E acuity/sharpness of hearing
F acuité *f* auditive
I acuità *f* uditiva
S agudeza *f* auditiva
U hallás érzékenysége/élessége
R острота *f* слуха

Hörschwelle *f* D
E threshold of hearing/audibility
F seuil/niveau *m* de sensation auditive
I livello *m* di sensazione auditiva, soglia *f* dell'udito
S umbral/límite *m* de audibilidad
U hallásküszöb
R порог *m* слышимости

horse-hooves *pl* E Pferdegetrappel

horse-hooves *m pl* F Kokosschalen; Pferdegetrappel

horse opera E *fam*
D *(scherzhafte Bezeichnung für die Musik zu amerikanischen Wildwestfilmen)*
F *(dénomination ironique de la musique dans les films de Western américains)*
I *(denominazione scherzosa di musiche destinate a film western americani)*
S *(nombre familiar de la música de los westerns)*
U *(vadnyugati filmek zenéjének tréfás neve)*
R *(шуточное название музыки к американским вестернам)*

Hörverlust *m* D
E loss of hearing, hearing loss
F taux *m* de surdité tonale
I sordità *f*
S sordera *f*
U hallásveszteség
R потеря *f* слуха

Hörvermögen *n* D
E hearing faculty
F pourcentage *m* d'audition, faculté *f* auditive
I facoltà *f* uditiva, udito *m*
S facultad *f* auditiva, audición *f*
U hallóképesség
R слух *m*

Hörweite *f* D
E earshot, range of hearing
F distance *f* maximum d'audibilité
I sensibilità *f* uditiva in ampiezza
S radio *m* auditivo, campo *m* de audibilidad
U hallótávolság
R предел *m* слышимости

— **außer ~**
E out of earshot, out of hearing range
F en dehors de la distance maximum d'audibilité
I al di fuori della sensibilità uditiva
S fuera del radio auditivo, fuera del alcance del oído
U hallótávolságon kívül
R вне пределов слышимого

— **in ~**
E within earshot, within hearing range
F à distance maximum d'audibilité
I nei limiti della sensibilità uditiva
S dentro del radio auditivo, al alcance del oído
U hallótávolságon belül
R в пределах слышимого

Hörzelle *f* D *or* ⟨*Cortisches Organ*⟩
E hair cell
F cellule *f* auditive
I cellula *f* auditiva
S célula *f* auditiva
U Corti-féle szerv
R кортиев орган *m*

Hörzentrum *n* D ⟨*im Gehirn*⟩
E auditory centre
F centre *m* auditif
I centro *m* uditivo
S centro *m* auditivo
U hallóközpont
R слуховой центр *m*

Hose *f* D *canna ancia* = Kopf

Hosenrolle *f* D *teat*
E breeches part
F travesti *m*
I travesti *m* ⟨*parte maschile interpretata da una donna*⟩
S travesti *m* ⟨*actriz que representa un papel masculino*⟩
U nadrágszerep
R травести *n*

hossz U; befont ~ *pfte* Spinnlänge
— fonás ~a *pfte* Spinnlänge
— hangzó ~ *canna* klingende → Länge
— rezgő ~ *corda* schwingende → Länge

hosszrezgés U Längsschwingung

hosszúság U Länge
— hangzó ~ *canna* klingende → Länge
— rezgő ~ *corda* schwingende → Länge

hőstenor U Heldentenor

hour-glass-shaped drum E Sanduhrtrommel

hours *pl* **of the Office** E Stundenoffizien

house concert E Hauskonzert

housse *f* F *str* Überzug

hozzáértő U Kenner

hű U; a műhöz ~ werkgetreu

hueco S tonlos; *cl* hohlklingend

huesecillos *m pl* **del oído** S *or* Gehörknöchelchen

hueso *m* **hioides** S Zungenbein

Hufnagelschrift *f* D
E *(German plainsong notation)*
F *(notation allemande du plain chant)*
I *(notazione gregoriana di tipo tedesco)*

S *(notación gregoriana alemana)*
U *(német gregorián kottairás)*
R *(ноты готической хоральной нотации)*

Hüftstütze *f* D *fag*
E haunch support
F support *m* de la culasse
I supporto *m* della culatta
S soporte *m* de la culata
U csípőtámasz
R подставка *f*

huitième *m* **de soupir** F Zweiunddreißigstelpause

huit-pieds *m* F *org* Achtfuß; Chormaß

hullám U Welle

hullámhas U Schwingungsbauch

hullámhegy U Wellenberg

hullámhossz U Wellenlänge

hullámléc U *org* Welle

hullámvölgy U Wellental

Hülse *f*, **Schaft** *m*, **Stift** *m* D *ancia*
E tube, staple
F corps *m*
I corpo *m*, tubetto *m*
S cuerpo *m*
U hüvely, szár
R штифт *m*, ствол *m*

hum E; ~ note *camp* Unteroktav
~ notes tones *pl camp* Summtöne

hum *v* E brummen

hum *m* F *camp* Unteroktav

humming E; ~ top: Brummkreisel
~ voices *pl* Summstimmen

humoresca *f* S Humoreske

Humoreske *f* D
E humoresque
F humoresque *f*
I umoresca *f*
S humoresca *f*
U humoreszk
R юмореска *f*

humoresque E Humoreske

humoresque *f* F Humoreske

humoreszk U Humoreske

Hundertachtundzwanzigstelnote *f* D
E semihemidemisemiquaver, A: one-hundred-and-twenty-eighth note
F quintuple croche *f*
I quintupla *f*, centoventottesimo *m*
S cuartifusa *f*, garrapatea *f*
U százhuszonnyolcad hang(jegy)/kotta
R стодвадцатьвосьмая нота *f*

Hundertachtundzwanzigstelpause *f* D
E semihemidemisemiquaver rest, A: one-hundred-and-twenty-eighth-note rest
F trente-deuxième *f* de soupir
I pausa *f* di quintupla
S silencio/pausa *f* de cuartifusa/garrapatea
U százhuszonnyolcad szünet(jel)
R стодвадцатьвосьмая пауза *f*

hune *f* F Glockenbalken

hunting E; ~ horn: Jagdhorn; Waldhorn
~ music: Jagdmusik

hunting-call E chiamata

Hupfauf *m* D *bl*
E *(German dance)*
F *(danse allemande)*
I *(danza tedesca)*
S *(danza alemana)*
U *(német ugróstánc)*
R *(немецкий танец с прыжками)*

hüppögető U Löwengebrüll

húr U Saite
— basszus ~ok *pl lt* Baßchor
— együttrezgő ~ Resonanzsaite
— golyóban végződő ~ *corda* Saite mit Kugel
— hurokban végződő ~ *corda* Saite mit Schlinge
— húrtartó ~ *archi* Henkelsaite
— nem fonott ~ok *pl pfte* Blankbezug
— üres ~ leere → Saite; *prescr* vuota

húrcsoportos U *corda* -chörig
— három ~ *corda* dreichörig

hurdy-gurdy E Drehleier

húrerő U *archi* Henkelsaite

húrgarnitúra U Saitenbezug; *corda* Garnitur

húrhossz U; zengő ~ *tasto* schwingende → Saitenlänge

húrhurok U *corda* Öse; Schlinge

húrkészlet U Saitenbezug; *corda* Chor; Garnitur

húrmérő U Saitenmesser

hurok U *corda* Schlinge

(-)húros U *corda* -chörig
— kettőzött ~ *corda* mehrchörig

húrozás U; egyenes ~ *pfte* geradsaitige → Besaitung
— rezonáns ~ *pfte* Aliquotbesaitung

húrozású U; egyenes ~ *pfte* geradsaitig
— kettős ~ *corda* zweichörig

húrozatú U; kettős ~ *corda* doppelchörig
— külön ~ bundfrei

húrozni *v* U besaiten

húrozott U; duplán ~ *corda* zweichörig

húrsík U *arpa* Saitenebene

húrszakasz U; nem rezgő ~ *pfte* Saitenanhang

húrtartó U *arpa* Saitenträger; *corda* Saitenhalter
— finombeállítóval egybeépített ~ *vl* Feinstimm-Saitenhalter

húrú U; kettőzött ~ *corda* mehrchörig

Husch-Dämpfer *m* D *trb*
E hush mute
F sourdine *f* à calotte
I sordina *f* hush-hush/a cappello, muta *f*
S sordina *f* de casquete
U hus-hus demfer
R грибок *m* ⟨*сурдина*⟩

hűség U; műhöz való ~ Werktreue

hush mute E *trb* Husch-Dämpfer

husky E *canto* verschleiert

húsoldal U Fleischseite

Hut *m* D *canna*
E cap, stopper
F calotte *f*
I coperchio *m*

S casquete *m*, sombrero *m*
U sapka
R колпачок *m*
— **beweglicher ~** *canna*
E movable outside stopper
F calotte *f* mobile
I coperchio *m* mobile
S sombrero *m* movible/móvil, calota *f* movible/móvil
U hangolósapka
R подвижной колпачок *m*
Hutdämpfer *m* D *ottoni*
E hat mute
F sourdine *f* à calotte
I sordina *f* a cappello
S sordina *f* de casquete
U kalap(szordinó)
R *(разновидность сурдины для трубы)*
hüvely U *ancia* Hülse; *trbne* Scheide
hüvelykbillentyű U *legni* Daumenklappe
hüvelykfekvés U *vc* Daumen-Aufsatz
hüvelyklyuk U *legni* Daumenloch
hüvelyk(ujj)támasz U *fl* Daumenhalter
huzalbemenet U *org* Zugrute
húzás U Streichung; Strich; Zug
huzat U *str* Überzug
húzni *v* U streichen; ziehen
húzóharmonika U Ziehharmonika
húzóléc U *org* Abstrakte
húzórúd U *org* Abstraktendraht
hydraulic organ E Wasserorgel
hydraulis E Wasserorgel
hymn E Hymne; Choral; Kirchengesang; Kirchenlied
~ book: Gesangbuch; Hymnar
~ composer: Hymnenkomponist
~ (of praise): Lobgesang
~ singer: Hymnensänger
~ singing: Hymnengesang
hymnaire *m* F Hymnar
hymnal E Gesangbuch; Hymnar
Hymnar *n* D
E hymnal, hymn book
F hymnaire *m*
I innario *m*
S himnario *m*
U énekeskönyv, himnuszgyűjtemény
R сборник *m* христианских гимнов
Hymne *f*, **Hymnus** *m* D
E hymn
F hymne *m+f*
I inno *m*
S himno *m*
U himnusz
R гимн *m*
hymne *m* F Hymne
~ national: Nationalhymne
hymne *f* F Hymne; Lobgesang
Hymnengesang *m* D
E hymn singing
F chant *m* des hymnes
I canto *m* innodico
S canto *m* de los himnos
U himnuszéneklés
R гимническое песнопение *n*
Hymnenkomponist *m* D
E hymn composer
F compositeur *m* d'hymnes
I compositore *m* d'inni
S himnista *m*, compositor *m* de himnos
U himnuszszerző
R сочинитель *m* гимнов
Hymnensänger *m* D
E hymn singer
F hymnode *m*
I cantante *m* d'inni
S himnista *m*, cantor *m* de himnos
U himnuszénekes
R исполнитель *m* гимнов
hymnique F hymnisch
hymnisch D
E hymnodic, hymn-like
F hymnique
I di inno *m*, innodico
S himnódico, relativo/perteneciente a los himnos
U himnikus
R гимнический
hymn-like E hymnisch
hymnode *m* F Hymnensänger
hymnodic E hymnisch
Hymnodie *f* D
E hymnody
F hymnodie *f*
I innodia *f*
S himnodia *f*
U himnódia, himnuszköltészet
R искусство *n* гимнов
hymnodie *f* F Hymnodie
hymnody E Hymnodie
Hymnologe *m* D
E hymnologist
F hymnologue *m*
I studioso *m* di innologia
S himnólogo *m*
U himnológus
R учёный *m*, изучающий (духовные) гимны
hymnological E hymnologisch
Hymnologie *f* D
E hymnology
F hymnologie *f*
I innologia *f*
S himnología *f*
U himnológia
R изучение *n* (духовных) гимнов
hymnologie *f* F Hymnologie
hymnologique F hymnologisch
hymnologisch D
E hymnological
F hymnologique
I innologico
S himnológico
U himnológiai
R по отношению к гимнотворчеству/гимнам

hymnologist E Hymnologe
hymnologue *m* F Hymnologe
hymnology E Hymnologie
Hymnus *m* D = Hymne
hyoid bone E Zungenbein
hypo- D
E hypo-
F hypo-
I ipo-
S hipo-
U hipo-
R гипо-
hypodorian E hypodorisch
hypodorien F hypodorisch
hypodorisch D
E hypodorian
F hypodorien
I ipodorico
S hipodórico
U hipodór
R гиподорийский
hypoionian E hypo-ionisch
hypo-ionien F hypo-ionisch
hypo-ionisch D
E hypoionian
F hypo-ionien
I ipoionico
S hipojónico
U hipojón
R гипоионийский
hypolydian E hypolydisch
hypolydien F hypolydisch
hypolydisch D
E hypolydian
F hypolydien
I ipolidio
S hipolidio
U hipolíd
R гиполидийский
hypomixolydian E hypomixolydisch
hypomixolydien F hypomixolydisch
hypomixolydisch D
E hypomixolydian
F hypomixolydien
I ipomisolidio
S hipomixolidio
U hipomixolíd
R гипомиксолидийский
hypophrygian E hypophrygisch
hypophrygien F hypophrygisch
hypophrygisch D
E hypophrygian
F hypophrygien
I ipofrigio
S hipofrigio
U hipofríg
R гипофригийский

I

Iamb(us) E Jambus
idea *f* I; ~ seconda(ria): Nebensatz
idée *f* **secondaire** F Nebensatz
identification E; ~ of a note/tone by letter or syllable: Tonbezeichnung
idény U; színházi ~ *teat* Spielzeit
idézet U Zitat
idézni *v* U zitieren
idilio *m* S Idyll
idill U Idyll
idillio *m* I Idyll
idiofon U Idiophon
— billentyűs ~ Idiophon mit Klaviatur
— dobbantással megszólaltatott ~ Stampfidiophon
— dörzsöléssel megszólaltatott ~ Schrapidiophon
— fúvós ~ Blasidiophon
— közvetlenül megütött ~ unmittelbar geschlagenes → Idiophon
— közvetve megütött ~ mittelbar geschlagenes → Idiophon
— membrános ~ Idiophon mit Membran
— összeütéssel megszólaltatott ~ Gegenschlagidiophon
— pengetős ~ Zupfidiophon
— rázással megszólaltatott ~ Schüttelidiophon
— tömör rezgőtestű ~ Idiophon mit festem Schwingungskörper
— üreges rezgőtestű ~ Idiophon mit hohlem Schwingungskörper
— ütéssel megszólaltatott ~ Schlagidiophon
— vonós ~ Streichidiophon
idiofono *m* I Idiophon
~ a fiato: Blasidiophon
~ a membrana: Idiophon mit Membran
~ a percussione: Gegenschlagidiophon; Schlagidiophon
~ a pizzico: Zupfidiophon
~ a raschiamento: Schrapidiophon
~ a scuotimento: Schüttelidiophon
~ a sfregamento: Streichidiophon
~ a tastiera: Idiophon mit Klaviatur
~ a urto: Gegenschlagidiophon
~ battuto: Stampfidiophon
~ cavo: Idiophon mit hohlem Schwingungskörper
~ solido/pieno: Idiophon mit festem Schwingungskörper
~ usato con un mezzo percussivo: mittelbar geschlagenes → Idiophon
~ usato senza un mezzo percussivo: unmittelbar geschlagenes → Idiophon
idiófono *m* S Idiophon
~ batido: Stampfidiophon
~ con resonador hueco: Idiophon mit hohlem Schwingungskörper
~ con resonador pleno: Idiophon mit festem Schwingungskörper
~ de caña sacudido: Schüttelrohr
~ de entrechoque/concusión: Gegenschlagidiophon
~ de percusión: Schlagidiophon
~ de viento: Blasidiophon
~ frotado: Streichidiophon
~s *pl* frotados: Friktionsinstrumente
~ percutido: Schlagidiophon
~ provisto de membrana: Idiophon mit Membran
~ provisto de teclado: Idiophon mit Klaviatur
~ punteado: Zupfidiophon
~ raspado: Schrapidiophon
~ sacudido: Schüttelidiophon
~ usado con percutor: mittelbar geschlagenes → Idiophon
~ usado sin percutor: unmittelbar geschlagenes → Idiophon
idioma *m* I Wendung
idiome *m* F Wendung
Idiophon *n*, **Selbstklinger** *m* D
E idiophone, autophone, idiophonic/autophonic instrument
F idiophone *m*
I idiofono *m*, strumento *m* idiofono
S idiófono *m*, autófono *m*
U idiofon (hangszer)
R идиофон *m*, самозвучащий музыкальный инструмент *m*

~ **mit festem Schwingungskörper**
E solid idiophone
F idiophone *m* à résonateur plein
I idiofono *m* solido/pieno
S idiófono *m* con resonador pleno
U tömör rezgőtestű idiofon (hangszer)
R плотный идиофон *m*

~ **mit hohlem Schwingungskörper**
E hollow idiophone
F idiophone *m* à résonateur creux
I idiofono *m* cavo
S idiófono *m* con resonador hueco
U üreges rezgőtestű idiofon (hangszer)
R полый идиофон *m*

~ **mit Klaviatur**
E idiophone with keyboard
F idiophone *m* à clavier
I idiofono *m* a tastiera
S idiófono *m* provisto de teclado
U billentyűs idiofon (hangszer)
R идиофон *m* с клавиатурой

~ **mit Membran**
E idiophone with membrane, membranophone
F idiophone *m* à membrane
I idiofono *m* a membrana
S idiófono *m* provisto de membrana
U membrános idiofon (hangszer)
R идиофон *m* с мембраной

— **mittelbar geschlagenes ~**
E indirectly struck idiophone
F idiophone *m* utilisé avec agent percutant
I idiofono *m* usato con un mezzo percussivo
S idiófono *m* usado con percutor
U közvetve megütött idiofon (hangszer)
R идиофон *m*, ударяемый при помощи инструмента

— **unmittelbar geschlagenes ~**
E directly struck idiophone
F idiophone *m* utilisé sans agent percutant
I idiofono *m* usato senza un mezzo percussivo
S idiófono *m* usado sin percutor
U közvetlenül megütött idiofon (hangszer)
R идиофон *m*, ударяемый непосредственно (рукой)

idiophone E Idiophon
~ with keyboard: Idiophon mit Klaviatur
~ with membrane: Idiophon mit Membran
idiophone *m* F Idiophon
~ à clavier: Idiophon mit Klaviatur
~ à membrane: Idiophon mit Membran
~ à percussion: Schlagidiophon
~ à résonateur creux: Idiophon mit hohlem Schwingungskörper
~ à résonateur plein: Idiophon mit festem Schwingungskörper
~ à vent: Blasidiophon
~ avec sable: Sandrassel
~ battu: Schlagrassel; Stampfidiophon
~ en vannerie: Korbrassel
~ entrechoqué: Gegenschlagidiophon
~ frotté: Streichidiophon
~ glissant: Gitterrassel
~ pincé: Zupfidiophon
~ râpé: Schrapidiophon
~ secoué: Schüttelidiophon
~ utilisé avec agent percutant: mittelbar geschlagenes → Idiophon
~ utilisé sans agent percutant: unmittelbar geschlagenes → Idiophon
idiophonic E; ~ instrument: Idiophon
~ reed: hartes → Rohrblatt
idő U; egy ~ben *prescr* insieme
— felvételi ~ *gram, magn* Aufnahmezeit
— játszási ~ *gram, magn* Laufzeit
— lecsengési ~ Ausschwingzeit; Nachhallzeit
— utánzengési ~ Nachhallzeit
— védelmi ~ Schutzfrist
időegység U Zeiteinheit
időértékviszony U Mensur
időtartam U Tondauer
Idyll *n* D
E idyll
F idylle *f*
I idillio *m*
S idilio *m*
U idill
R идиллия *f*
idyll E Idyll
idylle *f* F Idyll
iga U *camp* Joch
— egyenes ~ *camp* gerades → Joch
— hajlított/tört ~ *camp* gekröpftes/gestelztes → Joch
iglesia *f* S Kirche
igrec R → игрец
igrišče R → игрище
igual S gleichmäßig
igualación *f* S Klaviaturregulierung
igualar *v* S *pfte* intonieren
~ las teclas *pfte* Druck machen; *tasto* geradelegen
íjhárfa U Bogenharfe
illetve U ossia
illuminazione *f* I *teat* Beleuchtung
~ scenica *teat* Bühnenbeleuchtung
illusoire F Schein-
illustration *f* **du texte** F Wortausdeutung
illustrazione *f* **del testo** I Wortausdeutung
iluminación *f* S *teat* Beleuchtung; Bühnenbeleuchtung
ilusorio S Schein-
ilustración *f* **del texto** S Wortausdeutung
ima U; asztali ~ Tischgebet
image *f* F; ~ musicale: Tonmalerei
~ sonore: Klangbild
imagen *f* S; ~ musical: Tonmalerei
~ sonora: Klangbild; Tonmalerei
imaórák *pl* U Stundengottesdienst; Stundenoffizien
imboccatura *f* I Spielseite; *fiati* embouchure; *fl* Mundloch

~ curva: geschweifte → Spielseite
imbornitore *m* I *org* Intonierspachtel
Imbroglio *n* D imbroglio
imbroglio *m* I
D Imbroglio *n*
E imbroglio
F imbroglio *m*
S imbroglio *m*, embrollo *m*
U imbroglio
R *(ритмические усложнения типа полиритмии, гемиолы и т. п.)*
imbrunitore *m* I *org* Streicheisen
imitáció U Imitation
~ a felső kvinten: Imitation in der Oberquinte
~ az alsó kvinten: Imitation in der Unterquinte
~ ellenmozgásban: Imitation in Gegenbewegung
— kezdő/bevezető rész ~ja: Anfangsimitation
— látszólagos ~ Scheinimitation
— szabad ~ freie → Imitation
— szabályos ~ strenge → Imitation
— szó szerinti ~ wörtliche → Imitation
imitación *f* S Imitation
~ a la quinta inferior: Imitation in der Unterquinte
~ a la quinta superior: Imitation in der Oberquinte
~ anticipada: Vorimitation
~ continua: Durchimitation
~ del texto: Wortausdeutung
~ estrecha: enge → Imitation
~ estricta: strenge → Imitation
~ exacta: wörtliche → Imitation
~ inicial: Anfangsimitation
~ libre: freie → Imitation
~ literal: wörtliche → Imitation
~ por movimiento contrario: Imitation in Gegenbewegung
~ que procede de dos en dos voces: paarweise → Imitation
~ rigurosa: strenge → Imitation; wörtliche → Imitation
— en ~ imitierend
— falsa ~ Scheinimitation
— empezar/comenzar/principiar *v* por ~ imitierend beginnen
imitálás U; ~ végig: Durchimitation
imitálni *v* U imitieren
imitáló U imitierend
imitálva U imitierend
~ kezdeni *v* imitierend beginnen
imitar *v* S imitieren
~ ininterrumpidamente: durchimitieren
imitare *v* I imitieren
~ ininterrottamente: durchimitieren
imitate *v* E imitieren
~ continuously: durchimitieren
imitatif F imitierend
Imitation *f*, **Nachahmung** *f* D
E imitation
F imitation *f*
I imitazione *f*
S imitación *f*
U imitáció, utánzás
R имитация *f*
~ **in der Oberquinte**
E imitation at the fifth above
F imitation *f* à la quinte (supérieure)
I imitazione *f* alla quinta superiore
S imitación *f* a la quinta superior
U imitáció a felső kvinten
R имитация *f* в верхнюю квинту
~ **in der Unterquinte**
E imitation at the fifth below
F imitation *f* à la quinte inférieure
I imitazione *f* alla quinta inferiore
S imitación *f* a la quinta inferior
U imitáció az alsó kvinten
R имитация *f* в нижнюю квинту
~ **in Gegenbewegung**
E imitation in contrary motion
F imitation *f* par mouvement contraire
I imitazione *f* a moto contrario
S imitación *f* por movimiento contrario
U imitáció ellenmozgásban
R имитация *f* в обращении/противодвижении
— **enge ~**
E close imitation
F imitation *f* serrée
I imitazione *f* stretta
S imitación *f* estrecha
U torlasztás
R стреттная имитация *f*
— **freie ~**
E free imitation
F imitation *f* libre
I imitazione *f* libera
S imitación *f* libre
U szabad imitáció
R свободная имитация *f*
— **paarweise ~**
E imitation in pairs, paired imitation
F imitation *f* procédant de deux en deux voix
I imitazione *f* a coppie
S imitación *f* que procede de dos en dos voces
U szólampár-imitáció
R парная имитация *f*
— **strenge ~**
E strict imitation
F imitation *f* stricte
I imitazione *f* rigorosa
S imitación *f* rigurosa/estricta
U szabályos imitáció
R строгая имитация *f*
— **wörtliche ~**
E literal imitation
F imitation *f* rigoureuse/exacte
I imitazione *f* rigorosa
S imitación *f* literal/rigurosa/exacta
U szó szerinti imitáció
R точная имитация *f*

imitation E Imitation
~ at the fifth above: Imitation in der Oberquinte
~ at the fifth below: Imitation in der Unterquinte
~ channel/groove *org* blinde → Kanzelle
~ in contrary motion: Imitation in Gegenbewegung
~ in pairs: paarweise → Imitation
~ pipe *org* blinde → Pfeife
— begin *v* in ~ imitierend beginnen
imitation *f* F Imitation
~ à la quinte inférieure: Imitation in der Unterquinte
~ à la quinte (supérieure): Imitation in der Oberquinte
~ anticipée: Vorimitation
~ continue: Durchimitation
~ exacte: wörtliche → Imitation
~ initiale: Anfangsimitation
~ irrégulière: Scheinimitation
~ libre: freie → Imitation
~ par mouvement contraire: Imitation in Gegenbewegung
~ procédant de deux en deux voix: paarweise → Imitation
~ rigoureuse: wörtliche → Imitation
~ serrée: enge → Imitation
~ stricte: strenge → Imitation
— en ~ imitierend
— entrer/commencer *v* en ~ imitierend beginnen
Imitationsabschnitt *m* D
E point/section of imitation
F passage *m* en imitation
I frammento *m* d'imitazione
S pasaje *m* en imitación
U imitációs szakasz
R имитируемый отрывок *m*
Imitationsmotiv *n* D
E point of imitation
F motif *m* en imitation
I motivo *m* d'imitazione
S motivo *m* imitado
U imitációs motívum
R имитируемый мотив *m*
imitative E imitierend
~ stops *pl org* Imitatoren
imitativo I S imitierend
Imitatoren *m pl* D *org*
E imitative stops *pl*
F jeux *m pl* imitatifs
I effetti *m pl* imitativi
S juegos *m pl* que imitan sonidos naturales
U hangszerutánzó regiszterek *pl*
R *(группа регистров, имитирующих звучание тех или иных инструментов оркестра)*
imitazione *f* I Imitation
~ a coppie: paarweise → Imitation
~ a moto contrario: Imitation in Gegenbewegung
~ alla quinta inferiore: Imitation in der Unterquinte
~ alla quinta superiore: Imitation in der Oberquinte
~ continua/ininterrotta: Durchimitation
~ iniziale: Anfangsimitation
~ irregolare: Scheinimitation
~ libera: freie → Imitation
~ rigorosa: strenge → Imitation; wörtliche → Imitation
~ stretta: enge → Imitation
— iniziare *v* in ~ imitierend beginnen
imiter *v* F imitieren
~ de façon continue: durchimitieren
imitieren *v* D
E to imitate
F imiter
I imitare
S imitar
U imitálni, utánozni
R имитировать
imitierend D
E imitative
F en imitation, imitatif
I imitativo
S imitativo, en imitación
U imitáló, imitálva
R имитирующий, имитируя, имитационный
~ beginnen *v*
E to begin in imitation
F entrer/commencer *v* en imitation
I iniziare *v* in imitazione
S empezar/comenzar/principiar *v* por imitación
U imitálva kezdeni *v*
R начинать *v* с имитации
immagine *f* **sonora** I Klangbild
immediately E subito
immer D sempre
impacientemente S ungeduldig
impaginare *v* I paginieren
imparare *m* I; ~ a memoria: Auswendiglernen
imparfait F imperfekt
— rendre *v* ~ imperfizieren
impatiemment F ungeduldig
impatiently E ungeduldig
impazientemente I ungeduldig
impenetrabile al suono I schalldämpfend
imperfección *f* S Imperfizieren
imperfect E imperfekt
~ cadence: Halbkadenz; Halbschluß
imperfect *v* E imperfizieren
imperfecting E Imperfizieren
imperfection *f* F Imperfizieren
~ auditive: Gehörfehler
imperfecto S imperfekt
— convertir *v* en ~ imperfizieren
— tornar *v* ~ imperfizieren
imperfekt D
E imperfect
F imparfait
I imperfetto
S imperfecto

U imperfekt
R «несовершенный»
imperfetto I imperfekt
— rendere *v* ~ imperfizieren
imperfezione *f* **uditiva** I Gehörfehler
imperficiálás U Imperfizieren
imperficiálni *v* U imperfizieren
imperfizieren *v* D
E to imperfect
F rendre *v* imparfait
I rendere *v* imperfetto
S tornar *v* imperfecto, convertir *v* en imperfecto
U imperficiálni
R *(в мензуральной системе изменять достоинство ноты с трёхдольного на двухдольное)*
Imperfizieren *n* D
E imperfecting
F imperfection *f*
I *(passare dal valore ritmico perfetto a quello imperfetto)*
S imperfección *f*
U imperficiálás
R *(изменение достоинства ноты с трёхдольного на двухдольное в мензуральной системе)*
imperial E; ~ bass: Kaiserbaß
~ euphonium: Kaiserbaryton
~ tenor: Kaisertenor
impétueux F *prescr* impetuoso
impetuoso I *prescr*
D impetuoso, stürmisch, heftig
E impetuoso, "*impetuous*"
F impetuoso, impétueux
S impetuoso
U impetuoso, szenvedélyesen, hevesen
R impetuoso, порывисто, бурно
impianto *m* **del mantice** I *org* Balgstuhl
impostazione *f* **della mano sopra l'arco** I *archi* Obergriff
imprenta *f* **musical** S Notendruck
impresario *m* F Konzertvermittler
impresión *f* S Druck
~ en tiro y sobretiro: Doppeldruckverfahren
~ musical: Notendruck
~ primitiva: Frühdruck
impresionismo *m* S Impressionismus
impresionista S impressionistisch
impresionista *m* S Impressionist
impression *f* F Druck
~ musicale: Notendruck
— première ~ Erstdruck
impressionism E Impressionismus
impressionismo *m* I Impressionismus
Impressionismus *m* D
E impressionism
F impressionnisme *m*
I impressionismo *m*
S impresionismo *m*
U impresszionizmus
R импрессионизм *m*
Impressionist *m* D
E impressionist
F impressionniste *m*
I impressionista *m*
S impresionista *m*
U impresszionista
R импрессионист *m*
impressionist E Impressionist
impressionista *m* I Impressionist
impressionistic E impressionistisch
impressionistico I impressionistisch
impressionistisch D
E impressionistic
F impressionniste
I impressionistico
S impresionista
U impresszionista, impresszionisztikus
R импрессионистический
impressionnisme *m* F Impressionismus
impressionniste F impressionistisch
impressionniste *m* F Impressionist
impresszárió U Konzertvermittler
impresszionista U Impressionist; impressionistisch
impresszionisztikus U impressionistisch
impresszionizmus U Impressionismus
imprimer *v* F drucken
imprimir *v* S drucken
impromptu *m* F
D Impromptu *n*
E impromptu
I improvviso *m*
S impromptu *m*
U impromptu
R экспромт *m*
impropères *m pl* F Improperien
improperia *pl* E Improperien
improperia *m pl* I S Improperien
improperiák *pl* U Improperien
Improperien *f pl* D
E improperia *pl*, the "Reproaches" *pl*
F impropères *m pl*
I improperia *m pl*
S improperia *m pl*, improperios *m pl*
U improperiák *pl*
R импроперии *f pl*
improperios *m pl* S Improperien
improvisación *f* S improvvisazione
improvisado S improvvisativo
improvisando S improvvisativo; alla → mente
improvisant F; en ~ improvvisativo
improvisar *v* S improvvisare
Improvisation *f* D improvvisazione
improvisation E improvvisazione
improvisation *f* F improvvisazione
improvise *v* E improvvisare
improvisé F alla → mente
improvised E improvvisativo; alla → mente
improviser *v* F improvvisare
improvisieren *v* D improvvisare
improvisierend D improvvisativo
improvisiert D alla → mente
improvising E improvvisativo; alla → mente

improvizálás U improvvisazione
improvizálni *v* U improvvisare
improvizálva U improvvisativo
improvvisare *v* I
D extemporieren, improvisieren, fantasieren
E to improvise
F improviser
S improvisar
U rögtönözni, improvizálni
R импровизировать
improvvisativo I
D improvisierend
E improvised, improvising
F en improvisant
S improvisado, improvisando
U rögtönözve, improvizálva
R импровизируя
improvvisazione *f* I
D Improvisation *f*
E improvisation
F improvisation *f*
S improvisación *f*
U rögtönzés, improvizálás
R импровизация *f*
improvviso *m* I impromptu
impugnatura *f* I; ~ alta *tamb* upper stick ~ bassa *tamb* lower stick
Impuls *m* D ⟨*elektronische Musik*⟩
E pulse
F impulsion *f*, oscillation *f*
I impulso *m*
S oscilación *f*
U impulzus
R импульс *m*
Impulsbreite *f* D ⟨*elektronische Musik*⟩
E pulse width
F amplitude *f*
I ampiezza *f* dell'impulso
S amplitud *f*
U impulzusszélesség
R ширина *f* импульсов
Impulsgenerator *m* D ⟨*elektronische Musik*⟩
E pulse generator
F générateur *m* de sons sinusoïdaux
I generatore *m* di impulsi
S generador *m* de sonidos sinusoidales
U impulzusgenerátor
R генератор *m* импульсов
impulsion *f* F Impuls
impulso *m* I Impuls
impulso *m* S *fam* Schmiß
impulzus U Impuls
impulzusgenerátor U Impulsgenerator
impulzusszélesség U Impulsbreite
inaccordable F unstimmbar
inacentuado S unbetont
inafinable S unstimmbar
inarmonico I unharmonisch
inarmónico S unharmonisch
inaudible E F S unhörbar
inbrünstig D *prescr* fervido
incanalare *v* I *org* ausführen
incantable S unsanglich
incastellatura *f* **delle campane** I Glockenstuhl
incastro *m* **di frasi** I Phrasenverschränkung
incavato I eingebuchtet
incertain F umdeutbar
incertezza *f* I Umdeutbarkeit
inchantable F unsanglich
incidental music E Schauspielmusik; *teat* Bühnenmusik
Incidenzmusik *f* D *obs* = Schauspielmusik; *teat* Bühnenmusik
incidere *v* I stechen
Incipit *n* D
E incipit
F incipit *m*
I incipit *m*
S incipit *m*
U (be)kezdés, kezdet, incipit
R инципит *m*
incipit E U Incipit
incipit *m* F I S Incipit
incise E *greg* Incisum
incise *f* F Einschnitt; *greg* Incisum
incisión *f* S *org* Einschnitt
incisione *f* I Stich; *gram, magn* Aufnahme
~ musicale: Notenstich
~ su nastro: Bandaufnahme
inciso *m* I *greg* Incisum
inciso *m* S Einschnitt; *greg* Incisum
incisore *m* **di musica** I Stecher; Notenstecher
Incisum *n* D *greg*
E incise
F incise *f*
I inciso *m*
S inciso *m*, incisum *m*
U incisum
R *(наименьшая строительная ячейка в мелодическом построении григорианского хорала)*
incisum *m* S *greg* Incisum
incisum U *greg* Incisum
incomplet F *acc* unvollständig
incomplete E *acc* unvollständig
~ ninth chord: accord de neuvième incomplet
~ stop *org* registre incomplet
incompleto I S *acc* unvollständig
incontro *m* I; produrre *v* un ~ dissonante: reiben
incrociamento *m* I; ~ delle mani *tasto* Handkreuzung
~ delle parti: Stimmkreuzung
incrociare *v* I kreuzen
~ (le mani suonando il pianoforte) *pfte* übergreifen
incudine *f* I *or* Amboß
incunable E Inkunabel
incunable *m* F S Inkunabel
incunabolo *m* I Inkunabel; Frühdruck
incunabulum E Inkunabel
indebolimento *m* I; progressivo ~ delle vibrazioni: Ausschwingungsvorgang
indefinite pitch E unbestimmte → Tonhöhe
indépendant F bundfrei

indeterminancy E Aleatorik
indeterminate E *prescr* aperiodico
Indian E; ~ bells *pl* Elefantenglocken
~ drum: indianische → Trommel
indicación *f* S Bezeichnung
~ de compás: Taktvorzeichen
— indicaciones *pl* de ejecución: Spielanweisung
~ de la función armónica: Funktionsbezeichnung
~ de movimiento: Tempobezeichnung; Tempozeichen
— indicaciones *pl* de respiración: Atemzeichen
~ de tiempo: Tempobezeichnung; Tempozeichen
~ del movimiento por medio del metrónomo: Metronomisierung
— indicaciones *pl* escénicas *teat* Bühnenanweisung
~ metronómica: Metronomangabe
— consignar *v* las indicaciones metronómicas: metronomisieren
indicador *m* S; ~ de la longitud de duración de una cinta: Tonbandlängenzählwerk
~ del nivel *magn* Aussteuerungsanzeige
indicateur *m* F; ~ de la durée d'une bande: Tonbandlängenzählwerk
~ de niveau *magn* Aussteuerungsanzeige
indicatif *m* **musical** F Kennmelodie
indication E Bezeichnung
~ of harmonic function: Funktionsbezeichnung
indication *f* F Bezeichnung
~ de la fonction harmonique: Funktionsbezeichnung
~ de la mesure: Taktvorzeichen
~ de mouvement: Tempobezeichnung; Tempozeichen
~s *pl* de respiration: Atemzeichen
~ de tempo: Tempobezeichnung
~ du mouvement métronomique: Metronomisierung
~ métronomique: Metronomangabe
~s *pl* pour l'exécution: Spielanweisung
~s *pl* scéniques *teat* Bühnenanweisung
— donner *v* une ~ métronomique: metronomisieren
indicatore *m* I; ~ della lunghezza del nastro: Tonbandlängenzählwerk
~ del livello di registrazione *magn* Aussteuerungsanzeige
indicazione *f* I; ~ dei gradi: Stufenbezeichnung
~ del registro vocale: Stimmlagenbezeichnung
~ della funzione armonica: Funktionsbezeichnung
~ della tonalità: Tonartbezeichnung
~ di misura: Taktvorzeichen
~ di registro: Lagenbezeichnung
~ di tempo: Tempobezeichnung
~ metronomica: Metronomisierung; Metronomangabe
~ per l'esecuzione: Spielanweisung
indirectly struck idiophone E *mittelbar geschlagenes* → Idiophon
indisponiert D *canto*
E indisposed
F indisposé
I indisposto
S indispuesto
U indiszponált
R в плохой форме
Indisponiertheit *f*, **Indisposition** *f* D *canto*
E indisposition
F indisposition *f*
I indisposizione *f*
S indisposición *f*
U indiszponáltság
R плохая форма *f*
indisposé F *canto* indisponiert
indisposed E *canto* indisponiert
indisposición *f* S *canto* Indisponiertheit
Indisposition *f canto* D = Indisponiertheit
indisposition E *canto* Indisponiertheit
indisposition *f* F *canto* Indisponiertheit
indisposizione *f* I *canto* Indisponiertheit
indisposto I *canto* indisponiert
indispuesto S *canto* indisponiert
indiszponált U *canto* indisponiert
indiszponáltság U *canto* Indisponiertheit
indítani *v* U *ton* einführen
indítás U = hangindítás
individual E; ~ instruction: Einzelunterricht
~ lesson: Einzelunterricht
~ part *canto* Einzelstimme
~ teaching: Einzelunterricht
induló U Marsch; Marschmusik; Militärmarsch
— győzelmi ~ Triumphmarsch
indulócintányér U Marschbecken
indulódob U Marschtrommel
indulóréztányér U Marschbecken
indulószerűen U alla → marcia
indulózene U Marschmusik
industria *f* **di strumenti musicali** I Musikinstrumentenindustrie
infant E; ~ prodigy: Wunderkind
infantillo *m* S Chorknabe
infiorare *v* I kolorieren; verzieren
inflected speech E Sprechgesang
inflection E Modulation; Stimmfall
~ (of the voice): Tonfall
inflessione *f* I Modulation; Stimmfall
~ della voce: Sprachmelodie; Tonfall
inflexió U Stimmfall
inflexion E Modulation
inflexion *f* F Modulation; Stimmfall
~ de la voix: Sprachmelodie; Tonfall
inflexión *f* S Sprachmelodie; Stimmfall
~ de la voz: Modulation; Tonfall
informe *m* **crítico** S kritischer → Bericht
infuriato I = furioso
ingannevole I Schein-
inganno I; d'~ Schein-
ingeniero *m* **de sonido** S *rad* Tonmeister
ingénieur *m* **du son** F *rad* Tonmeister
inglesa *f* S *bl* anglaise

inglese *f* I *bl* anglaise
ingresso *m* **al palcoscenico** I *teat* Bühneneingang
inhalación *f* S Einatmung
inhalar *v* S einatmen; Luft holen
inhalation E Einatmung
inhale *v* E einatmen; Luft holen
Inhalt *m* D
E contents *pl*
F contenu *m*
I contenuto *m*
S contenido *m*
U tartalom
R содержание *n*
inharmonic E unharmonisch
inharmonicité *f* F Obertonverstimmung
inharmonicity E Obertonverstimmung
inharmonique F unharmonisch
Inharmonizität *f* D = Obertonverstimmung
inicial S Anfangs-
inicial *f* S Initiale
iniciálé U Initiale
iniciar *v* S einsetzen
inicio *m* S Kopfmotiv
initial E Initiale; Anfangs-
~ imitation: Anfangsimitation
~ key: Anfangstonart
~ note/tone: Ausgangston
~ row/series *dod* Ausgangsreihe
initial F Anfangs-
Initiale *f* D
E initial
F initiale *f*
I iniziale *f*
S inicial *f*
U iniciálé
R инициал *m*, начальная буква *f*
initiale *f* F Initiale
iniziale I Anfangs-
iniziale *f* I Initiale
iniziare *v* I einsetzen
inizio *m* **del bordo** I *camp* Schlag
inkább U più
Inkunabel *f* D
E incunabulum, incunable
F incunable *m*
I incunabolo *m*
S incunable *m*
U ősnyomtatvány, inkunábulum
R инкунабула *f*, первопечатное издание *n*
inkunábulum U Inkunabel
inmediato S subito
innalzamento *m* I; ~ del suono prodotto dal diesis *ton* Erhöhung
innario *m* I Hymnar
Innendämpfer *m* D *tamb*
E internal damper
F sourdine *f* intérieure
I sordina *f* interna
S sordina *f* interior
U belső hangfogó/tompító
R глушитель *m*
Innensteg *m* D *lt*
E bar
F barre *f*
I barra *f*
S barra *f*
U keresztgerenda
R внутренняя подставка *f*
Innenstimme *f* D = Mittelstimme
inner E; ~ ear: inneres → Ohr
~ part/voice: Mittelstimme
innestare *v* I *canna* aufstellen
innig D
E *"with deep, genuine feeling"*
F *"intime"*
I *"con intimo sentimento"*
S *"íntimo"*
U bensőséges(en)
R искренний, задушевный
inno *m* I Hymne; Lobgesang
~ nazionale: Nationalhymne
— di ~ hymnisch
innodia *f* I Hymnodie
innodico I hymnisch
innologia *f* I Hymnologie
innologico I hymnologisch
in nomine E ⟨16—17. *sec*⟩
D *(Bezeichnung für Instrumentalkompositionen mit einem bestimmten Choralfragment als cantus firmus)*
F *(forme instrumentale dont le cantus firmus est un fragment de plain-chant)*
I *(forma di composizione strumentale con un frammento di corale come canto fermo)*
S *(composición instrumental basada sobre un fragmento de canto gregoriano)*
U *(olyan hangszeres kompozíció, melyben egy koráltöredék képezi a cantus firmust)*
R *(обозначение инструментальных композиций с отрывком хорала в качестве кантуса фирмуса)*
input selector E *magn* Eingangswähler
inquiet F *prescr* affannato; irrequieto
inquiétant F unheimlich
inquietante I unheimlich
insegnamento *m* I Unterricht
~ del canto: Gesangsunterricht
~ di pianoforte: Klavierunterricht
insegnante *m+f* I Pädagoge
~ di canto: Gesangslehrer
~ di musica: Schulmusiker; Musiklehrer
~ di pianoforte: Klavierlehrer
~ privato di musica: Privatmusiklehrer
insérer *v* F einschieben
inserire *v* I einschieben
insert *v* E einschieben
insertar *v* S einschieben
insertion E Einschiebung
insertion *f* F Einschiebung
inserzione *f* I Einschiebung
insieme I *prescr*
D insieme, zusammen
E insieme, in unison, together
F insieme, simultané, en même temps, ensemble, unis

S insieme, al mismo tiempo, juntamente
U insieme, együtt, egyszerre, egy időben
R insieme, вместе

insistance *f* F; avec ~ insistentemente
insistencia *f* S; ~ sobre una cuerda de recitación: Eintönigkeit
insistentemente I
D inständig
E *"urgently"*
F avec insistance
S insistentemente
U *"esdeklően"*
R настойчиво
insonore F tonlos
insonorisé F schalldicht; schalltot
insonoriser *v* F schalldicht machen
insonorización *f* S Schallisolierung
insonorizado S schalldicht
insonorizar *v* S schalldicht machen
insonoro I tonlos
insonoro S schalldämpfend; schalltot; tonlos
inspección *f* S Revision
inspeccionar *v* S revidieren
inspiráció U Einfall
inspiración *f* S Einatmung; Einfall
~ oral: Mundatmung
inspirar *v* S einatmen
inspirare *v* I einatmen; Luft holen
Inspiration *f* D = Einfall
inspiration E Einfall
inspiration *f* F Einatmung; Einfall
~ par la bouche: Mundatmung
inspirazione *f* I Einatmung; Einfall
~ per via orale: Mundatmung
inspirer *v* F einatmen
Inspizient *m* D *teat*
E stage director/manager
F régisseur *m* général/de la scène
I direttore *m* di scena
S director *m* de escena
U ügyelő
R директор *m* сцены, помощник *m* режиссёра
installare *v* I *canna* aufstellen
inständig D insistentemente
instrucción *f* S Unterricht
instruction E Unterricht
~ book: Lehrbuch
~ work: Lehrwerk
instruction *f* F Unterricht
instructive instrumental piece E Handstück
Instrument *n* D
E instrument
F instrument *m*
I strumento *m*
S instrumento *m*
U hangszer
R инструмент *m*
~e *pl* **mit doppeltem Rohrblatt**
E double-reed instruments *pl*
F instruments *m pl* à anche double
I strumenti *m pl* ad ancia doppia
S instrumentos *m pl* de lengüeta doble
U hangszerek *pl* kettős nádnyelvvel
R инструменты *m pl* с двойной тростью
~e *pl* **mit einfachem Rohrblatt**
E single-reed instruments *pl*
F instruments *m pl* à anche simple
I strumenti *m pl* ad ancia semplice
S instrumentos *m pl* de lengüeta simple
U hangszerek *pl* egyszerű nádnyelvvel
R инструменты *m pl* с одинарной тростью
— blasendes ~ *obs* = Blasinstrument
— **elektro-akustische ~e** *pl*
E electro-acoustical instruments *pl*
F instruments *m pl* électro-acoustiques
I strumenti *m pl* elettro-acustici
S instrumentos *m pl* electro-acústicos
U elektroakusztikus hangszerek *pl*
R электронные музыкальные инструменты *m pl*
— krustisches ~ *obs* = Schlaginstrument
— **transponierende ~e** *pl*
E transposing instruments *pl*
F instruments *m pl* transpositeurs
I strumenti *m pl* traspositori
S instrumentos *m pl* transpositores
U transzponáló hangszerek *pl*
R транспонирующие инструменты *m pl*
instrument E Instrument
~ maker: Musikinstrumentenmacher
~ with a single tone: Eintoninstrument
instrument *m* F Instrument
~ à anche: Rohrblattinstrument
~ à anche avec capsule: Windkapselinstrument
~s *pl* à anche double: Instrumente mit doppeltem Rohrblatt
~s *pl* à anche simple: Instrumente mit einfachem Rohrblatt
~s *pl* à archets: Streichinstrumente
~ à clavier: Tasteninstrument
~ à cordes: Saiteninstrument; Streichinstrument
~s *pl* à cordes pincées: Zupfinstrumente
~s à cylindre *obs* = instruments à pistons
~s *pl* à friction: Friktionsinstrumente
~ à hauteur fixe: Eintoninstrument
~ à percussion: Schlaginstrument
~s *pl* à percussion à clavier: Schlaginstrumente mit Klaviatur
~s *pl* à percussion à corps creux: Schlaginstrumente mit hohlem Schwingungskörper
~s *pl* à percussion à corps solide: Schlaginstrumente mit festem Schwingungskörper
~s *pl* à percussion à sons déterminés: abgestimmte → Schlaginstrumente
~s *pl* à percussion à sons indéterminés: nicht abgestimmte → Schlaginstrumente
~s *pl* à percussion avec membrane: Schlaginstrumente mit Membran
~s *pl* à pistons: Ventilinstrumente
~s *pl* à sons non soutenus: Kurztoninstrumente
~ à un seul son: Eintoninstrument

~ à vent: Blasinstrument
~ à vent de cuivre: Blechblasinstrument
~ à vent en bois: Holzblasinstrument
~ accompagnateur: Begleitinstrument
~s *pl* de folklore: Volksinstrumente
~s *pl* de l'orchestre: Orchesterinstrumente
~ de musique: Musikinstrument
~ de reproduction sonore: Schallwiedergabegerät
~ de tessiture grave: Baßinstrument
~s *pl* électro-acoustiques: elektro-akustische → Instrumente
~ jouant la partie de basse continue: Generalbaßinstrument
~ mélodique: Melodie-Instrument
~ monodique: Eintoninstrument
~s *pl* naturels: Naturtoninstrumente
~s *pl* polyphoniques: Akkordinstrumente
~s *pl* populaires: Volksinstrumente
~s *pl* simples: Naturinstrumente
~ soliste/solo: Soloinstrument
~s *pl* transpositeurs: transponierende → Instrumente
— comme un ~ à cordes *ton* streicherartig

instrumentación *f* S Besetzung; Instrumentierung
~ variable/facultativa: variable → Besetzung

instrumental D
E instrumental
F instrumental
I strumentale
S instrumental
U hangszeres, instrumentális
R инструментальный

instrumental E instrumental
~ accompaniment: Instrumentalbegleitung
~ music: Instrumentalmusik
~ part: Instrumentalstimme
~ recitative: recitativo accompagnato
~ soloist: solista instrumentale
~ writing: Instrumentalsatz

Instrumentalbegleitung *f* D
E instrumental accompaniment
F accompagnement *m* instrumental
I accompagnamento *m* strumentale
S acompañamiento *m* instrumental
U hangszeres kíséret
R инструментальное сопровождение *n*

instrumentális U instrumental

Instrumentalist *m*, **Instrumentalistin** *f* D
E instrumentalist
F instrumentiste *m+f*
I strumentista *m+f*
S instrumentista *m+f*
U hangszeres zenész, instrumentalista
R инструменталист *m*, инструменталистка *f*, оркестрант *m*, оркестрантка *f*

instrumentalist E Instrumentalist

instrumentalista U Instrumentalist

Instrumentalmusik *f* D
E instrumental music
F musique *f* instrumentale
I musica *f* strumentale
S música *f* instrumental
U hangszeres zene
R инструментальная музыка *f*

Instrumentalsatz *m* D
E instrumental writing
F écriture *f* instrumentale
I composizione *f* strumentale
S escritura *f* instrumental
U hangszeres letét
R инструментальное изложение/письмо *n*, инструментальный стиль *m*

Instrumentalsolist *m* D solista instrumentale

Instrumentalsolistin *f* D solista instrumentale

Instrumentalstimme *f* D
E instrumental part
F partie *f* instrumentale
I parte *f* strumentale
S parte *f* instrumental
U hangszerszólam
R инструментальная партия *f*

Instrumentalvirtuose *m* D
E virtuoso (player)
F virtuose *m+f*
I virtuoso *m* (strumentista)
S virtuoso *m+f* (instrumental)
U virtuóz
R виртуоз-инструменталист *m*

instrumentar *v* S besetzen; instrumentieren

instrumentation E Besetzung; Instrumentierung

instrumentation *f* F Besetzung; Instrumentierung
~ variable: variable → Besetzung

Instrumentationslehre *f* D
E study of instrumentation/orchestration
F étude *f* de l'instrumentation/l'orchestration
I metodo *m* di strumentazione
S estudio *m* de la instrumentación/orquestación
U hangszereléstan
R инструментовка *f*

Instrumentenbau *m* D = Musikinstrumentenbau

Instrumentenhandel *m* D = Musikinstrumentenhandel

Instrumentenhändler *m* D = Musikinstrumentenhändler

Instrumentenkunde *f* D = Musikinstrumentenkunde

instrumenter *v* F besetzen; instrumentieren

instrumentieren, orchestrieren *v* D
E to orchestrate, to score, to arrange for instruments
F instrumenter, orchestrer
I strumentare, orchestrare
S instrumentar, orquestar
U hangszerelni, zenekarra feldolgozni *v*
R инструментовать, оркестровать

Instrumentierung *f*, **Orchestration** *f* D
E instrumentation, orchestration
F instrumentation *f*, orchestration *f*
I strumentazione *f*, orchestrazione *f*

S instrumentación *f*, orquestación *f*
U hangszerelés
R оркестровка *f*, инструментовка *f*

instrumentista *m+f* S Instrumentalist; Spieler
~ de arco: Streicher
~ de instrumento de madera: Holzbläser

instrumentiste *m+f* F Instrumentalist; Spieler
~ qui joue du théorbe: Theorbenspieler
~ qui joue du vibraphone: Vibraphonspieler

instrumento *m* S Instrument
~s *pl* a pistón: Ventilinstrumente
~ acompañante: Begleitinstrument
~s *pl* de arco: Streichinstrumente
~ de cobre: Blechblasinstrument
~s *pl* de cuerda: Streichinstrumente
~ de cuerda(s): Chordophon; Saiteninstrument
~ de cuerdas con teclado: clavier
~s *pl* de la orquesta: Orchesterinstrumente
~ de lengüeta: Rohrblattinstrument
~s *pl* de lengüeta doble: Instrumente mit doppeltem Rohrblatt
~ de lengüeta en cañón: Windkapselinstrument
~s *pl* de lengüeta simple: Instrumente mit einfachem Rohrblatt
~ de madera: Holzblasinstrument
~ de metal: Blechblasinstrument
~ de percusión: Schlaginstrument
~s *pl* de percusión con cuerpo hueco: Schlaginstrumente mit hohlem Schwingungskörper
~s *pl* de percusión con cuerpo sólido: Schlaginstrumente mit festem Schwingungskörper
~s *pl* de percusión con membrana: Schlaginstrumente mit Membran
~s *pl* de percusión con teclado: Schlaginstrumente mit Klaviatur
~s *pl* de percusión de sonido determinado: abgestimmte → Schlaginstrumente
~s *pl* de percusión de sonido no determinado: nicht abgestimmte → Schlaginstrumente
~ de reproducción de sonido: Schallwiedergabegerät
~ de tecla: Tasteninstrument
~ de un solo sonido: Eintoninstrument
~ de viento: Blasinstrument
~ eléctrico: Elektrophon
~s *pl* electro-acústicos: elektro-akustische → Instrumente
~ encargado del bajo continuo: Generalbaßinstrument
~s *pl* folklóricos: Volksinstrumente
~ grave: Baßinstrument
~ melódico: Melodie-Instrument
~ monotónico/monotonal: Eintoninstrument
~ musical: Musikinstrument
~s *pl* naturales: Naturtoninstrumente
~s *pl* polifónicos: Akkordinstrumente
~s *pl* populares: Volksinstrumente
~s *pl* punteados: Zupfinstrumente
~ solista: Soloinstrument
~s *pl* transpositores: transponierende → Instrumente

insù I; all'~ aufwärtsgehend

insufficiently resonant E unterakustisch

insufflazione *f* I *org* Schöpfwerk

insulating E schalldämpfend

insulators *pl* E *pfte* Isolierschalen

inszenieren *v* D
E to stage, to produce
F mettre *v* en scène, monter
I mettere *v* in scena
S poner *v* en escena, montar
U színre alkalmazni *v*
R инсценировать

Inszenierung *f* D
E production, staging, mise-en-scène setting
F mise *f* en scène, présentation *f*
I messa *f* in scena
S puesta *f* en escena, presentación *f*
U színre alkalmazás, rendezés
R инсценировка *f*

intabulate *v* E absetzen

intabulation E Intabulierung

intabulieren *v* D = absetzen

Intabulierung *f* D
E intabulation
F tablature *f*
I intavolatura *f*
S tablatura *f*
U intavolálás
R табулатурная запись *f*

intaccatura *f* I *archi* F-Lochquerkerbe; *vl* Querstrich

intake valve E *org* Saugventil

intavolálás U Intabulierung

intavolálni *v* U absetzen

intavolare *v* I absetzen

intavolatura *f* I Intabulierung; Tabulatur
~ d'organo: Orgeltabulatur
~ di liuto: Lautentabulatur

intavolieren *v* D *obs* = intabulieren

intelaiatura *f* I; ~ (del pianoforte): Klavierrast
~ della tastiera *pfte* Klaviaturrahmen

intendáns U *teat* Intendant

Intendant *m* D *teat*
E artistic director
F directeur *m* artistique
I sovrintendente *m*
S director *m* artístico
U intendáns
R главный директор *m* театра

intenditore *m* I Kenner

intensidad *f* S Klangfülle; Schallstärke; Tonstärke
~ acústica: Schallintensität
~ de sonido: Reizstärke
~ del sonido: Schallintensität

intensificar *v* S steigern

intensificare *v* I steigern

intensification E Steigerung

intensification *f* F Steigerung

intensificazione *f* I Steigerung

intensifier *v* F steigern

intensify *v* E steigern

intensità *f* I; ~ del suono: Reizstärke; Tonstärke
~ sonora: Schallintensität; Tonstärke
intensité *f* F; ~ acoustique: Schallintensität
~ d'un son: Klangfülle
~ du son: Reizstärke; Schallstärke; Tonstärke
~ sonore: Schallintensität
intensity E Schallstärke
intercambio *m* S; ~ de voces/partes: Stimmtausch
interchange of parts E Stimmtausch
interdiction *f* F; ~ de successions parallèles: Parallelenverbot
interior *m* S *teat* Zimmerdekoration
interligne *m* F Zwischenraum
interludio *m* I act tune
Interludium *n* D = Zwischenspiel
intermède *m* F act tune; intermezzo; Zwischenaktsmusik
intermediate cadence E offene → Kadenz
intermedio *m* S intermezzo; act tune; Zwischenaktsmusik
Intermezzo *n* D intermezzo
intermezzo *m* F S intermezzo; Zwischenaktsmusik
intermezzo *m* I
D Intermezzo *n*, Zwischenspiel *n*, Zwischenaktsmusik *f*
E intermezzo
F intermezzo *m*, intermède *m*
S intermezzo *m*, intermedio *m*
U közjáték, közzene, intermezzo
R интермеццо *n*
~ ⟨*interludio*⟩ Zwischenaktsmusik
intermission E *teat* Pause
~ signal *teat* Pausenzeichen
internal damper E *tamb* Innendämpfer
intero *m* I ganze → Note
interpolación *f* S Einschiebung
interpolar *v* S einschieben
interpolare *v* I einschieben
interpolate *v* E einschieben
interpolation E Einschiebung
interpolation *f* F Einschiebung
interpolazione *f* I Einschiebung
interpoler *v* F einschieben
Interpret *m*, **Interpretin** *f* D
E interpreter, performer
F interprète *m+f*
I interprete *m+f*
S intérprete *m+f*
U előadóművész(nő), interpretátor
R исполнитель *m*, исполнительница *f*
interpret *v* E interpretieren
interpretáció U Interpretation
interpretación *f* S Auffassung; Gestaltung; Interpretation; Vortrag
~ del texto: Textausdeutung
interpretálni *v* U interpretieren
interpretar *v* S interpretieren; *acc* umdeuten
interpretare *v* I interpretieren
Interpretation *f*, **Darbietung** *f* D
E interpretation reading
F interprétation *f*
I interpretazione *f*
S interpretación *f*
U előadás, tolmácsolás, interpretáció
R интерпретация *f*, исполнение *n*
interpretation E Auffassung; Gestaltung; Interpretation; Vortrag
— of the text: Textausdeutung
— give *v* a new ~ *acc* umdeuten
interprétation *f* F Auffassung; Gestaltung; Interpretation; Vortrag
~ du texte: Textausdeutung
~ harmonique: Klangvertretung
~ libre: mit freiem → Vortrag
interpretátor U Interpret
interpretazione *f* I Auffassung; Gestaltung; Interpretation; Vortrag
~ del testo: Textausdeutung
interprète *m+f* F Darsteller; Interpret
— principal ~ Hauptdarsteller
interprete *m+f* I Interpret
intérprete *m+f* S Darsteller; Interpret
— principal ~ Hauptdarsteller
interpreter E Interpret
interpréter *v* F interpretieren
interpretieren *v* D
E to interpret, to perform
F interpréter
I interpretare
S interpretar
U előadni, tolmácsolni, interpretálni
R исполнять, толковать, интерпретировать
Interpretin *f* D → Interpret
interrumpir *v* S abbrechen
interrupción *f* S; sin ~ *prescr* senza → interruzione
interrupted cadence E Trugschluß
interruption *f* F; sans ~ *prescr* attacca; senza → interruzione
interruzione *f* I; **senza** ~ *prescr*
D senza interruzione, ohne Unterbrechung
E senza interruzione, "*without interruption*"
F senza interruzione, sans interruption
S senza interruzione, sin interrupción
U senza interruzione, megszakítás nélkül, folyamatosan
R senza interruzione, без перерыва
intersecazione *f* **di frasi** I Phrasenverschränkung
interval E Intervall; *teat* Pause
~ exercises *pl* Treffübungen
~ music: Zwischenaktsmusik
~ root: Intervallgrundton
~ signal *teat* Pausenzeichen
~ value: Intervallwert
— strict as to ~ intervallgetreu
interválico S intervallisch
Intervall *n* D
E interval
F intervalle *m*
I intervallo *m*
S intervalo *m*

U hangköz, intervallum
R интервал *m*
— **großes ~**
E major interval
F intervalle *m* majeur
I intervallo *m* maggiore
S intervalo *m* mayor
U nagy hangköz
R большой интервал *m*
— **kleines ~**
E minor interval
F intervalle *m* mineur
I intervallo *m* minore
S intervalo *m* menor
U kis hangköz
R малый интервал *m*
— **reines ~**
E perfect interval
F intervalle *m* juste
I intervallo *m* giusto
S intervalo *m* justo
U tiszta hangköz
R чистый интервал *m*
— **totes ~**
E "dead" interval
F "intervalle *m* mort"
I intervallo *m* neutro/"morto"
S "intervalo *m* muerto"
U holt hangköz
R «мёртвый интервал» *m*
— **übermäßiges ~**
E augmented interval
F intervalle *m* augmenté
I intervallo *m* eccedente
S intervalo *m* aumentado
U bővített hangköz
R увеличенный интервал *m*
— **vermindertes ~**
E diminished interval
F intervalle *m* diminué
I intervallo *m* diminuito
S intervalo *m* disminuído/diminuto
U szűkített hangköz
R уменьшённый интервал *m*
— **zusammengesetztes ~**
E compound interval
F intervalle *m* composé
I intervallo *m* composto
S intervalo *m* compuesto
U összetett hangköz
R составной интервал *m*

Intervall- D = intervallisch

intervallare I intervallisch

intervalle *m* F Intervall
~ augmenté: übermäßiges → Intervall
~ complémentaire: Komplementärintervall
~ composé: zusammengesetztes → Intervall
~ de contrôle: Kontrollintervall
~ de demi-ton: Halbtonschritt
~ diminué: vermindertes → Intervall
~ juste: reines → Intervall
~ majeur: großes → Intervall
~ mineur: kleines → Intervall
~ mort: totes → Intervall
— d'~ intervallisch
— relatif à l'~ intervallisch

intervallgetreu D
E strict as to interval
F juste, fidèle
I esattamente come l'intervallo
S justo/fiel (en relación con los intervalos)
U hangközhű
R с точным сохранением интервалов

Intervallgröße *f* D
E size of interval
F grandeur *f* d'un intervalle
I grandezza *f* dell'intervallo
S valor *m*/extensión *f* del intervalo
U hangköz nagysága
R величина *f* интервала ⟨*количественная*⟩

Intervallgrundton *m* D ⟨*Hindemith*⟩
E interval root
F note *f* "fondamentale" d'un intervalle
I fondamentale *f* di un intervallo
S nota *f* fundamental de un intervalo
U hangköz alaphangja
R основание *n* интервала

intervallic E diastematisch; intervallisch
~ notation: Intervallschrift

intervallisch D
E intervallic
F d'intervalle, relatif à l'intervalle
I d'intervallo, intervallare
S interválico, relativo al intervalo/a los intervalos
U hangközi
R интервальный

intervallo *m* I Intervall; *teat* Pause
~ complementare: Komplementärintervall
~ composto: zusammengesetztes → Intervall
~ di controllo: Kontrollintervall
~ di semitono: Halbtonschritt
~ diminuito: vermindertes → Intervall
~ eccedente: übermäßiges → Intervall
~ giusto: reines → Intervall
~ maggiore: großes → Intervall
~ minore: kleines → Intervall
~ morto/neutro: totes → Intervall
— d'~ intervallisch
-- esattamente come l'~ intervallgetreu

Intervallschrift *f* D
E intervallic notation
F notation *f* d'intervalle
I notazione *f* intervallare
S notación *f* de los intervalos
U hangközírás, hangköznotáció
R запись *f* нот в интервалах

intervallum U Intervall

Intervallwert *m* D
E interval value
F valeur *f* d'un intervalle
I valore *m* dell'intervallo
S valor *m* del intervalo
U hangközérték
R величина *f* интервала ⟨*качественная*⟩

intervalo *m* S Intervall; *teat* Pause

~ aumentado: übermäßiges → Intervall
~ complementario: Komplementärintervall
~ compuesto: zusammengesetztes → Intervall
~ de prueba: Kontrollintervall
~ de tono entero: Ganztonschritt
~ de un semitono: Halbtonschritt
~ disminuido/diminuto: vermindertes → Intervall
~ justo: reines → Intervall
~ mayor: großes → Intervall
~ menor: kleines → Intervall
~ muerto: totes → Intervall
— relativo al ~/a los ~s: intervallisch

intonáció U Intonation
intonálni *v* U *greg, org, pfte* intonieren
intonáló U *org* Intonateur
intonálófogó U *org* Intonierzange
intonálókampó U *org* Intonierhaken
intonálókés U *org* Intoniermesser
intonálótű U *pfte* Intoniernadel
intonálóvas U *org* Intonierlanze; Intonierspachtel
intonare *v* I anstimmen; *greg, pfte* intonieren; *org* intonieren; tönen
Intonateur *m* D *org*
E voicer
F harmoniste *m*
I intonatore *m*, armonizzatore *m*
S entonador *m*
U intonáló
R интонировщик *m*
Intonation *f* D
E intonation
F intonation *f*
I intonazione *f*
S entonación *f*
U intonáció, hangvétel
R интонация *f*
intonation E Intonation; Tongebung
intonation *f* F Intonation; Tongebung
~ juste: reine → Stimmung
— donner *v* l'~ *greg* intonieren
intonatore *m* I *org* Intonateur
intonazione *f* I Intonation; Tongebung
~ giusta: reine → Stimmung
— mantenere *v* l'~ Stimme halten
intone *v* E *greg* intonieren
intonieren *v* D *greg*
E to intone
F donner *v* l'intonation, entonner
I intonare
S entonar, dar *v* el tono
U intonálni
R интонировать
~ *org*
E to voice
F harmoniser
I intonare
S armonizar
U intonálni
R интонировать
~ *pfte*
E to tone
F égaliser
I intonare
S afinar, poner *v* a/al tono, igualar
U intonálni
R интонировать, настраивать
Intonierhaken *m* D *org*
E voicing hook
F crochet *m*
I gancio *m*, gruccia *f* per accordare
S gancho *m* de afinación
U intonálókampó
R крюк *m* для интонирования
Intonierlade *f* D *org*
E voicing machine
F table *f* d'harmoniste, mannequin *m*
I somiere *m* d'intonazione
S mesa *f*/teclado *m* de ensayo (de los tubos), maniquí *m*
U intonáló szélláda
R специальная виндлада *f* для интонировки отдельных регистров
Intonierlanze *f* D *org*
E languid tool
F outil *m* en forme de lance
I lancetta *f* per accordare
S *(herramienta para la afinación, en forma de lanza)*
U intonálóvas
R интонировочная лопатка *f*
Intoniermesser *n* D *org*
E slotting/cutting-up knife
F couteau *m*
I coltello *m* per accordare
S navaja *f*
U intonálókés
R нож *m* для интонировки
Intoniernadel *f* D *pfte*
E toning needle
F aiguille *f* pour piquer le feutre
I ago *m* per accordare
S *(aguja/punzón para pinchar el fieltro de los martillos)*
U intonálótű
R интонировочная иголка *f*
Intonierrolle *f* D *canna*
E roller in front of mouth, (roller) beard
F oreille *f* en rouleau
I riccio *m* di intonazione, baffo *m* con freno
S oreja *f*
U (ajak)rolni
R интонировочный ролик *m*
Intonierspachtel *m* D *org*
E lip raiser
F spatule *f*
I imbornitore *m*
S espátula *f*
U intonálóvas
R шпатель *m* для интонировки
Intonierzange *f* D *org*
E voicing/toning pliers *pl*
F pince *f*, tenailles *f pl*
I tenaglia/pinza *f* per accordare

S pinza *f*, tenaza *f*
U intonálófogó
R щипцы *m pl* для интонировки
Intrada *f* D intrada
intrada *f* I
D Intrada *f*, Intrade *f*
E intrada
F intrada *f*, entrée *f*
S entrada *f*
U intráda, bevezető (darab)
R интрада *f*
intráda U intrada
Intrade *f* D intrada
intreccio *m* I *teat* Handlung
secondario *teat* Nebenhandlung
intriga *f* **secundaria** S *teat* Nebenhandlung
introducción *f* S Einleitung; Introduktion
introduce *v* E einleiten; *ton* einführen
introducir *v* S einleiten; *ton* einführen
introduction E Einleitung; Introduktion
introduction *f* F Einleitung; Introduktion
introduire *v* F einleiten; einschieben; *ton* einführen
introdukció U Introduktion
Introduktion *f* D
E introduction
F introduction *f*
I introduzione *f*
S introducción *f*
U bevezetés, introdukció
R интродукция *f*
introdurre *v* I einleiten; *ton* einführen
introduzione *f* I Einleitung; Introduktion; ouverture
d'opera: ouverture d'opéra
introit E Introitus
introït *m* F Introitus
introito *m* I S Introitus
Introitus *m* D
E introit
F introït *m*
I introito *m*
S introito *m*
U introitus
R интроитус *m*
introitus U Introitus
intuitively musical E musikantisch
inudibile I unhörbar
invenció U Invention
invención *f* S Invention
Invention *f* D
E invention
F invention *f*
I invenzione *f*
S invención *f*
U invenció
R инвенция *f*
invention E Invention
invention *f* F Invention
Inventionshorn *n* D
E hand-horn with slide crooks
F Inventionshorn *m*
I corno *m* con ritorti
S Inventionshorn *m*
U invenciós kürt
R инвенционная валторна *f*
Inventionstrompete *f* D
E trumpet with slide crooks
F Inventionstrompete *f*
I tromba *f* naturale
S Inventionstrompete *f*
U invenciós trombita
R инвенционная труба *f*
invenzione *f* I Invention
melodica: Melodiebildung
inversion E Umkehrung
inversion *f* F Umkehrung
inversión *f* S Umkehrung
primera ~ del acorde de séptima: accord de quinte et sixte
segunda ~ del acorde de séptima: accord de sixte sensible
tercera ~ del acorde de séptima: accord de seconde
invert *v* E umkehren
inverted E; ~ cadence: Zwischenkadenz
conical *canna* kegelförmig nach unten zugespitzt
mordent: mezzo → trillo; *orn* Praller; Schneller
pyramidal *canna* umgekehrt → pyramidenförmig
inverted-end mitre/miter E *canna* Rundkropf
invertibile I umkehrbar
invertibilità *f* I Umkehrbarkeit
invertibility E Umkehrbarkeit
invertible E umkehrbar
~ canon: Spiegelkanon
invertir *v* F umkehren
invertir *v* S umkehren
invertire *v* I umkehren
invertirse *v* S; que puede ~ umkehrbar
investigación *f* **musical** S Musikforschung
invisible E; ~ treble shutter mute *fis* unsichtbare → Diskantjalousie
invitación *f* S Freikarte
invitado *m* S *teat* als → Gast
~ especial *teat* Gast
— en condición de ~ *teat* als → Gast
— ser *v* ~ gastieren
invitation *f* F Freikarte
invitatoire *m* F Invitatorium
invitatorio *m* I S Invitatorium
Invitatorium *n* D
E invitatorium, invitatory
F invitatoire *m*
I invitatorium *m*, invitatorio *m*
S invitatorio *m*
U invitatórium
R *(вступительное песнопение утренней католической службы)*
invitatorium E Invitatorium
invitatorium *m* I Invitatorium
invitatórium U Invitatorium
invitatory E Invitatorium
invité *m* F *teat* Gast

— comme ~ *teat* als → Gast
— être *v* ~ gastieren
inward-hinged fold E *org* einwärtsgehende → Falte
invitoria U Gaumensegel
Inzidenzmusik *f* D *obs* = Schauspielmusik; *teat* Bühnenmusik
Ionian E ionisch
ionico I ionisch
ionien F ionisch
ionisch D
E Ionian
F ionien
I ionico
S jónico
U jón
R ионийский
ipo- I hypo-
ipodorico I hypodorisch
ipofrigio I hypophrygisch
ipolonico I hypo-ionisch
ipolidio I hypolydisch
ipomisolidio I hypomixolydisch
irányváltoztató U *org* Zugärmchen
írás U; Berliner-féle ~ *gram* Berliner-Schrift
— mélységi ~ *gram* Tiefenschrift
— menzurális ~ Mensuralnotation
— oldalirányú ~ *gram* Seitenschrift
írásmód U Satz
— kvadratikus ~ Quadratnotation
irmo *m* I ирмос
irmolog(ij) R →ирмолог
irmologo *m* I ирмолог
irmos R→ирмос
író U; zenei ~ Musikschriftsteller
iroda U; hangversenyközvetítő ~ Konzertagentur
iron stick E *perc* Metallschlegel
irradiación *f* **sonora** S Schallabstrahlung
irradiatore *m* **acustico** I Schallabstrahler
irrequieto I *prescr*
D irrequieto, unruhig
E irrequieto, *"nervously"*
F irrequieto, inquiet, agité
S irrequieto, nerviosamente
U irrequieto, *"nyugtalanul"*
R irrequieto, беспокойно
ismertetni *v* U rezensieren
ismét U ancora; *prescr* ancora una → volta
ismételni *v* U wiederholen; *pfte* repetieren
ismétlés U Wiederholung; *pfte* Repetition
ismétlőjel U Wiederholungszeichen
ismétlőmechanika U *pfte* Repetitionsmechanik
ismétlőrugó U *pfte* Scherenfeder
ismétlőrugó-tengely U *pfte* Scherenfederachse
ismétlőszerkezet U *pfte* Repetitionsmechanik
isolamento *m* **del suono** I Schallisolierung
isolante I schalldicht
isolare *v* **acusticamente** I schalldicht machen
isolateurs *m pl* F *pfte* Isolierschalen
isolation *f* F; ~ phonique: Schallisolierung
— d'~ acoustique: schalldämpfend
isolatori *m pl* I *pfte* Isolierschalen
Isolierschalen *f pl* D *pfte*
E insulators *pl*, A: caster cups *pl*
F isolateurs *m pl*
I isolatori *m pl*
S aisladores *m pl*
U izolátor
R изоляционные подставки *f pl* под ролики
isomelic E isomelisch
isomelico I isomelisch
isomélico S isomelisch
isomélique F isomelisch
isomelisch D
E isomelic
F isomélique
I isomelico
S isomélico
U izomelikus
R изомелодический
isometria *f* I Isometrik
isometría *f* S Isometrik
isometric E isometrisch
~ rhythm: Isometrik
isometrico I isometrisch
isométrico S isometrisch
isométrie *f* F Isometrik
Isometrik *f* D
E isometric rhythm
F isométrie *f*
I isometria *f*
S isometría *f*
U izometria
R изометрия *f*
isométrique F isometrisch
isometrisch D
E isometric
F isométrique
I isometrico
S isométrico
U izometrikus
R изометрический
isorhythm E Isorhythmie
isorhythmic E isorhythmisch
Isorhythmie *f* D
E isorhythm
F isorythmie *f*
I isoritmia *f*
S isorritmia *f*
U izoritmia
R изоритмия *f*
isorhythmisch D
E isorhythmic
F isorythmique
I isoritmico
S isorrítmico
U izoritmikus
R изоритмический
isoritmia *f* I Isorhythmie
isoritmico I isorhythmisch
isorritmia *f* S Isorhythmie
isorrítmico S isorhythmisch
isorythmie *f* F Isorhythmie
isorythmique F isorhythmisch

ispessire *v* I anschwellen
issue E Auflage
issued E; to be ~ herauskommen
istampita *f* I estampie
istentisztelet U Gottesdienst
istesso I; l'~ → tempo
istituzione *f* I
— fare *v* un'esecuzione presso un'altra ~ gastieren
istrionico I schauspielerisch
istruttore *m* **dei solisti** I Solorepetitor
istruzione *f* I Unterricht
Italian E; ~ curtain *teat* Raffvorhang
~ **sixth chord** ⟨*on flat submediant*⟩
D *(Dominantseptakkord ohne Grundton zur Dominante, mit tiefalterierter Quint als Baßton)*
F *(accord de septième sans fondamentale sur la sus-tonique, avec quinte altérée — baissée — à la basse, et tierce majeure)*
I sesta *f* eccedente/italiana
S *(acorde de sixta aumentada)*
U bővitett szextakkord
R *(вводный секстаккорд к доминанте с пониженной терцией, увеличенный секстаккорд)*
itinerant E; ~ ballad singer: Bänkelsänger
~ musician: fahrender → Musikant
ív U Bindung; Lage; Legatobogen
ívjelzés U Lagenbezeichnung
ivory E; ~ head *tasto* Elfenbeinbelag; Vorderteil des Tastenbelages
~ tail *tasto* Elfenbeinbelag; Hinterteil des Tastenbelages
izgatottan U *prescr* agitato; concitato
izolátor U *pfte* Isolierschalen
izomelikus U isomelisch
izometria U Isometrik
izometrikus U isometrisch
izoritmia U Isorhythmie
izoritmikus U isorhythmisch

J

jácara *f* S
D *(Bezeichnung für einen spanischen Tanz und für eine spanische Romanze)*
E *(denomination for a Spanish dance and for a Spanish romance)*
F *(désignation pour une danse espagnole et pour une romance espagnole)*
I *(denominazione per una danza spagnuola e per una romanza spagnuola)*
U *(spanyol tánc és románc neve)*
R *(обозначение испанского танца и испанского романса)*
jack E Plektrum; *cemb* Springer; *pfte* Stoßzunge
~ cushion felt *pfte* Stoßzungenprallpolster
~ flange *pfte* Stoßzungenkapsel
~ guide *cemb* Springerrechen
~ knuckle *pfte* Stoßzunge
~ regulating button *pfte* Stoßzungenpuppe
~ regulating screw *pfte* Stoßzungenschraube
~ spring/spiral *pfte* Stoßzungenspiralfeder
~ spiral spring *pfte* Stoßzungenspiralfeder
Jagdhorn *n*, **Hifthorn** *n* D
E hunting horn, bugle
F cor *m* de chasse
I corno *m* da caccia
S cuerno *m*/trompa *f* de caza
U vadászkürt
R охотничий рог *m*
Jagdmusik *f* D
E hunting music
F musique *f* de chasse
I musica *f* di caccia
S música *f* de caza
U vadászzene
R охотничья музыка *f*
jaleo *m* S *bl*
D *(andalusisches Tanzlied)*
E *(Andalusian dance song)*
F *(danse chantée d'Andalousie)*
I *(danza cantata dell'Andalusia)*
U *(andalúz táncdal)*
R *(андалусская танцевальная песнь)*
Jalousie *f* D *org* jalousie
jalousie *f* F *fis* Diskantjalousie
~ *org*
D Jalousie *f*
E shutter
I griglia *f*
S celosía *f*
U redőny
R жалюзи *pl*
~ invisible *fis* unsichtbare → Diskantjalousie
Jalousieschweller *m* D *org* = Schwellkasten
Jambus *m* D
E iamb(us)
F jambus *m*
I giambo *m*
S yambo *m*
U jambus
R ямб *m*
jambus *m* F Jambus
jambus U Jambus
janicsárzene U Janitscharenmusik
Janissary music E Janitscharenmusik
Janitscharenmusik *f*, **Türkische Musik** *f*
E Janissary/A: Janizary/Turkish music
F musique *f* turque/de janissaires
I musica *f* (alla) turca
S música *f* de jenízaros, música *f* turca
U janicsárzene, török zene
R янычарская/турецкая музыка *f*
Janizary music E Janitscharenmusik
járás U *tasto* Anschlag
játék U *org* Chor; *tasto* Leergang
~ kívülről/emlékezetből: Auswendigspielen
— álarcos ~ Maskenspiel
— felezett ~ *org* halbierte → Stimmen
— félig kiépített ~ *org* registre incomplet
— nyolclábas ~ *org* Achtfuß
— prima vista ~ Blattspiel
— vonós ~ok *pl org* streichende → Stimmen
játékasztal U *org* Spieltisch
— beépített ~ *org* angebauter → Spieltisch
— szabadon álló ~ *org* freistehender → Spieltisch
játékmód U *tasto* Spielart
játékos U Spieler
játékosan U *prescr* giocoso
játékrelé U *org* relais pneumatique

játékrend U Spielplan
játszani *v* U spielen
— hamisan ~ unrein → spielen
— tisztán ~ rein → spielen
— (túl) magasan ~ zu hoch → spielen
— (túl) mélyen ~ zu tief → spielen
— vonóval ~ streichen
játszható U spielbar
játszóasztal U *org* = játékasztal
játszószelep U *org* Spielventil
játszótraktúra U *org* Spieleinrichtung
— automatikus ~ *org* automatische → Spieleinrichtung
— elektropneumatikus ~ *org* elektropneumatische → Spieleinrichtung
— mechanikus ~ *org* mechanische → Spieleinrichtung
— pneumatikus ~ *org* pneumatische → Spieleinrichtung
javított U *vl* gefüttert
Jazz *m* D jazz
jazz E
D Jazzmusik *f*, Jazz *m*
F musique *f* de jazz, jazz *m*
I musica *f* jazz
S jazz *m*, música *f* de jazz
U dzsessz
R джаз *m*, джазовая музыка *f*
~ **band**
D Jazzkapelle *f*
F orchestre *m* de jazz
I orchestra *f*/complesso *m* jazz
S jazzband *f*, orquesta *f* de jazz, jazz *f*
U dzsesszzenekar, dzsesszegyüttes
R джазовый ансамбль *m*, джаз-банд *m*
~ **composer**
D Jazzkomponist *m*
F compositeur *m* de musique de jazz
I compositore *m* di musica jazz
S compositor *m* de jazz
U dzsesszkomponista
R композитор *m*, пишущий джазовую музыку
~ guitar: guitarra de jazz
~ **musician**
D Jazzmusiker *m*
F musicien *m* de jazz
I musicista *m* jazz
S músico *m* de jazz
U dzsesszzenész
R ансамблист *m*/оркестрант *m* джаза
~ **rhythm**
D Jazzrhythmus *m*
F rythme *m* de jazz
I ritmo *m* di jazz
S ritmo *m* de jazz
U dzsesszritmus
R джазовый ритм *m*
~ **trombone**
D Jazzposaune *f*
F trombone *m* de jazz
I trombone *m* da jazz
S trombón *m* de jazz
U dzsessztrombón, dzsesszpozaun
R джазовый тромбон *m*
~ **trumpet**
D Jazztrompete *f*
F trompette *f* de jazz
I tromba *f* da jazz
S trompeta *f* de jazz
U dzsessztrombita
R джазовая труба *f*
jazz *v* E
D Jazzmusik machen *v*, jazzen
F faire *v* de la musique de jazz
I fare *v* musica jazz
S hacer *v* jazz
U dzsesszt játszani *v*
R играть *v* в джазе
jazz *m* F jazz
— faire *v* de la musique de ~ jazz
jazz *m* S jazz
— hacer *v* ~ jazz
jazz *f* S jazz band
jazzband *f* S jazz band
Jazzbesen *m* D
E wire/rhythm brush(es *pl*)
F brosse *f*/balai *m* de jazz
I spazzolino *m* metallico
S escobilla *f*
U seprű
R метёлка *f*
jazzen *v* D jazz
Jazzkapelle *f* D jazz band
Jazzkomponist *m* D jazz composer
Jazzmusik *f* D jazz
~ machen *v* jazz
Jazzmusiker *m* D jazz musician
Jazzposaune *f* D jazz trombone
Jazzrhythmus *m* D jazz rhythm
Jazztrompete *f* D jazz trumpet
jegypénztár U; (színházi) ~ Theaterkasse
jegyzet U; kritikai ~ek *pl* kritischer → Apparat; kritischer → Bericht
jel U Zeichen; *mil* Signal
— a ~ig: fino al → segno
— dinamikai ~ dynamisches → Zeichen
— ekfonetikus ~ Lektionszeichen
— előadási ~ Vortragszeichen
— frazírozási ~ Phrasierungszeichen
— lélegzetvétel ~e: Atemzeichen
— notációs ~ek *pl* Notationszeichen
jelenés U Auftritt
jelenet U *teat* Szene
jelfogó U *org* relais
jellegzetesség U Merkmal
jellemdarab U Charakterstück
jelmez U costume
jelölés U Bezeichnung; Signatur
jelzés U Bezeichnung; Signatur; *mil* Signal
— frazírozási ~ Phrasierungszeichen
jelzőkürt U Signalhorn; *mil* Signaltrompete
jelzősíp U Signalpfeife
jelzőtrombita U *mil* Signaltrompete
jerigonza *f* S *bl*
D *(volkstümlicher Reigentanz)*

E *(popular round dance)*
F *(ronde populaire)*
I *(girotondo popolare)*
U *(népi körtánc)*
R *(народный хороводный танец)*

jester's flute E Narrenflöte

jeu *m* F Saitenchor
~x *pl* à reprises *org* repetierende → Stimmen
~x *pl* aliquotes *org* Aliquotstimmen
~x *pl* composés *org* Mixtur
~x *pl* d'anches *org* Zungenstimmen
~ d'orgue: Orgelregister; Orgelspiel
~ de cloches *org* Glöckchen; Glockenzug
~ de cordes: Saitenbezug
~ de cymbales *org* Zimbelstern
~ de flûte *org* Flötenstimme
~x *pl* de flûtes *org* Flötenwerk
~ de gambe *org* Geigenregister
~x *pl* de gambe *org* streichende → Stimmen
~ de gongs: chromatisch gestimmtes → Gongspiel
~x *pl* de mutations simples *org* Aliquotstimmen
~ de pistons *ottoni* Maschine
~ de rossignol *org* Nachtigallenzug
~ de timbres: Glockenspiel; Röhrenspiel
~ de tuyaux à bouche *org* Labialregister
~x *pl* de tuyaux à bouche *canna* Labialwerk
~x *pl* imitatifs *org* Imitatoren
~ incomplet *org* = registre incomplet
~x *pl* incomplets *org* halbierte → Stimmen
~x *pl* parlants/réels *org* klingende → Stimmen
— à deux ~x d'anches *fis* zweichörig
— à trois ~x d'anches *fis* dreichörig
— **grand** ~ *arm*
D grand jeu *n*
E full organ
I gran giuoco *m*
S grand jeu *m*, gran juego *m*
U tutti, teljes mű
R тутти *n*

jeu-parti *m* F ⟨12—13. *sec*⟩
D *(Form des Streitliedes zwischen zwei Sängern auf dieselbe Melodie)*
E *(dialogue or song-contest between two singers on the same melody)*
I *(forma di canzone cantata e mimata da due cantori)*
S jeu-parti *m*
U *(a versenydal egy formája)*
R *(жанр французской песни типа состязания двух певцов)*

Jew's harp/trump E Maultrommel

jig, gigue E
D Gigue *f*
F gigue *f*
I giga *f*
S giga *f*, jiga *f*
U dzsigg, gigue
R жига *f*

jiga *f* S jig

jingle E; ~ (bell): Schelle

jingle *v* E *fam, pfte* klimpern

Jingling Johnny E Schellenbaum

jobban U più

Joch *n* D *camp*
E headstock
F mouton *m*, joug *m*
I ceppo *m*, giogo *m*
S yugo *m* de la campana
U (harang)iga
R хомут *m*
— **gekröpftes/gestelztes** ~ *camp*
E curved headstock
F joug *m* coudé/rétro
I ceppo/giogo *m* ad arco
S yugo *m* recurvado
U hajlított/tört iga
R изогнутый хомут *m*
— **gerades** ~ *camp*
E straight headstock
F joug *m* droit/lancé
I ceppo/giogo *m* diritto
S yugo *m* recto/derecho
U egyenes iga
R прямой хомут *m*

Jochbogen *m* = Querjoch

jocoso S *prescr* gioioso

jodeln *v* D
E to yodel
F yodler ⟨*chanter à la manière des Tyroliens*⟩
I *(cantare alla maniera dei montanari tirolesi)*
S jodeln ⟨*cantar al estilo tirolés*⟩
U jódlizni
R исполнять *v* йодль

Jodler *m* D
E yodler
F *(chanteur qui yodle)*
I jodler *m*
S *(cantor que practica el jodel)*
U jódlizó
R йодлер *m*

jodler *m* I Jodler

jódlizni *v* U jodeln

jódlizó U Jodler

jog U; előadási ~ Aufführungsrecht
— szerzői ~ copyright
— színpadi előadási ~ok *pl teat* Bühnenrechte

jogdíj U Tantiemen

jogvédelem U; szerzői ~ copyright protection

jóhangzás- U Wohlklangs-

jointed wind trunk E *org* gebrochener → Kanal

jókedvűen U *prescr* gioioso

jól U bene

jón U ionisch

jónico S ionisch

jornada *f* S Aufzug

Jota *f* D *bl* jota

jota *f* S *bl*
D Jota *f*
E jota
F jota *f*
I jota *f*
U jota
R хота

jouable F spielbar
jouer *v* F spielen; *corda, tasto* greifen
~ à: vorspielen
~ à côté: danebengreifen
~ avec l'archet: streichen
~ faux: danebengreifen; unrein → spielen
~ juste: rein → spielen
~ normalement *prescr, perc* gewöhnlich → schlagen
~ trop bas: zu tief → spielen
~ trop haut: zu hoch → spielen
joueur *m* F; ~ d'instrument à vent en bois: Holzbläser
~ d'orgue de Barbarie: Drehorgelspieler
~ d'un instrument à archet: Streicher
~ d'un instrument à vent: Bläser
~ de chalumeau: Schalmeispieler
~ de clavicorde: Clavierist
~ de cor des Alpes: Alphorner
~ de cornemuse: Dudelsackpfeifer
~ de cornet: Zinkenbläser
~ de gudok гудочник
~ de gusli гусляр
~ de théorbe: Theorbenspieler
~ de tuba: Tubaspieler
~ de vibraphone: Vibraphonspieler
joug *m* F *camp* Joch
~ coudé/rétro *camp* gekröpftes → Joch
~ droit/lancé *camp* gerades → Joch
joyeux F festivo; *prescr* giocoso; gioioso; lieto
jubé *m* F Lettner
Jubilus *m* D
E jubilus
F jubilus *m*
I jubilus *m*
S jubilus *m*
U jubilus
R юбиляции *f pl*
jubilus E U Jubilus
jubilus *m* F I S Jubilus
judas *m* F Guckloch
Judenharfe *f* D *obs* = Maultrommel
juego *m* S *tasto* Leergang
~ de campanas: Geläute; *org* Glockenzug; Glöckchen
~ de cuerdas: Saitenbezug
~ de gongs: chromatisch gestimmtes → Gongspiel
~ de ocho campanas: Geläute von acht Glocken
~ de pistones *ottoni* Maschine
~ de timbres: Glockenspiel; Röhrenspiel
~s *pl* parlantes *org* klingende → Stimmen
~s *pl* que imitan sonidos naturales *org* Imitatoren
~s *pl* reales *org* klingende → Stimmen
— de ... ~(s *pl*) de lengüetas *fis* -chörig
— de dos ~s de lengüetas *fis* zweichörig
— de tres ~s de lengüetas *fis* dreichörig
— gran ~ *arm* grand jeu
— medio ~ *org* registre incomplet; halbierte → Stimmen
juguetando S *prescr* lusingando
jukebox E Musikautomat
jukebox *m* F I Musikautomat
jump *v* E springen
jumping dance E Springtanz
juntamente S *prescr* insieme
just E; ~ intonation: reine → Stimmung
juste F intervallgetreu; rein
justo S rein; *prescr* giusto
~ (en relación con los intervalos): intervallgetreu
juvenile choir/chorus E Kinderchor

K

kadencia U Kadenz
— autentikus ~ authentische → Kadenz
— egész ~ geschlossene → Kadenz
— egyirányú/egyoldalú ~ einseitige → Kadenz
— késleltetett ~ aufgehaltene → Kadenz
— kettős vezérhangos ~ Doppelleittonkadenz
— közbülső ~ Zwischenkadenz
— nyílt ~ offene → Kadenz
— plagális ~ plagale → Kadenz
— teljes ~ vollständige → Kadenz
— tökéletes ~ geschlossene → Kadenz
kadencia- U Kadenz-
kadenciázni v U kadenzieren
kadenciázó U kadenzierend
Kadenz *f* D ⟨*Konzertkadenz*⟩
E cadenza
F cadence *f*
I cadenza *f*
S cadencia *f*
U kadencia
R концертная каденция *f*
~ ⟨*Schlußkadenz*⟩
E cadence
F cadence *f*
I cadenza *f*
S cadencia *f*
U zárlat, kadencia
R каденция *f*, каданс *m*
— **aufgehaltene ~**
E delayed cadence
F cadence *f* suspendue/interrompue
I cadenza *f* sospesa
S cadencia *f* suspendida/rota/interrumpida
U késleltetett zárlat/kadencia
R *(каденция, прерываемая на кадансовом квартсекстаккорде перед концертным соло)*
— **authentische ~**
E perfect cadence, full close, A: authentic cadence
F cadence *f* authentique/parfaite
I cadenza *f* perfetta/autentica
S cadencia *f* perfecta
U autentikus zárlat/kadencia
R автентическая каденция *f*
— **einseitige ~**
E *(shortened form of cadence)*
F cadence *f* partielle
I *(cadenza implicante solo la sottodominante o la dominante)*
S cadencia *f* parcial
U egyirányú/egyoldalú zárlat/kadencia
R неполная каденция *f*, простой каданс *m*
— **geschlossene ~**
E final cadence
F cadence *f* finale/fermée
I cadenza *f* finale
S cadencia *f* final
U tökéletes/egész zárlat/kadencia
R устойчивая каденция *f*
— **offene ~**
E intermediate/open cadence
F cadence *f* ouverte
I cadenza *f* sospesa
S cadencia *f* suspendida
U nyílt zárlat/kadencia
R неустойчивая каденция *f*
— **plagale ~, Kirchenschluß** *m*
E plagal/church cadence, A: "Amen" cadence
F cadence *f* plagale
I cadenza *f* plagale
S cadencia *f* plagal
U plagális zárlat/kadencia
R плагальная каденция *f*
— **vollständige/rückläufige ~**
E mixed/complete cadence
F cadence *f* mixte/complète/parfaite
I cadenza *f* mista
S cadencia *f* mixta/perfecta
U teljes zárlat/kadencia
R полная каденция *f*, сложный каданс *m*
Kadenz- D
E cadential
F cadentiel
I cadenzale
S cadencial
U zárlat-, kadencia-, zárlati
R кадансовый, каденционный

Kadenzformel *f* D
E cadential formula
F formule *f* cadentielle
I formula *f* cadenzale
S fórmula *f* cadencial
U zárlati formula
R каденционная формула

kadenzieren *v* D
E to cadence
F faire *v* une cadence
I cadenzare
S ejecutar *v* una/hacer *v* la cadencia
U kadenciázni
R каденсировать

kadenzierend D
E cadential, cadencing
F cadentiel
I cadenzale, cadenzante
S cadencial
U kadenciázó
R каденсирующий, каденсовый

Kadenzwendung *f* D
E cadential idiom
F formule *f* cadentielle
I formula *f* cadenzale
S giro *m*, fórmula *f* cadencial
U zárlati formula
R каденсовый оборот *m*

kagylókürt U Muschelhorn

Kaiserbaryton *m* D
E imperial euphonium
F baryton/euphonium *m* impérial
I eufonio *m* imperiale
S euphonium/barítono *m* imperial
U királybariton
R *(баритон с очень широкой мензурой)*

Kaiserbaß *m*, **Kaisertuba** *f* D
E imperial bass
F basse *f* impériale
I basso *m* imperiale
S bajo *m* imperial
U királytuba
R *(контрабасовая туба с очень широкой мензурой)*

Kaisertenor *m* D
E imperial tenor
F ténor *m* impérial
I tenore *m* imperiale
S tenor *m* imperial
U királytenor
R *(теноровый бюгельгорн с очень широкой мензурой)*

Kaisertuba *f* D = Kaiserbaß

kakasülő U *teat* Olymp

kakofónia U Kakophonie

kakofonikus U kakophonisch

Kakophonie *f* D
E cacophony
F cacophonie *f*
I cacofonia *f*
S cacofonía *f*
U kakofónia
R какофония

kakophonisch D
E cacophonic
F cacophonique
I cacofonico
S cacofónico
U kakofonikus
R какофонический

kakukksíp U Kuckuckspfeife

kalap U *ottoni* Hutdämpfer

kalapács U *pfte* Hammer
~ot beállítani *v* Hammer richten

kalapácsfej-alsónemez U *pfte* Hammerunterfilz

kalapácsfej-felsőnemez U *pfte* Hammeroberfilz

kalapácsfejfilc U *pfte* Hammeroberfilz; Hammerunterfilz

kalapácsfejmag U *pfte* Hammerkern

kalapácskorona U *pfte* Hammerscheitel

kalapácsléc U *pfte* Hammerleiste

kalapácsléchorog U *pfte* Hammerleistenhaken

kalapácsnyél U *pfte* Hammerstiel

kalapácstengely U *pfte* Hammerachse

kalapácstengelytok U *pfte* Hammerkapsel

kalapálni *v* U hämmern

kalapszordínó U *ottoni* Hutdämpfer

kaliki perehožie R → калики перехожие

kalimpálás U Geklimper

kalimpálni *v* U *fam, pfte* klimpern

Kalkant *m* D
E blower, bellows-treader
F souffleur *m*
I calcante *m*
S manchador *m*
U kalkantista, orgonafújtato ‹*személy*›
R калькант *m*

kalkantista U Kalkant

kamancha E кеманча

kamaraénekes U Kammersänger

kamaraénekesnő U Kammersängerin

kamarahang U Kammerton; Stimmton
— párizsi ~ Pariser → Kammerton

kamarahang-megállapítás U Stimmtonnormung

kamarakantáta U cantata da camera

kamaraopera U opera da camera

kamaraszonáta U sonata da camera

kamarazene U Kammermusik

kamarazene-hangverseny U concerto da camera

kamarazenekar U Kammerorchester

kamarinskaia *f* S *bl* камаринская

Kamarinskaja *f* D *bl* камаринская

kamàrinskaja *f* I *bl* камаринская

kamarinskaya E *bl* камаринская

kamarinskaya *f* S *bl* камаринская

kamarinszkaja U *bl* камаринская

Kamm *m* D *arco*
E ridge
F partie *f* frontale de la pointe
I sagoma *f* della testa
S extremidad *f* frontal de la punta
U él
R головка *f*
— **Kämme** *pl arpa*
E combs *pl*
F fourchette *f*

I uncini *m pl*
S horquillas *f pl*
U villa
R диски *m pl* со штифтами

Kammerkantate *f* D cantata da camera

Kammerkonzert *n* D concerto da camera

Kammermusik *f* D
E chamber music
F musique *f* de chambre
I musica *f* da camera
S música *f* de cámara
U kamarazene
R камерная музыка *f*

Kammermusiker *m* D
E *"chamber musician" ⟨title⟩*
F *"musicien de chambre" ⟨titre⟩*
I *"musico/musicista da camera" ⟨titolo⟩*
S *"músico de cámara" ⟨título⟩*
U *"kamarazenész" ⟨cím⟩*
R камерный музыкант *m ⟨звание⟩*

Kammeroper *f* D opera da camera

Kammerorchester *n* D
E chamber orchestra
F orchestre *m* de chambre
I orchestra *f* da camera
S orquesta *f* de cámara
U kamarazenekar
R камерный оркестр *m*

Kammerregister *n*, **Kammerstimme** *f* D *org*
E *(organ stop at chamber pitch)*
F *(registre accordé au ton de chambre)*
I *(registro in accordatura da camera)*
S *(registro al diapasón de cámara)*
U *(kamara a-ra hangolt orgonahang/regiszter)*
R *(регистр, настроенный в оркестровом тоне)*

Kammersänger *m*, **Kammersängerin** *f* D
E *"chamber singer" ⟨title⟩*
F *"chanteur* m/*chanteuse* f *de chambre" ⟨titre⟩*
I *"cantante* m+f *da camera" ⟨titolo⟩*
S *"cantor* m/*cantatriz* f *de cámara" ⟨título⟩*
U kamaraénekes(nő) *⟨cím⟩*
R «камерный певец» *m*, «камерная певица» *f ⟨звание⟩*

Kammersonate *f* D sonata da camera

Kammerstimme *f* D *org* = Kammerregister

Kammerton *m* D
E chamber/concert pitch
F diapason *m* de chambre
I diapason *m* da camera
S Kammerton *m*, diapasón *m* de cámara
U kammerton, kamarahang
R камертон *m*

— **Pariser ~**
E New Philharmonic pitch, Paris pitch
F diapason *m* parisien
I diapason *m* da camera/moderno/parigino
S diapasón *m* de París
U párizsi a/kamarahang
R парижский камертон *m*

kammerton U Kammerton

kampó U *arpa* Haken

kamra U; zengő ~ Hallraum

Kanal *m* D *⟨Lautsprecher⟩*
E channel
F chaîne *f*
I canale *m*
S canal *m*
U csatorna
R канал *m*

~ *org* = Windkanal

— **gebrochener/gekröpfter ~** *org*
E jointed wind trunk
F canal *m* coudé/articulé
I condotto *m* d'aria ripiegato
S canal *m* acodado/articulado/empalmado
U megtört szélcsatorna
R коленчатый канал *m*

kanál U *canna ancia* Kehle; *pfte* Dämpferlöffel

— angol ~ *canna ancia* englische → Kehle

— francia ~ *canna ancia* französische → Kehle

— német ~ *canna ancia* deutsche → Kehle

Kanalreiter *m* D *org* = Ausgleichsbalg

kanásztülök U
D *(trompetenartiges ungarisches Volksinstrument aus Kuhhorn)*
E *(Hungarian folk-instrument of the trumpet family, made of a cow's horn)*
F *(instrument populaire hongrois taillé dans une corne de vache et se rapprochant de la trompette)*
I *(strumento popolare ungherese simile alla tromba e tratto da un corno bovino)*
S *(especie de trompeta popular húngara construída con un cuerno de vaca)*
R *(народный венгерский духовой инструмент из коровьего рога)*

kancella U *arm, org* Kanzelle

— üres ~ *org* blinde → Kanzelle

kancellafal U *org* Kanzellenschied

kancellasor U *org* Gitterwerk

kancellaspund U *org* Kanzellenspund

kancelni U *fam, org* Kanzelle

kancelnispund U *fam, org* Kanzellenspund

kancionále U Kantionale

kánkán U *bl* cancan

kannaporc U Gießbeckenknorpel

Kanon *m* D
E canon
F canon *m*
I canone *m*
S canon *m*
U kánon
R канон *m*

~ *⟨Messe⟩*
E canon
F canon *m*
I canone *m*
S canon *m*
U kánon
R канон *m*

~ **im Einklang**
E canon at the unison

F canon *m* à l'unisson
I canone *m* all'unisono
S canon *m* al unísono
U prímkánon
R канон *m* в унисон
~ **in der Oberquint(e)**
E canon at the upper fifth
F canon *m* à la quinte (supérieure)
I canone *m* alla quinta superiore
S canon *m* a la quinta (superior)
U kánon a felső kvinten
R канон *m* в верхнюю квинту
~ **in der Unterquint(e)**
E canon at the lower fifth
F canon *m* à la quinte inférieure
I canone *m* alla quinta inferiore
S canon *m* a la quinta inferior
U kánon az alsó kvinten
R канон *m* в нижнюю квинту
~ **in einem Takt Abstand**
E canon at the distance of one bar/measure
F canon *m* à distance d'une mesure
I canone *m* a distanza di una battuta
S canon *m* a la distancia de un compás
U egy ütem után belépő kánon
R канон *m* с расстоянием вступления в один такт
— **freier ~**
E free canon
F canon *m* libre
I canone *m* libero
S canon *m* libre
U szabad kánon
R свободно написанный канон *m*
— **strenger ~**
E strict canon
F canon *m* strict
I canone *m* stretto/rigoroso
S canon *m* riguroso
U szigorú/kötött kánon
R строго выдержанный канон *m*
— **unendlicher ~**
E endless/perpetual canon
F canon *m* perpétuel
I canone *m* infinito/perpetuo
S canon *m* infinito/perpetuo
U végtelen kánon, canon perpetuus
R бесконечный канон *m*
kánon U Kanon
~ a felső kvinten: Kanon in der Oberquinte
~ az alsó kvinten: Kanon in der Unterquinte
— augmentációs ~ Vergrößerungskanon
— diminúciós ~ Verkleinerungskanon
— egy ütem után belépő ~ Kanon in einem Takt Abstand
— kettős ~ Doppelkanon
— kötött/szigorú ~ strenger → Kanon
— proporciós ~ Proportionskanon
— szabad ~ freier → Kanon
— végtelen ~ unendlicher → Kanon
kánon- U kanonisch
kanonisch D
E canonic
F en canon, canonique
I canonico, a canone
S canónico
U kánonszerű, kánon-
R канонический
~ **behandeln** *v*
E to treat canonically/in canon
F traiter/conduire *v* en canon
I trattare *v* canonicamente/in forma canonica/a canone
S tratar *v* en canon
U kánonszerűen feldolgozni *v*
R провести/разработать *v* канонически
~ **führen** *v*
E to lead in canon
F traiter *v* en canon
I trattare *v* a canone
S tratar *v* en canon
U kánonszerűen vezetni *v*
R провести *v* канонически, написать *v* по типу канона
kánonszerű U kanonisch
kánonszerűen U; ~ feldolgozni *v* kanonisch behandeln
~ vezetni *v* kanonisch führen
kant R → кант
— vivatnyj ~ виват
kantáta U cantata
— egyházi ~ cantata da chiesa; cantata sacra
— világi ~ cantata profana
Kantate *f* D cantata
— geistliche ~ cantata sacra
— weltliche ~ cantata profana
Kantele *f* D
E *(Finnish folk instrument of the zither family)*
F "kantele" *m*
I *(salterio finlandese)*
S kantele *m*
U kantele
R кантеле *n*
kantele *m* F S Kantele
kantele U Kantele
kantiléna U cantilena
Kantilene *f* D cantilena
Kantillation *f* D
E cantillation
F cantilation *f*
I cantillazione *f*
S cantilación *f*
U *(pszalmodizáló énekbeszéd a zsinagógában)*
R кантилляция *f*
Kantionale *n* D
E cantional(e), chorale book
F *(recueil de chants d'église harmonisés à quatre voix)*
I *(libro corale evangelico armonizzato a quattro voci)*
S cantoral *m* (armonizado a cuatro voces)
U kancionále
R канционал *m*

Kantionalsatz *n* D
E cantional setting, simple chorale harmonisation
F *(choral ou chant religieux harmonisé à quatre voix, d'écriture homophone)*
I *(corale o canto religioso armonizzato a quattro voci di scrittura omoritmica)*
S *(coral o canto religioso de escritura homófona a cuatro voces)*
U *(evangélikus korál négyszólamú letétben)*
R *(четырёхголосный аккордовый склад с единым ритмом со всех голосах и с мелодией в верхнем голосе, принят в лютеранских песнопениях)*
Kantor *m* D
E director of a church choir
F chef *m* de chœur d'église
I direttore *m* del coro da chiesa
S director *m* de coro de iglesia
U kántor, kórusvezető
R кантор *m*
kántor U Kantor
Kantorei *f* D
E *(choir employed by church or royal court)*
F maîtrise *f*
I *(gruppo di cantori di chiesa o di corte)*
S cantoría *f*, capilla *f*
U udvari énekkar, templomkórus
R *(группа певцов, состоявшая на службе в церкви или при дворе)*
~ ⟨*Singschule*⟩ maîtrise
Kanzelle *f* D *arm*
E channel
F gravure *f*
I canale *m*
S ranura *f*
U kancella
R канцелле *f*, канал *m*
~, **Windladenraum** *m org*
E groove, channel
F gravure *f*
I canale *m*
S ranura *f*
U kancella, *fam* kancelni
R канцелле *f*
— **blinde** ~ *org*
E blind/imitation groove/channel
F gravure *f* sans jeu
I canale *m* cieco
S canal *m* ciego
U üres rekesz/kancella
R нерабочая канцелле *f*
Kanzellenschied *m* D *org*
E bar
F barrage *m*
I separatore *m*
S barra *f* de separación de los canales/de las ranuras
U kancellafal, rekeszfal
R перегородка *f* канцелли
Kanzellenspund *m* D *org*
E channel stopper, table
F table *f*
I sponda *f* del canale
S tapa *f* de las ranuras
U kancellaspund, *fam* kancelnispund
R стенка/перегородка *f* канцелли
Kanzone *f* D canzone
Kanzonette *f* D canzonetta
kápa U *arco* Frosch
— (a) kápánál *prescr*, *vl* am → Frosch
kaparni *v* U schrapen
Kapelle *f* D ⟨*als Raum*⟩
E chapel
F chapelle *f*
I cappella *f*
S capilla *f*
U kápolna
R часовня *f*
~ ⟨*als Orchester bzw. Sängergruppe*⟩
E choir, orchestra, musical ensemble
F chapelle *f*
I cappella *f*
S capilla *f*
U (kisebb) zenekar, énekkar, együttes
R капелла *f*, хор *m*, оркестр *m*
~ *obs* bande
Kapellist *m* D *obs* = Orchestermusiker
Kapellmeister *m* D
E master of the chapel, choirmaster
F maître *m* de chapelle
I maestro *m* di cappella
S maestro/director *m* de capilla
U karvezető, karnagy
R капельмейстер *m*, хормейстер *m*, хоровой дирижёр *m*
~ ⟨*Dirigent; Titel*⟩
E conductor, musical director
F chef *m* d'orchestre
I direttore *m* d'orchestra
S director *m* de orquesta
U karmester
R главный дирижёр *m*, дирижёр *m* оркестра
Kapellmeistermusik *f* D
E *(scholarly music, but lacking in imagination and originality)*
F *(musique composée avec honnêteté mais sans originalité)*
I *(musica composta correttamente ma priva di originalità)*
S *(término aplicado a composiciones de correcta factura pero desprovistas de originalidad)*
U "Kapellmeistermusik"
R капельмейстерская музыка *f*
Kapodaster *m* D *corda* capotasto
kapodaszter U *corda* capotasto
kápolna U Kapelle
kar U; ~ban: chorweise
— kettős ~ Doppelchor
— kettős ~ra írt: doppelchörig
— női ~ Frauenchor
— több ~ra írt: mehrchörig
— vegyes ~ gemischter → Chor
kar- U Chor-; chorisch

karakterdarab U Charakterstück
karcolni r U schrapen
kardal U Chorlied
kardtánc U Schwerttanz
karének U Chorgesang
karénekes U Chorsänger
karéneklés U Chorgesang
— váltakozó ~ Wechselgesang
karfantázia U Chorfantasie
karfúga U Chorfuge
karhang U Chorton
karika U *arco* Froschring; *camp* Öhr
karikázás U *bl*
D *(ungarischer Mädchenreigen)*
E *(girl's round dance in Hungary)*
F *(ronde hongroise de jeunes filles)*
I *(girotondo di fanciulle in Ungheria)*
S *(ronda húngara de muchachas)*
R *(венгерский девичий хоровод)*
karima U *camp* Schlag
karióka U *bl* Carioca
kariskola U Chorschule
— (egyházi) ~ Sängerschule
karkantáta U Chorkantate
karmester U Dirigent; Kapellmeister
— udvari ~ Hofkapellmeister
karmestertechnika U *dir* Schlagtechnik
karmestertechnikai U schlagtechnisch
karmű U Chor; Chorwerk
karnagy U Kapellmeister
Karnevalslied *n* D
E carnival song
F chanson *f* de carnaval
I canto *m* carnevalesco/carnascialesco
S canto *m* carnavalesco, canción *f* de carnaval
U farsangi dal
R карнавальная песня *f*
kárnis U *pfte* Tastenklappe
karorgona U Chororgel; *org* Unterwerk
karpartitúra U Chorpartitur
karrecitáció U Chorrezitation
karrecitatívo U Chorrezitativ
kartáncos(nő) U *bl* figurante
Kartondämpfer *m* D *fiati*
E cardboard mute
F sourdine *f* en carton
I sordina *f* di cartone
S sordina *f* de cartón
U karton hangfogó, kartondemfer
R сурдина *f* из картона
— **weicher** ~ *fiati*
E soft cardboard mute
F sourdine *f* en carton mou
I sordina *f* di cartone morbido
S sordina *f* de cartón blando
U puhakarton hangfogó/demfer
R сурдина *f* из мягкого картона
kartondemfer U *fiati* Kartondämpfer
karvezetés U Chordirigieren
karvezető U Chordirigent; Chorleiter; Chorregent; Kapellmeister
karzat U Empore; *teat* Galerie
Kasatschok *m* D *bl* казачок
Kasimir *m* D *pfte*
E bushing cloth
F casimir *m*
I feltro *m*
S casimir *m*
U kásmír
R казимир *m*
kásmír U *pfte* Kasimir
Kassation *f* D
E cassation
F cassation *f*
I cassazione *f*
S casación *f*
U kasszáció, cassazione
R кассация *f*
kasszáció U Kassation
Kastagnette *f* D castagnetta
Kästchen *n*, **Keilbett** *n* D *arco*
E mortise
F attache *f* de la mèche, mortaise *f*
I sede *f* del crine
S entalladura *f* ⟨*pieza del talón que sujeta las cerdas*⟩
U lyuk
R выемка *f* в головке, колодочка *f*
Kasten *m* D étui
~ *pfte* = Gehäuse
Kastenbalg *m* D *org*
E box-bellows *pl*
F soufflet *m* à cylindre
I mantice *m* a cassa
S fuelle *m* de cilindro
U szekrényfúvó
R коробчатые мехи *m pl*
Kastenbart *m* D *canna*
E ear and beard, box-type beard
F oreille *f* et frein
I baffo *m* a scatola
S freno *m*, oreja *f*
U szekrényszakáll, körszakáll
R бородка *f* в виде коробка
Kastenventil *n* D *org*
E box pallet
F soupape *f*
I valvola *f*
S sopapa *f*
U szekrényszelep
R прямоугольный клапан
Kastrat *m* D
E castrato
F castrat *m*
I castrato *m*
S castrado *m*
U kasztrált
R кастрат *m*
kasztanyetta U castagnetta
— nyeles ~ castagnette con manico → castagnetta
— (tánchoz használt) ~ castagnette spagnole → castagnetta
kasztrált U Kastrat
katalektikus U katalektisch

katalektisch D
E catalectic
F catalectique
I catalettico
S cataléctico
U katalektikus
R каталектический
Katalog *m* D; **thematischer ~, thematisches Verzeichnis** *n*
E thematic catalogue/A: catalog
F catalogue *m* thématique
I catalogo *m* tematico
S catálogo *m* temático
U tematikus katalógus
R тематический указатель *m*
katalógus U; tematikus ~ thematischer → Katalog
katonabanda U Militärkapelle
katonadal U Soldatenlied
katonadob U tamburo basso
katonadobos U *mil* tambour
katonainduló U Militärmarsch
katonanóta U Soldatenlied
katonazene U Militärmusik
katonazenekar U Militärkapelle; *mil* Musikzug
katonazenész U Militärmusiker
~ek *pl mil* Spielleute
Katzenmusik *f* D
E caterwauling, charivari, mock serenade, A: shivaree
F charivari *m*
I musica *f* chiassosa ⟨*concerto volutamente rumoroso e stonato*⟩
S cencerrada *f*
U macskazene
R шаривари *n*, кошачий концерт *m*, кошачья серенада *f*
kaum D appena
káva U *corda, tamb* Zarge; *ottoni* Kranz
Kaval *f* D
E *(Balkan end-blown flute)*
F "kaval" *m*
I *(flauto diritto di legno dei Balcani)*
S *(flauta recta de madera de los Balcanes)*
U *(balkáni egyenes fuvola)*
R каваль *f*
kavatína U cavatina
Kavatine *f* D cavatina
kazačok R → казачок
kazacsok U *bl* казачок
kazoo E Mirliton
keck D *prescr* ardito
kecsesség U Anmut
kecsketrilla U Bockstriller
kedvesen U *prescr* piacevole
keeping strict time E taktfest
Kegeldeckung *f* D *canna*
E bell
F résonateur *m* avec cône renversé soudé
I sommità *f* a cono
S calota *f* cónica regulable, sombrero *m* cónico regulable
U kúpos/tölcséres fedél
R конусообразное покрытие *n*
kegelförmig, konisch D *canna*
E conical
F (de forme) conique
I conico
S cónico
U kúp alakú, kónikus, kúpos
R конической формы
~ nach unten zugespitzt *canna*
E inverted conical
F de forme conique renversée
I a cono rovesciato
S cónico invertido
U alul keskenyedő kúp formájú
R конической формы с остриём, направленным вниз
Kegellade *f* D *org*
E cone-valve chest
F sommier *m* à pistons
I somiere *m* a valvole coniche
S somier *m* a pistones
U kúpláda
R кегельладе *f*
kehely U *ottoni* Kessel
Kehle *f* D
E throat
F gorge *f*
I gola *f*
S garganta *f*
U torok, gége
R гортань *f*, горло *n*
~, Pfanne *f*, **Rinne** *f*, **Schnabel** *m canna ancia*
E shallot, eschallot
F rigole *f*, canal *m*
I gola *f*, becco *m*, canale *m*
S garganta *f*, canal *m*
U kanál
R колодка *f*
— deutsche ~ *canna ancia*
E closed shallot
F rigole *f* allemande/fermée
I gola *f* tedesca/chiusa/a lacrima
S garganta *f* cerrada/a la alemana
U német kanál
R немецкая колодка *f*
— englische ~ *canna ancia*
E English shallot
F rigole *f* anglaise
I gola *f* inglese
S garganta *f* inglesa
U angol kanál
R английская колодка *f*
— französische ~ *canna ancia*
E open/French shallot
F rigole *f* française/ouverte
I gola *f* francese/aperta
S garganta *f* abierta/a la francesa
U francia kanál
R французская колодка *f*
kehlig D = guttural
Kehlkopf *m* D
E throat, larynx
F larynx *m*

I laringe *f*
S laringe *f*
U gégefő
R гортань *f*

Kehlkopf- D
E laryngeal
F du larynx
I laringeo
S laríngeo
U gégefő-
R гортанный

Kehlkopfdeckel *m* D
E epiglottis
F épiglotte *f*
I epiglottide *f*
S epiglotis *f*
U gégefedő
R надгортанный хрящ *m*

Kehraus *m* D *bl*
E *(final dance of a ball; hence designation for a light, trivial finale)*
F *(final d'un bal, dernière danse d'un bal; désigne aussi une partie finale légère ou insignifiante)*
I *(finale di un ballo; indica anche un ultimo tempo leggero e insignificante)*
S *(pieza final de un baile; designa también un final ligero o fácil)*
U *(bál utolsó tánca; könnyű, jelentéktelen finálé)*
R кераус *m* ⟨*последний танец, конец бала; отсюда: шумный и весёлый финал*⟩

Kehrreim *m* D refrain

Keil *m* D *canna ancia*
E wedge
F coin *m*
I cuneo *m*
S cuña *f*
U ék
R клинышек *m*
~ *arco* = Oberkeil, Unterkeil

Keilbalg *m* D *org*
E diagonal/wedge-shaped bellows *pl*
F soufflet *m* à éclisses
I mantice *m* a cuneo
S "fuelle *m* en cuña"
U ékfúvó
R клинообразный мех *m*

Keilbett *n* D *arco* = Kästchen

kellékek *pl* U *teat* Requisiten

kellékes U *teat* Requisitenmeister

kelléktár U *teat* Requisitenkammer

kellemesen U aggradevole

kemanča R →кеманча

kemange *f* I кеманча

Kemantsche *f* D кеманча

kemény U schallhart

keménység U Härte

kengyel U *or* Steigbügel

Kenner *m* D
E connoisseur
F connaisseur *m*
I intenditore *m*, conoscitore *m*
S conocedor *m*, perito *m*, entendido *m*
U hozzáértő, műértő
R знаток *m*

Kennmelodie *f* D
E signature tune, theme song
F indicatif *m* musical
I sigla *f* melodica
S característica *f*
U szignál, szünetjel
R позывные *m pl*

kényelmesen U *prescr* agiato

kép U; színpadi ~ *teat* Bühnenbild

képesség U; hangmegkülönböztetési ~ Tonunterscheidungsvermögen

képviselet U; hangzási ~ Klangvertretung

képzés U Unterricht

Kerbflöte *f* D
E notched flute
F flûte *f* taillée
I flauto *m* a tacca
S flauta *f* con escotadura
U perembevágásos fuvola
R *(разновидность поперечной флейты)*

kéreg U; öntési ~ *camp* Gußhaut

kerek U *ton* rund

kerék U Rolle

kereplő U Ratsche

kereszt U Erhöhungszeichen; Kreuz
— kettős ~ Doppelkreuz

keresztállás U Querstand

keresztállású U querständig

keresztezni *v* U kreuzen
— (kezeket) ~ *pfte* übergreifen

keresztgerenda U *lt* Innensteg

kereszthúros U *pfte* kreuzsaitig

kereszthúrozás U *pfte* Kreuzbesaitung

kereszthúrozat U *pfte* Kreuzbesaitung

keresztpánt U; húrtartó ~ *lt* Querriegel

keresztrúd U Querjoch

keresztütés U *perc* Kreuzschlag

keret U *org* Rahmen
— alsó ~ *pn* Unterrahmen
— felső ~ *pn* Oberrahmen; *timp* Oberreifen
— öntöttvas ~ *pfte* Vollpanzerplatte

keretdob U Rahmentrommel

kerethárfa U Rahmenharfe

keretléc U *pfte* Stuhlrahmenleiste

keringő U Walzer

keringőütem U Walzertakt

Kern *m*, D *canna d. l.*
E block
F biseau *m*
I anima *f*
S alma *f*, bisel *m*
U mag
R керн *m*

~ *canna d. m.*
E languid
F biseau *m*
I anima *f*
S alma *f*, bisel *m*
U maglap
R керн *m*

Kerndraht *m* D *corda*
E core wire
F noyau *m* métallique
I anima *f* metallica
S cuerda *f* con núcleo metálico, núcleo *m* metálico de la cuerda
U magdrót
R проволока *f* для струн
Kernlücke *f* D *canna anima* = Kernspalte
Kernsetzer *m* D *org*
E languid depresser
F coin *m*
I fissa-anima *m*, fissa-lingua *m*
S *(útil para colocar el alma)*
U magbeállító síp
R инструмент *m* для регулирования положения керна
Kernspalt *m*, **Windkanal** *m* D *fl. d.*
E windway, air-passage
F canal *m* pour l'air, conduit *m* d'air
I camera *f* d'aria
S aeroducto *m*, canal *m*
U magrés
R щель *f*
Kernspalte *f*, **Stimmritze** *f* D *canna*
E flue, windway
F lumière *f*
I fessura *f*, luce *f*
S grieta/luz *f* del alma
U (síp)magrés
R керншпальте *f*
Kernstecher *m* D *org*
E nicker
F fer *m* ⟨*outil pour faire des entailles*⟩
I *(coltello per incidere i denti all'anima)*
S *(útil para hacer muescas)*
U magrés(be)vágó vas
R инструмент *m* для нанесения насечек на керн
Kernstich *m* D *org*
E nick, notch
F dent *f*
I dente *m* ⟨*sull'anima della canna*⟩
S muesca *f*, diente *m*
U magbevágás
R насечка *f* на керне
~e machen *v org*
E to nick, to notch
F faire *v* des entailles/dents
I incidere *v* denti ⟨*sull'anima della canna*⟩
S hacer *v* muescas, descantillar, dentar
U magot bevágni *v*
R наносить *v* насечки на керн
Kernweise *f* D = Cantus firmus
késleltetés U Verzögerung; Vorhalt
~ek *pl* Aufhaltungen
— előkészítetlen/beugró ~ freier → Vorhalt
késleltetőhang U Vorhaltston
Kessel *m* D *ottoni*
E cup
F bassin *m*
I tazza *f*
S copa *f*, taza *f*
U üst, kehely, tölcsér
R коническая чашка *f*
~ *timp*
E shell
F fût *m*
I caldaia *f*
S recipiente *m*, caldero *m*, vaso *m*
U üst
R котёл *m*
~ ⟨*Krummhorn*⟩ *obs* = Windkapsel
Kesselbohrung *f*, **Grundbohrung** *f*, **Loch** *n* D *ottoni*
E throat, bore
F grain *m*, perce *f* du bassin
I foro *m*
S orificio *m*, perforación *f*, taladro *m*
U furat
R отверстие *n*
Kesselmundstück *n* D *ottoni*
E cupped mouthpiece
F embouchure *f* en forme de coupe
I bocchino *m* a forma di tazza
S boquilla *f* en forma de copa/taza
U tölcséres fúvóka
R чашевидный мундштук *m*
készíteni *v* U *str* bauen
-készítő U -bauer
készlet U *corda* Garnitur
készség U; technikai ~ Fertigkeit
készülék U; hangfelvevő ~ Schallaufnahmegerät
— hangvisszaadó ~ Schallwiedergabegerät
kétkezes U zweihändig
kétkórusos U doppelchörig
kétmanuálos U zweimanualig
kétrészes U zweiteilig
kétszer U a due volte → volta
kétszólamú U zweistimmig
kétszólamúság U Zweistimmigkeit
— kiemelt ~ übergeordnete → Zweistimmigkeit
kétszöveges U zweitextig
kétszövegű U zweitextig
kéttémájú U zweithemig
kéttémás U zweithemig
Ketten *f pl* D
E chains *pl*
F chaîne *f*
I catene *f pl*
S cadena *f*
U lánc
R цепи *f pl*
Kettentriller *m* D
E chain of trills
F chaîne/série *f* de trilles
I catena *f* di trilli
S serie *f* de trinos
U trillalánc, lánctrilla
R цепь *f* трелей
kéttételes U zweisätzig
kettledrum E Pauke
— A to low E *prescr* A nach E tief → Pauke

— C sharp to high F sharp *prescr* Cis nach Fis hoch → Pauke
— change/lower *v* C sharp to C natural *prescr* Cis nach C zurückstimmen → Pauke
— raise *v* C to C sharp *prescr* C nach Cis umstimmen → Pauke
kettledrummer E Pauker
kettős U Doppel-; doppelt; duetto; duo
kettősfogás U *archi* Doppelgriff
kettőspedál U *arpa* Doppelpedal
kettősverseny U doppio → concerto
kétütemű U zweitaktig
ketyegés U Schlag
keverni *v* U *str* mischen
kevésbé U meno
kevéssé U; egy ~ un → poco
key E Tonart; tasto; *legni* Klappe; *ottoni* Fingertaste
~ block *pfte* Klaviaturbacken
~ bugle: chromatisches → Klappenhorn
~ bushing *pfte* Führungsstiftgarnierung
~ button *pfte* Tastenbäckchen
~ button bushing *pfte* Tastenbäckchengarnierung
~ cap *legni* Klappenlöffel
~ cushion *legni* Klappenpolster
~ front *tasto* Stirnplatte
~ hole *legni* Klappenloch
~ lever *legni* Klappenstiel
~ note: Grundton
~ on rod *legni* Drehklappe
~ pad *legni* Klappenpolster
~ regulation: Klaviaturregulierung
~ relationship: Tonartenverwandtschaft
~ signature: Tonartvorzeichnung
~ work *legni* Klappenmechanik
— establish *v* a ~ Tonart bestätigen
— foreign to the ~ leiterfremd
— proper to the ~ leitereigen
key-arrangement E *legni* Klappenanordnung
keyboard E Klaviatur
~ instrument: Tasteninstrument
~ music: Tastenmusik
~ percussion instruments *pl* Schlaginstrumente mit Klaviatur
~ player: Clavierist
key-bottom E *pfte* Stuhlrahmenleiste
key-bugle E Klappenhorn
keyed E; ~ bugle: Klappenhorn
~ glockenspiel: Klaviaturglockenspiel
~ guitar: guitarra de teclado
~ psaltery: Tastenpsalterium
~ trumpet: Klappentrompete
~ viol: Klaviergambe
~ xylophone: Klaviaturxylophon
keyframe E *pfte* Klaviaturrahmen
~ balance rail *pfte* Waagebalken
~ cloth *pfte* Rahmenpolster
key-stop E; ~ rail *pfte* Klaviaturpralleiste
~ rail prop *pfte* Stellschraube für Klaviaturpralleiste
~ rail prop nut *pfte* Stellschraubenmutter für Klaviaturpralleiste

key-touch E Tastengefühl
kéz U Hand
~ a tölcsérben *prescr, cor* Hand in Schalltrichter
~ után játszani *v fam, dir* nach dem → Stock spielen
~zel *prescr, cor* mit der → Hand
— Guido-féle ~ Guidonische → Hand
kezdeni *v* U anstimmen
kezdés U Incipit
kezdet U Incipit
— a ~től: da capo
kezdő(-) U Anfangs-
kezdőhang U Ausgangston
kezelni *v* U behandeln
kézicsengő U Handglocke
kézihúzó U *cemb* Handzug
kézirat U Handschrift
kéziratos U handschriftlich
kéziregiszter U *cemb* Handzug
kézjel U Handzeichen; Sigel
kézjelnotáció U Handzeichennotation
kézkeresztezés U *tasto* Handkreuzung
kéztámasz U *fag* Handhalter; *fiati* Handstütze
kéztartó U Handleiter; *fag* Handhalter
kézügyesség U Fingerfertigkeit
kiadás U Auflage; Ausgabe; Veröffentlichung
— első ~ Erstausgabe; Erstdruck
— eredeti ~ Originalausgabe
— gyakorlati ~ praktische → Ausgabe
— kritikai ~ kritische → Ausgabe
— történeti ~ historische → Ausgabe
— történeti ~ok *pl* musikalische → Denkmäler
— transzponált ~ transponierte → Ausgabe
— tudományos ~ wissenschaftliche → Ausgabe
— végleges ~ endgültige → Ausgabe
kiadó U Verleger
kiadvány U; gyűjteményes ~ Sammeldruck
— régi ~ Frühdruck
kicsengeni *v* U *corda* ausschwingen
~ hagyni *prescr, perc* verklingen lassen
kicsinyíteni *v* U verkleinern
kidíszíteni *v* U umspielen
kidíszítés U Umspielung
kidolgozás U Durchführung; *bc* Aussetzung
kidolgozni *v* U durchführen; *bc* aussetzen
kiegyenlítődés U *ac* Ausgleichsvorgänge
kiegyenlítőfúvó U *org* Ausgleichsbalg
kiegyenlítőszelep U *org, ottoni* Ausgleichsventil
Kiel *m* D *cemb*
E plectrum, quill
F bec *m* (de plume), plectre *m*
I plettro *m*
S plectro *m*, púa *f*
U ék, pengető
R «пёрышко» *n*
kiemelés hangmagassággal U Tonhöhenakzent
kiemelni *v* U hervorheben
kieresztőnyílás U *org* Auslaßöffnung
kieresztőpneumatika U *org* Ausstrompneumatik

kieresztőszelep U *org* Auslaßventil; Entladungsventil
kiesni *v* U herauskommen
kievskij raspev R киевский → распев
kifejezés U Ausdruck
kifejezésteljesen U *prescr* espressivo
kifejezni *v* U ausdrücken
kifejezően U *prescr* espressivo
kifütyülni *v* U auszischen
kihozni *v* U hervorheben
kihúzás U Zug
kiindulóhang U Ausgangston
kiírni *v* U *orn* ausschreiben
kikapcsoló U *org* Absteller
kilégzés U Ausatmung
kilélegezni *v* U ausatmen
Kinderchor *m* D
E children's/juvenile choir/chorus
F chœur *m* d'enfants
I coro *m* di fanciulli
S coro *m* infantil/de niños, escolanía *f*
U gyerekkar, gyermekkórus
R детский хор *m*
Kinderlied *n* D
E children's song ⟨*nursery rhyme with a traditional tune*⟩
F chanson *f* enfantine
I canzone *f* infantile
S canción *f* infantil
U gyermekdal
R детская песня *f*
Kinder- und Frauenstimme *f* D voces blancas → voz
kinetic E motorisch
"King of instruments" E Königin der Instrumente
Kinnhalter *m*, **Kinnteller** *m* D *vl*
E chin-rest
F mentonnière *f*
I mentoniera *f*
S mentonera *f*, barbada *f*
U álltartó
R подбородник *m*
Kinnregister *n* D *fis* registre adhérant au menton
Kinnteller *m* D *vl* = Kinnhalter
Kino-Orgel *f*, **Wurlitzer Orgel** *f* D
E cinema organ, A: theater organ
F orgue *m* de cinéma
I organo *m* da cinematografo/teatro
S órgano *m* de cine
U moziorgona
R «кино-орган» *m*
kinovarnye pomety R киноварные → пометы
kintorna U Drehorgel
kintornás U Drehorgelspieler
kintornázni *v* U *fam* orgeln
kioldó U *pfte* Auslöser
kiolvasás U Abtastung
kiolvasni *v* U abtasten
kiosque *m* **à musique** F Musikpavillon
kioszk U Musikpavillon
kiosztani *v* U; szerepeket ~ *teat* besetzen
Kipptaste *f* D *org*
E tilting tablet
F dominó *m*
I tasto *m* a bilico
S dominó *m*
U regiszterkapcsoló
R клавиша *f* регистра
királybariton U Kaiserbaryton
királytenor U Kaisertenor
királytuba U Kaiserbaß
Kirche *f* D
E church
F église *f*
I chiesa *f*
S iglesia *f*
U templom
R церковь *f*
Kirchenchor *m* D
E church choir
F chœur *m* d'église
I coro *m* di chiesa
S coro *m* de (la) iglesia
U templomi kórus/énekkar
R церковный хор *m*
Kirchengesang *m* D
E hymn, chant
F chant *m* d'église/sacré/ecclésiastique
I canto *m* sacro
S canto *m* de iglesia, canto *m* religioso/eclesiástico
U szentének, egyházi ének
R церковное песнопение *n*
— **ambrosianischer ~**
E Ambrosian chant
F chant *m* ambrosien
I canto *m* ambrosiano
S canto *m* ambrosiano
U ambrozián ének
R амвросианское пение *n*
— demestischer ~ демественное → пение
— **gallikanischer ~**
E Gallican chant
F chant *m* gallican
I canto *m* gallicano
S canto *m* galicano
U gallikán ének
R галликанское пение *n*
— **mozarabischer ~**
E Mozarabic chant
F chant *m* mozarabe
I canto *m* mozarabico
S canto *m* mozárabe
U mozarab ének
R мозарабское (церковное) пение *n*
Kirchenjahr *n* D
E church/ecclesiastical year
F année *f* liturgique/ecclésiastique
I anno *m* liturgico
S año *m* litúrgico
U egyházi év
R церковный год *m*
Kirchenkantate *f* D cantata da chiesa
Kirchenkonzert *n* D concerto da chiesa

Kirchenlied *n* D
E hymn, chant, chorale
F cantique *m*, choral *m*
I lied/canto *m* sacro
S cántico *m*
U templomi ének
R церковная песня *f*
Kirchenmusik *f* D
E church music
F musique *f* d'église/sacrée
I musica *f* sacra/da chiesa
S música *f* sacra/de iglesia
U templomi/egyházi zene
R церковная музыка *f*
Kirchenschluß *m* D = plagale → Kadenz
Kirchensonate *f* D sonata da chiesa
Kirchenton *m*, **Kirchentonart** *f* D
E church/ecclesiastical mode
F mode *m* ecclésiastique
I modo *m* ecclesiastico
S modo *m* eclesiástico
U egyházi/modális hangnem
R церковный лад *m*
kirezegni *v* U *corda* ausschwingen
kirezgés U Ausschwingungsvorgang
kis U klein
kisdob U kleine → Trommel
kisebbítés U Verkleinerung
kíséret U Begleitung
— hangszeres ~ Instrumentalbegleitung
kísérni *v* U begleiten
— kórussal ~ corear
kísérő U Begleiter
kísérőfigura U Begleitungsfigur
kísérőhangszer U Begleitinstrument
kísérőhúrok *pl* U Begleitsaiten
kísérőszólam U Füllstimme
kísérőzene U Begleitmusik; *teat* Bühnenmusik
kísért U; kórussal ~ coreado
kisfuvola U Pikkoloflöte
kiskották *pl* U Stichnoten
kislemez U *gram* single disc
kisoktáv U kleine → Oktave
kispartitúra U partitura da studio
kisregál U *org* Bibelregal
kissé U; egy ~ un → poco
kiszenekar U kleines → Orchester
kit E pochette
kitámasztó(rúd) U *pfte* Deckelstütze
kitartani *v* U *ton* aushalten; liegenbleiben; tragen
— hosszan ~ *canto* scemar di → voce
kitercelni U austerzen
kitérés U Ausweichung
kiterjedés U Umfang
Kithara *f* D
E kithara, cithara
F cithare *f*
I citara *f*
S cítara *f*
U kithara
R китара *f*, кифара *f*
kithara E Kithara
~ player: Kitharist
kithara U Kithara
Kitharist *m* D ⟨*Antike*⟩
E kithara/lyre player
F citharist *m*, citharède *m*
I suonatore *m* di citara
S citarista *m*, citaredo *m*
U kitharodon
R певец-китаред *m*
kitharodon U Kitharist
kiütni *v* U *dir* ausschlagen
kiütő U *costr*, *pfte* Anschläger
kivájt U eingebuchtet
kiválasztani *v* U auswählen
kiváltó U *org* Auslöser
kiváltórúd U *pfte* Abhebestange
kivezérlés U *magn* Tonsteuerung
kivezérlésmérő U *magn* Aussteuerungsanzeige
kivezérlésszabályozó U Aussteuerungsregler
kívülről U auswendig
Klage *f*, **Lamentation** *f* D
E lament(ation)
F lamentation *f*
I lamento *m*, lamentazione *f*
S lamento *m*, lamentación *f*
U panasz, lamentáció
R плач *m*, причитание *n*
Klagelied *n*, **Lamentation** *f* D
E lament(ation), elegy, dirge
F chant *m* funèbre/de lamentation
I canto *m* funebre
S endecha *f*, nenia *f*, canto *m* funeral/fúnebre/funerario, lamento *m*, lamentaciones *f pl*
U gyászdal, siratóének
R плач *m*, причитание *n*, песня-жалоба *f*
klagend D *prescr* flebile; gemendo; lamentabile
kläglich D *prescr* flebile; luttuoso
Klammer *f* D accolade
klammer U accolade
Klang *m* D ⟨*periodischer Schall*⟩
E sound, note
F son *m*
I suono *m*
S son *m*, sonido *m*, tono *m*
U hang
R звук *m*, (чистый/синусоидальный) тон *m*
~ ⟨*Ton mit Obertönen*⟩
E sonority, timbre
F timbre *m*
I suono *m*
S sonido *m*, timbre *m*
U hang(zás)
R звук *m*, звучание *n*
Klanganalyse *f* D
E analysis of sound
F analyse *f* du son
I analisi *f* del suono
S análisis *f* del sonido
U hangelemzés
R анализ *m* звука
Klanganspannung *f* D
E harmonic tension

F tension *f* harmonique
I tensione *f* sonora
S tensión *f*
U harmóniai feszültség
R аккордовое тяготение *n*

Klangbild *n* D
E sound picture
F image *f* sonore
I immagine *f* sonora
S imagen *f* sonora
U hangkép
R звуковой образ *m*

Klangboden *m* D *pfte* = Resonanzboden

Klang-C *n* D ⟨*bei transponierenden Instrumenten*⟩
E sounding C
F do *m* réel
I do *m* reale
S do *m* real
U hangzó c
R звук *m* «до»

Klangcharakter *m* D
E tonal characteristic
F caractéristique *f* sonore
I caratteristica *f* sonora
S característica *f* sonora
U hangzásjelleg
R характер *m* звука/звучания

Klangeffekt *m*, **Klangwirkung** *f* D
E sound/tonal effect
F effet *m* sonore
I effetto *m* sonoro
S efecto *m* sonoro
U hangeffektus
R звуковой эффект *m*

Klangfarbe *f* D
E tone/harmonic colo(u)r, timbre
F timbre *m*, couleur *f* harmonique/sonore
I timbro *m*, colore *m* del suono
S timbre *m*, color *m* armónico
U hangszín
R окраска *f* звука, тембр *m*, колорит *m*

Klangfarbenmelodie *f* D ⟨*Schönberg*⟩
E *(melody of instrumental colour)*
F "Klangfarbenmelodie", mélodie *f* de timbres
I "Klangfarbenmelodie" *f*, melodia *f* timbrica
S "Klangfarbenmelodie" *f*, cambio *m* de color de la melodía
U "Klangfarbenmelodie", hangszíndallam
R тембровая мелодия *f*, мелодия *f* тембров

Klangfigur *f* D
E nodal figure
F figure *f* nodale
I figure *f pl* sonore/di Chladni
S figuras *f pl* sonoras/nodales/de Chladni
U hangfigura, Chladni-féle ábra
R хладниевы фигуры *f pl*

Klangfülle *f* D
E volume of sound
F puissance *f*, intensité *f* d'un son, volume *m*
I volume *m* del suono
S intensidad *f*, potencia *f*, volumen *m*
U hangvolumen
R полнота *f* звучания/звучности

Klanggemisch *n* D ⟨*elektronische Musik*⟩
E sound mixture
F mixage *m*
I mistura *f*, risultato *m* di un missaggio
S mixtura *f* de sonidos
U hangkeverék
R звуковая смесь *f*

Klanggeschlecht *n* D = Tongeschlecht

Klanghöhe *f* D; **notierte ~**
E notated/actual pitch
F hauteur *f* réelle
I altezza *f* reale
S altura *f* real
U írott hangmagasság
R фиксированная/записанная высота *f* звука

Klanghölzer *n pl* D claves

Klangideal *n* D
E *(characteristic sonority of a period)*, A: sound ideal
F sonorité *f* idéale
I suono *m* ideale
S sonido *m* ideal
U hangzásideál
R *(максимальная стилизация звучания музыкальных инструментов определённой эпохи)*

Klangkörper *m* D = Orchester

klanglich D
E sonorous
F sonore
I sonoro
S sonoro
U hangzatos, zengzetes
R звуковой

Klanglichkeit *f* D
E sonority
F sonorité *f*
I sonorità *f*
S sonoridad *f*
U hangzatosság, zengzetesség
R звучность *f*

Klanglinien *f pl* D
E nodal lines *pl*
F lignes *f pl* nodales
I linee *f pl* nodali
S líneas *f pl* nodales
U Chladni-féle csomóvonalak
R хладниевы линии *f pl*

Klangnotation *f* D
E (actual) pitch notation, concert notation
F notation *f* des sons réels
I notazione *f* a suoni reali
S notación/escritura *f* en sonidos reales
U hangzó hangmagasság lejegyzése
R нотация *f* реального звучания

Klangregler *m* D *rad, magn*
E tone control
F régleur *m* de tonalité

I correttore *m* di tonalità, regolatore *m* del suono
S control *m* del sonido/de la tonalidad
U hangszínszabályozó
R регулятор *m* тембра

Klangreinheit *f* D
E tonal purity, purity of sound
F pureté *f* du son
I purezza *f* del suono
S pureza *f* de sonido
U hangtisztaság, hangzás tisztasága
R чистота *f* звучания

Klangschönheit *f* D
E tonal beauty, beauty of sound
F beauté *f* sonore/du son
I bellezza *f* del suono
S belleza *f* de sonido
U hangszépség, hangzás szépsége
R красота *f* звучания

Klangsinn *m* D
E *(sense of tone colour and tonal resource, taste in the gradation of tone colour)*
F sensibilité *f*/sens *m* des nuances
I senso *m* timbrico/coloristico
S *(sensibilidad, sentido de los matices y graduaciones del sonido)*
U hangszínérzék
R музыкальность *f*, чувство *n* тембра

Klangsfäbe *m pl* D claves

Klangsteg *m* D *pfte*
E bridge
F chevalet *m*
I ponticello *m*
S puente *m*
U stég
R штег *m*

Klangstruktur *f* D
E tonal structure, structure of sound
F structure *f* sonore
I struttura *f* del suono
S estructura *f* sonora
U hangstruktúra
R состав *m* звука

Klangstufe *f* D = Stufe

Klangumwandlung *f* D ⟨*elektronische Musik*⟩
E sound modulation/shaping
F transformation *f* du son
I trasformazione *f* del suono
S transformación *f* del sonido
U hangátalakítás
R трансформация *f* звука

Klangverbindung *f* D
E sound combination
F combinaison *f* sonore
I combinazione *f* sonora, collegamento *m* di suoni
S combinación *f* sonora
U hangzáskombináció
R аккордовое соединение *n*

Klangverschmelzung *f* D
E tonal blend, degree of consonance
F mélange *m* des sons
I fusione *f* sonora
S fusión *f* de los sonidos
U hangkeverék
R слияние *n* звуков

Klangvertretung *f* D
E *(replacement/displacement of notes/chords)*
F interprétation *f* harmonique
I relatività *f* tonale
S substitución *f* armónica
U hangzási képviselet, hangzásképviselet
R замещение *n* аккорда

klangverwandt D
E harmonically related
F en rapport harmonique
I vicino, somigliante
S relacionado armónicamente
U harmóniailag rokon
R родственный по звучанию

klangvoll D
E harmonious, sonorous
F sonore, harmonieux
I armonioso
S armónico, sonoro
U telt hangzású
R звучный

Klangwirkung *f* D = Klangeffekt

Klangzügel *m* D *org*
E frein harmonique
F frein *m* harmonique
I freno *m* armonico
S freno *m* armónico
U "frein harmonique"
R подвижная бородка *f* у ротика трубы

klapni U *fiati* Druckplättchen

Klappdeckel *m*, **Plattendeckung** *f* D *canna*
E hinged cap
F plaque *f* métallique articulée
I coperchio *m* mobile
S sombrero *m* articulado
U lapos fedél
R откидная крышечка *f*

~ **mit Seitenlöchern** *canna*
E hinged cap with pierced holes
F plaque *f* métallique articulée avec trous latéraux
I coperchio *m* mobile con fori laterali
S sombrero *m* articulado con perforación lateral
U lapos fedél oldalnyílásokkal/lyukakkal
R откидная крышечка *f* с боковыми отверстиями

Klappe *f* D *legni*
E key
F clef *f*
I chiave *f*
S llave *f*
U billentyű
R клапан *m*

~ *pfte* = Tastenklappe

— **geschlossene** ~ *legni*
E closed key
F clef *f* fermée
I chiave *f* chiusa
S llave *f* cerrada

U zárt billentyű
R закрытый клапан *m*

— **offene** ~ *legni*
E open key
F clef *f* ouverte
I chiave *f* aperta
S llave *f* abierta
U nyitott billentyű
R открытый клапан *m*

Klappenanordnung *f* D *legni*
E key-arrangement
F disposition *f* des clefs
I disposizione *f* delle chiavi
S disposición *f* de las llaves
U billentyűelrendezés
R расположение *n* клапанов

Klappenhorn *n* D
E key-bugle, keyed bugle
F bugle *m* à clefs
I cornetta *f* a chiavi
S bugle *m* de llaves
U billentyűs kürt
R валторна *f* с клапанным механизмом

— **chromatisches** ~
E chromatic horn, key bugle
F bugle *m* à clefs chromatiques, cor *m* chromatique
I corno *m* cromatico
S bugle *m* cromático
U kromatikus kürt
R хроматическая валторна *f*

Klappenkasten *m* D *org* = Windkasten

Klappenlade *f* D *org* = Windkasten

Klappenloch *n* D *legni*
E key hole
F trou *m* de clef
I foro *m* della chiave
S orificio *m* provisto de llave
U hanglyuk
R отверстие *n*

Klappenlöffel *m* D *legni*
E key cap
F plateau *m*/plaque *f* de clef
I piattello *m* della chiave
S pala *f*
U (billentyű)párnatartó
R кнопка *f* клапана

Klappenmechanik *f* D *legni*
E key work
F mécanisme *m* des clefs
I meccanismo *m* delle chiavi
S mecanismo *m* de llaves
U billentyűmechanika
R клапанное устройство *n*, механизм *m*

Klappenpolster *n*, **Klappenunterlage** *f* D *legni*
E key cushion/pad
F tampon *m* de clef
I tampone *m*, cuscinetto *m*
S cojín *m* de la llave
U (billentyű)párna
R подушка *f* клапана

Klappenstengel *m* D *legni*
E shank, pipe
F rouleau *m*
I coda *f* della chiave
S rulo *m*
U billentyűtengely
R кнопка *f*

Klappenstiel *m* D *legni*
E key lever
F levier *m*/languette *f* de clef
I leva *f* della chiave, tasto *m*
S palanca *f* de la llave
U billentyűszár
R стержень *m* клапана, рычажок *m*

Klappentrompete *f* D
E keyed trumpet
F trompette *f* à clefs
I tromba *f* a chiavi
S trompeta *f* de llaves
U billentyűs trombita
R труба *f* с клапанами

Klappenunterlage *f* D *legni* = Klappenpolster

Klapper *f* D = Rassel

~**, Klappholz** *n*
E *(concussion idiophone with handle)*
F *(idiophone entrechoqué à manche)*
I *(idiofono a urto con manico)*
S *(idiófono de entrechoque con manija)*
U *(nyeles idiofon)*
R *(идиофоны, ударяемые друг о друга, с рукояткой)*

Klappholz *m* D = Klapper

klarinét U clarinette; *arm* clarinette 16'; *org* clarinette

-- kombinált (hangolású) ~ *org* Kombinationsklarinette

— kontrabasszus ~ clarinette contrebasse

— vált A ~ra *prescr* prendre la → clarinette en la

klarinétállvány U Klarinettenkegel

klarinétcsőr U Klarinettenschnabel

klarinétos U clarinettiste

Klarinette *f* D clarinette

~ in A nehmen *v prescr* prendre la → clarinette en la

Klarinettenbaß *m* D *obs* = Baßklarinette

Klarinettenkegel *m* D
E clarinet-peg, clarinet-stand
F support *m* de la clarinette
I cono *m* del clarinetto
S soporte *m*
U klarinétállvány
R подставка *f* для кларнета

Klarinettenschnabel *m* D
E clarinet mouthpiece
F bec *m* de la clarinette
I bocchino *m* del clarinetto
S embocadura *f*/pico *m* del clarinete
U klarinétcsőr
R мундштук *m* кларнета

Klarinettist *m* D clarinettiste

Klarinettistin *f* D clarinettiste

Klassenunterricht *m* D
E class teaching/lesson
F enseignement *m* collectif, cours *m*

I lezione *f* collettiva
S curso *m*, enseñanza/clase *f* colectiva
U osztálytanítás
R классное занятие *n*

Klassik *f* D
E classicism
F classicisme *m*
I classicismo *m*
S clasicismo *m*
U klasszicizmus
R классицизм *m*

— **Wiener ~**
E Viennese classicism
F classicisme *m* viennois
I classicismo *m* viennese
S clasicismo *m* vienés
U bécsi klasszicizmus
R венская классическая школа *f*

Klassiker *m* D
E classic(al composer), classicist
F classique *m*
I classico *m*
S clásico *m*
U klasszikus
R классик *m*

— **Wiener ~** *pl*
E Viennese classicists *pl*
F classiques *m pl* viennois
I classici *m pl* viennesi
S clásicos *m pl* vieneses
U bécsi klasszikusok *pl*
R венские классики *m pl*

klassisch D
E classical
F classique
I classico
S clásico
U klasszikus
R классический

klasszicizmus U Klassik
— bécsi ~ Wiener → Klassik

klasszikus U Klassiker; klassisch
— bécsi ~ok *pl* Wiener → Klassiker

klatschen *v* D = Beifall klatschen

Klausel *f* D
E clausula, cadence
F clausule *f*
I clausola *f*
S cláusula *f*
U klauzula
R клаузула *f*

klauzula U Klausel
— helyettesítő ~ Ersatzklausel

Klaviatur *f*, **Tastatur** *f* D
E keyboard
F clavier *m*
I tastiera *f*
S teclado *m*
U billentyűzet, klaviatúra
R клавиатура *f*

klaviatúra U Klaviatur
— alsó ~ *org* Unterklavier
— felső ~ *org* Oberklavier
— középső ~ *org* Mittelklavier

Klaviaturbacken *m* D *pfte*
E key block
F bloc *m* de clavier
I tappo *m* fissa-tastiera
S bloc *m* de teclado ⟨*piezas de madera que limitan los dos extremos del teclado*⟩
U lezena
R боковая стенка *f* клавиатуры

Klaviaturglockenspiel *n* D
E keyed glockenspiel
F carillon *m* à clavier
I carillon *m*/campanelli *m pl* a tastiera
S carillón *m* de teclado
U billentyűs harangjáték
R колокольное фортепьяно *n*, карийон *m*, глокеншпиль *m*

Klaviaturpralleiste *f* D *pfte*
E key-stop rail
F barre *f* d'arrêt des touches
I lista/riga *f* ferma-tastiera
S *(barra de madera frontal que marca el fin de las teclas)*
U ütközőléc ⟨*a billentyűzethez*⟩
R клавиатурный лейстик *m*

Klaviaturrahmen *m* D *pfte*
E keyframe
F cadre *m* du clavier
I telaio *m*/intelaiatura *f* della tastiera
S bastidor *m* de las teclas
U billentyűzetkeret, billentyűzetráma
R клавиатурная рама *f*

Klaviaturregulierung *f* D
E key regulation
F réglage *f* des touches
I regolazione *f* della tastiera
S igualación *f*, ajuste *m* del teclado
U billentyűzetszabályozás
R регулирование *n* клавиатуры

Klaviaturxylophon *n* D
E keyed xylophone
F xylophone *m* à clavier
I xilofono *m* a tastiera
S xilofón *m* de teclado
U billentyűs/klaviatúrás xilofon
R ксилофон *m* с клавиатурой

Klavichord *n* D = Clavichord

Klavier *n* D piano; pianoforte

~ **spielen** *v*
E to play (the) piano
F jouer *v* du piano
I suonare *v* il pianoforte
S tocar *v* el piano
U zongorázni
R играть *v* на рояле

— **mechanisches ~**
E player piano, pianola
F piano *m* mécanique
I pianola *f*
S piano *m* automático/mecánico, pianola
U mechanikus zongora, gépzongora
R механическое фортепьяно *n*

— präpariertes ~ prepared piano

— **stummes** ~
E practice keyboard, A: practice piano
F piano *m* muet
I tastiera *f* muta
S piano *m* de teclado mudo
U néma zongora
R немая клавиатура *f*

Klavierabend *m* D
E piano recital
F récital *m* de piano
I concerto *m* pianistico
S concierto *m* de piano, recital *m*
U zongoraest, zongorahangverseny
R вечер *m* фортепьянной музыки

Klavierauszug *m* D
E piano reduction/arrangement/score, vocal score
F réduction *f*/arrangement *m*/adaptation *f* pour piano
I riduzione/trascrizione *f* per pianoforte
S transcripción/reducción *f*/extracto/arreglo *m* para piano
U zongorakivonat, zongoraátirat
R переложение *n* для фортепьяно, клавираусцуг *m*

~ **mit Gesangsstimmen**
E vocal score, A: piano-vocal score
F partition *f* chant et piano
I riduzione *f* per pianoforte e canto
S reducción *f* para canto y piano
U énekes zongorakivonat
R клавир *m*

Klavierbau *m* D
E piano manufacture
F facture *f* du piano
I costruzione *f* di pianoforti
S fabricación *f* de pianos
U zongoraépítés
R изготовление *n* фортепьяно

Klavierbauer *m* D
E piano(forte) maker, A: piano maker/builder
F facteur *m* de piano
I costruttore *m* di pianoforti
S fabricante *m* de pianos
U zongoraépítő, zongorakészítő
R фортепьянный мастер *m*

Klavierbaumeister *m* D
E master piano(forte) maker, A: master piano maker/builder
F maître-facteur *m* de piano
I costruttore *m* di pianoforti
S fabricante *m* de pianos
U zongoraépítő/zongorakészítő mester
R фортепьянный мастер *m*

Klavierdeckel *m*, **Deckel** *m* D
E lid, (grand) top
F couvercle *m*
I coperchio *m*
S tapa *f* del piano
U zongoratető
R крышка *f* пианино

Klavierduo *n* D duo pianistico

Klavierdraht *m* D
E piano wire
F corde *f* métallique de piano
I filo *m* armonico
S cuerda *f* metálica
U zongoradrót
R проволока *f* для фортепьяно

Klavierfabrikant *m* D
E piano manufacturer
F fabricant *m* de piano
I fabbricante *m* di pianoforti
S fabricante *m* de pianos
U zongoragyáros
R владелец *m* фортепьянной фабрики

Klaviergambe *f* D ⟨17. *sec*⟩
E arched viall, keyed viol
F clavecin *m* à archet
I clavicembalo *m* ad arco
S clavecín *m* de arco
U *(vonószongorafajta)*
R смычковый клавир *m*

Klaviergehäuse *n* D
E upright piano case
F caisse *f* du piano droit
I cassa *f* del pianoforte
S caja *f* del piano vertical
U pianínószekrény
R корпус *m* пианино

Klavierharfe *f* D
E clavi-harp
F harpe *f* à clavecin
I arpa *f* a clavicembalo
S arpa-clavecín *m*
U zongorahárfa
R арфа *f* с клавиатурой

Klavierhocker *m* D = Klavierstuhl

klavieristisch D pianistico

Klavierkonzert *n* D concerto per pianoforte

Klavierlehrer *m*, **Klavierlehrerin** *f*, **Klavierpädagoge** *m* D
E piano teacher
F professeur *m* de piano
I insegnante *m* + *f* di pianoforte
S profesor *m*/profesora *f* de piano, maestro *m*/maestra *f* de piano
U zongoratanár(nő)
R учитель/преподаватель *m* фортепьяно; учительница/преподавательница *f* фортепьяно

Klaviermechanik *f* D
E upright piano action
F mécanique *f* du piano droit
I meccanica *f* del pianoforte verticale
S mecanismo *m* del piano vertical
U pianínómechanika
R фортепьянная механика *f*

Klaviermusik *f* D
E piano music
F musique *f* pour piano
I musica *f* per pianoforte
S música *f* para piano
U zongoramuzsika
R фортепьянная музыка *f*

Klavierpädagoge *m* D = Klavierlehrer
Klavierpanzerplatte *f* D *pfte* = Vollpanzerplatte
Klavierpart *m* D
E piano part
F partie *f* de piano
I parte *f* del pianoforte
S parte *f* de piano
U zongoraszólam
R партия *f* фортепьяно
Klavierpartitur *f* D
E piano score/conductor
F piano conducteur *m*
I spartito *m*
S parte *f* de piano conductor
U *(zongorakivonatos partitúra betanításhoz)*
R *(вокальная партитура с фортепьянным переложением)*
Klavierprobe *f* D *teat*
E rehearsal with piano
F répétition *f* avec piano
I prova *f* al pianoforte
S ensayo *m* al/con piano
U zongorás próba
R репетиция *f* в сопровождении фортепьяно
Klavierquartett *n* D quartetto con pianoforte
Klavierquintett *n* D quintetto con pianoforte
Klavierrast *f* D
E piano back assembly
F support *m*, base *f*
I telaio *m*/intelaiatura *f* (del pianoforte)
S soporte *m*, base *f*
U zongoraváz
R деревянная рама *f* фортепьяно
Klavierreparateur *m* D
E piano repairer
F réparateur *m* de piano
I *(persona addetta alla riparazione dei pianoforti)*
S reparador *m* de pianos
U zongorajavító
R фортепьянный мастер *m* ⟨*производящий ремонт инструмента*⟩
Klaviersatz *m* D
E piano writing
F écriture *f* pianistique
I scrittura *f* pianistica
S escritura *f* pianística
U zongoraletét
R фортепьянная фактура *f*, фортепьянное изложение *n*
Klavierschule *f* D
E piano method
F méthode/école *f* de piano
I scuola *f* di pianoforte
S escuela *f*/método *m* de piano
U zongoraiskola
R фортепьянная школа *f*
Klaviersonate *f* D sonata per pianoforte
Klavierspieler *m* D = Pianist
Klavierstimmer *m* D
E piano tuner
F accordeur *m* de piano
I accordatore *m*
S afinador *m*
U zongorahangoló
R настройщик *m*
Klavierstück *n* D
E piano composition
F morceau *m* de piano
I brano/pezzo *m* pianistico
S pieza *f* para piano
U zongoradarab
R фортепьянная пьеса *f*
Klavierstuhl *m*, **Klavierhocker** *m* D
E piano stool
F chaise *f*/tabouret *m* de piano, banquette *f*
I sgabello *m*, panca *f*
S taburete *m*, banqueta *f*
U zongoraszék
R стул *m* для фортепьяно
Klavierstunde *f* D
E piano lesson
F leçon *f* de piano
I lezione *f* di pianoforte
S lección *f* de piano
U zongoraóra
R урок *m* фортепьяно
Klaviertrio *n* D trio con pianoforte
Klavierunterricht *m* D
E piano teaching
F enseignement *m* du piano
I insegnamento *m* di pianoforte
S enseñanza *f* del piano
U zongoratanítás, zongoraoktatás
R обучение *n* фортепьяно
Klaviervirtuose *m* D virtuoso del pianoforte
Klavizimbel *n* D ⟨18. *sec*⟩ = Cembalo
Klebeband *n* D *magn*
E splicing tape
F ruban *m* de collage
I nastro *m* di giuntaggio
S cinta *f* de empalmar
U ragasztószalag
R клейкая лента *f*
kleben *v* D *magn*
E to splice
F coller
I congiungere, unire
S empalmar, enganchar, pegar
U ragasztani
R склеивать
Klebepresse *f* D; **automatische ~** *magn*
E automatic tape splice
F presse *f* à coller automatique
I giuntatrice *f* automatica
S empalmadora *f* automática
U automata ragasztóprés
R автоматический пресс *m* для склеивания
Klebeschiene *f* D *magn*
E splicing block
F dispositif *m* pour coller
I dispositivo *m* di giuntaggio

S dispositivo *m* para empalmar
U ragasztósín, ragasztósablon
R планка *f* для склеивания

klein D ⟨*Intervall*⟩
E minor
F mineur
I minore
S menor
U kis
R малый

Kleinbrummer *m* D *lt*
E countertenor
F contraténor *m*
I tenore *m*
S contratenor *m*
U *(a lant negyedik húrja)*
R *(четвёртая струна лютни)*

Kleinklavier *n* D pianino

Kleinrhythmus *m* D
E micro-rhythm
F micro-rythme *m*
I microritmo *m*
S microrritmo *m*
U mikroritmus
R микроритм *m*

Kleinschlagzeug *n* D *perc*
E percussion effects *pl*
F accessoires *m pl* de batterie
I piccola batteria *f*
S accesorios *m pl* de bateria
U kis ütőhangszerek *pl*
R мелкие инструменты *m pl* ударной группы

Klemmreifen *m* D *perc* = Spannreifen

klimpern *v* D *fam, pfte*
E to strum, to jingle, to tinkle
F tapoter, pianoter
I strimpellare
S aporrear
U kalimpálni
R бренчать

klingen *v* D
E to sound
F sonner, résonner, vibrer
I suonare, risonare, vibrare
S sonar, resonar, vibrar
U hangzani
R звучать

~ **lassen, ausklingen/verklingen lassen, nicht abdämpfen** *prescr, perc*
E let ring/sound/vibrate, do not damp
F laissez vibrer/résonner
I lasciar vibrare
S dejar vibrar, "laissez vibrer"
U csengeni/zúgni hagyni
R оставлять звучать, не глушить

— **klingt wie notiert**
E sounds as written, actual pitch
F son *m* réel
I suoni *m pl* reali
S sonidos *m pl* reales
U "suoni reali" ⟨*hangzik mint irva*⟩
R звучит, как записано

— **ein Instrument klingt**
E an instrument sounds
F un instrument sonne
I si sente suonare uno strumento
S suena un instrumento
U egy hangszer szól
R инструмент звучит

— **ein Ton klingt**
E a note/tone is sounded
F un son vibre
I si sente una nota, si avverte un suono
S suena una nota
U egy hang hangzik/szól
R тон звучит

Klingstein *m* D
E sonorous stone
F phonolithe *m*
I pietra *f* sonora
S piedra *f* sonora, litófono *m*
U kőjáték
R *(идиофон из каменных пластин)*

Klirrfaktor *m* D
E non-linear distortion coefficient
F coefficient *m* de distorsion non linéaire
I coefficiente *m* di distorsione non lineare
S coeficiente *m* de distorsión no linear
U torzítási tényező
R коэффициент *m* нелинейных искажений, клирфактор *m*

klirrfrei D
E free from distortion, distortion-free
F sans distorsion
I non distorto, senza distorsioni
S libre de parásitos/distorsión
U torzításmentes
R свободный от искажения

Klirrtöne *m pl* D
E distorted notes *pl*
F sons *m pl* avec distorsion
I suoni *m pl* distorti
S sonidos *m pl* con distorsión
U torz hangok *pl*
R нелинейные искажения *n pl*

Klöppel *m* D *camp*
E clapper
F battant *m*
I battaglio *m*, battente *m*
S badajo *m*, mazo *m*, batiente *m*
U ütőszár, harangnyelv
R язык *m*, ударник *m*

Klöppelballen *m* D *camp*
E clapper ball
F boule *f* de frappe
I boccia *f*, sfera *f*, pera *f* (del battaglio)
S bola *f*, extremidad *f* batiente del mazo
U ütőgomb, monya
R ударная часть *f* языка

Klöppelflucht *f*, **Klöppelschwanz** *m*, **Flucht** *f* D *camp*
E clapper-flight
F extrémité *f*/embarc *m* du battant
I estremità *f* del battaglio

S extremo *m* del badajo
U ütőfüggelék
R нижняя часть *f* языка

Knabenchor *m* D
E boys' choir/chorus
F chœur *m* d'enfants/de garçons
I coro *m* di fanciulli
S coro *m* infantil/de niños, escolanía *f*
U fiúkar, fiúkórus
R хор *m* мальчиков

Knarre *f* D = Ratsche

knee E *canna* Kropf; *org* Kröpfung
~ lever *arm* Kniedrücker

Kneifinstrumente *n pl* D *obs* = Zupfinstrumente

Knickhalslaute *f*, **Knickkragenlaute** *f* D
E lute with turned-back peg-box
F luth *m* avec chevillier en équerre, luth avec chevillier renversé
I liuto *m* con paletta ortogonale al manico
S laúd *m* con clavijero posterior
U megtört nyakú lant
R лютня *f* с изогнутой шейкой

Knie *n* D *ottoni* = Stimmbogen

Kniedrücker *m* D *arm*
E knee lever
F genouillère *f*
I ginocchiera *f*
S palanca *f* expresiva accionada por la rodilla
U térdregiszter
R рычаг *m* управляемый коленом

Kniegeige *f* D *obs* = Viola da gamba

knife-edge E *fl. d.* Schneidekante

knob E *org* Manubrium

Knochenflöte *f* D
E bone flute/pipe
F flûte *f* en os
I flauto *m* d'osso
S flauta *f* de hueso
U csontfuvola
R костяная флейта *f*

Knochenpfeife *f* D
E bone whistle
F sifflet *m* en os
I piffero *m* d'osso
S silbato *m* de hueso
U csontsíp
R костяная свирель *f*

Knopf *m* D *corda*
E endpin, tailpin
F bouton *m*
I bottone *m*
S botón *m*
U gomb
R пуговица *f*, пуговка *f*, петля *f*

~ *fis*
E press stud
F bouton *m*
I bottone *m*
S botón *m*
U (nyomó)gomb
R кнопка *f*

Knopfgriff-Akkordeon *n* D
E button (key) accordion
F accordéon *m* à boutons
I fisarmonica *f* a bottoni
S acordeón *m* con botones
U gombos harmonika
R кнопочный аккордеон *m*, баян *m*

Knopfregal *n* D *org* = Apfelregal

knot E Stern

knuckle E *pfte* Hammerrolle

Knüppelmusik *f* D *obs* = Musikzug

koboz U
D Kobsa *f*
E kobsa
F cobza *f*
I kobza *f*
S cobza *f*
R кобза *f*

Kobsa *f* D koboz; кобза

kobsa E koboz; кобза

Kobys *m* D кобыз

kobys E кобыз

kobys *m* I кобыз

kobyz R → кобыз

kobza *f* I koboz; кобза

kobza U кобза

kobzar' R → кобзарь

Köchel F; ~ N°: Köchelnummer

Köchel S; ~ n°: Köchelnummer

Köchel-jegyzék U Köchel-Verzeichnis

Köchel-jegyzékszám U Köchelnummer

Köchelnummer *f* D
E Koechel number
F numéro *m* du catalogue Köchel, Köchel N°
I numero *m* del catalogo Köchel
S número *m* del catálogo de Köchel, Köchel n°
U Köchel-(jegyzék)szám
R номер *m* указателя по Кёхелю

Köchel-szám U Köchelnummer

Köchel-Verzeichnis *n* D
E Koechel catalog(ue), Koechel
F catalogue *m* Köchel
I catalogo *m* Köchel
S catálogo *m* de Köchel
U Köchel-jegyzék
R указатель *m* Кёхеля

köcsögdob U Vasentrommel

köcsögduda U Reibtrommel

Koda *f* D coda

kóda U coda

Kodex *m* D
E codex
F codex *m*
I codice *m*
S códice *m*
U kódex
R кодекс *m*

kódex U Kodex

kodifikálás U Kodifizierung

kodifikálni *v* U kodifizieren

Kodifikation *f* D = Kodifizierung

kodifizieren *v* D
E to codify
F codifier
I codificare
S codificar
U kodifikálni
R кодифицировать
Kodifizierung *f*, **Kodifikation** *f* D
E codification
F codification *f*
I codificazione *f*
S codificación *f*
U kodifikálás
R кодификация *f*
ködkürt U Nebelhorn
Koechel E Köchel-Verzeichnis
~ catalog(ue): Köchel-Verzeichnis
~ number: Köchelnummer
koefficiens U; hang(el)nyelési ~ Schallabsorptionsfaktor
kőjáték U Klingstein; Lithophon
Kokosschalen *f pl* D
E coconut shells *pl*
F horse-hooves *m pl*
I noci *m pl* di cocco
S cáscaras *f pl* de coco
U kókuszcsörgő
R *(шумовой инструмент из скорлупы кокосового ореха)*
kókuszcsörgő U Kokosschalen
kölcsönanyag U Leihmaterial
kölcsönözni *v* U leihen
kolinda U
D Colinde *f pl* ⟨*ungarische Bezeichnung für rumänische Weihnachtslieder*⟩
E *(Hungarian designation for Rumanian Christmas carols)*
F *(terme hongrois désignant les noëls roumains)*
I *(denominazione ungherese per i canti natalizi rumeni)*
S *(nombre húngaro de las canciones de Navidad rumanas)*
R колинда *f* ⟨*венгерское обозначение румынских колядок*⟩
koljadka R → колядка
kollektívkapcsoló U *org* Kollektivtritt
Kollektivkoppel *f* D *org*
E great coupler
F accouplement *m* général
I accoppiamento *m* collettivo/generale, tiratutti *m*
S acoplamiento *m* general/colectivo, acoplador *m* general/colectivo
U kollektívkopula, nagykopula
R коллективкоппель *f*, групповая комбинация *f*
kollektívkopula U *org* Kollektivkoppel
Kollektivtritt *m*, **Gruppentritt** *m* D *org*
E combination pedal
F pédale *f* de combinaison, combinaison *f* appelée par le pied
I pedale *m* di combinazione
S pedal *m* de combinación
U kollektívkapcsoló, "Kollektivtritt"
R рычаг *m* включения групповой комбинации
kolomejka U *bl*
D *(karpatho-ukrainischer Volkstanz)*
E *(Carpatho-Ukrainian folk-dance)*
F *(danse populaire karpathe-ukrainienne)*
I *(danza popolare carpato-ucraina)*
S *(danza popular cárpato-ucraniana)*
R коломыйка *f*
kolomp U Kuhglocke
Kolophonium *n* D
E rosin, resin
F colophane *f*
I colofonia *f*
S resina *f*, colofonia *f*
U gyanta
R канифоль *f*
kolorálás U colorazione
kolorálni *v* U colorire; kolorieren
Koloratur *f* D coloratura
koloratúra U coloratura
koloratúrária U aria di coloratura
Koloraturarie *f* D aria di coloratura
koloratúr-énekesnő U cantante di coloratura
Koloratursängerin *f* D cantante di coloratura
Koloratursopran *m* D
E coloratura soprano
F soprano *m* coloratura/léger
I soprano *m* di coloratura, soprano *m* leggero
S soprano *f* coloratura/ligera, tiple *f* ligera
U koloratúrszoprán
R колоратурное сопрано *n*
— **dramatischer ~**
E dramatic coloratura soprano
F soprano *m* coloratura dramatique
I soprano *m* drammatico di coloratura
S soprano *f* dramática de coloratura
U drámai koloratúrszoprán
R драматическое колоратурное сопрано *n*
— **lyrischer ~**
E lyric(al) coloratura soprano
F soprano *m* coloratura lyrique
I soprano *m* lirico di coloratura
S soprano *f* lírica de coloratura
U lírai koloratúrszoprán
R лирическое колоратурное сопрано *n*
Koloratursoubrette *f* D
E coloratura-soubrette
F soprano *m* léger, soubrette *f* coloratura
I soprano *m* leggero
S tiple *f* ligera cómica
U koloratúrszubrett
R субретка — колоратурное сопрано *f*
koloratúrszoprán U cantante di coloratura; Koloratursopran
— drámai ~ dramatischer → Koloratursopran
— lírai ~ lyrischer → Koloratursopran
koloratúrszubrett U Koloratursoubrette

kolorieren *v* D colorire
~ ⟨*verzieren*⟩
E to colo(u)r, to embellish
F orner
I ornare, abbellire, infiorare
S adornar, florear, hacer *v* floreos
U díszíteni, kolorálni
R орнаментировать, фигурировать
~ *canto* gorgheggiare
Kolorierung *f* D colorazione
költemény U; szimfonikus ~ poema sinfonico
kombináció U Kombination
— soros ~ *org* Setzerkombination
— szabad ~ *org* freie → Kombination
Kombination *f* D
E combination
F combinaison *f*
I combinazione *f*
S combinación *f*
U kombináció
R комбинация *f*
— **freie** ~ *org*
E free combination
F combinaison *f* libre
I combinazione *f* libera
S combinación *f* libre
U szabad kombináció
R свободная комбинация *f*
Kombinationsgriff *m* D *legni*
E combination/cross fingering
F "doigtés *m pl* fourchus"
I diteggiatura *f* incrociata/combinata
S digitación *f* cruzada/en horquilla
U villafogás
R комбинационная аппликатура *f*
Kombinationsklarinette *f* D *org*
E combination clarinet
F clarinette *f* multiphonique, clarinette *f* acoustique composée
I clarinetto *m* combinato/a doppia tonalità
S clarinete *m* transpositor
U kombinált (hangolású) klarinét
R *(транспонирующий кларнет)*
Kombinationston *m* D
E combination tone
F son *m* combiné
I suono *m* di combinazione
S sonido *m* de combinación
U kombinációs hang
R комбинационный тон *m*
Kombinationstritt *m* D *org*
E combination pedal
F pédale *f* de combinaison
I pedale *m* di combinazione
S pedal *m* de combinación
U kombinációs pedál
R рычаг *m* включения комбинации
Kombinations-Trommelstock *m* D *perc* combination drumstick
komédia U Komödie
Komma *n* D
E comma
F comma *m*
I comma *m*
S coma *f*
U komma
R комма *f*
— **didymisches** ~
E Didymic comma, comma of Didymus
F comma *m* didymique
I comma *m* di Didimo
S coma *f* didímica
U didümoszi komma
R дидимова комма *f*
— **ditonisches** ~
E ditonic comma
F comma *m* ditonique
I comma *m* ditonico
S coma *f* ditónica
U ditonikus komma
R дитоническая комма *f*
— **pythagoreisches** ~
E Pythagorean comma, comma of Pythagoras
F comma *m* pythagoricien
I comma *m* pitagorico
S coma *f* pitagórica
U püthagoraszi komma
R пифагорова комма *f*
— **syntonisches** ~
E syntonic comma
F comma *m* syntonique
I comma *m* sintonico
S coma *f* sintónica
U szintonikus komma
R синтоническая комма *f*
komma U Komma
— didümoszi ~ didymisches → Komma
— ditonikus ~ ditonisches → Komma
— püthagoraszi ~ pythagoreisches → Komma
— szintonikus ~ **syntonisches** → Komma
Kommunion *f* D
E communion
F communion *f*
I comunione *f*
S comunión *f*
U áldozás
R причастие *n*
Komödie *f* D
E comedy
F comédie *f*
I commedia *f*
S comedia *f*
U vígjáték, komédia
R комедия *f*
komolyan U *prescr* serioso
komor U düster
Komparse *m*, **Komparsin** *f* D
E supernumerary, A: bit player
F figurant *m*, figurante *f*
I comparsa *m* + *f*, figurante *m* + *f*
S comparsa *m* + *f*
U statiszta, mellékszereplő
R статист *m*, статистка *f*
Kompensationsventil *n* D *ottoni*
E compensating piston

F valve *f* de compensation
I pistone *m* di compensazione
S válvula *f* de compensación
U korrigálóventil
R вентиль *m* переключения

Kompilator *m* D
E compiler
F compilateur *m*
I compilatore *m*
S compilador *m*
U kompilátor
R компилятор *m*

kompilátor U Kompilator

Komplementärintervall *n* D
E complementary interval
F intervalle *m* complémentaire
I intervallo *m* complementare
S intervalo *m* complementario
U kiegészítő/komplementer hangköz
R интервал *m* обращения

Komplementärrhythmus *m* D
E complementary rhythm
F rythme *m* complémentaire
I ritmo *m* complementare
S ritmo *m* complementario
U kiegészítő/komplementer ritmus
R комплементарный ритм *m*

Komplet *f* D = Completorium

komponálni *v* U komponieren

komponieren *v* D
E to compose
F composer
I comporre
S componer
U zenét szerezni *v*, komponálni
R сочинять

Komponist *m* D, **Komponistin** *f*
E composer
F compositeur *m*
I compositore *m*, compositrice *f*
S compositor *m*, compositora *f*
U zeneszerző, komponista
R композитор *m*

komponista U Komponist

Komponistin *f* D → Komponist

Komposition *f* D
E composition
F composition *f*
I composizione *f*
S composición *f*
U zenemű, kompozíció
R композиция *f*

Kompositionslehre *f*, **Satzlehre** *f* D
E theory/teaching of composition
F étude *f* de la composition
I composizione *f*, teoria *f* della composizione
S arte/estudio *m* de la composición
U zeneszerzéstan
R учение *n* о композиции

Kompositionstechnik *f* D
E technique of composition
F technique *f* de la composition
I tecnica *f* compositiva
S técnica *f* de la composición
U kompozíciós technika
R композиторская/композиционная техника *f*

kompositorisch D
E compositional
F relatif à la composition
I compositivo
S propio de/relativo a la composición
U kompozíciós
R композиторский

kompozíció U Komposition
— énekhangra írott ~ Vokalsatz
— (zenei) ~ Tonsatz

kompozíciós U kompositorisch

koncert U concerto

koncertáló U concertante

koncertária U aria concertante

koncertcitera U cetra da concerto

koncertetűd U Konzertetüde

koncertfuvola U *org* flauto da concerto

koncertina U Konzertina

koncertmester U Konzertmeister

koncertnyitány U ouverture de concert

koncertszólista U *str* concertista

koncertterem U Konzertsaal

koncertváltozat U Konzertfassung

koncertzongora U pianoforte da concerto
— kis ~ pianoforte a coda intera

kondak R → кондак

kondakarnaja notacija R кондакарная → нотация

Kondukt *m* D *org*
E conveyance, tube, air-duct
F transmission *f*, tube *m*
I condotto *m*
S caño *m*, conducción *f*, conducto *m*
U légvezeték, szélvezeték, "Kondukt"
R кондукт *m*

konga U Conga-Trommel

"König *m* **der Instrumente"** D *obs* = "Königin der Instrumente"

"Königin *f* D **der Instrumente"**
E "King of instruments"
F "roi *m* des instruments"
I "re *m* degli strumenti"
S "rey *m* de los instrumentos"
U "a hangszerek királya"
R «король *m* инструментов»

kónikus U *canna* kegelförmig

konisch D = kegelförmig

konkordancia U Konkordanz

Konkordanz *f* D
E concordance
F concordance *f*, consonance *f*
I consonanza *f*
S concordancia *f*, consonancia *f*
U konkordancia
R конкорданс *m*

könnyedén U *prescr* agevole; facile; leggiero

könnyedség U Geläufigkeit

könnyezve U *prescr* piangendo
könnyűzene U Unterhaltungsmusik
Konservatorium *n* D
E conservatory, conservatoire
F conservatoire *m*
I conservatorio *m*
S conservatorio *m*
U konzervatórium
R консерватория *f*
Konservatoriumsbohrung *f* D *legni*
E conservatoire bore
F système *m* du Conservatoire
I sistema *m* del Conservatorio
S sistema *m* del Conservatorio
U Conservatoire-rendszer
R *(название канала французской разновидности гобоя: узкий цилиндрический канал)*
Konservatoriumsgrifflage *f* D
E conservatoire (key) system
F système *m* du Conservatoire
I diteggiatura *f* del Conservatorio
S sistema *m* del Conservatorio
U Conservatoire-rendszer
R *(порядок расположения клапанов во французской разновидности гобоя)*
Konsole *f* D *pn*
E pillar-support, A: truss
F console *f*
I gamba *f*, mensola *f*
S consola *f*
U konzol
R консольбачка *f*, колонка *f*
konsonant, konsonierend D
E consonant, forming a consonance
F consonant, en consonance
I consonante
S consonante, que consuena
U konszonáns, összhangban levő, összehangzó
R консонирующий, консонантный
Konsonanz *f* D
E consonance
F consonance *f*
I consonanza *f*
S consonancia *f*
U összhangzás, konszonancia
R консонанс *m*
konsonieren *v* D
E to form a consonance, to be in consonance
F être *v* en consonance, produire *v* des consonances
I produrre *v* consonanza, essere *v* in consonanza
S consonar
U konszonálni, összhangban lenni *v*
R консонировать
konsonierend D = konsonant
konszonálni *v* U konsonieren
konszonancia U Konsonanz
konszonáns U konsonant
Kontakion *n* D кондак
kontakion E U кондак
kontakion *m* F I S кондак
kontaktmikrofon U Körperschallmikrophon
Kontertanz *m* D
E country dance, contredanse
F contredanse *f*
I contraddanza *f*
S contradanza *f*
U kontratánc
R контрданс *m*
kontinuó (basszus) U basso continuo
Kontrabaß *m* D contrabbasso
~ *org*
E contrabass
F contrebasse *f*, sous-basse *f*
I contrabbasso *m*
S contrabajo *m*
U kontrabasszus
R контрабас *m*
Kontrabassist *m* D contrabbassista
Kontrabaßklarinette *f* D clarinette contrebasse
Kontrabaßposaune *f* D
E double-bass/contrabass trombone
F trombone *m* contrebasse
I trombone *m* contrabbasso
S trombón *m* contrabajo
U kontrabasszus harsona/pozaun
R контрабасовый тромбон *m*
Kontrabaßtuba *f* D
E double-bass saxhorn
F contrebasse *f* à pistons, saxhorn *m* contrebasse
I tuba *f* contrabbasso
S tuba *f* contrabajo
U kontrabasszus tuba
R туба-контрабас *f*
Kontrabaßventilposaune *f* D
E double-bass valve trombone
F trombone *m* à pistons contrebasse
I trombone *m* contrabbasso a pistoni
S trombón *m* de pistones contrabajo
U kontrabasszus ventilharsona
R вентильный контрабасовый тромбон *m*
kontrabasszus U contrabbasso; *org* Kontrabaß
Kontrafagott *n* D contrafagotto
kontrafagott U contrafagotto
Kontrafaktur *f* D
E contrafactum
F contrafacture *f*, contrafactum *m*
I contrafactum *m*
S contrafactum *m*
U kontrafaktúra
R пародия *f*
kontrafaktúra U Kontrafaktur
kontraoktáv U Kontra-Oktave
Kontra-Oktave *f* D
E contraoctave
F première octave *f*
I *(l'ottava che si trova tre ottave sotto l'ottava centrale)*
S primera octava *f*
U kontraoktáv
R контроктава *f*

Kontrapunkt *m* D
E counterpoint
F contrepoint *m*
I contrappunto *m*
S contrapunto *m*
U ellenpont, kontrapunkt
R контрапункт *m*
~ *fuga* = Gegensatz
— **blühender ~**
E florid counterpoint
F contrepoint *m* fleuri
I contrappunto *m* fiorito
S contrapunto *m* florido
U contrapunctus floridus, virágos ellenpont
R цветистый контрапункт *m*
— **einfacher [doppelter, dreifacher] ~**
E simple [double, triple] counterpoint
F contrepoint *m* simple [double, triple]
I contrappunto *m* semplice [doppio, triplo]
S contrapunto *m* simple [doble, triple]
U egyszerű [kettős, hármas] ellenpont
R простой [двойной, тройной] контрапункт *m*
kontrapunkt U Kontrapunkt
Kontrapunktgattungen *f pl* D
E species *pl* of counterpoint
F espèces *f pl* de contrepoint
I specie *f pl* di contrappunto
S especies *f pl* de contrapunto
U ellenpontfajták *pl*
R разряды *m pl* контрапункта
kontrapunktieren *v* D
E to write/perform in counterpoint
F traiter *v* en contrepoint, contrepointer
I contrappuntare
S contrapuntar
U ellenpontosan szerkeszteni *v*, ellenpontozni
R контрапунктировать, контрапунктически соединять *v*
kontrapunktikus U kontrapunktisch
kontrapunktisch D
E contrapuntal
F contrapuntique
I contrappuntistico
S contrapuntístico
U kontrapunktikus, ellenpontos
R контрапунктический
Kontrasubjekt *n* D *fuga* = Gegensatz
kontraszubjektum U *fuga* Gegensatz
— állandó ~ *fuga* beibehaltener → Gegensatz
kontratánc U Kontertanz
kontratenor U Contratenor
Kontraviolon *n* D *obs* = Kontrabaß
kontrollhangköz U Kontrollintervall
Kontrollintervall *n* D ⟨*beim Stimmen*⟩
E test interval
F intervalle *m* de contrôle
I intervallo *m* di controllo
S intervalo *m* de prueba
U ellenőrző hangköz, kontrollhangköz
R контрольный интервал *m*

Konversationszimmer *n* D *teat* = Künstlerzimmer
könyvtár U; zenei ~ Musikbibliothek
Konzert *n* D concerto
— geistliches ~ concerto sacro
Konzertagentur *f*, **Konzertdirektion** *f*, **Konzertvermittlung** *f* D
E concert (promotion) agency
F agence *f* de concert(s)
I agenzia *f* concertistica/di concerti
S agencia *f* de concierto(s)
U hangversenyiroda, hangversenyközvetítő (iroda)
R концертное агентство *n*, концертная организация *f*
konzertant D concertante
Konzertarie *f* D aria concertante
Konzertbecken *n* D
E concert cymbals *pl*
F cymbales *m pl* de concert
I piatti/cimbali *m pl* da concerto
S platillos/címbalos *m pl* de concierto
U hangverseny-cintányér, hangverseny-réztányér
R тарелки *f pl* для концертного исполнения
Konzertbesucher *m* D
E concertgoer
F personne *f* qui va au concert, habitué *m* des concerts
I frequentatore *m* di concerti
S concurrente/aficionado *m* a los conciertos
U hangversenylátogató
R слушатель/посетитель *m* концертов
Konzertdirektion *f* = Konzertagentur
Konzertetüde *f* D
E concert study/étude
F étude *f* de concert
I studio *m* da concerto
S estudio *m* de concierto
U hangversenyetűd, koncertetűd
R концертный этюд *m*
Konzertfassung *f* D
E concert version
F version *f* de concert
I versione *f* concertistica
S versión *f* de concierto
U hangversenyváltozat, koncertváltozat
R концертная редакция *f*
Konzertflöte *f* D *org* flauto da concerto
Konzertflügel *m* D pianoforte da concerto
— kleiner ~ pianoforte a coda intera
Konzertführer *m* D
E concert guide
F guide *m* de concert
I guida *f* ai concerti
S guía *f* de conciertos
U hangversenykalauz
R путеводитель *m* по концертам
konzertieren *v* D
E to give a concert/recital

F donner *v* des concerts/récitals
I dare *v* un concerto
S dar *v* conciertos/recitales
U hangversenyezni, hangversenyt adni *v*
R давать *v* концерты, концертировать

konzertierend D concertante

Konzertina *f* D
E concertina
F concertina *f*
I concertina *f*
S concertina *f*
U koncertina, harmonika
R концертина *f*

Konzertmeister *m* D
E leader, principal, A: concertmaster
F chef *m* de pupitre, premier violon *m*
I primo violino *m*
S violín *m* concertino, concertino *m*
U hangversenymester, koncertmester
R концертмейстер *m*

Konzertouvertüre *f* D ouverture de concert

Konzertpianist *m* D concertista di pianoforte

Konzertpianistin *f* D concertista di pianoforte

Konzertpiano *n* D pianoforte da concerto

Konzertreise *f* D tournée de concert

Konzertsaal *m* D
E concert hall
F salle *f* de concert
I sala *f* da concerto
S sala *f* de conciertos
U hangversenyterem, koncertterem
R концертный зал *m*

Konzertsaison *f* D
E concert season
F saison *f* de concerts
I stagione *f* concertistica
S temporada *f* de conciertos
U hangversenyszezon, hangversenyidény
R концертный сезон *m*

Konzertsänger *m* D cantante da concerto; *canto* concertista

Konzertsängerin *f* D cantante da concerto; *canto* concertista

Konzertsinfonie *f* D concerto-sinfonia

Konzertsolist *m* D *str* concertista

Konzertsolistin *f* D *str* concertista

Konzertstück *n* D
E concert piece
F pièce *f*/morceau *m* de concert
I brano/pezzo *m* da concerto
S pieza *f*/trozo *m* de concierto
U hangversenydarab
R концертштюк *m*

Konzerttrommel *f* D tambour de musique

Konzertvermittler *m* D
E concert (promotion) agent, concert promoter
F agent *m* de concerts, impresario *m*
I mediatore/agente *m* di concerti
S agente *m*, empresario *m*, manager *m*
U hangversenyközvetítő, impresszárió
R импресарио *m*, администратор *m* концертной организации

Konzertvermittlung *f* = Konzertagentur

Konzertzither *f* D cetra da concerto

konzervatórium U Konservatorium; Musikhochschule; Musikschule

konzol U *pn* Konsole

Kopf *m* D = Notenkopf

~ *vl*
E head
F tête *f*
I testa *f*
S cabeza *f*, punta *f*
U fej
R головка *f*

~, Nuß *f*, **Birne** *f* *canna ancia*
E block
F noyau *m*
I noce *f*
S cabeza *f*, nuez *f*
U mag, fej, hordó, körte
R головка *f* трубы

Kopfhöhle *f* D
E head cavity
F sinus *m*
I cavità *f* della testa, seni *m pl*
S senos *m pl*
U fejüregek *pl*
R черепная полость *f*

Kopfmotiv *n* D
E head-motif, head-motive
F tête *f* du motif
I motivo *m* iniziale
S inicio *m*
U fejmotívum
R главный/начальный мотив *m*

Kopfregister *n* D *canto*
E head register
F registre *m* de tête
I registro *m* di testa
S registro *m* de cabeza
U fejhang(regiszter)
R головной регистр *m*

Kopfstimme *f* D *canto*
E head-voice
F voix *f* de tête
I voce *f* di testa
S voz *f* de cabeza
U fejhang
R фальцет *m*, головной регистр *m*

Kopfstück *n* **mit Schnabel** D *fl. d.*
E head joint with beak/fipple
F corps *m* supérieur/tête *f* avec bec, embouchure *f*
I bocchino *m*, testata *f* con becco
S bocal *m* con el pico, embocadura *f*
U fej(rész) a csőrrel, *fam* mundstück
R головка *f* с наконечником

Kopfton *m* D *canto*
E head tone/note
F son *m* donné/note *f* en voix de tête
I suono *m* di testa
S sonido *m*/voz *f* de cabeza
U fejhang
R фальцет *m*

Kopist *m* D
E copyist
F copiste *m*
I copista *m*
S copista *m*
U (kotta)másoló
R переписчик *m*
köpködni *v* U *canna* spucken
Koppel *f* D *org*
E coupler
F accouplement *m*
I accoppiamento *m*, uniorgano *m*
S acoplador *m*
U kopula
R копула *f*
koppeln *v* D *org*
E to couple
F accoupler
I accoppiare
S acoplar
U kopulázni
R копулировать, соединять
Koppelpedal *n* D *org* = Pedalkoppel
kopula U *org* Koppel
kopulapedál U *org* Pedalkoppel
kopulázni *v* U *org* koppeln
kopulázott U *org* gekoppelt
kor U; generálbasszus ~a: Generalbaßzeitalter
kör U Kreis
korál U Choral
— gregorián ~ Gregorianischer → Choral
korálbasszus U *org* Choralbaß
koráldialektus U Choraldialekt
korálelőjáték U Choralvorspiel
korálfantázia U Choralfantasie
korálfeldolgozás U Choralbearbeitung
korálfúga U Choralfuge
korálhangjegy U Choralnote
korális U; gregorián ~ Gregorianischer → Choral
korálkantáta U cantata su corale
korálkotta U Choralnote
korálmise U Choralmesse
korálpartita U Choralpartita
korálpassió U Choralpassion
korálritmus U Choralrhythmus
korálstílusban U choraliter
korálvariáció U Choralvariation
Korbrassel *f* D
E basket rattle
F sonnaille *f* de vannerie, idiophone *m* en vannerie
I cornetta *f*
S sonaja *f* de cesto
U kosárcsörgő
R погремушка *f* с плетёной коробкой
kördal U Rundgesang
Korean temple-block E Holzröhrentrommel
koreográfia U Choreographie
koreográfus U Choreograph
körfüggöny U *teat* Horizont; Rundhorizont
kórista U *bl* figurant
kóristalány U *bl* figurante
körkánon U Zirkelkanon
körmagyar U *bl* ⟨19. *sec*⟩
D *(aus der Quadrille entwickelter ungarischer Gesellschaftstanz)*
E *(Hungarian dance, development of the quadrille)*
F *(danse de société hongroise, issue du quadrille)*
I *(danza ungherese sviluppatasi dalla quadriglia)*
S *(danza húngara de sociedad derivada de la cuadrilla)*
R *(салонный венгерский танец, по происхождению связанный с кадрилью)*
Kornett *n* D cornet
kornett U cornet; Zink
— csendes ~ stiller → Zink
— egyenes ~ gerader → Zink
— görbe ~ krummer → Zink
Kornettino *n* D cornettino
Kornettist *m* D cornettiste
kornettista U cornettiste; Zinkenbläser
körömpengetés U *arpa* Nagelanschlag
korona U fermata; *camp* Haube
Körper *m* D *canna* = Pfeifenkörper
~ *str* = Korpus
Körperschall *m* D
E structure-borne sound
F son *m* obtenu par l'intermédiaire d'un corps
I suono *m* trasmesso in solidi
S sonido *m* transmitido por un cuerpo sólido
U testhang
R звук *m*, распространяющийся в твёрдых телах
Körperschallmikrophon *n* D
E surface/contact microphone
F *(microphone qui enregistre les sons obtenus par l'intermédiaire d'un corps)*
I microfono *m* a contatto
S *(micrófono que registra los sonidos transmitidos por un cuerpo)*
U testhangmikrofon, kontaktmikrofon
R *(звукосниматель пьезоэлектрический или электромагнитный)*
Korpus *n*+*m*, **Körper** *m*, **Resonanzkörper** *m*
D *str*
E body, resonator, resonant body
F corps *m*, caisse *f* de résonance
I corpo *m*, cassa *f* armonica
S cuerpo *m*/caja *f* (de resonancia)
U rezonáló test, korpusz
R корпус/кузов *m* инструмента, резонатор *m*
~ *trbne*
E belljoint
F corps *m*
I corpo *m* della campana
S cuerpo *m*
U korpusz
R корпус *m*

Korpusbreite *f* D; **mittlere ~, Schweifung** *f vl*
E waist
F largeur *f* du corps au plus étroit/du milieu des C
I larghezza *f* centrale del corpo
S cintura *f*
U középső szélesség
R средняя ширина *f* корпуса
korpusz U *canna* Pfeifenkörper; *canna ancia* Aufsatz; *fiati* Schallbecher; *ottoni* Schallstück; *str, trbne* Korpus
— tömör fából készült ~ Vollholzkorpus
korrepetálás U Korrepetition
korrepetálni *v* U korrepetieren
korrepetieren *v* D
E to coach
F entraîner, répéter
I apprendere *v* sotto la guida di un maestro, provare
S concertar
U korrepetálni, betanítani
R разучивать *v* с певцами
Korrepetition *f* D
E coaching
F répétition *f*
I ripetizione *f*, studio *m*, prova *f*
S ensayo *m*
U korrepetálás, betanítás
R занятие *n* концертмейстера с певцами
Korrepetitor *m* D
E coach, répétiteur
F répétiteur *m*
I ripetitore *m*, sostituto *m*, maestro *m* sostituto
S maestro *m* concertador
U korrepetitor
R коррепетитор *m*, концертмейстер *m*, концертмейстер-репетитор *m*
korrepetitor U Korrepetitor; Solorepetitor
korrigálóventil U *ottoni* Kompensationsventil
körszakáll U *canna* Kastenbart
körtánc U Rundtanz; Reigen
körte U *canna ancia* Kopf
~ alakú: birnenförmig
Kortholt *n* D
E curtal, curtail
F courtaud *m*
I kortholt *m*
S kortholt *m*, bajón *m*
U kortholt
R *(старинный деревянный инструмент, предшественник фагота)*
kortholt *m* I S Kortholt
kortholt U Kortholt
körülírás U Umspielung
körülírni *v* U umspielen
kórus U Chor; Saitenchor; *jazz* chorus
~ban: chorweise
~ban énekelni *v* im → Chor singen
— székesegyház/dóm ~a: Domchor
— szólóénekesekből álló ~ Favoritchor
— templomi ~ Kirchenchor
kórus- U Chor-
kórusfantázia U Chorfantasie
kórusfúga U Chorfuge
kóruskantáta U Chorkantate
kóruskísérettel U coreado
kóruskönyv U Chorbuch
kóruskönyvbeosztás U Chorbuchanordnung
kóruslap U Chorblatt
kórusmű U Chor; Chorwerk
kóruspartitúra U Chorpartitur
kórusrecitáció U Chorrezitation
kórusrecitativo U Chorrezitativ
kórusszerűen U chorweise
kórusszimfónia U Chorsymphonie
kórusvezető U Chordirigent; Chorleiter; Chorregent, Kantor
kóruszene U Chormusik
korvas U *pfte* Choreisen
kosárcsörgő U Korbrassel
kosend D *prescr* carezzando
Kostüm *n* D costume
Kostümprobe *f* D *teat*
E costume rehearsal
F répétition *f* en costumes
I prova *f* in costume
S prueba *f* de vestuario/trajes
U jelmezes/kosztümös próba
R репетиция *f* в костюмах
kosztüm U costume
kötél U *tamb* Leine
— dobbőrt feszítő ~ Trommelleine
kötéltárcsa U *camp* Seilscheibe
kötélzet U=kötél
kötés U Bindung; *ancia* Garnkugel
kötetlen U frei
Kotillon *m* D *bl* cotillon
kötni *v* U binden; *ton* verschleifen
kötőív U Bindung; Haltebogen; Legatobogen; Ligaturklammer
kötött U gebunden; streng
kötötten U *prescr* legato
kotta U = hangjegy
~ ⟨*lejegyzett zenemű*⟩ Noten
— kották *pl* Musikalien
— kottából játszani *v* nach → Noten spielen
kottaállvány U Notenpult
kottafej U Notenkopf
kottaírás U Notation
— gótikus ~ gotische → Notenschrift
— kettős ~ Doppelnotation
— románkori ~ römische → Notenschrift
kottakép U Notenbild
kottamásoló U Kopist
kottametsző U Stecher
kottanyomtatás U Notendruck
kottapapír U Notenpapier
kottapult U Chorpult
kottatartó U Chorpult; Pult; *ottoni* Notenhalter; *pfte* Notenpult
— színpadi ~ *teat* Bühnenpult
kottatípus U Type
— szétszedhető ~ bewegliche → Type
kottavonalzó U Rastral
kötve U *prescr* legato

követelmény U; technikai ~ek *pl* technische → Anforderungen
közép U Kuppel
~en *prescr, perc* in der → Mitte
– a bőr közepén *prescr, perc* in der → Mitte des Felles
középfekvés U mittlere → Stimmlage
középfül U Mittelohr
középhajlat U *vl* Mittelbügel
középrész U *fag* Mittelrohr
középszólam U Mittelstimme
közjáték U couplet; intermezzo; Zwischenaktsmusik; *fuga* Zwischenspiel
közönség U Publikum
központ U; tonális ~ tonales → Zentrum
közvetíteni *v* U *rad* übertragen
közvetítés U *rad* Sendung; Übertragung
közvetlenül U ungebunden
közzene U act tune; intermezzo
kräftig D *prescr* energico; forte
krähen *v* D *fag, cl*
E to crow, to buzz, to burr
F faire *v* des couacs
I frullare
S fallar, hacer *v* un gallo
U kukorékolni, *fam* kréolni
R издавать *v* каркающий звук
krakoviák U *bl* Krakowiak
Krakowiak *m* D *bl*
E krakowiak, cracovienne
F cracoviak *m*, cracovienne *f*
I Krakowiak, cracoviana *f*
S cracoviana *f*
U krakoviák
R краковяк *m*
krakowiak E *bl* Krakowiak
Kranz *m* D *ottoni*
E bell edge reinforcement
F couronne *f*
I rinforzo *m* della campana, bordo *m*
S corona/arandela *f*/aro *m* de la campana
U káva
R край *m* раструба, «корона» *f*
kratzen *v* D *fam vl* = fiedeln
Krebs *m* D
E crab, retrograde motion
F écrevisse *f*
I gambero *m*, retrogradazione *f*
S retrogresión *f*, retrogradación *f*
U rák
R ракоходное движение *n*, ракоходная имитация *f*
Krebsfuge *f* D
E crab fugue, fugue in retrograde motion
F fugue *f* à l'écrevisse
I fuga *f* cancrizzante/retrograda
S fuga *f* cancrizante/retrógrada
U rákfúga
R фуга *f* в ракоходном движении
krebsgängig D
E retrograde, crab-wise
F rétrograde
I retrogrado
S retrógrado
U rákmenetes
R ракоходный
Krebskanon *m* D
E crab canon, canon cancrizans, retrograde canon
F canon *m* rétrograde/à l'écrevisse
I canone *m* retrogrado
S canon *m* retrógrado/cancrizante, canon *m* recte et retro/rectus et inversus
U rákkánon
R ракоходный канон *m*
Kreis *m* D
E cycle, circle
F cycle *m*
I ciclo *m*
S ciclo *m*
U kör
R круг *m*, цикл *m*
Kreisschnitt *m* D *canna*
E *(hole pierced on top of pipe)*
F entaille *f*
I accordatura *f* in tondo/a squarcio
S perforación *f*/corte *m* de afinación
U kerek felvágás
R *(маленькое круглое отверстие в верхней части трубы для интонировки)*
kréolni *v* U *fam* krähen
Kreuz *n* D
E sharp
F dièse *m*
I diesis *m*
S sostenido *m*
U kereszt
R диез *m*
Kreuzbesaitung *f* D *pfte*
E cross-stringing, overstringing
F croisement *m* des cordes, montage *m* en cordes croisées
I corde *f pl* incrociate
S sobreencordado *m*, entrecruzado *m* de cuerdas, encordado *m* cruzado
U kereszthúrozás, kereszthúrozat
R перекрёстные струны *f pl*
kreuzen *v* D
E to cross
F croiser
I incrociare
S cruzar
U keresztezni
R перекрещивать
kreuzsaitig D *pfte*
E cross-strung, overstrung
F à/en cordes croisées
I a corde incrociate
S de cuerdas cruzadas, con escala sobreencordada, de encordado cruzado
U kereszthúros
R с перекрёстными струнами
Kreuzschlag *m* D *perc*
E cross-beat
F coup/battement *m* croisé
I battere *m* a braccia incrociate

S golpe *m* cruzado
U keresztütés
R перекрёстный удар *m*

Kreuztonart *f* D
E sharp key
F tonalité *f* avec dièses à la clef
I tonalità *f* con diesis in chiave
S tono *m* con sostenidos
U keresztes hangnem
R диезная тональность *f*

Kriegslied *n* D
E war song
F chant *m* de guerre
I canto *m* di guerra, canzone *f* guerresca
S canto *m* bélico/guerrero, canción *f* de guerra
U harci dal
R военная песня *f*

Kritik *f* D critique
kritika U critique
Kritiker *m* D critique
Kritikerin *f* D critique
kritikus U critique
kriuki E крюки
Krjuki *m pl* D крюки
kromatika U Chromatik
kromatikus U chromatisch
Krone *f* D *camp* = Haube

Kropf *m* D *canna*
E knee
F gosier *m*, coude *m*
I pipa *f*, gomito *m*
S codo *m*
U (síp)törés
R изгиб *m*

— **einfacher** ~ *canna*
E single hood/mitre, A: single miter
F coude *m* simple
I pipa *f*/gomito *m* semplice
S codo *m* simple
U egyszerű törés
R простой/одноколенчатый изгиб *m*

kröpfen *v* D *canna*
E to mitre, A: to miter, to hood
F couder, recourber
I "pipare" *v* le canne dell'organo
S doblar *v* en codo
U (meg)törni
R изгибать

Kropfformen *f pl* D *canna*
E forms *pl* of hoods and mitres/A: miters
F formes *f pl* de coudes
I forme *f pl* a pipe/di canne pipate
S formas *f pl* de tubos acodados/de codos
U (síp)törésformák *pl*
R изогнутые формы *f pl*

Kröpfung *f* D *canna*
E mitre, A: miter
F coude *m*
I pipa *f*, gomito *m*
S codo *m*
U törés
R изгиб *m*

~ *org* ⟨*im Windkanal*⟩
E knee, bend
F coude *m*
I gomito *m*, pipa *f*
S codo *m*
U (szélcsatorna)törés
R изгиб *m*

krotál U Cymbeln antik
Krummbogen *m* D *ottoni* = Stimmbogen
Krummbügel *m* D *ottoni* = Stimmbogen

Krummhorn *n* D
E crumhorn
F cromorne *m*
I cromorno *m*
S orlo *m*, cromorno *m*
U görbekürt, krummhorn
R крумгорн *m*

~ *org*
E cromorne
F cromorne *m*
I cromorno *m*
S cromorno *m*
U "krummhorn"
R круммгорн *m*

kryuki E крюки
Kuchka E «Могучая кучка»
kučka R; mogučaja ~ «Могучая кучка»
kučkisty R → кучкисты

Kuckuckspfeife *f* D
E cuckoo
F coucou *m*
I cuculo *m*
S cuco *m*, cucú *m*, cuclillo *m*
U kakukksíp
R кукушка *f*

Kugel *f*, **Säulchen** *n* D *legni* ⟨*Klappe*⟩
E pillar
F tampon *m*
I colonnetta *f*
S llave *f*
U billentyűtartó oszlop
R шарик *m*, столбик *m*

kugelförmig D *canna ancia*
E spherical
F de forme sphérique
I sferico
S esférico
U gömb alakú
R грушевидный

Kugeltritt *m* D *org*
E pedal piston
F piston *m* (actionné par le pied)
I pedaletto *m*
S pistón *m*
U piszton
R «пистон» *m*

Kugelventil *n* D *org*
E ball-shaped valve
F soupape *f* circulaire/sphérique
I valvola *f* sferica
S fuelle *m* esférico
U golyósszelep
R клапан *m* сферической формы

kugikly R → кугиклы
Kuhglocke *f*, **Herdengeläut** *n* D
E cow bell
F cloche *f* de vache
I campanaccio *m*
S cencerro *m*
U kolomp
R бубенчик *m*, колокольчик *m*
kühn D *prescr* ardito; audace
Kuhreigen *m*, **Kuhreihen** *m* D
E ranz des vaches
F ranz *m* des vaches
I aria *f* pastorale ⟨*dei pastori svizzeri*⟩
S ranz *m* des vaches
U *(régi svájci pásztordallam)*
R *(альпийский песенно-хороводный жанр)*
kukorékolni *v* U *fag*, *cl* krähen
kukucskálónyílás U Guckloch
kulcs U Schlüssel
— előreálló ~ *corda* vorderständiger → Wirbel
— hátraálló ~ *corda* rückständiger → Wirbel
— lanthangoló ~ Lautenwirbel
kulcsház U *vl* Wirbelkasten
kulcsösszeállítás U Schlüsselwahl
kulcsszekrény U *vl* Wirbelkasten
Kulisse *f* D
E wing, flat
F coulisses *f pl*
I quinta *f*
S bastidor *m*
U kulissza, díszlet
R кулиса *f*
Kulissenrahmen *m* D
E grid
F gril *m*
I armatura *f*
S marco *m* de bastidor
U kulisszakeret
R рамки *f pl* кулисы
Kulissenschieber *m* D
E scene shifter, stagehand
F machiniste *m*
I macchinista *m* teatrale
S tramoyista *m*
U díszletező(munkás), díszlettologató
R рабочий *m* сцены
kulissza U Kulisse; *teat* Schiebewand
kulisszakeret U Kulissenrahmen
különlenyomat U Einzelausgabe
Kunst *f* D
E art
F art *m*
I arte *f*
S arte *m* + *f*
U művészet
R искусство *n*
"Künste" *f pl* D
E devices *pl*
F artifices *m pl*
I artifizi *m pl*
S artificios *m pl*
U műfogások *pl*
R изощрённость *f*, мудрствование *n*
— **kontrapunktische** ~
E contrapuntal devices *pl*
F artifices *m pl* contrapuntiques
I artifizi *m pl* contrappuntistici
S artificios *m pl* contrapuntísticos
U ellenpontozási műfogások *pl*
R изощрённость *f* в контрапунктической технике
Kunstfertigkeit *f* D virtuosità
Kunstgriff *m*, **Kunstmittel** *n* D
E artistic device
F artifice *m*, effet *m* de style
I artificio *m*, procedimento *m* tecnico
S artificio *m*
U művészi fogás/eszköz
R художественный приём *m*, художественное средство *n*
Künstler *m*, **Künstlerin** *f* D
E artist
F artiste *m* + *f*
I artista *m* + *f*
S artista *m* + *f*
U művész, művésznő
R артист *m*, артистка *f*; художник *m*
künstlerisch D
E artistic
F artistique
I artistico
S artístico
U művészi
R художественный, артистический
Künstlerzimmer *n*, **Konversationszimmer** *n* D *teat*
E green-room
F foyer *m* des artistes
I camerino *m*
S sala *f* de artistas, camarín *m*, camerino *m*
U társalgó, művészszoba
R артистическая *f*
künstlich D
E artificial
F artificiel, artificieux
I artificiale, artificioso
S artificial, artificioso
U mesterséges
R искусственный
Kunstlied *n* D
E art song
F chanson *f* savante
I lied *m* d'arte
S composición *f* vocal artística, canción *f* culta
U műdal
R профессиональная песня *f* ⟨*сочинённая композитором*⟩, романс *m*
— volkstümliches ~ népies → műdal
Kunstmittel *n* D = Kunstgriff
Kunstmusik *f* D
E art music
F musique *f* savante
I musica *f* d'arte
S música *f* culta

U műzene
R профессиональная музыка *f*

Kunstreise *f* D *obs* = Konzertreise

Kunsttanz *m* D
E art dance
F danse *f* artistique
I danza *f* d'arte
S danza *f* artística
U művészi tánc
R художественный танец *m*

Kunstwerk *n* D
E work of art
F œuvre *f* d'art, chef-d'œuvre *m*
I capolavoro *m*, opera *f* d'arte
S obra *f* maestra/de arte
U műalkotás, mestermű
R художественное произведение *n*

kúp U; ~ alakú *canna* kegelförmig
— alul keskenyedő ~ formájú *canna* kegelförmig nach unten zugespitzt

kúpláda U *org* Kegellade

kupola U Kuppel

kúpos U *canna* kegelförmig

Kuppel *f* D ⟨*Becken*⟩
E dome, centre, A: center
F bosse *f*, partie *f* renflée des cymbales
I cupola *f*
S cuenco *m*, concavidad *f* de los platillos/cimbalos
U kupola, közép
R выпуклость *f* в середине тарелки
— auf die ~ *prescr* = Becken auf die Kuppel

Kuppelhorizont *m* D *teat*
E dome horizon, centre/center horizon, cyclorama dome
F coupole *f* d'horizon
I "cielo" *m*
S cúpula *f*, cielo *m*
U horizont(függöny)
R куполообразный горизонт *m*

Kürbisraspel *f* D
E gourd scraper/guiro
F calebasse *f* râpée, râpeur *m* en calebasse
I guiro *m*, cabasa *f*
S calabaza *f* raspada, raspador *m* de calabaza
U guiró, guachara
R гуиро *n*

Kürbisrassel *f* D
E gourd rattle, beaded gourd, maraca, cabaza
F maraca *m*
I cabasa *f*, guiro *m*
S maraca *m*
U cabaza
R погремушка *f* из тыквы

Kurorchester *n* D
E spa orchestra
F orchestre *m* de ville d'eau
I orchestra *f* di luoghi di cura
S orquesta *f* de balneario
U fürdőhelyi zenekar, kúrorkeszter
R курортный оркестр *m*

kúrorkeszter U Kurorchester

Kurrende *f*, **Currende** *f* D ⟨16—17. *sec*⟩
E *(school choir which earned money by singing)*
F *(chœur scolaire parcourant les rues en chantant pour obtenir de l'argent)*
I *(cori scolastici che prestavano la loro opera a pagamento)*
S tuna *f* estudiantil ⟨*coros estudiantiles que actuaban mediante estipendio*⟩
U *(iskolai énekkar, amely pénzért énekelt nyilvános helyen)*
R *(хоры учащихся, певшие в общественных местах за вознаграждение)*

kürt U Horn; *org* French horn
— billentyűs ~ Klappenhorn
— fogáslyukas ~ *legni* Grifflochhorn
— havasi ~ Alpenhorn
— invenciós ~ Inventionshorn
— kettős ~ Doppelhorn
— kromatikus ~ chromatisches → Klappenhorn
— orosz ~ russisches → Horn
— természetes ~ Naturhorn; Naturwaldhorn; Waldhorn

kürtjátékos U Hornist

kürtjel U Hornsignal; *mil* Signal

kürtkvintek *pl* U Hornquinten

kürtő U *canna ancia* Aufsatz

kürtös U Hornist
— havasi ~ Alphorner

kürttrió U Horntrio

kürtzene U; orosz ~ русская роговая → музыка

kurzatmig D *camp*
E dull (in tone)
F sourd, étouffé
I sordo
S sordo
U tompa
R обрывистый

Kurzfassung *f* D = gekürzte → Fassung

Kurzhalslaute *f* D
E short-necked lute
F luth *m* court
I liuto *m* con manico corto
S laúd *m* (de cuello) corto
U rövid nyakú lant
R лютня *f* с короткой шейкой

Kurzklavier *n* D
E mini-piano, short piano
F mini-piano *m*
I pianino *m* (piccolo)
S minipiano *m*
U rövid zongora
R кабинетный рояль *m*

Kurztoninstrumente *n pl* D
E non-sustaining instruments *pl*
F instruments *m pl* à sons non soutenus
I strumenti *m pl* a suono breve
S *(instrumentos cuyo sonido no puede mantenerse indefinidamente)*
U *(nem továbbzengő hangszerek)*

R инструменты *m pl* с малой продолжительностью звучания

Kustos *m*, **Custos** *m* D
E direct, custos
F guidon *m*, custos *m*
I guida *f*
S custos *m*
U custos
R кустода *f*

küszöbérték U; hangmagasság-megkülönböztetési ~ Tonhöhenunterschiedsschwelle

kuvikly R → кугиклы

kvart U Quarte
— bővített ~ übermäßige → Quarte
— szűkített ~ verminderte → Quarte
— tiszta ~ reine → Quarte

kvartakkord U accord par quartes

kvartett U quartetto

kvartfagott U tarot

kvartharmónia U Quartenharmonik

kvarthegedű U Quartgeige

kvartkör U Quartenzirkel

kvartola U Quartole

kvartszextakkord U accord de sixte et quarte; accord de sixte et quarte de passage
— zárlati/kadenciális ~ accord de sixte et quarte cadentiel

kvartugrás U Quartsprung

kvartventil U *ottoni* Quartventil

kvint U Quinte
— akusztikus ~ek *pl* Hörquinten
— alsó ~ Unterquinte
— bővített ~ übermäßige → Quinte
— egyegész-egyharmadlábas ~ *org* Quinteineindrittelfuß
— felső ~ Oberquinte
— kétegész-kétharmadlábas ~ *org* Quintzweizweidrittelfuß
— párhuzamos ~ek *pl* parallele → Quinten
— szűkített ~ verminderte → Quinte
— tiszta ~ reine → Quinte
— üres ~ leere → Quinte

kvintakkord U accord par quintes

kvintáttétel U *org* Quintentransmission

kvintelni *v* U quintieren

kvintett U quintetto

kvintfagott U fagottino

kvintfúga U Quintfuge

kvinthegedű U quinte

kvinthelyzet U *acc* Quintlage

kvintkopula U *org* Quintentransmission

kvintkör U Quintenzirkel

kvintola U Quintole

kvintpárhuzam U Quintparallele

kvintrokonság U Quintverwandtschaft

kvintszext U; Rameau-féle ~ sixte ajoutée

kvintszextakkord U accord de quinte et sixte

kvinttiszta U quintenrein

L

la *m* F *ton* a
~ bémol *ton* as
~ dièse *ton* ais
~ double bémol *ton* ases
~ double dièse *ton* aisis
~ majeur: A-Dur
~ mineur: a-Moll
la *m* I *ton* a
~ bemolle *ton* as
~ diesis *ton* ais
~ doppio bemolle *ton* ases
~ doppio diesis *ton* aisis
~ maggiore: A-Dur
~ minore: a-Moll
la *m* S *ton* a
~ bemol *ton* as
~ doble bemol *ton* ases
~ doble sostenido *ton* aisis
~ mayor: A-Dur
~ menor: a-Moll
~ sostenido *ton* ais
láb U *archi, cemb* Steg; *arpa, canna ancia, org, pn* Fuß; *fag* Stiefel; *fl. d.* Fußstück; *pfte* Bein; Steg; *vc* Stachel
— a ~ közelében *archi* am → Steg
— a ~ mögött *archi* hinter dem → Steg
— egy egész egy heted ~ *org* Eineinsiebtelfuß
— tizenhat ~ *org* Unterchormaß
labbro *m* I *canna* Labium
~ a mitria *canna* Spitzlabium
~ arrotondato *canna* Rundlabium
~ inferiore *canna d. m.* Unterlabium
~ superiore *canna* Oberlabium
lábcsin U *fam* Charlestonmaschine
lábemeltyű U *org* Fußdrücker
laberinto *m* S *or* Labyrinth
lábgép U *tamb* Fußmaschine; Fußschlegel
labial E; ~ pipe *canna* Lippenpfeife
labiálmű U *canna* Labialwerk
Labialpfeife *f* D = Lippenpfeife
Labialregister *n* D *org*
E flue stop
F jeu *m* de tuyaux à bouche
I registro *m* labiale
S registro *m* labiado/labial/de boca
U ajakregiszter, ajakjáték
R лабиальный регистр *m*
Labialwerk *n* D *canna*
E flue pipes *pl*
F jeux *m pl* de tuyaux à bouche
I canne *f pl* labiali/ad anima
S conjunto *m* de los (tubos) labiados
U ajakjáték, labiálmű
R лабиальные регистры *m pl*
Labien *n pl* D → Labium
labio *m* S *camp* Schlag; *canna* Labium; *canna, fl. d.* Schneide
~ en punta *canna* Spitzlabium
~ inferior *canna d. m.* Unterlabium
~ redondeado *canna* Rundlabium
~s *pl* salientes *canna d. m.* aufgeworfene Labien → Labium
~ superior *canna* Oberlabium
labirinto *m* I *or* Labyrinth
labirintus U *or* Labyrinth
labirintusfolyadék U *or* Labyrinthwasser
Labium *n* D *canna*
E labium
F lèvre *f*
I labbro *m*
S labio *m*
U ajak
R лабиум *m*, губа *f*
— **aufgeworfene/erhabene Labien** *pl canna d. m.*
E raised lips *pl*
F écusson *m*
I mitra *f*, mitria *f*, scudo *m*
S labios *m pl* salientes
U felhajtott/felhúzott lábium
R изогнутые губы *f pl*
labium E *canna* Labium
lábium U *fl. d.* Aufschnitt
— alsó ~ *canna d. m.* Unterlabium
— felhajtott/felhúzott ~ *canna d. m.* aufgeworfene Labien → Labium
— felső ~ *canna* Oberlabium
— gömbölyű ~ *canna* Rundlabium
— hegyes ~ *canna* Spitzlabium
láblyuk U *canna* Fußloch
lábrész U *fl. d.* Fußstück

lábszámozás U *org* Fußtonzahl
Labyrinth *n* D *or*
E labyrinth
F labyrinthe *m*
I labirinto *m*
S laberinto *m*
U labirintus
R лабиринт *m*
labyrinth E *or* Labyrinth
labyrinthe *m* F *or* Labyrinth
Labyrinthwasser *n* D *or*
E endolymph ⟨*fluid of the inner ear*⟩
F endolymphe *f*, périlymphe *f* ⟨*liquide du labyrinthe*⟩
I linfa *f* labirintica, endolinfa *f*
S endolinfa *f*, perilinfa *f*
U labirintusfolyadék
R жидкость *f* лабиринта
laced drum E Leinentrommel
lâché F tiefgespannt
lâcher *v* F *tasto* loslassen
ladies choir E Frauenchor
laendler *m* F *bl* Ländler
lag behind *v* E nachhinken
Lage *f* D *acc*
E position, spacing (of a chord)
F position *f*
I posizione *f*
S posición *f*, disposición *f*
U fekvés
R расположение *n*
~ ⟨*Buch, Handschrift*⟩
E gathering
F pli *m*, cahier *m*
I registro *m*
S pliego *m*, cuaderno *m*, cuadernillo *m*
U ív
R сфальцованный печатный лист *m*
~, **Position** *f* *corda, trbne*
E position
F position *f*
I posizione *f*
S posición *f*
U fekvés
R позиция *f*
— **enge** ~ *acc*
E close position
F position *f* serrée
I posizione *f* stretta
S posición/disposición *f* estrecha
U szűk fekvés
R тесное расположение *n*
— **erste [zweite, dritte, vierte]** ~ *corda, trbne*
E first [second, third, fourth] position
F première [deuxième, troisième, quatrième] position *f*
I prima [seconda, terza, quarta] posizione *f*
S primera [segunda, tercera, cuarta] posición *f*
U első [második, harmadik, negyedik] fekvés
R первая [вторая, третья, четвёртая] позиция *f*
— **gemischte** ~ *acc*
E mixed position
F position *f* mixte
I posizione *f* mista
S posición *f* mixta
U vegyes/kevert fekvés
R смешанное расположение *n*
— halbe ~ *corda* mezza → manica
— **weite** ~ *acc*
E open/extended position
F position *f* large
I posizione *f* lata
S posición/disposición *f* abierta
U tág fekvés
R широкое расположение *n*
Lagenbezeichnung *f* D ⟨*Buch, Handschrift*⟩
E quire signature
F signature *f*
I indicazione *f* di registro
S signatura *f*
U ívjelzés
R порядковый номер *m* сфальцованного печатного листа
Lagenwechsel *m* D *corda, trbne*
E change of position, shift
F changement *m* de position
I cambiamento *m* di posizione
S cambio *m* de posición
U fekvésváltás
R смена *f* позиции
lágy U schallweich; *ton* weich
lágyan U *prescr* dolce
lágykürt U *org* lieblich → Horn
lai E Leich
lai *m* F I Leich
lama *f* **d'aria** I *org* Luftband
lame *f* F *fis* Stimme
~ de l'étouffoir *pfte* Dämpferarm
~ métallique flexible (pour l'accord) *canna d. l.* biegbares → Stimmblech
~ vibrante *arm* Zunge
lament E complainte; Klage; Klagelied
lamentabile I *prescr*
D lamentabile, klagend
E lamentabile, "*lamenting*"
F lamentabile, plaintif
S lamentabile, lamentoso
U lamentabile, panaszos(an)
R lamentabile, жалуясь
lamentáció U Klage
lamentación *f* S Klage
— lamentaciones *pl* Klagelied
Lamentation *f* D = Klage, Klagelied
lamentation E Klage; Klagelied
lamentation *f* F Klage
lamentazione *f* I Klage
lamentevole I = lamentabile
lamento *m* I Klage
~ funebre: Nänie
lamento *m* S Klage; Klagelied
lamentoso I = lamentabile
lamina *f* I; ~ dei registri *fis* Registerschieber in den Resonanzböden

~ metallica interna *fis* unsichtbare → Diskantjalousie
~ perforata *fis* Diskantjalousie
lámina *f* S; ~ de afinación flexible *canna d. l.* biegbares → Stimmblech
laminador *m* S *org* Streicheisen
laminated E *corda* gesperrt
~ neck *corda* gesperrter → Hals
lámpaláz U Lampenfieber
Lampenfieber *n* D
E stage fright
F trac *m*
I panico *m* dinanzi al pubblico
S miedo *m* de salir a escena, trac *m*
U lámpaláz
R боязнь *f* эстрады/сцены
lánc U Kette
lanceros *pl m* S lancers
lancers *pl* E *bl* ⟨19. *sec*⟩
D Quadrille *f* à la cour
F lanciers *m pl* ⟨*quadrille*⟩
I "*lancieri*" *m pl* ⟨*tipo di quadriglia*⟩
S lanceros *m pl*
U francia négyes ⟨*angliai változata*⟩
R *(придворная кадриль)*
lancetta *f* **per accordare** I *org* Intonierlanze
lanciers *m pl* F lancers
lánctrilla U Kettentriller
Landini sixth E Landinoklausel
Landinoklausel *f* D
E Landini sixth
F cadence *f* de Landino
I cadenza *f* di Landino/landiniana
S cadencia *f* de Landino
U landinói zárlat
R *(вид клаузулы с ходом VI ступени в I)*
Ländler *m* D *bl*
E ländler
F ländler *m*, laendler *m*
I "Ländler" *m*
S Ländler *m*
U ländler
R лендлер *m*
— **Tiroler** ~ *bl*
E tyrolienne
F tyrolienne *f*
I *("Ländler" alla tirolese)*
S tirolesa *f*
U tiroli ländler
R тирольен *m*
ländler E *bl* Ländler
ländler *m* F *bl* Ländler
ländler U *bl* Ländler
— tiroli ~ *bl* Tiroler → Ländler
Landsknechtstrommel *f*, **Heroldstrommel** *f* D
E long drum
F caisse *f* roulante/sourde
I cassa *f* rullante
S redoblante *m*
U pergődob, zsoldosdob
R цилиндрический барабан *m*
langage *m* F; ~ musical/sonore: Tonsprache
Länge *f* D
E length
F longueur *f*
I lunghezza *f*
S largo *m*
U hosszúság
R длительность *f*
— **klingende** ~ *canna*
E speaking length
F longueur *f* vibrante de la colonne d'air, longueur *f* parlante
I lunghezza *f* della parte vibrante
S longitud *f* parlante/vibrante
U hangzó hossz(úság)
R звучащая/вибрирующая часть *f* воздушного столба
— **schwingende** ~ *corda*
E vibrating length
F longueur *f* vibrante
I lunghezza *f* della parte vibrante
S longitud *f* de vibración, largo *m* vibrante
U rezgő hossz(úság)
R вибрирующая часть *f*
Langhalslaute *f* D
E long-necked lute
F luth *m* long/à long manche
I liuto *m* con manico lungo
S laúd *m* (de cuello) largo
U hosszú nyakú lant
R лютня *f* с длинной шейкой
lángorgona U Flammenorgel
langsam D *prescr* adagio; lento
— sehr ~ *prescr* adagissimo; lentissimo
langsamer D allentato
~ werdend *prescr* allentando; rallentando; ritardando
Längsflöte *f* D
E end-blown flute
F flûte *f* droite
I flauto *m* verticale/diritto
S flauta *f* recta
U egyenes fuvola
R продольная флейта *f*
Langspielband *n* D = Langspieltonband
Langspielplatte *f* D
E long-playing record, L.P., LP
F disque *m* microsillon/de longue durée, long play *m*
I disco *m* microsolco
S microsurco *m*, disco *m* de larga duración, long-playing *m*
U mikrobarázdás (hang)lemez, mikrolemez
R долгоиграющая пластинка *f*
Langspiel(ton)band *n* D
E long-playing/A: extended play tape
F bande *f* de longue durée
I nastro *m* a lunga durata
S banda/cinta *f* de larga duración
U hosszan játszó (hang)szalag
R долгоиграющая магнитофонная лента *f*
Längsschwingung *f*, **Longitudinalschwingung** *f* D
E longitudinal vibration

F vibration *f* longitudinale
I vibrazione *f* longitudinale
S vibración *f* longitudinal
U hosszanti/longitudinális rezgés
R продольное колебание *n*

language of music E Tonsprache
languette *f* F *canna ancia, cemb* Zunge; *pfte* Prellzunge
~ de clef *legni* Klappenstiel
~ levant l'étouffoir *pfte* Tonhaltungsbäckchen
languid E *canna d. m.* Kern
~ depresser *org* Kernsetzer
~ tool *org* Intonierlanze
languido I
D languido, schmachtend
E languido, "*languidly*"
F languido, languissant
S languido, lánguido
U languido, epekedve
R languido, томно, как бы изнемогая
lánguido S languido
languissant F languido
lanière *f* F *pfte* Bändchen
~ métallique *pfte* Bändchendraht
lant U Laute
— hosszú nyakú ~ Langhalslaute
— kettős nyakú ~ Doppelhalslaute
— megtört nyakú ~ Knickhalslaute
— rövid nyakú ~ Kurzhalslaute
— többszörösen húrozott ~ Chorlaute
— vonós ~ Bogenlaute
lanthúr U Lautensaite
lantjátékos U Lautenspieler
lantos U Lautenspieler; Spielmann
lanttabulatúra U Lautentabulatur
lap U; ~ról énekelni *v* vom → Blatt singen
~ról játszani *v* vom → Blatt spielen
~ról olvasás/játék: Blattspiel
lapos U *str* flach
laposcitera U Brettzither
laposfedél U; gyűrűs ~ *canna* Ringdeckung mit Klappdeckel
lapozni *v* U umblättern
lapping E *ancia* Garnbewicklung; *arco* Bewicklung
lapszámozni *v* U paginieren
largamente I *prescr* = largo
largando I = allargando
large E maxima
large F; très ~ *prescr* larghissimo
largeur *f* F; ~ du corps au plus étroit *vl* mittlere → Korpusbreite
~ du milieu des C *vl* mittlere → Korpusbreite
~ d'un sillon *gram* Rillenbreite
larghetto I *prescr*
D larghetto, ein wenig breit
E larghetto, "*somewhat broad(ly)*"
F larghetto ⟨*un peu moins large que largo*⟩
S larghetto
U larghetto, "*kissé szélesen*"
R larghetto, ларгетто
larghezza *f* I; ~ centrale del corpo *vl* mittlere → Korpusbreite
~ del solco *gram* Rillenbreite
larghissimo I *prescr*
D larghissimo, sehr breit
E larghissimo, "*very broad(ly)*"
F larghissimo, très large
S larghissimo
U larghissimo, "*igen/nagyon szélesen*"
R larghissimo, очень широко
Largo *n* D largo
largo E largo
largo *m* F largo
largo, largamente I *prescr*
D largo, largamente, breit
E largo, largamente, "*broad(ly)*"
F largo, largamente, "*ample*", avec ampleur
S largo, largamente
U largo, largamente, szélesen, szélesedően
R largo, largamente, ларго, широко, протяжно
largo *m* I
D Largo *n*
E largo
F largo *m*
S largo *m*
U largo
R ларго *n*
largo *m* S largo; Länge
~ de la porción entorchada *pfte* Spinnlänge
~ del entorchado *pfte* Spinnlänge
~ vibrante *corda* schwingende → Länge
~ vibrante de la cuerda *tasto* schwingende → Saitenlänge
laringe *f* I S Kehlkopf
laringeo I Kehlkopf-
laríngeo S Kehlkopf-
lärmend D *prescr* strepitoso
laryngeal E Kehlkopf-
larynx E Kehlkopf
larynx *m* F Kehlkopf
— du ~ Kehlkopf-
lasciare *v* I *ton* verlassen
lassacskán U *prescr* adagietto; andantino
lassan U *prescr* adagio; grave; lento
— nagyon/igen ~ *prescr* adagissimo; lentissimo
lassítani *v* U zögern; *prescr* rallentare
lassítva U *prescr* allentando; rallentando
lassú U; **~ (magyar)**
D *(der langsame Teil des Verbunkos)*
E *(slow section of the verbunkos)*
F *(partie lente du verbunkos)*
I *(parte lenta del verbunkos)*
S *(parte lenta del verbunkos)*
R лашан *m*
lassulni *v* U nachlassen
last E; ~ movement: Schlußsatz
~ post *mil* Zapfenstreich
lastrina *f* I; ~ di madreperla *arco* Schub
lateral E; ~ cut *gram* Berliner-Schrift; Seitenschrift
~ peg *corda* Seitenwirbel

látigo *m* S Peitsche; Pritsche
látszatpolifónia U Scheinpolyphonie
látszólagos U Schein-
laúd *m* S Laute
~ con clavijero posterior: Knickhalslaute
~ con cuerdas dobles/múltiples: Chorlaute
~ con órdenes dobles: Chorlaute
~ de arco: Bogenlaute
~ (de cuello) corto: Kurzhalslaute
~ (de cuello) largo: Langhalslaute
~ de doble mango/cuello: Doppelhalslaute
Lauden *f pl* D laudi
Laudes *f pl* F laudi
laudes *f pl* S laudi
laudes *pl* U laudi
laudi *f pl* I
D Lauden *f pl*
E lauds *pl*
F Laudes *f pl*
S laudes *f pl*
U laudes *pl*
R лауды *f pl*
laudista *m* + *f* S Lautenspieler
lauds *pl* E laudi
Lauf *m* D
E run, (rapid scale) passage
F passage *m* rapide de notes
I veloce passaggio *m* di note
S pasaje *m*, escala *f* rápida
U futam, lauf
R пассаж *m*, рулада *f*
lauf U Lauf
Laufbaß *m* D walking bass
Laufgeräusch *n* D *gram, magn*
E rumble, hiss, A: noise
F bruit *m*, grognement *m*, vibration *f* à basse fréquence
I ronzio *m*, vibrazione *f* a bassa frequenza
S ruido *m*, ronquido *m*, vibración *f* superpuesta de baja frecuencia
U alapzaj
R посторонние шумы *m pl*
Laufwerk *n* D = Flötenuhr
Laufzeit *f* D *gram, magn*
E playing time, duration
F durée *f*
I durata *f*
S duración *f*
U játszási idő
R продолжительность *f* игры
launenhaft D *prescr* capriccioso
laut D *prescr* forte
— sehr ~ *prescr* fortissimo
— ziemlich ~ *prescr* mezzoforte
Laut *m* D
E sound
F son *m*
I voce *f*
S sonido *m*
U hang
R звук *m*
~ **erzeugen** *v*
E to phonate
F émettre *v* un son
I emettere *v* un suono vocalico
S articular *v* un sonido vocálico, emitir *v* sonido
U hangot képezni *v*
R извлекать *v* звук
Laute *f* D
E lute
F luth *m*
I liuto *m*
S laúd *m*
U lant
R лютня *f*
läuten *v* D; **Glocke** ~
E to chime, to ring, to peal, to toll
F carillonner, sonner
I suonare (campane), scampanare
S tocar *v* las campanas, repicar
U harangozni
R звонить
Lautenclavizimbel *n* D
E lute-harpsichord
F luth-clavecin *m*
I clavicembalo *m* liuto
S laúd clavicémbalo *m*
U bélhúros clavicembalo
R *(клавесин с жильными струнами)*
Lautenist *m* D = Lautenspieler
Lautenistin *f* D = Lautenspielerin
Lautensaite *f* D
E lute string
F corde *f* de luth
I corda *f* del liuto
S cuerda *f* de laúd
U lanthúr
R струна *f* лютни
Lautenspieler *m*, **Lautenspielerin** *f*; **Lautenist** *m*, **Lautenistin** *f* D
E lutenist, lutanist
F luthiste *m* + *f*
I liutista *m* + *f*
S laudista *m* + *f*, lautista *m* + *f*
U lantos, lantjátékos
R лютнист *m*, лютнистка *f*
Lautentabulatur *f* D
E lute tablature
F tablature *f* de luth
I intavolatura *f* di liuto
S tablatura *f* de laúd
U lanttabulatúra
R лютневая табулатура *f*
Lautenwirbel *m* D
E lute-pin
F cheville *f* de luth
I bischero/pirolo *m* del liuto
S clavija *f* de laúd
U lanthangoló kulcs
R лютневые колки *m pl*
lauter werdend D *prescr* aumentando; crescendo
Lauterzeugung *f* D
E phonation
F émission *f* d'un son

I fonazione *f*
S articulación *f*, emisión *f* de un sonido
U hangképzés
R звукоизвлечение *n*

lautista *m* + *f* S Lautenspieler

Lautmalerei *f* D
E onomatopoeia
F onomatopée *f*
I onomatopea *f*
S onomatopeya *f*
U hangfestés
R звукоподражание *n*, звукопись *f*

Lautsprecher *m* D
E loudspeaker, speaker
F haut-parleur *m*
I altoparlante *m*
S altavoz *m*, altoparlante *m*
U hangszóró, hangosanbeszélő
R громкоговоритель *m*, репродуктор *m*

Lautsprecherbox *f* D *rad*
E (loud)speaker cabinet
F haut-parleur *m* en coffret
I scatola *f* dell'altoparlante
S altavoz/altoparlante *m* de caja
U hangszóródoboz
R корпус *m* громкоговорителя

Lautstärke *f* D = Tonstärke *f*

Lautstärkeregler *m* D *rad, gram, magn*
E volume control
F réglage *m* de la puissance du son
I regolatore *m* del volume
S regulador/control *m* de volumen
U hangerőszabályozó
R регулятор *m* силы звука

lavoro *m* I; ~ didattico: Lehrwerk
~ tematico: thematische → Arbeit, Motivverarbeitung

lay E Leich; *ancia* Bahn
~ clerk/vicar: Chorvikar

lay *m* S Leich

laye *f* F *org* Windkasten

laza U tiefgespannt

lazítani *v* U entspannen; *timp* lockern

lazítás U Entspannung

lazo *m* S *corda* Öse; Schlinge; *pfte* Ring

lead E *teat* rôle principal
~ weight *tasto* Blei
— in the ~ ... *teat* dans le → rôle principal
— play *v* the ~ *teat* interpréter le → rôle principal

lead *v* E *tasto* ausbleien

leader E Konzertmeister; Primgeiger
~ tape *magn* Vorspannband

leading E; ~ man *teat* primo → uomo
~ motif/motive: Leitmotiv
~ note: Dominantseptakkord ohne Grundton; Leitton
~ rôle *teat* rôle principal
~ seventh chord: accord de septième sensible
~ tone: Dominantseptakkord ohne Grundton; Leitton

leállás U Stillstand

leap E Sprung
~ of a fourth: Quartsprung
— downward ~ Abwärtssprung

leap *v* E springen

leaping dance E Springtanz

learning by heart E Auswendiglernen

leather E; ~ brace *tamb* Trommelschleife
~ stick *perc* Lederschlegel

leave *v* E *ton* verlassen

lebegés U Schwingung; *org* Schwebung; *tasto, org, archi* Wolf

lebegésmentes U schwebungsfrei

lebegni *v* U schwingen; *canto* wackeln

lebendig D *prescr* vivo

lebhaft D *prescr* allegro; brioso; vivace
— ein wenig ~ *prescr* allegretto

léc U *vl* Bereifung
— kiváltást szabályozó ~ *pfte* Auslöserpuppenleiste
— rugóvezető ~ *org* Leitleiste der Feder
— tompítóvezető ~ *tasto* Führungsleiste

lección *f* S leçon; Lektion; Unterricht
~ de baile/danza: Tanzstunde
~ de canto: Gesangsstunde
~ de piano: Klavierstunde
— lecciones *pl* particulares: Einzelunterricht

lecke U Lektion

Leçon *f* D leçon

leçon *f* F Handstück; Unterricht
~ ⟨17. *sec*⟩
D Leçon *f*
E lesson
I lezione *f*
S lección *f*
U hangszeres etűd
R инструментальный этюд *m*
~ de chant: Gesangsstunde
~ de danse: Tanzstunde
~ de piano: Klavierstunde
~s *pl* particulières: Einzelunterricht
~s *pl* privées: Privatunterricht

lecsengeni *v* U *ac* abklingen

lecsiszolás U *pfte* Abplatten

lectern E Chorpult; Lesepult

lecteur *m* F; ~ de microfilm: Mikrofilmlesegerät
~ de son *magn* Tonkopf

lection mark E Lektionszeichen

lectura *f* S Lektion
~ a primera vista: Blattspiel

lecture *f* F Lektion
~ à vue: Blattspiel

Lederschlegel *m* D *perc*
E leather stick
F baguette *f* de cuir
I bacchetta *f* di cuoio
S baqueta *f* de cuero
U bőrfejű ütő/verő
R колотушка *f* с кожаной головкой

ledger line E Hilfslinie

leer *v* S; ~ a primera vista: vom → Blatt singen

Leergang *m* D *tasto*
E play

F course *f*
I corsa *f* a vuoto del tasto
S juego *m*
U játék
R холостой ход *m*, люфт *m*

lefelé U abwärts

leg E *pfte* Bein

lega *f* I; ~ di bronzo e piombo: Glockengut ~ per le canne dell'organo *canna* Orgelmetall

legare *v* I binden; verbinden; *ton* verschleifen

legato I gebunden
~ *prescr*
D legato, gebunden
E legato, *"smooth(ly)"*, *"bound"*
F legato, lié
S legato, ligado
U legato, kötve, kötötten
R legato, легато, связно, слитно

Legatobogen *m*, **Bindebogen** *m* D
E slur
F liaison *f*
I legatura *f* di portamento
S ligadura *f*
U ligatúra, (kötő)ív
R лига *f*, лигатура *f*

legatura *f* I Bindung; Ligatur; Ligaturklammer; Verbindung; *ancia* Garnkugel; *arco* Bewicklung; *cl* Blattschraube; Ligaturklammer; *legni* Bindeklappe
~ di fraseggio: Phrasierungsbogen
~ di portamento: Legatobogen
~ di valore: Haltebogen
~ prima [seconda, terza] *ancia* erste [zweite, dritte] → Zwinge

légcső U Luftröhre

leger E; ~ line: Hilfslinie

léger F frei; *prescr* agevole; leggiero

légèreté *f* F; avec ~ *prescr* leggiero

legge *f* I; ~ sui diritti d'autore: copyright protection

leggerezza *f* I; con ~ = leggiero

leggermente I *prescr* = leggiero

leggero I *prescr* = leggiero

leggiadramente I *prescr* = leggiadro

leggiadria *f* I; con ~ = leggiadro

leggiadro, leggiadramente I *prescr*
D leggiadro, leggiadramente, anmutig, fein
E leggiadro, leggiadramente, *"graceful(ly)"*
F leggiadro, leggiadramente, gracieux, avec grâce
S leggiadro, leggiadramente, gracioso, graciosamente
U leggiadro, leggiadramente, *"kecses(en)"*, *"könnyed(en)"*, *"bájos(an)"*
R leggiadro, leggiadramente, легко, грациозно

legg(i)ero, leggermente I *prescr*
D legg(i)ero, leggermente, leicht
E legg(i)ero, leggermente, *"light(ly)"*
F legg(i)ero, leggermente, léger, avec légèreté
S legg(i)ero, leggermente, ligeramente, con ligereza
U legg(i)ero, leggermente, könnyedén
R legg(i)ero, leggermente, легко

leggio *m* I Chorpult; Lesepult; Notenpult; Pult; *ottoni* Notenhalter
~ da marcia *ottoni* Notenhalter
— primo [secondo] ~ Erstes [Zweites] → Pult

légkompresszió U Luftverdichtung

legnetto *m* I; legnetti *pl* da percuotere: claves

legno *m* I; ~ frullante: Schwirrholz
— **col ~ (dell'arco)** *prescr*, *vl*
D col legno (dell'arco), mit der Bogenstange
E col legno (dell'arco), *"with the wood of the bow"*
F col legno (dell'arco), avec le bois de l'archet
S col legno (dell'arco), *"con la madera del arco"*
U col legno (dell'arco) *"a vonó fájával"*
R col legno (dell'arco), тростью смычка
— il ~ das → Holz

légnyomás U Luftdruck

légoszlop U Luftsäule

légrezgés U Luftschall

légritkítás U Luftverdünnung

légritkulás U Luftverdünnung

légsűrítés U Luftverdichtung

légszalag U *org* Luftband

légszekrényzár U *fis* Balgverschluß

légút U *fl. d.* Luftkanal

légvezeték U *org* Kondukt

legyezőkánon U Fächerkanon

légylábírás U Fliegenfußnotation

légylábneuma U Metzer → Neume

légylábneuma-kottaírás U Fliegenfußnotation

légzés U Atem; Atmung
— hasi ~ Zwerchfellatmung
— mellkasi ~ Brustatmung

légzéstechnika U Atembehandlung

lehallgatófülke U *rad* Abhörkammer

lehangolás U ravalement

lehangolni *v* U herabstimmen; *corda* abbassare

lehangolt U verstimmt

leheletszerű U *canto*, *fiati* hauchig

Lehrbuch *n* D
E text/instruction book, method, tutor
F méthode *f*, livre *m* didactique
I metodo *m*, libro *m* didattico
S método *m*, libro *m* de texto
U tankönyv
R учебник *m*

Lehrmittel *n pl* D
E teaching aids *pl*
F matériel *m* pédagogique
I sussidi *m pl* didattici
S material *m* pedagógico/didáctico
U tanszer, (oktatási) segédeszköz(ök *pl*)
R учебное пособие *n*

Lehrwerk *n* D
E didactic/instructional work
F œuvre *f* didactique/pédagogique
I opera *f* didattica, lavoro *m* didattico
S obra *f* didáctica

U tandarab, pedagógiai mű
R пьеса *f* педагогического репертуара

lehúzni *v* U *fiati* herunterziehen

Leich *m* D
E lai, lay
F lai *m*
I lai *m*
S lay *m*
U leich ⟨*középkori dalforma*⟩
R *(песенный жанр трубадуров)*

leich U Leich

leicht D *prescr* agevole; facile; leggiero

leidenschaftlich D *prescr* appassionato

Leier *f* D
E lyre
F lyre *f*
I lira *f*
S lira *f*
U líra, lyra
R лира *f*
~ ⟨*Radleier*⟩ = Drehleier

Leierkasten *m* D = Drehorgel *f*

leihen *v* D
E to loan, to rent
F louer
I prestare
S prestar, alquilar
U kölcsönözni, bérelni
R брать *v* взаймы; дать *v* взаймы

Leihmaterial *n* D
E loan/hire material
F matériel *m* de location
I materiale *m* da noleggio
S material *m* de alquiler
U bérelhető/bérelt anyag, kölcsönanyag
R прокатный материал *m*

Leine *f* D *tamb*
E cord, rope
F corde *f*
I corda *f*, tirante *m*
S tensor *m*
U zsinór, kötél(zet)
R шнур *m*, верёвка *f*

Leinentrommel *f* D
E laced/side/snare drum
F tambour *m* (à cordes), caisse *f* claire
I tamburo *m* con/a corde
S tambor *m* afinable/con tensores
U kötéllel hangolt dob
R французский барабан *m*

leintés U *dir* Abschlag; Abschluß

leírni *v* U abschreiben

leise D *prescr* piano
— sehr ~ *prescr* pianissimo
— ziemlich ~ *prescr* mezzopiano

Leise *f* D
E *(German medieval congregational hymn)*
F *(hymne allemand médiéval religieux)*
I *(inno tedesco medievale di congregazione)*
S *(cántico alemán medieval religioso)*
U *(középkori német gyülekezeti himnusz)*
R *(жанр средневековой духовной немецкой песни)*

Leise-Pedal *n* D *pfte* = Moderatorpedal

leiser werdend D *prescr* decrescendo; diminuendo

leisztni U *pfte* Schloßleiste

Leitakkord *m* D *obs* = Dominantakkord

Leiter *m* D; **künstlerischer ~**
E artistic director/adviser
F directeur *m* artistique
I direttore *m* artistico
S director *m* artístico
U művészeti vezető
R художественный руководитель *m*

leitereigen D
E proper to the scale/key
F appartenant à la gamme/clef
I proprio/appartenente alla scala
S relativo a/propio de la escala, propio del tono, perteneciente al tono
U hangsorhoz/hangnemhez tartozó
R диатонический ⟨*входящий в тональность*⟩

leiterfremd D
E foreign to the scale/key
F hors du ton, n'appartenant pas/étranger à la gamme/clef
I non appartenente/estraneo alla scala
S ajeno/extraño a la escala, fuera del tono, extraño al tono
U hangsorhoz/hangnemhez nem tartozó, hangsortól/hangnemtől idegen
R хроматический ⟨*не входящий в тональность*⟩

Leitleiste *f* **der Feder** D *org*
E spring guide
F porte-ressort *m*, rainure-guide *m* du ressort de soupape
I lista *f* guida della molla
S corchete *m* de la válvula
U rugóvezető (léc)
R направляющая планка *f* пружин игровых клапанов

Leitmelodie *f* D ⟨*Kanon*⟩ = Proposta

leitmotif E Leitmotiv

Leitmotiv *n* D
E leitmotif, leading motif/motive
F leitmotiv *m*, motif *f* conducteur
I motivo *m* conduttore
S leitmotiv *m*, motivo *m* conductor
U vezérmotívum, leitmotív
R лейтмотив *m*

leitmotiv *m* F S Erinnerungsmotiv; Leitmotiv

leitmotív U Leitmotiv

Leitton *m* D
E leading note/tone
F note *f* sensible, sensible *f*
I sensibile *f*
S nota *f* sensible, sensible *f*
U vezetőhang, vezérhang
R вводный тон *m*

Leitung *f* D; **unter (der) ~ von ...**
E under the direction of ...
F sous la direction de ...
I sotto la direzione di ...

S bajo la dirección de ...
U vezényel ..., ... vezényletével
R под управлением ...

lejano S entfernt
lejegyezni *v* U notieren
lejegyzés U; hangzó hangmagasság ~e: Klangnotation
lekció U Lektion
lekciótónus U *greg* Lektionston
lekottázni *v* U notieren
Lektion *f*, **Lesung** *f* D
E lesson
F lecture *f*
I lezione *f*
S lección *f*, lectura *f*
U lekció
R лекция *f*, чтение *n*
Lektionston *m* D *greg*
E lesson tone
F ton *m* de lecture
I tono *m* di lezione
S tono *m* de lectura
U lekciótónus
R *(чтение литургического текста по типу псалмодирования)*
Lektionszeichen *n* D
E ecphonetic sign, lection mark
F signe *m* ecphonétique
I segno *m* ecfonetico
S signo *m* ekfonético
U ekfonetikus jel
R *(система знаков в псалмодировании при повышении и понижении голоса)*
lektórium U Lettner
lélegezni *v* U atmen
lélegzet(vétel) U Atem; Atmung
lélek U *archi* Stimmstock
lélekállító U *archi* Stimmrichter
lélekharang U Totenglocke
lemaradni *v* U nachhinken; schleppen
lemásolni *v* U abschreiben
lemez U; mikrobarázdás ~ *gram* Langspielplatte
— (perforált) ~ Notenblatt
— 17 centis/45 fordulatos ~ *gram* single disc
lemezjátszó U Schallplattenspieler
lemezkatalógus U Discographie
lemezszám U Plattennummer; Verlagsnummer
lemeztányér U *gram* Plattenteller
lemezváltó U; automata ~ automatischer → Schallplattenwechsler
lemezzörej U *gram* Abspielgeräusch
lendület U *fam* Schmiß
lendületesen U *fam* schmissig
lengésidő U Schwingungsdauer
length E Länge
lengua *f* S Glockenhammer
lenguaje *m* **sonoro/musical** S Tonsprache
lengüeta *f* S Rohrblatt; *arm, canna ancia* Zunge; *fis* Stimme; *pfte* Prellzunge
~ batiente: aufschlagendes → Rohrblatt; *arm* Gegenschlagzunge; *canna ancia* aufschlagende → Zunge
~ blanda: weiches → Rohrblatt
~ doble: doppeltes → Rohrblatt
~ dura: hartes → Rohrblatt
~ libre: durchschwingendes → Rohrblatt; *arm* Durchschlagzunge
— de ~ simple *fis* einchörig
lengüetería *f* S *org* Schnarrwerk; Zungenstimmen
lent F *prescr* adagio; lento
— très ~ *prescr* lentissimo
lentamente I *prescr* = lento
lentement F; plus ~ *prescr* allentando
lenteur *f* F; avec ~ *prescr* lento
lentísimo S *prescr* lentissimo
lentissimo I *prescr*
D lentissimo, sehr langsam
E lentissimo, *"very slow(ly)"*
F lentissimo, très lent
S lentísimo, lentísimo
U lentissimo, igen/nagyon lassan
R lentissimo, очень медленно
lento, lentamente I *prescr*
D lento, lentamente, langsam
E lento, lentamente, *"slow(ly)"*
F lento, lentamente, lent, avec lenteur
S lento, lentamente
U lento, lentamente, lassan
R lento, lentamente, ленто, медленно
lenyomat U; új ~ Neudruck
lenyomni *v* U *corda, tasto* niederdrücken; *tasto* anschlagen
leölmozni *v* U *tasto* ausbleien
lépés U *ton* Schritt
~ben *prescr* andante
— kis ~ Halbtonschritt
— rögzített ~ek *pl bl* festgelegte → Tanzschritte
lépésenként U *ton* schrittweise
lepisszegni *v* U auszischen
leragadni *v* U *org* heulen
Lesepult *n* D ⟨*Kirche*⟩
E lectern
F lutrin *m*
I leggio *m*
S atril *m*, facistol *m*
U pulpitus
R пюпитр *m*
less E meno
lesser tone E kleiner → Ganzton
lesson E leçon; Lektion; Unterricht
~ tone *greg* Lektionston
Lesung *f* D *greg* = Lektion
leszállítani *v* U erniedrigen
leszállítás U *ton* Erniedrigung
leszállítójel U Erniedrigungszeichen
letanía *f* S Litanei
letapogatás U Abtastung
letapogatni *v* U abtasten
letét U Satz
— hang hang ellenében (írott) ~ Note-gegen-Note-Satz
— hangszeres ~ Instrumentalsatz
— két- [három-, négy-, sok]szólamú ~ zwei- [drei-, vier-, mehr]stimmiger → Satz

leticia *f* S; con ~ *prescr* lieto
let-off E; ~ dowel *pfte* Auslöserpuppe
~ rail *pfte* Auslöserpuppenleiste
letörölni *v* U *magn* löschen
letras *f pl* **romanas** S Romanos-Buchstaben
letrero *m* S; ~s *pl* con el nombre de los registros *org* Registerplättchen
letter E; ~ name of note: Tonbuchstabe
~ notation: Buchstabennotation
lettera *f* I; lettere *pl* romaniane/di Romanus: Romanos-Buchstaben
letter-and-neume notation E Doppelnotation
letteratura *f* **musicale** I Musikliteratur
Lettner *m* D
E rood screen
F jubé *m*
I tribuna *f*
S atril *m* de coro, facistol *m*
U lektórium, szentélyrekesztő (fal)
R перегородка *f*, отделяющая алтарь от церкви
lettore *m* **di microfilm** I Mikrofilmlesegerät
lettre *f* F; ~s *pl* romaines: Romanos-Buchstaben
~ sifflante: Zischlaut
lettura *f* I Auffassung
leütés U *dir* Abschlag
leva *f* I *legni* Heber; *org* Balgklavis
~ del mantice *org* Balgschwanz
~ della chiave *legni* Klappenstiel
~ di Barker *org* Barker-Hebel
~ di ripetizione *pfte* Schere
~ inferiore *pfte* Hebeglied
~ pneumatica *org* Barker-Hebel
~ registro *org* tirant de registre; große → Wippe
levantar *m* S *dir* Aufschlag; Auftakt
levare *m* I *dir* Aufschlag
~ generale: Generalauftakt
levé *m* F *dir* Aufschlag; Auftakt
levegő U Luft
~t venni *v* Luft holen
levegős U *canto, fiati* hauchig
level E; ~ meter *magn* Aussteuerungsanzeige
level *v* E; ~ the keys *tasto* geradelegen
lever E *legni* Heber; *org* Balgklavis; große → Wippe; tirant de registre; *pfte* Hebeglied
~ felt *pfte* Stoßzungenprallpolster
~ flange *pfte* Dämpferkapsel; Hebegliedkapsel
~ spring *pfte* Scherenfeder
~ spring centrepin *pfte* Scherenfederachse
lever *m* F; ~ de rideau: Vorspiel
lever *v* F *tasto* loslassen
levezetés U Ableitung
levezetett U abgeleitet
levezetni *v* U ableiten
levier *m* F *org* große → Wippe; *pfte* Hebeglied
~ de Barker *org* Barker-Hebel
~ de clef *legni* Klappenstiel
~ de la répétition *pfte* Schere
~ de soufflet *org* Balgklavis
~ de vibrato: Vibratorhebel
~ du soufflet *org* Balgschwanz
~ inférieur *pfte* Hebeglied
~ pneumatique *org* Barker-Hebel
— grand ~ *pfte* Hebeglied
— petit ~ *pfte* Schere
lèvre *f* F *canna* Labium; *canna, fl. d.* Schneide
~ arrondie *canna* Rundlabium
~ en pointe *canna* Spitzlabium
~ inférieure *canna d. m.* Unterlabium
~ supérieure *canna* Oberlabium
lezena U *pfte* Klaviaturbacken; *pn* Arm
lezginka U *bl* лезгинка
lezione *f* I Lektion; leçon
~ collettiva: Klassenunterricht; Gruppenunterricht
~ di ballo: Tanzstunde
~ di canto: Gesangsstunde
~ di pianoforte: Klavierstunde
— lezioni *pl* private: Einzelunterricht; Privatunterricht
liaison *f* F Bindung; Haltebogen; Legatobogen; Ligatur; Verbindung
liberamente I *prescr* = libero
libero I frei; bundfrei
~, liberamente *prescr*
D libero, liberamente, frei, nach Belieben
E libero, liberamente, "*free*", "*at pleasure*"
F libero, liberamente, libre, librement
S libero, liberamente, libre, libremente
U libero, liberamente, szabad(on), tetszés szerint
R libero, liberamente, свободно, по желанию
libertad *m* S *canto* licenza
libitum D; **ad ~**
E ad libitum, "*at will*", "*as desired*"
F ad libitum
I ad libitum, a piacere
S ad libitum
U ad libitum, tetszés szerint
R ad libitum, по желанию
libitum F S; ad ~ *prescr* aperiodico; ad → libitum
libre F frei; ungebunden; *prescr* libero; sciolto
libre S frei; ungebunden; *prescr* libero
librement F senza → misura; *prescr* libero
libremente S mit freiem → Vortrag: *prescr* libero
librero *m* S; ~ musical de viejo: Musikantiquariat
libretista *m+f* S librettista; Textverfasser
libreto *m* S libretto
Librettist *m* D librettista
librettist E librettista
librettista *m* I
D Librettist *m*, Textdichter *m*, Textverfasser *m*
E librettist
F librettiste *m*
S libretista *m*
U librettista, szövegkönyvíró
R либреттист *m*
librettista U librettista, Textverfasser

librettiste *m* F librettista; Texter
Libretto *n* D libretto
libretto *m* I
D Operntext *m*, Libretto *n*, Textbuch *n*
E libretto, text
F livret *m*
S libreto *m*
U librettó, szövegkönyv
R либретто *n*
librettó U libretto
libro *m* I; ~ corale: Chorbuch
~ di canto: Gesangbuch
~ didattico: Lehrbuch
libro *m* S; ~ de cantos: Gesangbuch; Liederbuch
~ de coro: Chorbuch
~ de texto: Lehrbuch
licence *f* F *canto* licenza
licencia *f* S *canto* licenza
licenciado *m* **en música** S bachelor of music
licencié *m* **en musique** F bachelor of music
Licenza *f* D *canto* licenza
licenza *f* I *canto*
D Licenza *f*
E freedom
F licence *f*
S libertad *m*, licencia *f*
U szabadság
R вольность *f*
liceo *m* **musicale** I Musikschule
Lichtton *m* D
E optical/photographic sound
F son *m* optique
I suono *m* ottico
S sonido *m* óptico/fotográfico
U fényhang
R оптическая звукозапись *f*
licuescente S liqueszierend
lid E Flügeldeckel; Klavierdeckel
~ stay *pfte* Deckelstütze
líd U lydisch
lidio I S lydisch
lié F gebunden; *prescr* legato
liebenswürdig D *prescr* affabile
Liebesfagott *n* D fagotto d'amore
Liebesflöte *f* D
E *(flute in A)*
F *(flûte en la)*
I *(flauto in la)*
S *(flauta en la)*
U *(A fuvola)*
R *(«флейта д'амур», флейта в тоне ля)*
Liebesfuß *m* D ⟨*Schalltrichter*⟩
E *(pear-shaped bell of the cor anglais and the oboe d'amore)*
F *(pavillon piriforme du cor anglais ou hautbois d'amour)*
I *(padiglione piriforme nel corno inglese, nell'oboe d'amore)*
S *(campana piriforme del corno inglés y del óboe de amor)*
U *(az angolkürt és az oboa d'amore alsó, körteszerüen kiöblösödő része)*
R *(несколько закруглённый раструб у английского рожка и гобоя д'амур)*
Liebesgeige *f* D viola d'amore
Liebesklarinette *f* D clarinette d'amour
Liebesoboe *f* D hautbois d'amour
liebevoll D *prescr* amoroso
Liebhaber *m* D dilettante
liebkosend D *prescr* accarezzevole
lieblich D *prescr* amabile; *prescr* soave
Lied *n* D
E song, tune, air, lied
F Lied *m*, mélodie *f*, chanson *f*
I canzone *f*, lied *m*, aria *f*
S canción *f*, lied *m*, melodía *f*
U dal
R песня *f*, романс *m*, Lied
~ **ohne Worte**
E song without words
F chanson *f*/chant *m* sans parole
I canzone *f* senza parole
S canción *f* sin palabras
U dal szöveg nélkül
R песня *f* без слов
— **volkstümliches** ~
E popular song, A: folk-like song
F chant *m* composé dans le style d'une chanson populaire
I lied *m* composto nello stile di un canto popolare
S canción *m* en el estilo popular
U népies dal
R песня *f* народного характера
lied E Lied
~ form: Liedform
lied *m* I Lied
~ composto nello stile di un canto popolare: volkstümliches → Lied
~ corale: Chorlied
~ d'arte: Kunstlied
~ sacro: Kirchenlied
— come un ~ liedhaft
lied *m* S Lied
Liedchen *n* D
E tune, air, ditty
F air *m*, canzonette *f*, cantilène *f*
I canzonetta *f*, aria *f*
S cancioncilla *f*, aire *m*, tonada *f*, cantilena *f*
U dalocska
R песенка *f*
lieder E; ~ recital: Liederabend
Liederabend *m* D
E song/"lieder" recital
F récital *m* de chant
I concerto *m* di "lieder"/canzoni
S recital *m* de canto
U dalest
R вечер *m* песни
Liederbuch *n* D
E song book
F recueil *m* de mélodies, chansonnier *m*
I canzoniere *m*
S cancionero *m*, libro *m* de cantos

U énekeskönyv, daloskönyv
R сборник *m* песен, песенник *m*

Liederhandschrift *f* D chansonnier

Liederkreis *m*, **Liederzyklus** *m* D
E song cycle
F cycle *m* de mélodies
I ciclo *m* di liriche/"lieder"
S ciclo *m* de canciones/melodías
U dalciklus
R песенный/вокальный цикл *m*

Liederspiel *n* D
E *(German medieval sacred or profane play, with songs inserted)*
F *(composition dramatique médiévale allemande, religieuse ou profane, avec des chansons)*
I *(composizione drammatica medioevale tedesca recitata e cantata, religiosa o profana)*
S *(composición dramática medieval alemana, de tema religioso o profano, con canciones)*
U *(német középkori daljáték)*
R *(средневековое музыкальное представление с диалогами, песнями и т. д.)*
~ *obs* = Singspiel

Liedertafel *f* D
E *(name commonly given to a German male choir)*
F *(désigne souvent en Allemagne une société chorale d'hommes)*
I *(nome spesso attribuito in Germania ad un coro maschile)*
S *(designa frecuentemente en alemán un coro masculino)*
U *(német férfikarok gyakori elnevezése)*
R лидертафель *m*

Liederzyklus *m* D = Liederkreis

Liedform *f*, **A-B-A-Form** *f* D
E song form, "lied" form
F forme *f* "Lied"
I forma *f* canzone
S forma *f* "Lied"
U dalforma
R песенная форма *f*

liedhaft D
E song-like
F à la manière d'une chanson
I come un "lied", cantabile
S a la manera de una canción
U dalszerű(en)
R песенный

Liedmotette *f* D
E song motet
F *(motet écrit sur le thème d'une chanson)*
I motetto-lied *m*
S *(motete compuesto sobre una canción)*
U dalmotetta
R *(мотет на песенной основе)*

liegenbleiben *v* D *ton*
E to remain stationary
F rester
I rimanere *v* fermo
S mantener
U (ki)tartani
R выдерживать

lier *v* F binden; verbinden

lieto, lietamente I *prescr*
D lieto, lietamente, fröhlich
E lieto, lietamente, *"joyous(ly)"*
F lieto, lietamente, joyeux, gai, gaiement
S lieto, lietamente, alegre, alegremente, con leticia
U lieto, lietamente, *"vidám(an)"*
R lieto, lietamente, весело, радостно

lieve, lievemente I = leggiero

Life-Sendung *f* D live broadcast

ligado S gebunden; *prescr* legato

ligadura *f* S Bindung; Haltebogen; Legatobogen; Ligatur; Ligaturklammer; Verbindung; *ancia* Garnbewicklung; Garnkugel; *cl* Blattschraube; Ligaturklammer; *legni* Bindeklappe
~ de expresión: Phrasierungsbogen
— primera [segunda, tercera] ~ *ancia* erste [zweite, dritte] → Zwinge

ligar *v* S binden; verbinden; *ton* verschleifen

Ligatur *f* D
E ligature
F ligature *f*, liaison *f*
I legatura *f*
S ligadura *f*
U ligatúra
R лигатура *f*

ligatúra U Bindung; Legatobogen; Ligatur

ligature E Ligatur; *cl* Blattschraube
~ bracket: Ligaturklammer

ligature *f* F Ligatur; Ligaturklammer; *ancia* Garnbewicklung; Garnkugel; *cl* Blattschraube; Ligaturklammer; *corda* Bund; *legni* Bindeklappe
— première [deuxième, troisième] ~ *ancia* erste [zweite, dritte] → Zwinge

Ligaturklammer *f* D
E ligature bracket
F ligature *f*
I legatura *f*
S ligadura *f*
U kötőív
R знак *m* лигатуры
~ *cl*
E ligature bracket
F ligature *f*
I legatura *f*, fascietta *f*
S ligadura *f*
U (nád)szorító
R металлический зажим *m*, машинка *f*

ligeramente S *prescr* leggiero

ligereza *f* S; con ~ *prescr* leggiero

light E; ~ contralto *teat* Spielalt
~ music: Unterhaltungsmusik; musiquette
~ opera: operetta
~ stick *perc* leichter → Schlegel

lighting E *teat* Beleuchtung

ligne *f* F Linie; Zeile
~ mélodique: melodische → Linie
~s *pl* nodales: Klanglinien

~ supplémentaire: Hilfslinie
— sans ~ linienlos
lija *f* S Sandblock
likveszkáló U liqueszierend
limit E; ~ of hearing/audibility: Hörgrenze
~ of pitch discrimination: Tonhöhenunterschiedsschwelle
limite *f* F; ~ auditive: Hörgrenze
limite *m* I; ~ di percezione della differenza di altezza fra i suoni: Tonhöhenunterschiedsschwelle
~ di udibilità: Hörgrenze
limite *m* S; ~ auditivo: Hörgrenze
~ de audibilidad: Hörschwelle
Limma *n* D
E limma
F limma *f*
I limma *m*
S limma *f*
U limma
R лимма *f*
limma E U Limma
limma *f* F S Limma
limma *m* I Limma
limonádé U Schnulze
line E Linie; Zeile
linea *f* I Linie; Zeile
~ addizionale: Hilfslinie
~ melodica: melodische → Linie
— linee *pl* nodali: Klanglinien
~ supplementare: Hilfslinie
línea *f* S Linie; Zeile
~ adicional: Hilfslinie
~ melódica: melodische → Linie
~s *pl* nodales: Klanglinien
~ suplementaria: Hilfslinie
linéaire F linear
linear D
E linear
F linéaire
I lineare
S linear
U lineáris
R линеарный
linear E linear
~ construction: Linienführung
lineare I linear
lineáris U linear
lined E *vl* gefüttert
linen cover E *canna* Gießleinwand
linfa *f* **labirintica** I *or* Labyrinthwasser
lingua *f* I *canna ancia* Zunge
linguaggio *m* **musicale** I Tonsprache
lingual bone E Zungenbein
Lingualpfeife *f* D = Zungenpfeife
linguetta *f* I *canna ancia* Zunge; *pfte* Prellzunge
~ per il pedale tonale *pfte* Tonhaltungsbäckchen
Linie *f* D
E line
F ligne *f*
I linea *f*
S línea *f*
U ~~vo~~nal
R линейка *f*, линия *f*
— **melodische** ~
E melodic line
F ligne *f* mélodique
I linea *f* melodica
S línea *f* melódica
U dallamvonal
R мелодическая линия *f*
Linienführung *f* D
E linear construction
F construction *f* linéaire/horizontale
I condotta *f* delle parti/linee
S construcción *f* lineal/horizontal
U vonalvezetés
R ведение *n* мелодической линии
linienlos D ⟨*Notation*⟩
E staffless, non-diastematic
F sans ligne, sans portée
I senza rigo, adiastematico, in campo aperto
S sin pauta
U vonalrendszer nélküli
R без линеек
Liniensystem *n*, **System** *n* D
E staff, stave
F portée *f*
I pentagramma *m*, rigo *m* musicale
S pentagrama *m*, pauta *f*
U vonalrendszer, szisztéma
R нотный стан *m*, нотоносец *m*
lining E *vl* Bereifung
linking of chords E Akkordverbindung
"lion's roar" E Löwengebrüll; Reibtrommel
lip E *camp* Schärfe; *canna, fl. d.* Schneide; *fiati* embouchure
~ piece *fl* Mundlochplatte
~ raiser *org* Intonierspachtel
~ tension: Lippenspannung
Lippenpfeife *f*, **Labialpfeife** *f* D *canna*
E flue-pipe, flue/labial pipe
F tuyau *m* à bouche
I canna *f* labiale/ad anima
S tubo *m* labial/labiado/flautado/de boca
U ajaksíp
R лабиальная труба *f*
Lippenscheibe *f* D *legni* pirouette
Lippenspannung *f* D
E lip tension
F tension *f* des lèvres
I tensione *f* delle labbra
S tensión *f* de los labios
U ajakfeszültség
R амбушюр *m*, напряжение *n* губ
lip-tone E *canna, fl. d.* Schneidenton
liquescent E liqueszierend
~ notes/tones *pl greg* liqueszierende → Töne
liquescent F liqueszierend
liquescente I liqueszierend
liqueszierend D
E liquescent
F liquescent
I liquescente
S licuescente

U likveszkáló
R «вуалирующий» ⟨о типе исполнения древне-церковного пения⟩
lira *f* I Leier; Lyra
lira *f* S Leier; Lyra
~ de rueda: Drehleier
líra U Leier
— (pedáltartó) ~ *pfte* Lyra
lira-carillón *f* S *mil* Lyra
lira-chitarra *f* I lira-guitarra
líragitár U lira-guitarra
lira-guitarra *f* S
D Lyragitarre *f*
E lyre-guitar
F lyre-guitare *f*
I lira-chitarra *f*
U líragitár
R лирообразная гитара *f*
lírazongora U Lyraflügel
lire *v* F abtasten
lirico spinto E Zwischenfach
lirnik R → лирник
lisonjeando S *prescr* lusingando
lista *f* I; ~ esterna del porta-tastiera *pfte* Stuhlrahmenleiste
~ ferma-tastiera *pfte* Klaviaturpralleiste
~ guida della molla *org* Leitleiste der Feder
~ porta-smorzo *pfte* Dämpferarm
~ sopra la tastiera *org* Zierleiste über der Klaviatur
listarella *f* I *lt* Span
listello *m* I *org* Zierleiste über der Klaviatur
listen *v* E zuhören
listener E Hörer; Zuhörer
Litanei *f* D
E litany
F litanie *f*
I litania *f*
S letanía *f*
U litánia
R литания *f*
litania *f* I Litanei
litánia U Litanei
litanie *f* F Litanei
litany E Litanei
literal imitation E wörtliche → Imitation
literatura *f* **musical** S Musikliteratur
Lithophon *n* D
E lithophone, stone discs *pl*/chime, A: stone idiophone
F lithophone *m*
I litofono *m*
S litófono *m*
U kőjáték, litofon
R литофон *m*
lithophone E Lithophon
lithophone *m* F Lithophon
litofon U Lithophon
litofono *m* I Lithophon
litófono *m* S Klingstein; Lithophon
littérature *f* **musicale** F Musikliteratur
little E; a ~ un → poco
liturgia *f* I Liturgie
liturgia *f* S Liturgie; Liturgik
liturgia U Liturgie; Liturgik
liturgical E liturgisch
~ drama: liturgisches → Drama
liturgico I liturgisch
litúrgico S liturgisch
liturgics E Liturgik
Liturgie *f* D
E liturgy
F liturgie *f*
I liturgia *f*
S liturgia *f*
U liturgia, szertartás
R литургия *f*
liturgie *f* F Liturgie; Liturgik
Liturgik *f* D
E liturgics, the study of liturgy
F étude *f* de la liturgie, liturgie *f*
I studio *m* della liturgia
S liturgia *f*
U szertartástan, liturgia
R теория *f* и история *f* литургии
liturgikus U liturgisch
liturgique F liturgisch
liturgisch D
E liturgical
F liturgique
I liturgico
S litúrgico
U liturgikus
R литургический
liturgy E Liturgie
liutaio *m* I Geigenbauer
liuteria *f* I Geigenbau
liutista *m*+*f* I Lautenspieler
liuto *m* I Laute
~ a coro: Chorlaute
~ a doppio manico: Doppelhalslaute
~ ad arco: Bogenlaute
~ con corde doppie: Chorlaute
~ con manico corto: Kurzhalslaute
~ con manico lungo: Langhalslaute
~ con paletta ortogonale al manico: Knickhalslaute
live E; ~ **broadcast/transmission, telecast**
D Life-Sendung *f*, Direktsendung *f*
F transmission *f* directe
I trasmissione *f* diretta
S transmisión *f* directa
U egyenesadás, élőadás
R прямая передача *f*
~ recording: Mitschnitt
— make *v* a ~ recording *gram, magn* mitschneiden
livellare *v* **i tasti** I *tasto* geradelegen
livellatore *m* **di frequenza** I *gram* Rumpelfilter
livello *m* I; ~ del suono: Rauschpegel
~ di sensazione auditiva: Hörschwelle
living-room grand E pianoforte a coda intera; pianoforte a tre quarti di coda
livre *m* F; ~ de cantiques: Gesangbuch
~ de chœur: Chorbuch
~ didactique: Lehrbuch

— jouer *v* à ~ ouvert: nach → Noten spielen
livret *m* F libretto
llamada *f* S chiamata; *mil* Signal
llave *f* S accolade; Schlüssel; *fl* Stimmkork; *legni* Griff; Heber; Klappe; Kugel
~ abierta *legni* offene → Klappe
~ anular *legni* Brillenklappe
~ cerrada *legni* geschlossene → Klappe
~ de afinador *pfte* Stimmeisen; *timp* Stimmvorrichtung
~ de Denner *cl* Duodezklappe
~ de desagüe *ottoni* Wasserklappe
~ de doble octava *cl* duodezimierende → Doppelklappe
~ de octava *legni* Oktavklappe
~ del pulgar *legni* Daumenklappe
~ del trino *legni* chiave del trillo
~ giratoria *legni* Drehklappe
— doble ~ *legni* Doppelgriffklappe
lleno S *ton* rund
lleno *m* S *arm, org* tutti; *org* Blockwerk; grand → chœur; Großmixtur; Mixtur major
llevar *v* S führen; tragen
lloroso S *prescr* flebile
load *v* E *tasto* ausbleien
loan *v* E leihen
loan material E Leihmaterial
lobby E *teat* foyer
lobe E Ohrläppchen
lobe *m* F Ohrläppchen
Lobgesang *m* D
E hymn (of praise)
F chanson *f* laudative, hymne *f*
I inno *m*
S canto *m* de alabanza, himno *m*
U himnusz, dicsőítő ének
R хвалебная песня *f*, хвалебный гимн *m*
lobo *m* I Ohrälppchen
lobo *m* S *archi, org, tasto* Wolf
lóbulo *m* S Ohrläppchen
localidad *f* S Eintrittskarte
Loch *n* D *ottoni* = Kesselbohrung
lock-board E *pfte* Schloßleiste
lockern *v* D *arco*
E to slacken, to loosen
F détendre
I allentare
S aflojar, relajar, distender
U meglazítani, megereszteni
R ослаблять ⟨*волос*⟩
~ *timp*
E to slacken
F détendre
I allentare
S aflojar, distender
U lazítani, megereszteni
R ослаблять
loco I
D loco
E loco
F loco, à sa place
S loco, *"en su lugar"*
U loco, a maga helyén
R loco, играть *v* как написано
Loge *f* D *teat* loge
loge *f* F *teat*
D Loge *f*
E box
I palco *m*
S palco *m*
U páholy
R ложа *f*
~ d'avant-scène *teat* Proszeniumsloge
loggione *m* I *teat* Olymp
lointain F entfernt
lointain *m* F *teat* Bühnenhintergrund
lökőmechanika U *pfte* Stoßmechanik
lökőnyelv U *pfte* Prellzunge; Stoßzunge
lökőnyelvhüvely U *pfte* Stoßzungenkapsel
lökőnyelvrugó U *pfte* Stoßzungenfeder; Stoßzungenspiralfeder
lökőnyelvszabályozó U *pfte* Stoßzungenpuppe
lökőnyelvütköző U *pfte* Stoßzungenprallhaken
lökőnyelv-ütközőpárna U *pfte* Stoßzungenprallpolster
lökőrúd U *pfte* Stoßzunge
lökőrúdhüvely U *pfte* Stoßzungenkapsel
lökőrúdrugó U *pfte* Stoßzungenspiralfeder
Lombardic rhythm E lombardischer → Rhythmus
long E Longa
~ appoggiatura *orn* appoggiatura lunga
~ drum: Landsknechtstrommel
~ joint *fag* Mittelrohr
long F; ~ play: Langspielplatte
Longa *f* D
E long
F longa *f*
I longa *f*
S longa *f*
U longa
R лонга *f*
longa *f* F I S Longa
longa U Longa
longitud *f* S; ~ de onda: Wellenlänge
~ de vibración *corda* schwingende → Länge
~ parlante/vibrante *canna* klingende → Länge
longitudinal E; ~ vibration: Längsschwingung
Longitudinalschwingung *f* D = Längsschwingung
long-necked lute E Langhalslaute
long-playing E; ~ record: Langspielplatte
~ tape: Langspieltonband
long-playing *m* S Langspielplatte
long-sustained note E Pfundnote
longueur *f* F Elongation; Länge
~ d'onde: Wellenlänge
~ filée de la corde *pfte* Spinnlänge
~ parlante *canna* klingende → Länge
~ vibrante *corda* schwingende → Länge
~ vibrante de la colonne d'air *canna* klingende → Länge
~ vibrante de la corde *tasto* schwingende → Saitenlänge
lontano I entfernt

loop E *corda* Öse; Schlinge; *trb* Ventilbogen
loosely braced E tiefgespannt
loosen *v* E *arco* lockern
loosened E tiefgespannt
lopni *v* U *fam* abschreiben
Lord's Prayer E; the ~ Vaterunser
löschen *v* D *magn*
E to erase
F effacer, annuler
I cancellare, annullare
S borrar, anular
U (le)törölni
R стирать
Löschkopf *m* D *magn*
E eraser head
F tête *f* d'effacement
I testina *f* di cancellazione
S botón *m* para borrar/de anulación/de supresión, cabeza *f* borradora
U törlőfej
R стирающая головка *f*
lose *v* E; ~ one's place: herauskommen
loslassen *v* D *tasto*
E to release
F lâcher, lever
I abbandonare
S soltar, dejar, abandonar
U elengedni
R отпустить
loss E; ~ of hearing: Hörverlust
~ of voice: Aphonie
lost E; to be ~ herauskommen
Lotosflöte *f* D = Stempelflöte
loud E; ~ hailer: Megaphon
~ pedal *pfte* Fortepedal; Tonhaltepedal
loudness E Schallstärke; Tonstärke
loudspeaker E Lautsprecher
~ cabinet *rad* Lautsprecherbox
louer *v* F leihen
loup *m* F *tasto, org, archi* Wolf
lourd F *prescr* pesante
Loure *f* D *bl* loure
loure *f* F
D *(mittelalterlicher Dudelsack)*
E *(bagpipe of the middle ages)*
I *(zampogna medioevale)*
S *(cornamusa antigua)*
U *(középkori duda)*
R лура *f*
~ *bl*
D Loure *f*
E loure
I *(danza francese)*
S loure *f*
U loure
R лура *f*
low E tief
~ E: tief E
~ Mass: stille → Messe
~ register: Tiefe; tiefe → Stimmlage
Löwengebrüll *n* D
E string drum, "lion's roar"
F rugissement *m* de lion
I ruggito *m* del leone
S rugido *m* del león
U oroszlánbőgés, hüppögető
R «львиный рёв» *m*
lower E; ~ block *vl* Unterklotz
~ bout *vl* Unterbügel
~ case (letter): Minuskel
~ fifth: Unterquinte
~ joint *cl* Unterstück; *fl. d.* Fußstück
~ lip *canna d. m.* Unterlabium
~ manual *org* Unterklavier
~ part: Unterstimme
~ part of waist *camp* Untersatz
~ **stick** *tamb*
D *(der in der rechten Hand gehaltene Trommelstock)*
F *(baguette tenue par la main droite)*
I impugnatura *f* bassa
S *(macillo manejado con la derecha)*
U *(a jobb kézben tartott dobverő)*
R *(барабанная палочка, которую держат в правой руке)*
lower *v* E erniedrigen
~ C sharp to C natural *prescr, timp* Cis nach C zurückstimmen → Pauke
~ the bell *prescr, fiati* natürlich
lowering E; ~ (of a note) *ton* Erniedrigung
lower-third cadence E Unterterzklausel
lowest part E Unterstimme
ložki R → ложки
LP, L.P. E = long-playing record
luce *f* I *canna* Kernspalte
-- luci *pl* della ribalta: Rampenlicht
luctuoso S *prescr* luttuoso
luette *f* F Zäpfchen
Luft *f* D
E air
F air *m*
I aria *f*
S aire *m*
U levegő
R воздух *m*
~ **holen** *v*
E to inhale, to breathe in
F respirer, aspirer
I inspirare, prender *v* fiato
S inhalar, tomar *v* aliento
U levegőt venni *v*
R брать *v* дыхани
Luftband *n* D *org*
E wind sheet
F lumière *f*
I lama *f* d'aria
S luz *f*, cortina *f* del aire
U légszalag
R воздушная струя *f*
Luftdruck *m* D
E air pressure
F pression *f* d'air
I pressione *f* dell'aria
S presión *f* de aire
U légnyomás
R давление *n* воздуха

Luftkanal *m* D *fl. d.*
E windway
F canal *m*
I canale *m*
S aeroducto *m*, canal *m*
U légút
R трубка *f*

Luftklinger *m* D *obs* = Ärophon

Luftpause *f* D *canto*
E breathing pause, pause for breath
F respiration *f*
I respiro *m*
S (pausa *f* de) respiración *f*, respiro *m*
U lélegzetvételi szünet, *fam* luftpauza
R люфтпауза *f*

luftpauza U *fam*, *canto* Luftpause

Luftröhre *f* D
E windpipe, trachea
F trachée-artère *f*
I trachea *f*
S tráquea *f*
U légcső
R трахея *f*

Luftsäule *f* D
E air column
F colonne *f* d'air
I colonna *f* d'aria
S columna *f* de aire
U légoszlop
R воздушный столб *m*

Luftschall *m* D
E air-borne sound
F vibration *f* transmise par l'air
I suono *m* trasmesso in aria
S vibración *f* sonora transmitida por el aire
U légrezgés
R звук *m*, распространяющийся по воздуху

Luftschallmikrophon *n* D
E microphone for air-borne sound
F *(microphone enregistrant les sons transmis par l'air)*
I *(microfono che registra i suoni trasmessi attraverso l'aria)*
S *(micrófono que enregistra los sonidos transmitidos por el aire)*
U légvezetéses mikrofon
R *(микрофон для звука, распространяющегося по воздуху)*

Luftverdichtung *f*, **Verdichtung** *f* D
E air compression/condensation
F condensation/compression *f* de l'air
I condensazione *f* dell'aria
S compresión/condensación *f* del aire
U légsűrítés, légkompresszió
R сгущение *n* воздуха

Luftverdünnung *f*, **Verdünnung** *f* D
E air rarefaction/rarefication
F raréfaction *f* de l'air
I rarefazione *f* dell'aria
S rarefacción *f* del aire
U légritkulás, légritkítás
R разряжение *n* воздуха

lug E *org* Balgschwanz

lugar *m* **de ataque** S *corda* Anschlagspunkt

lugubre I *prescr*
D lugubre, traurig, düster
E lugubre, *"mournful(ly)"*
F lugubre
S lugubre, lúgubre
U lugubre, *"gyászosan"*, *"komoran"*
R lugubre, мрачно, траурно

lúgubre S *prescr* lugubre

lüktetés U Schwebung

lüktetésmentes U schwebungsfrei

lullaby E Wiegenlied

lumière *f* F *ancia* Mundspalt; *canna* Kernspalte; *fl. d.* Aufschnitt; *org* Luftband

luminotécnica *f* S *teat* Bühnenbeleuchtung

lunetta *f* I *archi* Zäpfchen

lunghezza *f* I Länge
~ d'onda: Wellenlänge
~ della copertura nelle corde basse *pfte* Spinnlänge
~ della parte vibrante *canna* klingende → Länge; *corda* schwingende → Länge

lupo *m* I *tasto*, *org*, *archi* Wolf

lur E Lure

lur *m* F I S Lure

lúr U Lure

Lure *f* D
D lur
E lur *m*
F lur *m*
S lur *m*
U lur
R лур *m*, люр *m*

lusingando I *prescr*
D lusingando, schmeichelnd
E lusingando, *"caressing"*, *"flattering"*
F lusingando, avec flatterie, en caressant
S lusingado, lisonjeando, acariciando, jugueteando
U lusingando, *"behízelgően"*, *"enyelgően"*
R lusingando, ласково, вкрадчиво

lustig D *prescr* gioioso

lustre E Glanz

lustre *m* F Glanz

lustro *m* I Glanz

lutanist E Lautenspieler

lute E Laute
~ string: Lautensaite
~ tablature: Lautentabulatur
~ with several courses (of strings): Chorlaute
~ with turned-back peg-box: Knickhalslaute

lute-harpsichord E Lautenclavizimbel

lutenist E Lautenspieler

lute-pin E Lautenwirbel

luth *m* F Laute
~ à archet: Bogenlaute
~ à cordes multiples: Chorlaute
~ à deux manches: Doppelhalslaute
~ à long manche: Langhalslaute
~ avec chevillier en équerre: Knickhalslaute
~ avec chevillier renversé: Knickhalslaute
~ avec chœur de cordes: Chorlaute

~ court: Kurzhalslaute
~ long: Langhalslaute
luth-clavecin *m* F Lautenclavizimbel
lutherie *f* F Geigenbau
luthier *m* F Geigenbauer
luthier *m* S Geigenbauer; Musikinstrumentenmacher
luthiste *m* + *f* F Lautenspieler
lutrin *m* F Chorpult; Lesepult
luttuoso, luttuosamente I *prescr*
D luttuoso, luttuosamente, kläglich, traurig
E luttuoso, luttuosamente, "*mournful(ly)*"
F luttuoso, luttuosamente, triste, plaintif
S luttuoso, luttuosamente, luctuoso
U luttuoso, luttuosamente, "*gyászos(an)*", "*szomorú(an)*"
R luttuoso, luttuosamente, горестно, скорбно
luz *f* S *ancia* Mundspalt; *fl. d.* Aufschnitt; *org* Luftband
~ del alma *canna* Kernspalte
Lydian E lydisch
lydien F lydisch
lydisch D
E Lydian
F lydien
I lidio
S lidio
U líd
R лидийский
Lyra *f* D
E lyre
F lyre *f*
I lira *f*
S lira *f*
U lyra
R лира *f*
~, Stahlspiel *n mil*
E lyra, glockenspiel
F lyre *f*, Glockenspiel *m*, sistre *m*
I sistro *m* (a piramide), lira *f*
S sistro *m*, lira-carillón *f*
U harangjáték, lyra
R лира *f*
~ *pfte*
E lyre assembly
F lyre *f*
I porta-pedali *m*, lira *f*, cetra *f*, pedaliera *f*
S lira *f*
U (pedáltartó) líra
R лира *f* с педалями
lyra E *mil* Lyra
lyra U Leier; Lyra
Lyraflügel *m* D
E piano lyre
F piano-lyre *m*
I apollonium *m*
S piano-lira *m*
U lírazongora
R лирообразный рояль *m*
Lyragitarre *f* D lira-guitarra
lyre E Leier; Lyra
~ assembly *pfte* Lyra
~ player: Kitharist
lyre *f* F Leier; Lyra
lyre-guitar E lira-guitarra
lyre-guitare *f* F lira-guitarra
lyric E; ~ coloratura soprano: lyrischer → Koloratursopran
~ soprano: lyrischer → Sopran
lyrical E; ~ coloratura soprano: lyrischer → Koloratursopran
lyricist E Texter; Textdichter
lyrics *pl* E *pop* Text
~ by ...: Text von ...
~ writer: Texter; Textdichter
lyrique F Opern-
lyuk U *arco* Kästchen; *legni* Fingerloch
— takart/fedett ~ak *pl legni* verdeckte Fingerlöcher → Fingerloch
lyukfedő U *legni* Fingerlochdeckel

M

macchina *f* I Ventilmaschine; *ottoni* Maschine
~ per il tuono *teat* Donnermaschine
macchinista *m* I *teat* Maschinenmeister
~ teatrale: Kulissenschieber
Machicotage *f* D machicotage
machicotage *m* F
D Machicotage *f*
E *(French style of ornamentation in plainsong)*
I macicotatium *m*
S *(estilo francés en la ornamentación del canto lleno)*
U *(francia díszítéstechnika a gregorián éneklésben)*
R *(практика орнаментирования григорианского хорала в соборе Парижской богоматери)*
machine E; ~ drum: Maschinenpauke
machine *f* F; ~ à vent *teat* Windmaschine
~ Barker *org* Barker-Hebel
~ pour le tonnerre *teat* Donnermaschine
machiniste *m* F Kulissenschieber; *teat* Maschinenmeister
mâchoire *f* F Schlagrassel
"Mächtiges Häuflein" *n* D «Могучая кучка»
macicotatium *m* I machicotage
macillo *m* S *cemb* Springer; *pfte* Hammer
— con los dos ~s *prescr, perc* mit zwei → Schlegeln
macro-rhythm E Großrhythmus
macroritmo *m* I Großrhythmus
macrorritmo *m* S Großrhythmus
macskazene U Katzenmusik
madárorgona U Vogelorgel
madársíp U Vogelpfeife
madera *f* S; la ~ das → Holz
Madrigal *n* D madrigale
madrigal E madrigale
~ comedy: madrigale drammatico
madrigal *m* F madrigale
~ pour soliste: Solomadrigal
madrigal *m* S madrigale
~ a una voz: Solomadrigal
madrigál U madrigale
madrigál- U madrigalesco
madrigale *m* I
D Madrigal *n*
E madrigal
F madrigal *m*
S madrigal *m*
U madrigál
R мадригал *m*
~ **drammatico**
D Madrigalkomödie *f*
E madrigal comedy
F comédie *f* madrigalesque
S comedia *f* madrigalesca
U madrigálkomédia
R мадригальная комедия *f*
~ per voce sola: Solomadrigal
madrigalesco I
D madrigalistisch
E madrigalistic
F madrigalesque
S madrigalesco, madrigalístico
U madrigálszerű, madrigaleszk, madrigál-
R мадригальный, в стиле мадригала
madrigalesque F madrigalesco
madrigaleszk U madrigalesco
madrigalism E madrigalismo
madrigalisme *m* F madrigalismo
madrigalismo *m* I
D Madrigalismus *m*
E madrigalism
F madrigalisme *m*
S madrigalismo *m*
U madrigalizmus
R «мадригализмы» *m pl*
Madrigalismus *m* D madrigalismo
Madrigalist *m* D madrigalista
madrigalist E madrigalista
madrigalista *m* I
D Madrigalist *m*
E madrigalist
F madrigaliste *m*
S madrigalista *m*
U madrigalista, madrigálszerző
R мадригалист *m*
madrigaliste *m* F madrigalista
madrigalistic E madrigalesco

madrigalistisch D madrigalesco
madrigalístico S madrigalesco
madrigalizmus U madrigalismo
madrigálkomédia U madrigale drammatico
Madrigalkomödie *f* D madrigale drammatico
madrigálszerű U madrigalesco
madrigálszerző U madrigalista
maestoso I *prescr*
D maestoso, majestätisch, großartig
E maestoso, "*majestic*", "*stately*"
F maestoso, majestueux
S maestoso, "*majestuoso*"
U maestoso, méltóságteljesen
R maestoso, величественно, величаво, торжественно
maestra *f* **di ballo** I maîtresse de ballet
maestra *f* S; ~ de baile: maîtresse de ballet
~ de música: Musikerzieherin; Musiklehrerin
~ de piano: Klavierlehrerin
~ particular: Privatmusiklehrerin
maestria *f* I Meisterschaft
maestría *f* S Meisterschaft
maestro *m* I *cemb*
D *(Bezeichnung für ein Cembaloregister)*
E *(name of a cembalo register)*
F *(nom d'un registre de clavicembalo)*
S *(designación de un registro de clavicémbalo)*
U *(egyik csembalóregiszter neve)*
R *(обозначение одного из регистров клавесина)*
~ del coro: Chorregent
~ di ballo: Tanzlehrer; maître de ballet
~ di banda *mil* Musikmeister
~ di canto: Gesangslehrer
~ di cappella: Kapellmeister
~ di cappella di corte: Hofkapellmeister
~ di musica: Musikerzieher
~ organaro: Orgelbaumeister
~ sostituto: Korrepetitor
maestro *m* S; ~ concertador; concertatore; Korrepetitor
~ de aderezos *teat* Requisitenmeister
~ de baile: maître de ballet; Tanzlehrer
~ de canto: Gesangslehrer
~ de capilla: Kapellmeister
~ de coro: Chordirigent; Chorleiter
~ de danza: Tanzlehrer
~ de la capilla de la corte: Hofkapellmeister
~ de música: Musikerzieher; Musiklehrer
~ de piano: Klavierlehrer
~ del coro: Chorregent
~ organero: Orgelbaumeister
~ particular: Privatmusiklehrer
~ preparador de solistas: Solorepetitor
~ violero: -baumeister
mag U *canna ancia* Kopf; *canna d. l.* Kern
~ot bevágni *v org* Kernstiche machen
magadiser *v* F magadisieren
magadisieren *v* D
E to magadize
F magadiser
I suonare/raddoppiare *v* all'ottava
S magadizar
U magadizálni
R удваивать *v* в октаву
magadizálni U magadisieren
magadizar *v* S magadisieren
magadize *v* E magadisieren
magánhangzó U Vokal
magánhangzóképzés U Vokalbildung
magánhangzóképző U vokalbildend
magántanítás U Privatunterricht
magánzenetanár U Privatmusiklehrer
magas U hoch
~ e: hoch E
magasin *m* F; ~ de musique: Musikalienhandlung
~ des accessoires *teat* Requisitenkammer
magasság U Höhe
Magazinbalg *m* D *org*
E reservoir (bellows *pl)*
F réservoir *m*
I mantice-serbatoio *m*
S réservoir *m*, depósito *m*
U (magazin)fúvó
R магазинный мех *m*
magazinfúvó U *org* Magazinbalg
magbevágás U *org* Kernstich
magdrót U *corda* Kerndraht
maggiolata *f* I Mailied
maggiore I groß
maggiore *m* I Dur
— in ~ in → Dur
maglap U *canna d. m.* Kern
mágnesfej U *magn* Magnetkopf
magnetic E; ~ head *magn* Magnetkopf
~ tape: Tonband
Magnetkopf *m* D *magn*
E magnetic head
F tête *f* magnétique
I testina *f* magnetica
S cabeza *f* magnética
U mágnesfej
R магнитная головка *f*
magnetofón *m* S Tonbandgerät
magnetofon U Tonbandgerät
magnetofonfej U *magn* Tonkopf
magnetofonfelvétel U Bandaufnahme
magnetofonszalag U Tonband
magnetofonszalag-számláló U Tonbandlängenzählwerk
magnétophone *m* F Tonbandgerät
Magnettonband *n* D = Tonband
Magnettonbandgerät *n* D = Tonbandgerät
Magnificat *n* D
E Magnificat
F Magnificat *m*
I magnificat *m*
S magnificat *m*
U magnificat
R магнификат *m*
magnificat *m* I Magnificat
magnificat *m* S Magnificat
magnificat U Magnificat

magnifico I
D magnifico, prächtig
E magnifico, "*magnificent*"
F magnifico, magnifique
S magnifico, "*magnifico*"
U magnifico, "*nagyszerű*"
R magnifico, «великолепно», «блестяще», «роскошно»
magnifique F magnifico
magnószalag U Tonband
magrés U *canna* Kernspalte; *fl. d.* Kernspalt
magyar U; lassú ~ → lassú
magyarosan U all' → ungherese
Mailied *n* D
E May carol/song
F chanson *f* de mai
I maggiolata *f*
S maya *f*, canción *f* de mayo
U májusi dal
R майская песня *f*
maillet *m* F; ~ en bois: Holzhammer
mailloche *f* F *perc* Schlegel
~ à double tête *perc* zweiköpfiger → Schlegel
— double ~ *perc* zweiköpfiger → Schlegel
main E; ~ accent: Hauptakzent
~ bellows *pl org* Hauptbalg
~ channel *org* Hauptwindkanal
~ key: Grundtonart; Haupttonart
~ subject/theme: Hauptthema
~ wind trunk *org* Hauptwindkanal
main *f* F Hand
~ dans le pavillon *prescr, cor* Hand in Schalltrichter
~ guidonienne: Guidonische → Hand
— à deux ~s: zweihändig
— à quatre ~s: vierhändig
— avec la ~ *prescr, cor* mit der → Hand
maison *f* F; ~ d'édition musicale: Musikverlag
maitines *m pl* S Matutin
maître *m* F; **~ de ballet**
D Ballettmeister *m*
E ballet master
I maestro *m* di ballo
S maestro *m* de baile
U balettmester
R балетмейстер *m*
~ de chapelle: Kapellmeister
~ de chapelle de cour: Hofkapellmeister
~ de musique: Musikerzieher; Musiklehrer
~ facteur: -baumeister
~ facteur d'orgue: Orgelbaumeister
~ facteur de piano: Klavierbaumeister
maître-facteur *m* F = maître facteur
maîtresse *f* F; **~ de ballet**
D Ballettmeisterin *f*
E ballet mistress
I maestra *f* di ballo
S maestra *f* de baile
U balettmesternő
R балетмейстер *m* ⟨*женщина*⟩
Maîtrise *f* D maîtrise
maîtrise *f* F Chorschule; Kantorei; Meisterschaft; Sängerschule
~ ⟨*psallette*⟩
D Singschule *f*, Kantorei *f*, Maîtrise *f*
E church choir, choir school
I *(scuola di canto annessa ad una chiesa)*
S escolanía *f*, cantoría *f*
U egyházi énekiskola
R метриза *f*
maiuscolo *m* I Majuskel
maiuscula U Majuskel
majestätisch D *prescr* maestoso
majestueux F *prescr* maestoso
majeur F groß
majeur *m* F Dur
— en ~ in → Dur
major E groß; Dur
~ chord: accord parfait majeur
~ interval: großes → Intervall
~ key: Durtonart
~ mediant chord: Dominante der Tonikaparallele
~ mode: Dur
~ second: große → Sekunde
~ seventh: große → Septime
~ sixth: große → Sexte
~ third: große → Terz; Ditonus
~ tone: großer → Ganzton
~ triad: accord parfait majeur
~ triad on flattened leading note: Molldominantparallele
~ triad with diminished fifth: accord majeur avec quinte diminuée
~ trill: trillo di tono
— in (the) ~ (mode/key): in → Dur
Majorbaß *m* D *org*
E sub-bass
F soubasse *f*
I registro *m* basso di un organo
S bajo *m* mayor
U subbass
R майорбас *m*, суббас *m*
majuscule E Majuskel
majuscule *f* F Majuskel
Majuskel *f* D
E majuscule, capital/upper case (letter)
F majuscule *f*
I maiuscolo *m*, carattere *m* maiuscolo
S mayúscula *f*
U maiuscula
R прописная буква *f*
make *v* E *str* bauen
maker E -bauer
~ of musical instruments: Musikinstrumentenmacher
making E -bau
makk U *archi* Zäpfchen
makom R → маком
makroritmus U Großrhythmus
Malagueña *f* D *bl* malagueña
malagueña *f* S *bl*
D Malagueña *f*
E malagueña
F malagueña *f*
I malagueña *f*

U malagueña
R малагуэнья *f*, малагенья *f*

male E; ~ alto: falsettista
~ choir/chorus: Männerchor
~ lead *teat* primo → uomo; premier → rôle masculin
~ soprano: sopranista
~ voice choir/chorus: Männerchor

malend D
E pictorial
F pictural
I pittoresco
S pictórico
U festői
R картинный

malignamente I schalkhaft

malinconico I *prescr*
D malinconico, schwermütig
E malinconico, "*in a melancholy fashion*"
F malinconico, mélancolique
S malinconico, "*melancólico*"
U malinconico, "*komoran*", "*mélabúsan*"
R malinconico, меланхолично, грустно

mallet E *perc* Schlegel

Mambo *m* D *bl* mambo

mambo *m* S *bl*
D Mambo *m*
E mambo
F mambo *m*
I mambo *m*
U mambo
R мамбо *n*

manager *m* S Konzertvermittler

mancando I *prescr*
D mancando, verlöschend
E mancando, "*fading*", "*dying away*"
F mancando, en diminuant le son, en se perdant
S mancando, "*muriendo*"
U mancando, "*elhalkulva*", "*elenyészve*"
R mancando, убывая, затухая

manchador *m* S Kalkant

manchas *f pl* S *org* Gebläse

manche *m* F *corda* Hals
~ contreplaqué *corda* gesperrter → Hals
~ du marteau *pfte* Hammerstiel
— double ~ *corda* Doppelhals

mandola E U Mandora

mandola *f* I Mandora

mandole *f* F Mandora

mandolin E mandolino

mandolin U mandolino
— félgömbölyű testű ~ mandolino sassone
— lapos hátú ~ Flachmandoline

mandolina *f* S mandolino
~ abombada: mandolino sassone
~ de fondo plano/chato: Flachmandoline
~ milanesa: mandolino sassone

Mandolinbanjo *n* D
E mandolin-banjo, banjo-mandolin(e)
F banjo-mandoline *m*
I banjo *m* mandolino
S banjo-mandolina *m*
U mandolinbendzsó
R банджо-мандолина *n*

mandolin-banjo E Mandolinbanjo

mandolinbendzsó U Mandolinbanjo

Mandoline *f* D mandolino

mandoline E mandolino

mandoline *f* F mandolino
~ à dos/fond bombé: mandolino sassone
~ à dos/fond plat: Flachmandoline
~ milanaise: guitarra-mandolina; mandolino sassone

mandoline-guitare *f* F guitarra-mandolina

Mandolinengitarre *f* D guitarra-mandolina

mandolingitár U guitarra-mandolina

mandolin-guitar E guitarra-mandolina

mandolino *m* I
D Mandoline *f*
E mandolin(e)
F mandoline *f*
S mandolina *f*
U mandolin
R мандолина *f*
~ a fondo piatto: Flachmandoline
~ con conchiglia a tre strisce = ~ sassone
~ piatto: Flachmandoline
~ **sassone, ~ con conchiglia a tre strisce**
D Halbrundmandoline *f*
E round-back mandolin(e)
F mandoline *f* à dos/fond bombé, mandoline *f* milanaise
S mandolina *f* milanesa/abombada
U félgömbölyű testű mandolin
R полуовальная мандолина *f*

Mandora *f* D
E mandora, mandola
F mandore *f*, mandole *f*
I mandola *f*
S mandora *f*
U mandora, mandola
R мандора *f*, мандола *f*

mandora E U Mandora

mandora *f* S Mandora

mandore *f* F Mandora

manejar *v* S behandeln

manera *f* S manière
— a ~ de carillón *etc* → carillón *etc*

manetta *f* I *org* Manubrium

manga *f* S; media ~ *corda* mezza → manica

mango *m* S *corda* Hals
~ contraplacado *corda* gesperrter → Hals
~ del martillo *pfte* Hammerstiel
— doble ~ *corda* Doppelhals

manica *f* I; **mezza ~** *corda*
D halbe Lage/Position *f*
E half-shift
F mezza manica *f*, deuxième position *f*
S media manga *f*, segunda posición
U félfekvés
R полупозиция *f*

manico *m* I *corda* Hals
~ del martello *pfte* Hammerstiel
~ rinforzato *corda* gesperrter → Hals
— doppio ~ *corda* Doppelhals

Manier *f* D manière
~en *pl*, **Spielmanieren** *f pl orn* ⟨18. *sec*⟩
E ornaments *pl*
F ornements *m pl*
I abbellimenti *m pl*
S adornos *m pl*
U ékesítések *pl*
R мелизмы *m pl*
maniera *f* I manière
manière *f* F
D Manier *f*
E manner
I maniera *f*
S manera *f*
U modor, stílus, manír
R манера *f*
— à la ~ chorale: choraliter
— à la ~ d'une chanson *etc* → chanson *etc*
maniéré F
D manieriert
E mannered
I manieristico
S amanerado
U modoros, mesterkélt
R манерный, вычурный
manieriert D maniéré
maniérisme *m* F
D Manierismus *m*
E mannerism, mannered style
I manierismo *m*
S manierismo *m*
U manierizmus
R маньеризм *m*
manierismo *m* I S maniérisme
Manierismus *m* D maniérisme
Manierist *m* D maniériste
manierista *m* I S maniériste
manierista U maniériste
maniériste *m* F
D Manierist *m*
E mannerist
I manierista *m*
S manierista *m*
U manierista
R маньерист *m*
manieristico I maniéré
manierizmus U maniérisme
maniglia *f* I *camp* Öhr
manija *f* S; ~ de afinación/para afinar *timp* Schraubenschlüssel
maniquí *m* S *org* Intonierlade
manír U manière
manivela *f* S *ottoni* Fingertaste
mannequin *m* F *org* Intonierlade
manner E manière
Männerchor *m* D
E men's choir/chorus, male (voice) choir/chorus
F chœur *m* d'homme
I coro *m* maschile
S coro *m* masculino/de hombres
U férfikar
R мужской хор *m*
mannered E maniéré
~ style: maniérisme
Männergesang(s)verein *m* D
E men's choral society
F société *f* chorale d'hommes
I associazione/società *f* corale maschile
S sociedad *f* coral masculina, orfeón *m*
U dalegylet, dalárda
R мужское хоровое общество *n*
mannerism E maniérisme
mannerist E maniériste
Mannheim rocket E Mannheimer → Rakete
mano *f* I Hand
~ armonica/guidoniana: Guidonische → Hand
~ nel padiglione *prescr*, *cor* Hand in Schalltrichter
— a due mani: zweihändig
— a quattro mani: vierhändig
— con la ~ *prescr*, *cor* mit der → Hand
— quarta ~ *org* Baßkoppel
— terza ~ *org* Melodiekoppel; Diskantkoppel
mano *f* S Hand
~ en el pabellón *prescr*, *cor* Hand in Schalltrichter
~ guidoniana: Guidonische → Hand
— a/para cuatro ~s: vierhändig
— a/para dos ~s: zweihändig
— con la ~ *prescr*, *cor* mit der → Hand
ma non tanto I → tanto
manoscritto I handschriftlich
manoscritto *m* I Handschrift
mantener *v* S *ton* aushalten; liegenbleiben
mantenere *v* I *ton* aushalten
mantenimiento *m* **de la afinación** S *pfte* Stimmhaltung
mantice *m* I *org* Balg
— mantici *pl org* Gebläse
~ a cassa *org* Kastenbalg
~ a cuneo *org* Keilbalg
~ a lanterna *org* Parallelbalg
~ alimentatore *org* Arbeitsbalg
~ antiscosse *org* Stoßbalg
~ azionato a motore *org* Zugbalg
~ diagonale *org* Diagonalbalg
— mantici *pl* doppi *org* Doppelbälge
~ pneumatico *org* Pneumatikbalg
~ principale *org* Hauptbalg
~ regolatore *org* Regulierbalg
~ stabilizzatore *org* Ausgleichsbalg
mantice-serbatoio *m* I *org* Magazinbalg
manticetto *m* I *org* Pulpete
~ per il contatto *org* relais
Manual *n* D
E manual
F manuel *m*
I manuale *m*
S manual *m*
U manuál
R мануал *m*
manual E Manual
~ coupler *org* Manualkoppel
~ key: Manualtaste
manual *m* S Manual

~ central *org* Mittelklavier
~ del medio *org* Mittelklavier
~ superior *org* Oberklavier
— de doble ~ zweimanualig
— de dos manuales: zweimanualig
— de un ~ einmanualig
— primer ~ *org* Hauptwerk
manuál U Manual
— két ~ra írott: zweimanualig
manuálbillentyű U Manualtaste
manuale *m* I Manual
~ superiore *org* Oberklavier
— a due manuali: zweimanualig
— a un ~ einmanualig
manuálisan U; csak ~ *org* manualiter
manualiter D *org*
E *(playing on manuals only)*
F *(pour les mains seulement)*
I manualiter
S *(para el manual)*
U manualiter, csak manuálisan
R мануальный
Manualkoppel *f* D *org*
E manual coupler
F accouplement *m* manuel
I accoppiamento *m* dei manuali
S acoplamiento *m* manual
U manuálkopula
R мануальная копула *f*
manuálkopula U *org* Manualkoppel
Manualtaste *f* D
E manual key
F touche *f* de clavier manuel
I tasto *m* del manuale
S tecla *f* de manual
U manuálbillentyű
R клавиша *f* мануала
manubrio *m* S Drehorgel
Manubrium *n* D *org*
E knob
F registre *m*
I manetta *f*
S registro *m*
U regiszterhúzó
R регистровая рукоятка/клавиша *f*
manuel *m* F Manual
manufacturer E -bauer
manuscript E Handschrift; handschriftlich
~ collection: Sammelhandschrift
~ paper: Notenpapier
manuscrit F handschriftlich
manuscrit *m* F Handschrift
manuscrito S handschriftlich
manuscrito *m* S Handschrift
many-part E; of ~s: mehrstimmig
— of ~ harmony: mehrstimmig
many-stringed E vielsaitig
many-voiced E vielstimmig
máquina *f* S; ~ de truenos *teat* Donnermaschine
~ de viento *teat* Windmaschine
Maraca *f* D maraca
maraca E Kürbisrassel; maraca
maraca *m* F Kürbisrassel; maraca
maraca *m* S
D Maraca *f*
E maraca
F maraca *m*
I maraca *f*
U maracas *pl*
R маракас *m*
~ ⟨*sonajero*⟩ Rassel
~ ⟨*jazz*⟩ Kürbisrassel
maracas *pl* U maraca
marca *f* I; ~ della carta: Wasserzeichen
~ di fabbrica *vl* Brandstempel
marca *f* S Bezeichnung
~ de agua: Wasserzeichen
~ de fábrica *vl* Brandstempel
marcado S betont; *prescr* marcato
marcar *v* S betonen
marcare *v* I hervorheben
marcato I *prescr*
D marcato, markiert
E marcato, *"marked"*
F marcato, marqué
S marcato, marcado
U marcato, *"nyomatékkal"*, *"hangsúlyozva"*
R marcato, выделяя, подчёркивая
march E Marsch
marcha *f* S Marsch; Marschmusik
~ fúnebre: Trauermarsch
~ hacia: Wendung nach
~ militar: Militärmarsch
~ nupcial: Hochzeitsmarsch
~ paralela: Parallelführung
~ triunfal: Triumphmarsch
marchand *m* F; ~ d'instruments de musique: Musikinstrumentenhändler
marche *f* F Marsch; Marschmusik
~ d'harmonie: Fortschreitung
~ funèbre: Trauermarsch
~ militaire: Militärmarsch
~ nuptiale: Hochzeitsmarsch
~ triomphale: Triumphmarsch
marching E; ~ cymbals *pl* Marschbecken
~ drum: Marschtrommel
~ tune: Marschmusik
marcia *f* I Marsch; Marschmusik
~ funebre: Trauermarsch
~ militare: Militärmarsch
~ nuziale: Hochzeitsmarsch
~ trionfale: Triumphmarsch
— **alla ~**
D alla marcia, wie ein Marsch
E alla marcia, *"like a march"*
F alla marcia, *"dans le caractère d'une marche"*
S alla marcia, *"marcial"*
U alla marcia, indulószerűen
R alla marcia, в характере марша
marco *m* S; ~ de bastidor: Kulissenrahmen
~ de campana: Glockenstuhl
~ de fundición *pfte* Vollpanzerplatte
~ de hierro fundido *pfte* Vollpanzerplatte
~ de las palancas acodadas *org* Winkelscheide

~ de los tiradores *org* Wippenscheide
~ del fuelle *org* Rahmen
~ externo del teclado *pfte* Stuhlrahmenleiste
~ metálico *pfte* Vollpanzerplatte
marfil *m* S *tasto* Vorderteil des Tastenbelages
marimba *f* S
D Marimbaphon *n*
E marimba(phone), resonaphone
F marimba *m*
I marimba *f*
U marimba
R маримба *f*
Marimbaphon *n* D marimba
marimbaphone E marimba
marine trumpet E Trumscheit
mark E Bezeichnung; Zeichen
markiert D *prescr* marcato
marque *f* F; ~ de fabrique *vl* Brandstempel
marqué F *prescr* marcato
marquer *v* F betonen
Marsch *m* D
E march
F marche *f*
I marcia *f*
S marcha *f*
U induló
R марш *m*
— wie ein ~ alla → marcia
Marschbecken *n* D
E marching cymbals *pl*
F cymbales *f pl* militaires
I piatti *m pl* a coppia
S platillos *m pl* para desfiles
U indulóréztányér, indulócintányér
R *(тарелки, применяемые в военном оркестре в походе)*
Marschmusik *f* D
E marching tune, music for a march
F marche *f*, musique *f* pour défilés
I marcia *f*
S marcha *f*
U induló(zene)
R маршевая музыка *f*
Marschtrommel *f* D
E marching drum
F tambour *m* volant, caisse *f* claire
I tamburo *m* volante/da parata
S tambor *m* para desfiles
U indulódob
R походный барабан *m*
marteau *m* F Glockenhammer; *pfte* Hammer
~ du cymbalum: cimbalomütő
— aligner *v* les ~x: Hammer richten
martelé F *prescr* martellato
marteler *v* F hämmern
martellare *v* I hämmern
martellato I *prescr*
D martellato, hämmernd
E martellato, *"hammering"*, *"hammered"*
F martellato, martelé
S martellato, *"martilleado"*, *"martillado"*
U martellato, *"kalapácsolva"*
R martellato, мартеллато

martelletto *m* I *pfte* Hammer
— registrare *v* i martelletti: Hammer richten
martello *m* I Glockenhammer; *pfte* Hammer
martillar *v* S hämmern
martillo *m* S Glockenhammer; *pfte* Hammer
~ de madera: Holzhammer
— alinear/igualar *v* los ~s: Hammer richten
martinete *m* S *cemb* Springer
~ del cimbalón: cimbalomütő
más S più
mascarada *f* S Maskenspiel
mascarade *f* F mojiganga
mascella *f* **d'asino** I Schlagrassel
mascherata *f* I mojiganga
Maschine *f* D *ottoni*
E mechanism
F mécanisme *m*, pistons *m pl*, jeu *m* de pistons
I macchina *f*
S mecanismo *m*, juego *m* de pistones
U mechanizmus, szerkezet
R вентильный механизм *m*
~ *pfte* = Mechanik
Maschinenbalg *m* D *org* = Magazinbalg
Maschinenmeister *m* D *teat*
E stage machinist, technician
F machiniste *m*
I macchinista *m*
S tramoyista *m*
U gépmester
R машинист *m*
Maschinenpauke *f* D
E machine/pedal drum
F timbale *m* mécanique
I timpano *m* a macchina/pedale
S timbal *m* mecánico
U pedálüstdob, "Maschinenpauke"
R литавра *f* с механизмом автоматической перестройки
maschio *m* I *ottoni* Zapfen
masculine cadence E männliche → Endung
Maskenspiel *n* D
E masque
F masque *m*
I rappresentazione *f* con maschera
S mascarada *f*
U álarcos játék, maszkajáték
R маскарадное представление *n* с музыкой
másod U = szekund
másoló U Kopist
masque E Maskenspiel
masque *m* F Maskenspiel
masquerade E mojiganga
Mass E Messe
~ for the Dead: Requiem
~ sections/parts *pl* Messeteile
— say/celebrate *v* ~ Messe lesen
mäßig D *prescr* moderato
master E *gram* matrice
~ builder: -baumeister
~ class: Meisterklasse
~ coupler *fis* Generalregister

~ of the chapel: Kapellmeister
~ **of the King's [Queen's] music**
D *(Titel des englischen Hofkomponisten seit 1660)*
F *(titre du compositeur de cour anglais depuis 1660)*
I *(denominazione dei compositori di corte inglesi, dal 1660)*
S *(título de los compositores ingleses de la corte desde 1660)*
U *(az angol udvari zeneszerzők címe 1660 óta)*
R *(звание английских придворных композиторов с 1660 г.)*
~ organ builder: Orgelbaumeister
~ piano builder: Klavierbaumeister
~ piano(forte) maker: Klavierbaumeister
masterly E virtuoso
mastery E Meisterschaft
mástil *m* S *corda* Hals
~ doble *corda* Doppelhals
mastro *m* I *fis* Generalregister
maszkajáték U Maskenspiel
mat F matt
matasuegras *m* S Narrenflöte
mate S matt
materia *f* S *canto* Material
Material *n* D *canto*
E resources *pl*
F ressources *f pl*, capacités *f pl* vocales
I materiale *m*, capacità *f*
S materia *f*, capacidad *f* vocal, posibilidades *f pl*
U hanganyag
R материал *m*
— **thematisches ~**
E thematic material
F matériel *m* thématique
I materiale *m* tematico
S material *m* temático
U tematikus anyag
R тематический материал *m*
material *m* S; ~ de alquiler: Leihmaterial
~ pedagógico/didáctico: Lehrmittel
~ temático: thematisches → Material
materiale *m* I *canto* Material
~ da noleggio: Leihmaterial
~ tematico: thematisches → Material
matériel *m* F; ~ de location: Leihmaterial
~ pédagogique: Lehrmittel
~ thématique: thematisches → Material
matines *f pl* F Matutin
matins *pl* E Matutin
matiz *m* S Abstufung
matizar *v* S abstufen
matraca *f* S Ratsche
matrica U *gram* matrice
matrice *f* F *gram*
D Matrize *f*
E matrix, master
I matrice *f*
S matriz *f*
U matrica
R матрица *f*
~ ⟨*outil*⟩
D Matrizenstempel *m*
E stamper, A: matrix press
I matrice *f*
S cuño *m* de la matriz
U (prés)matrica
R матрица *f* для изготовления пластинок
matrice *f* I Glockenmodell; matrice
matrix E *gram* matrice
~ press *gram* matrice
matriz *f* S *gram* matrice
Matrize *f* D *gram* matrice
Matrizenstempel *m* D *gram* matrice
matt D ⟨*Klang*⟩
E dry
F mat, sec
I sordo, debole
S débil, mate
U tompa, matt
R блёклый ⟨*о звуке*⟩
mattutino *m* I Matutin
Matutin *f* D
E matins *pl*
F matines *f pl*
I mattutino *m*
S maitines *m pl*
U matutinum, hajnali dicséret
R *(утреннее богослужение католической церкви)*
matutinum U Matutin
Maulharfe *f* D *obs* = Maultrommel
Maultrommel *f*, **Trümpe** *f* D
E Jew's harp/trump, guimbard(e)
F guimbarde *f*, trompe *f* laquais
I scacciapensieri *m*
S birimbao *m*, guimbarda *f*
U doromb
R варган *m*
Maultrommelklavier *n* D = Äolodikon; Melodikon
Maxima *f* D
E large, maxima
F maxima *f*
I maxima *f*
S máxima *f*
U maxima
R максима *f*
maxima E U Maxima
maxima *f* F I Maxima
máxima *f* S Maxima
May E; ~ carol/song: Mailied
maya *f* S Mailied
mayor S groß
mayor *m* S Dur
— en ~ in → Dur
mayúscula *f* S Majuskel
maza *f* **de tambor** S *mil* canne de tambour-major
mazo *m* S *camp* Klöppel
~ de madera: Holzhammer
mazza *f* I *perc* Schlegel

~ del tamburo maggiore *mil* canne de tambour-major
~ doppia: Doppelschlegel
mazzuolo *m* I *perc* Schlegel
~ a doppia testa *perc* zweiköpfiger → Schlegel
~ di legno: Holzhammer
~ doppio: Doppelschlegel; *perc* doppelter → Schlegel
means *pl* **of expression** E Ausdrucksmittel
mean-tone temperament E mitteltönige → Temperatur
measure A = bar
mécanicien *m* F *costr, pfte* Aufschläger
mécanique *f* F *fiati, pfte* Mechanik
~ à bayonette *pn* Oberdämpfermechanik
~ à double échappement *pfte* Stoßmechanik
~ à pistons *ottoni* Spiralfedermechanik
~ à répétition *pfte* Stoßmechanik
~ à valve rotatoire *ottoni* Schnurenmechanik
~ allemande *pfte* deutsche → Mechanik
~ anglaise *pfte* englische → Mechanik
~ au-dessous des cordes *pfte* aufwärtsschlagende → Mechanik
~ au-dessus des cordes *pfte* abwärtsschlagende → Mechanik
~ de clavecin *pfte* Cembalomechanik
~ de laiton *corda* Messingmechanik
~ du clavicorde: Clavichordmechanik
~ du piano à queue: Flügelmechanik
~ du piano droit: Klaviermechanik
~ viennoise *pfte* Wiener → Mechanik
mécanisme *m* F *ottoni* Maschine
~ à double mouvement *arpa* Doppelpedalmechanik
~ de la boîte expressive *org* Schwellkastenbetätigung
~ de la pédale *pfte* Pedalhebelwerk
~ de système à fourchette *arpa* Drehscheibenmechanismus
~ des clefs *legni* Klappenmechanik
~ du double échappement *pfte* Repetitionsmechanik
~ du piston: Ventilmaschine
mecanismo *m* S *fiati, pfte* Mechanik; *ottoni* Maschine
~ alemán *pfte* deutsche → Mechanik
~ con apagadores inferiores *pn* Oberdämpfermechanik
~ de bayoneta *pn* Oberdämpfermechanik
~ de doble escape *pfte* Repetitionsmechanik; Stoßmechanik
~ de la caja expresiva *org* Schwellkastenbetätigung
~ de llaves *legni* Klappenmechanik
~ de los fuelles *org* Anblasemechanismus; Schöpfwerk
~ de metal *corda* Messingmechanik
~ de pistón *ottoni* Spiralfedermechanik
~ de repetición de la tecla *pfte* Stoßmechanik
~ de válvulas rotatorias *ottoni* Schnurenmechanik
~ del clavicémbalo/clavecín *pfte* Cembalomechanik
~ del clavicordio: Clavichordmechanik
~ del pedal *pfte* Pedalhebelwerk
~ del piano de cola: Flügelmechanik
~ del piano vertical: Klaviermechanik
~ del pistón: Ventilmaschine
~ inglés *pfte* englische → Mechanik
~ vienés *pfte* Wiener → Mechanik
— doble ~ del pedal *arpa* Doppelpedalmechanik
meccanica *f* I *fiati, pfte* Mechanik
~ a baionetta *pn* Oberdämpfermechanik
~ a doppia azione *pfte* Stoßmechanik
~ a doppio scappamento *pfte* Repetitionsmechanik
~ a pistoni *ottoni* Spiralfedermechanik
~ a valvole rotanti *ottoni* Schnurenmechanik
~ al di sopra delle corde *pfte* abwärtsschlagende → Mechanik
~ al di sotto delle corde *pfte* aufwärtsschlagende → Mechanik
~ bassa *pn* Untertastenmechanik
~ del clavicembalo *pfte* Cembalomechanik
~ del clavicordo: Clavichordmechanik
~ del pianoforte a coda: Flügelmechanik
~ del pianoforte verticale: Klaviermechanik
~ in ottone *corda* Messingmechanik
~ inglese *pfte* englische → Mechanik
~ viennese *pfte* Wiener → Mechanik; deutsche → Mechanik
meccanismo *m* I; ~ del pedale *pfte* Pedalhebelwerk
~ delle chiavi *legni* Klappenmechanik
~ delle rotelle *arpa* Drehscheibenmechanismus
mechanical noise E Nebengeräusch
Mechanik *f* D *fiati*
E action
F mécanique *f*
I meccanica *f*
S mecanismo *m*
U mechanika, szerkezet
R механизм *m*
~, **Getriebe** *n pfte*
E action, mechanism
F mécanique *f*
I meccanica *f*
S mecanismo *m*, acción *f*
U mechanika, szerkezet
R механика *f*
— **abwärtsschlagende** ~ *pfte*
E overstrung action, A: down-striking action
F mécanique *f* au-dessus des cordes
I meccanica *f* al di sopra delle corde
S acción *f* sobre las cuerdas
U felülről ütő mechanika
R механика *f*, действующая сверху
— **aufwärtsschlagende** ~ *pfte*
E understrung action, A: up-striking action
F mécanique *f* au-dessous des cordes
I meccanica *f* al di sotto delle corde
S acción *f* bajo las cuerdas

U alulról ütő mechanika
R механика *f*, действующая снизу
— **deutsche ~** *pfte*
E German action
F mécanique *f* allemande
I meccanica *f* viennese
S mecanismo *m* alemán
U német mechanika
R немецкая механика *f*
— **englische ~** *pfte*
E English action
F mécanique *f* anglaise
I meccanica *f* inglese
S mecanismo *m* inglés
U angol mechanika
R английская механика *f*
— oberschlägige ~ *pfte* = abwärtsschlagende ~
— unterschlägige ~ *pfte* = aufwärtsschlagende ~
— **Wiener ~, Prellmechanik** *f pfte*
E Viennese action
F mécanique *f* viennoise
I meccanica *f* viennese
S mecanismo *m* vienés
U bécsi mechanika
R венская механика *f*
mechanika U *fiati, pfte* Mechanik
— alulról ütő ~ *pfte* aufwärtsschlagende → Mechanik
— angol ~ *pfte* englische → Mechanik
— bécsi ~ *pfte* Wiener → Mechanik
— felülről ütő ~ *pfte* abwärtsschlagende → Mechanik
— kettős kiváltású ~ *pfte* Stoßmechanik
— német ~ *pfte* deutsche → Mechanik
— sárgaréz ~ *corda* Messingmechanik
mechanikaállvány U *pfte* Mechanikträger
Mechanikachsen *f pl* D *pfte*
E centrepins *pl*, A: centerpins *pl*
F axes *m pl*
I asse *m* della meccanica
S pernos *m pl*
U mechanikatengelydrót
R штифтовка *f*
mechanikacsövek *pl* U *pfte* Mechaniktuben
mechanikagerenda U *pfte* Mechanikbalken
Mechanikanhänger *m*, **Mechanikbacken** *m* D *pfte*
E action hanger/standard
F montant *m* métallique
I fianchetto *m*, spalletta *f*, sostegno *m* della meccanica
S sostén *m* del mecanismo
U mechanikatartó, *fam* stucni
R стойка *f*
mechanikaszabályozás U *pfte* Mechanikregulierung
mechanikatartó U *pfte* Mechanikanhänger; Mechanikträger
mechanikatengelydrót U *pfte* Mechanikachsen
Mechanikbacken *m* D *pfte* = Mechanikanhänger
Mechanikbalken *m* D *pfte*
E action/beam rail, hammer rail beam
F barre *f* centrale de la mécanique
I barra *f* centrale della meccanica
S barra *f* central transmisora del mecanismo
U mechanikagerenda
R гаммербанк *m*
Mechanikbogen *m* D *arpa*
E neck, harmonic curve
F console *f*
I curva *f* della meccanica
S consola *f*, cuello *m* con clavijas
U nyak
R *(верхняя сторона рамы арфы, несущая на себе колки для натяжения струн и диски механизма педалей)*
Mechanikbolzenmutter *f* D *pfte*
E action standard bolt, A: action bolt nut
F tête *f* de la vis de fixation de la mécanique, tête *f* de la broche
I dado *m* per fianchetto meccanico
S cabeza *f* del tornillo de fijación del mecanismo
U szerkezeterősítő csavaranya, *fam* stucnicsavaranya
R шаховка *f*
Mechanikbolzenschraube *f* D *pfte*
E action bolt
F vis *f* de fixation de la mécanique, broche *f*
I vite *f* per fissaggio meccanica
S tornillo *m* de fijación del mecanismo
U szerkezeterősítő csavar, *fam* stucnicsavar
R болт *m* механики
Mechanikregulierung *f* D *pfte*
E action regulation
F réglage *m* de la mécanique
I regolazione *f* della meccanica
S regulador *m* del mecanismo
U mechanikaszabályozás
R регулирование *n* механики
Mechanikträger *m* D *pfte*
E action hanger
F montant *m* métallique
I telaio *m* della meccanica
S sostén *m* del mecanismo
U mechanikaállvány, mechanikatartó
R кронштейн *m* механики
Mechaniktuben *f pl* D *pfte*
E action frame tubes *pl*
F tubes *m pl* du cadre de la mécanique
I tubi *m pl* del telaio della meccanica
S tubos *m pl* del bastidor del mecanismo
U mechanikacsövek *pl*
R барабанчики *m pl*
mechanism E *ottoni* Maschine; *pfte* Mechanik
mechanizmus U *ottoni* Maschine
— villamozgató ~ *arpa* Drehscheibenmechanismus
MECHANLIZENZ F *⟨Société Suisse pour les Droits de Reproduction Mécanique⟩*
D *(schweizerische Verwertungsgesellschaft für Autorenrechte)*

E *(Swiss Performing Right Society)*
I *(Società svizzera degli Autori ed Editori)*
S *(Sociedad suiza de Autores, Compositores y Editores)*
U *(svájci szerzôi jogvédô egyesület)*
R *(швейцарское общество прав на музыкальное исполнение)*

meciendo S cullando
mediáció U *greg* Mediatio
mediación *f* S *greg* Mediatio
medial cadence E Zwischenkadenz; *greg* Mediatio
mediáns U Mediante
— alsó ~ Untermediante
mediant E Dominantparallele; Mediante; Tonikaparallele
Mediante *f* D
E mediant
F médiante *f*
I mediante *f*
S mediante *f*
U mediáns
R медианта *f*
médiante *f* F Dominantparallele; Mediante; Tonikaparallele
mediante *f* I S Dominantparallele; Mediante; Tonikaparallele
Mediatio *f* D *greg*
E mediation, medial cadence
F médiation *f*, mediatio *f*
I mediatio *f*
S mediación *f*, mediatio *f*
U mediáció
R *(срединная цезура типа каданса в мелодических образованиях псалмодии)*
mediatio *f* F I S *greg* Mediatio
mediation E *greg* Mediatio
médiation *f* F *greg* Mediatio
médiator *m* F Plektrum
mediatore *m* **di concerti** I Konzertvermittler
medida *f* S; de ~ estrecha *org, fiati* engmensuriert
medidor *m* S *org* Windmesser
medio *m* S; ~ expresivo/de expresión: Ausdrucksmittel
~ modulante: Modulationsmittel
medio cantado S *prescr, canto* mezzo cantato
medium E; ~ grand: pianoforte a mezza coda
~ register: mittlere → Stimmlage
medley E pot-pourri
medrosamente S *prescr* pauroso
megafon U Megaphon
megafono *m* I Megaphon
megáfono *m* S Megaphon
megállapítani *v* U bestätigen
megállás nélkül U *prescr* attacca
Megaphon *n* D
E megaphone, loud hailer
F mégaphone *m*, porte-voix *m*
I megafono *m*
S megáfono *m*, portavoz *m*
U hangszóró, megafon
R мегафон *m*, рупор *m*
megaphone E Megaphon
mégaphone *m* F Megaphon
megdicsőült U verklärt
megereszteni *v* U *arco, timp* lockern
megfelelés U; enharmonikus ~ enharmonische → Entsprechung
megfeszíteni *v* U anziehen; aufziehen
megfordítani *v* U umkehren
megfordítás U Umkehrung
megfordítható U umkehrbar
megfordíthatóság U Umkehrbarkeit
megformálás U Gestaltung
megfújni *v* U; erősen ~ *ottoni* stark → anblasen
megfújva U; durván ~ *cl* grob → geblasen
meghallgatás U Vorsingen; Vorspiel
meghallgatni *v* U zuhören
meghúzni *v* U aufziehen; *corda* anstreichen; *tamb* schränken
megjelenés ideje U Erscheinungsdatum
megjelenni *v* U herauskommen
megkettőzés U Verdopplung
megkettőzni *v* U verdoppeln
megközelíteni *v* U *ton* erreichen
meglapszámozni *v* U foliieren
meglassulva U *prescr* allargando
meglazítani *v* U *arco* lockern
megnyugtatva U *prescr* calmando
megpendíteni *v* U *corda* anreißen
megrövidítés U Verkleinerung
megszakítani *v* U abbrechen
megszakítás nélkül U *prescr* senza → interruzione
megszólalni *v* U erklingen; *str* ansprechen
— egy hang megszólal: ein Ton erklingt → erklingen
— egy hangszer megszólal: ein Instrument erklingt → erklingen
megszólaltatás U *str* Ansprache
megszólaltatni *v* U zu → Gehör bringen; *corda* anstreichen; *ton* anspielen
megszűnés U Stillstand
megszüntetni *v* U; azonnal/gyorsan ~ *perc* gleich/schnell → abdämpfen
megszurkálni *v* U *pfte* stechen
megtámasztani *v* U *canto* stützen
megtanulás kívülről U Auswendiglernen
megtörni *v* U *canna* kröpfen
megütés U *fiati* Anstoß
megütni *v* U *corda, tasto* anschlagen
megzenésíteni *v* U vertonen
megzenésítés U Vertonung
mehr D più
mehrchörig D
E multichoral, A: polychoral
F à plusieurs chœurs
I policorale
S a varios coros, policoral
U több karra írt
R многохорный
~ *corda*
E with multiple courses
F à plusieurs cordes

I a più corde
S de cuerdas múltiples
U kettőzött húros/húrú
R с несколькими хорами струн

Mehrchörigkeit *f* D
E polychoral music
F pluralité *f* des chœurs
I policoralità *f*, polifonia *f* policorale
S policoralidad *f*
U több kórusos zene
R многохорность *f*

mehrdeutig D *acc*
E ambiguous
F ambigu, équivoque
I ambiguo
S equívoco, ambiguo
U több értelmű
R многозначный

Mehrdeutigkeit *f* D *acc*
E ambiguity
F ambiguïté *f*
I ambiguità *f*
S ambigüedad *f*
U többértelműség
R многозначность *f*

Mehrdruckventilator *m* D *org*
E multiple fan
F *(ventilateur qui fournit une pression d'air supérieure à celle des tuyaux)*
I ventilatore *m* a più pressioni
S ventilador *m* multiple/de alta presión
U túlnyomásos ventillátor
R вентилятор *m* большой мощности

mehrkanalig D ⟨*Lautsprecher*⟩
E multi-channel
F à plusieurs chaînes
I a più canali
S de varios canales
U több csatornás
R многоканальный

mehrsätzig D
E *(consisting of several movements)*
F à plusieurs mouvements
I in più parti
S en varios movimientos
U több tételes
R многочастный

mehrstimmig D
E of many parts, of many-part harmony
F à plusieurs voix/parties
I a molte voci/parti
S a muchas voces/partes
U több szólamú
R многоголосный
~ ⟨*Komposition*⟩ = polyphon

Mehrstimmigkeit *f* D = Polyphonie

mehrstrophig D
E *(consisting of several strophes)*
F à plusieurs strophes
I a più strofe
S de varias estrofas, poliestrófico
U több strófás
R многострофный

mehrtextig D
E polytextual
F à plusieurs textes
I politestuale
S de/con varios textos, que comporta varios textos
U több szövegű
R с несколькими текстами

Mehrtextigkeit *f* D
E polytextuality
F pluralité *f* des textes
I politestualità *f*
S pluralidad *f* de textos
U többszövegűség
R сочетание *n* нескольких текстов в одновременности

Meisterklasse *f* D
E master class
F "Meisterklasse", classe *f* supérieure
I classe *f* di perfezionamento
S clase *f*/curso *m* superior
U művészképző, mesteriskola
R аспирантура *f* ⟨*в консерваториях и других высших учебных заведениях*⟩, *устар.* школа *f* высшего мастерства

Meisterschaft *f* D
E mastery
F maîtrise *f*, virtuosité *f*
I maestria *f*, virtuosità *f*
S maestría *f*, dominio *m*, virtuosidad *f*, virtuosismo *m*
U mesteri tökély, virtuozitás
R мастерство *n*

mélancolique F *prescr* malinconico

mélange *m* F; ~s *pl* Festschrift
~ de sons: Klangverschmelzung; Tonverschmelzung
~ de timbres: Mixturklänge

mélanger *v* F *str* mischen

melanges *m pl* S Festschrift

melisch D = melodisch

Melisma *n* D
E melisma
F mélisme *m*
I melisma *m*
S melisma *m*
U melizma
R распетый слог *m*

melisma E Melisma

melisma *m* I S Melisma

melismatic E melismatisch
~ declamation *greg* melismatische → Deklamation

melismatico I melismatisch

melismático S melismatisch

mélismatique F melismatisch

melismatisch D
E melismatic
F mélismatique
I melismatico
S melismático
U melizmatikus
R мелизматический

mélisme *m* F Melisma
melizma U Melisma
melizmatikus U melismatisch
mellefogni *v* U danebengreifen
mellékcselekmény U *teat* Nebenhandlung
mellékdomináns U Zwischendominante
mellékhang U Nebennote
mellékhangsúly U Nebenakzent
mellékhármashangzat U Nebendreiklang
mellékhetedhangzat U Nebenseptakkord
mellékszeptimakkord U Nebenseptakkord
mellékszerep U *teat* rôle secondaire
mellékszereplő U Komparse
~k *pl teat* comprimari
mellékszólam U Nebenstimme
melléktéma U Nebensatz; Nebenthema; Seitenthema
melléktémacsoport U Seitensatz
mellékzörej U Nebengeräusch
melléütni *v* U danebengreifen
mellhang U *canto* Bruststimme
mellmű U *org* Brustwerk
mellow E *ton* weich
mellregiszter U *canto* Brustregister
melodeón *m* S Melodium-Orgel
melodia *f* I Melodie; Melodik; Weise
~ popolare: Volksweise
~ timbrica: Klangfarbenmelodie
melodía *f* S Lied; Melodie; Weise
~ popular/tradicional: Volksweise
— de ~ no estrófica: durchkomponiert
melódia U Melodie
melodiárium U ⟨18. *sec.*⟩
D *(Melodiebücher, in denen Studenten ungarische geistliche und weltliche Lieder zusammentrugen)*
E *(student's collection of Hungarian sacred and secular songs)*
F *(recueil de chants contenant un choix de chants hongrois religieux et profanes effectué par des étudiants)*
I *(libri nei quali gli studenti raccoglievano canti ungheresi sacri e profani)*
S *(libros de cantos en los que los estudiantes compilaron cantos religios y profanos húngaros)*
R *(сборники венгерских духовных и светских песен, составлявшиеся студентами)*
melodic E melodisch
~ analysis: Melodielehre
~ idiom: melodische → Wendung
~ instrument: Melodie-Instrument
~ line: melodische → Linie
~ minor: melodisches → Moll
~ peaks *pl* Melodiespitzen
~ progression: melodische → Fortschreitung
~ segmentation: melodische → Zergliederung
~ structure: Melodiebildung
~ turn: melodische → Wendung
melodica E Melodika
mélodica *f* F Melodika
melodica *f* I Melodika
melódica *f* S Melodielehre; Melodik
melodico I melodisch
melódico S melodisch
melodicon E Melodikon
mélodicon *m* F Melodikon
melodicon *m* I Melodikon
melodicón *m* S Melodikon
Melodie *f* D
E melody, tune
F mélodie *f*
I melodia *f*
S melodía *f*
U melódia, dallam
R мелодия *f*
mélodie *f* F Lied; Melodie; Melodik; Weise
~ de timbres: Klangfarbenmelodie
~ populaire: Volksweise
Melodieausgabe *f* D
E melody edition
F édition/partition *f* pour chant seul
I versione *f* per canto solo
S edición *f* para canto solo
U dallamkiadás
R издание *n* для голоса без сопровождения
Melodiebildung *f* D
E formation of melodies, A: melodic structure
F formation/construction *f* de mélodies
I costruzione *f* di melodie, invenzione *f* melodica
S construcción/formación *f* de melodías
U dallamképzés
R строение *n* мелодии
Melodie-Instrument *n* D
E melodic instrument
F instrument *m* mélodique
I strumento *m* melodico
S instrumento *m* melódico
U melodikus hangszer, dallamhangszer
R инструмент *m*, исполняющий мелодию
Melodiekoppel *f* D *org*
E octave coupler
F octaves *f pl* aiguës
I terza mano *f*, superottava *f*
S octava *f* aguda
U oktávkopula
R мелодикопель *f*
Melodielehre *f* D
E theory of melody, melodic analysis
F étude *f* de la mélodie, analyse *f* mélodique
I teoria *f*/studio *m* della melodia
S estudio/análisis *m* de la melodía, melódica *f*
U dallamtan
R учение *n* о мелодии
Melodiesaite *f* D
E treble/melody/fretted string
F corde *f* mélodique/de la mélodie
I corda *f* melodica/della melodia
S cuerda *f* melódica
U dallamhúr

R *(самая высокая струна, на которой исполняется мелодия)*

Melodiespitzen *f pl* D
E melodic peaks *pl*
F cimes *f pl* mélodiques
I *"cime melodiche"*
S clímax *m pl* melódicos
U dallamcsúcsok *pl*
R верхние точки *f pl* мелодии

Melodiestimme *f* D
E voice/melody part, A: melody line
F partie *f* mélodique
I parte *f* melodica
S parte *f* melódica, voz *f* que lleva la melodía
U dallamot vivő szólam
R партия *f*, исполняющая мелодию

mélodieux F melodiös

Melodik *f* D
E melody
F mélodie *f*, mélopée *f*
I melodia *f*
S melódica *f*, melopeya *f*
U melodika
R мелодика *f*

Melodika *f* D
E melodica
F mélodica *f*
I melodica *f*
S melodika *f*
U melodika
R мелодика *f* ‹*вид гармоники*›

melodika *f* S Melodika

melodika U Melodik; Melodika

Melodikon *n* D
E melodicon
F mélodicon *m*
I melodicon *m*
S melodicón *m*
U melodikon
R мелодикон *m*

melodikon U Melodikon

melodikus U melodisch

melodiös D
E melodious
F mélodieux
I melodioso
S melodioso
U dallamos
R мелодичный, певучий, напевный

melodioso I melodiös

melodioso S melodiös; *prescr* cantabile

melodious E melodiös

mélodique F melodisch

melodisch D
E melodic
F mélodique
I melodico
S melódico
U dallamos, melodikus, dallam-
R мелодичный, напевный, мелодический

mélodium *m* F Äolsklavier; Melodium-Orgel

melodium *m* S Melodium-Orgel

melodium U Melodium-Orgel

Melodium-Orgel *f* D
E American/cabinet organ
F mélodium *m*
I organo *m* americano
S órgano *m* americano/de gabinete, melodeón *m*, melodium *m*
U melodium, Alexander-orgona
R мелодиум *m*

Melodram(a) *n* D
E melodrama
F mélodrame *m*
I melodramma *m*, melologo *m*
S melodrama *m*, melólogo *m*
U melodráma
R мелодрама *f*

melodrama E Melodrama

melodrama *m* S Melodrama

melodráma U Melodrama

melodrámaszerű U melodramatisch

melodramatic E melodramatisch

melodramático S melodramatisch

mélodramatique F melodramatisch

melodramatisch D
E melodramatic
F mélodramatique
I melodrammatico
S melodramático
U melodrámaszerű
R мелодраматический

mélodrame *m* F Melodrama

melodramma *m* I Melodrama

melodrammatico I melodramatisch

melody E Melodie; Melodik; Weise
~ edition: Melodieausgabe
~ line: Melodiestimme
~ part: Melodiestimme
~ string: Melodiesaite
— have *v* the ~ tragen

melográf U Melograph

melografo *m* I Melograph

melógrafo *m* S Melograph

Melograph *m* D
E melograph
F mélographe *m*
I melografo *m*, musicografo *m*
S melógrafo *m*
U melográf
R мелограф *m*

melograph E Melograph

mélographe *m* F Melograph

melologo *m* I Melodrama

melólogo *m* S Melodrama

meloman D
E melomaniac, music-mad
F mélomane
I melomane
S melómano, melomaníaco
U zenerajongó
R меломанский

melómana *f* S Musikliebhaberin

Melomane *m* D
E melomaniac

F mélomane *m*
I melomane *m*
S melómano *m*
U zenerajongó
R меломан *m*

mélomane F meloman
mélomane *m* F Melomane; Musikliebhaber
melomane I meloman
melomane *m* I Melomane
melomania E Melomanie
melomania *f* I Melomanie
melomanía *f* S Melomanie
melománia U Melomanie
melomaniac E meloman; Melomane
melomaníaco S meloman
Melomanie *f* D
E melomania, passion for music
F mélomanie *f*
I melomania *f*
S melomanía *f*
U zenerajongás, melománia
R меломания *f*

mélomanie *f* F Melomanie
melómano S meloman
melómano *m* S Melomane; Musikliebhaber
melopea *f* I S Melopöie
mélopée *f* F Melodik; Melopöie
melopeya *f* S Melodik
melopoeia E Melopöie
melopöia U Melopöie
Melopöie *f* D
E melopoeia
F mélopée *f*
I melopea *f*
S melopea *f*
U melopöia, melosz
R мелопея *f*

melosz U Melopöie
méltósággal U con → dignità
méltóságteljesen U *prescr* maestoso
mély U; ~ (hangzású): tief
~ e: tief E
mélyen U; túl ~ zu → tief
mélyfödött U *org* Subbaß
mélyhegedű U viola
mélység U Tiefe
mélysugárzó U Tieftonlautsprecher
member E *greg* Membrum
~ of a choir: Chorsänger
membrana *f* I *perc* Fell
~ basilare *or* Basilarorgan
membrana *f* S *perc* Fell
~ basilar *or* Basilarorgan
membrane E; ~ percussion instruments *pl* Schlaginstrumente mit Membran
membrane *f* F; ~ basilaire *or* Basilarorgan
Membranenlade *f* D *org*
E pneumatic soundboard
F sommier *m* pneumatique/à membranes
I somiere *m* a membrana
S somier *m* neumático/de membrana
U membránláda
R мембраненладе *f*

membránláda U *org* Membranenlade
membranofon U Membranophon
membranofono *m* I Membranophon
membranófono *m* S Membranophon
Membranophon *n* D
E membranophone, membranophonic instrument
F membranophone *m*
I membranofono *m*, strumento *m* membranofono
S membranófono *m*
U membranofon (hangszer)
R мембранофон *m*

membranophone E Membranophon; Idiophon mit Membran
membranophone *m* F Membranophon
membranophonic instrument E Membranophon
membre *m* F *greg* Membrum
~s *pl* de la fanfare *mil* Spielleute
membro *m* I *greg* Membrum
Membrum *n* D *greg*
E member
F membre *m*, membrum *m*
I membro *m*
S miembro *m*, membrum *m*
U membrum
R *(построение григорианского хорала, объединяющее более мелкие разделы)*

membrum *m* F S *greg* Membrum
membrum U *greg* Membrum
mémoire *f* F; ~ des sons: Tongedächtnis
~ musicale: Tongedächtnis
— de ~ auswendig
memoria *f* I; ~ per i suoni: Tongedächtnis
— a ~ auswendig
memoria *f* S; ~ musical: Tongedächtnis
— de ~ auswendig
memória U; zenei ~ Tongedächtnis
mémorisation *f* F Auswendiglernen; Auswendigspielen
memorización *f* S Auswendiglernen; Auswendigspielen
memorizálás U Auswendiglernen
memorizing E Auswendiglernen
memory E; from ~ auswendig
ménestrandise *f* F
D *(Bruderschaft der französischen Ménestrels)*
E *(guild of French professional musicians)*
I *(associazione di ménestrels francesi)*
S *(cofradía de ministriles franceses)*
U *(francia középkori muzsikusok céhe)*
R *(братство французских менестрелей)*

ménestrel *m* F fahrender → Musikant; Spielmann
menestrello *m* I fahrender → Musikant; Spielmann
menet U Fortschreitung; passage
— fokonkénti ~ Stufengang
meno I
D weniger
E less

F moins
S menos
U kevésbé
R meno, менее

menor S klein
menor *m* S Moll
~ armónico: harmonisches → Moll
~ melódico: melodisches → Moll
— en ~ in → Moll
menos S meno
men's choir E Männerchor
men's choral society E Männergesang(s)verein
men's chorus E Männerchor
mensola *f* I *arpa* Saitenträger; Stimmdeckel; *pn* Konsole
Mensur *f* D ⟨*Notation*⟩
E mensuration
F mesure *f*
I misura *f*
S mensura *f*
U menzúra, időértékviszony
R мензура *f*
~ *corda, pfte*
E scale, scaling
F taille *f*, mesure *f*
I misura *f*
S mensura *f*
U menzúra
R мензура *f*
~ *org, fiati*
E bore, scaling
F diapason *m*
I misura *f*
S mensura *f*
U menzúra, méret
R мензура *f*
— **enge** ~ *org, fiati*
E narrow scaling
F diapason *m* étroit, perce *f* étroite
I misura *f* stretta
S mensura *f* estrecha
U szűk menzúra/méret
R узкая мензура *f*
— **weite** ~ *org, fiati*
E wide scaling/bore
F diapason *m*/perce *f* large
I misura *f* larga
S mensura *f* amplia
U bő menzúra/méret
R широкая мензура *f*
mensura *f* S Mensur; *pfte* Mensuration
~ amplia *org, fiati* weite → Mensur
~ estrecha *org, fiati* enge → Mensur
~ normal *org* Normalmensur
— de ~ amplia *org, fiati* weitmensuriert
mensural E; ~ notation: Mensuralnotation
~ notational sign: Mensurzeichen
mensuralistas *m pl* S *greg* Mensuralisten
Mensuralisten *m pl* D *greg*
E mensuralists *pl*
F mensuralistes *m pl*
I mensuralisti *m pl*
S mensuralistas *m pl*
U menzuralisták *pl*
R *(сторонники направления, согласно которому григорианский хорал исполняется ритмически разнообразно)*
mensuralistes *m pl* F *greg* Mensuralisten
mensuralisti *m pl* I *greg* Mensuralisten
mensuralists *pl* E *greg* Mensuralisten
Mensuralnotation *f* D
E mensural notation
F notation *f* mensuraliste/proportionnelle
I notazione *f* mensurale
S notación *f* mensural/proporcional
U menzurális (hangjegy)írás
R мензуральная нотация *f*
Mensuration *f* D *pfte*
E scale (designing), scaling
F taille *f*, mesure *f*
I misura *f*
S mensura *f*
U méretezés, menzurálás
R мензурация *f*, расчёт *m* мензуры
mensuration E Mensur
~ canon: Proportionskanon
Mensurzeichen *n* D
E mensural notational sign
F signe *m* de mesure
I segno *m* indicante la mensurazione
S signo *m* de compás
U menzúrajel
R знак *m* мензуральной системы
mente *f* I; **alla** ~
D alla mente, aus dem Stegreif, improvisiert
E alla mente, improvised, improvising
F alla mente, improvisé
S alla mente, improvisando
U alla mente, rögtönözve
R alla mente, импровизированно
mentonera *f* S *vl* Kinnhalter
mentoniera *f* I *vl* Kinnhalter
mentonnière *f* F *vl* Kinnhalter
menuet *m* F
D Menuett *n*
E minuet
I minuetto *m*
S minué *m*
U menüett
R менуэт *m*
Menuett *n* D menuet
menüett U menuet
menzúra U Mensur
— bő ~ *org, fiati* weite → Mensur
— szűk ~ *org, fiati* enge → Mensur
menzúrajel U Mensurzeichen
menzúrájú U; bő ~ *org, fiati* weitmensuriert
— szűk ~ *org, fiati* engmensuriert
— tág ~ *org, fiati* weitmensuriert
menzurálás U *pfte* Mensuration
menzuralisták *pl* U *greg* Mensuralisten
merészen U *prescr* animoso
méret U *org, fiati* Mensur
— bő ~ *org, fiati* weite → Mensur
— szűk ~ *org, fiati* enge → Mensur

méretezés U *pfte* Mensuration
méretű U = menzúrájú
merevítő U *ottoni* Quersteg; Stütze; *pfte* Spreize
Merkmal *n* D
E characteristic, feature
F caractéristique *f*
I caratteristica *f*, tratto *m* caratteristico
S característica *f*
U jellegzetesség
R признак *m*
mérlegléc U *pfte* Waagebalken
mérlegnyelv U *pfte* Schere
mérlegnyelvbőr U *pfte* Scherenleder
mérlegnyelvkampó U *pfte* Repetierschenkelsperrhaken
mérlegnyelvszabályozó U *pfte* Repetierschenkelpuppe
mérlegnyelvtartó U *pfte* Scherenkapsel
mérlegnyelvtengely U *pfte* Scherenkapselachse
mérlegszög U *pfte* Waagebalkenstift
mérsékelni *v* D; (tempót) ~ *prescr* rallentare
mérsékelten U *prescr* moderato
mesa *f* S; ~ de ensayo (de los tubos) *org* Intonierlade
Messa *f* D; ~ di voce *canto* messa di voce
messa *f* I; **~ di voce** *canto*
D Messa *f* di voce
E messa di voce
F pose *f* de la voix
S messa *f* di voce
U messa di voce
R *(нарастание и ослабление выдержанного звука в пении)*
~ in scena: Szenenbild; Inszenierung
— nuova ~ in scena: Neuinszenierung
messa *f* I ⟨*liturgica*⟩ Messe
~ bassa: stille → Messe
~ cantata: Singmesse
~ d'organo: Orgelmesse
~ funebre: Requiem
~ pastorale: Pastoralmesse
~ su tenor: Tenormesse
~ votiva: Votivmesse
— dire/celebrare *v* la ~ Messe lesen
messa-discanto *f* I Diskantmesse
messale *m* I Missale
messa-parodia *f* I Parodiemesse
Messe *f* D
E Mass
F messe *f*
I messa *f*
S misa *f*
U mise
R месса *f*
~ lesen *v*
E to say/celebrate Mass
F dire/célébrer *v* la messe
I dire/celebrare *v* la messa
S decir *v* misa, celebrar, oficiar
U misézni, misét mondani *v*
R (от)служить *v* мессу
— stille ~
E low Mass
F messe *f* basse
I messa *f* bassa
S misa *f* baja/rezada
U csendes mise
R простая месса *f*
messe *f* F Messe
~ basse: stille → Messe
~ chantée: Singmesse
~ de Noël: Pastoralmesse
~ des morts: Requiem
~ en déchant: Diskantmesse
~ funèbre: Requiem
~ parodie: Parodiemesse
~ pour orgue: Orgelmesse
~ sur ténor: Tenormesse
~ votive: Votivmesse
— dire/célébrer *v* la ~ Messe lesen
Messeteile *m pl* D
E Mass sections/parts *pl*
F parties *f pl* de la messe
I parti *f pl* della messa
S partes *f pl* de la misa
U miserészek *pl*
R разделы *m pl* мессы
Messine E; ~ neume: Metzer → Neume
~ notation: Fliegenfußnotation
Messinginstrument *n* D *obs* = Blechblasinstrument
Messingmechanik *f* D *corda*
E brass machine
F mécanique *f* de laiton
I meccanica *f* in ottone
S mecanismo *m* de metal
U rézmechanika, sárgaréz mechanika
R медная механика *f*
Messingregal *n* D *org*
E brass regal
F régale *f* de laiton
I regale *m* d'ottone
S realejo *m* de cobre
U "Messingregal"
R мессингрегаль *m*
mester U; -építő/-készítő ~ -baumeister
— orgonaépítő/orgonakészítő ~ Orgelbaumeister
— zongoraépítő/zongorakészítő ~ Klavierbaumeister
mesteriskola U Meisterklasse
mesterjegy U *vl* Brandstempel
mesterkélt U maniéré
mestermű U Kunstwerk
mesterséges U künstlich
mesto I *prescr*
D mesto, traurig, niedergeschlagen
E mesto, *"sad"*, *"mournful"*
F mesto, triste
S mesto, *"triste"*, *"con tristeza"*
U mesto, *"búsan"*, *"szomorúan"*
R mesto, печально, скорбно
mesure *f* F Mensur; Takt; tempo; *pfte* Mensur; Mensuration
~ à cinq temps: Fünfertakt
~ à cinq-huit: Fünfachteltakt

~ à cinq-quatre: Fünfvierteltakt
~ à deux temps: Zweiertakt
~ à deux-deux: Zweihalbetakt
~ à deux-quatre: Zweivierteltakt
~ à douze-huit: Zwölfachteltakt
~ à neuf-huit: Neunachteltakt
~ à neuf-quatre: Neunvierteltakt
~ à quatre temps: Vierertakt
~ à quatre-deux: Vierhalbetakt
~ à quatre-huit: Vierachteltakt
~ à quatre-quatre: Viervierteltakt
~ à six-huit: Sechsachteltakt
~ à six-quatre: Sechsvierteltakt
~ à trois temps: Dreiertakt
~ à trois-deux: Dreihalbetakt
~ à trois-huit: Dreiachteltakt
~ à trois-quatre: Dreivierteltakt
~ à trois-un: Dreiganzetakt
~ binaire: gerader → Takt
~ composée: zusammengesetzter → Takt
~s *pl* composées: zusammengesetzte → Taktarten
~ simple: einfacher → Takt
~ ternaire: dreizeitiger → Takt; ungerader → Takt
— battre *v* la ~ Takt angeben; Takt schlagen; taktieren
— en ~ *prescr* a → tempo
— en ~ de: im → Takt zu
— garder *v* la ~ Takt halten
— qui observe bien la ~ taktfest

metà *f* I halbe → Note

metafono *m* **degli acuti** I *fis* Diskantjalousie

metaforaária U aria metaforica

metal E; ~ block: Metallblock
~ castanets *pl* castagnette di metallo → castagnetta
~ mute *fiati* Metalldämpfer
~ rasper/scraper: Metallraspel
~ stick *perc* Metallschlegel
~ string: Metallsaite

métal *m* F; ~ des tuyaux *canna* Orgelmetall

metal *m* S; ~es *pl* das → Blech
~ de campana: Glockengut
~ para tubos *canna* Orgelmetall

Metallblock *m*, **Metallkasten** *m* D
E metal block
F bloc *m* métallique
I campanaccio *m*
S barra *f* metálica
U fémtömb, hangolt fémlapok *pl*
R металлический брусок *m*

Metalldämpfer *m* D *fiati*
E metal mute
F sourdine *f* en métal
I sordina *f* di metallo
S sordina *f* de metal
U fémtompító, *fam* fémdemfer
R металлическая сурдина *f*

metallizzare *v* **i suoni** I *ottoni* schmettern

Metallkastagnetten *f pl* D castagnette di metallo → castagnetta

Metallkasten *m* D = Metallblock

metallo *m* I; ~ per campane: Glockengut
~ per le canne dell'organo *canna* Orgelmetall

Metallraspel *f* D
E metal rasper/scraper
F gratteur/râpeur *m* métallique, râpeur *m* en métal
I bacchetta *f* metallica
S raspador *m* metálico/de metal
U fémcsörgő
R металлическая тёрка *f*

Metallsaite *f* D
E metal string
F corde *f* métallique
I corda *f* di metallo
S cuerda *f* metálica/de metal
U fémhúr
R металлическая струна *f*

Metallschlegel *m*, **Eisenschlegel** *m* D *perc*
E metal/iron stick
F baguette *f* métallique/en fer
I bacchetta *f* di metallo/ferro
S baqueta *f* de metal
U fémütő, fémverő
R металлическая палочка *f*

Metallstabharmonika *f* D = Stabspiel

metaphor aria E aria metaforica

meter A = metre

method E Lehrbuch

méthode *f* F Lehrbuch
~ de piano: Klavierschule

metodo *m* I Lehrbuch
~ di strumentazione: Instrumentationslehre

método *m* S Lehrbuch
~ de piano: Klavierschule
~ de violín: Violinschule

metre E Metrum; Takt; Taktart; tempo

mètre *m* F Metrum

metric(al) E metrisch

metrico I metrisch

métrico S metrisch

metrikus U metrisch

métrique F metrisch

metrisch D
E metric(al)
F métrique
I metrico
S métrico
U metrikus
R метрический

metro *m* I S Metrum

Metrometer *m* D *obs* = Metronom

Metronom *n* D
E metronome
F métronome *m*
I metronomo *m*
S metrónomo *m*
U metronom
R метроном *m*

metronom U Metronom

Metronomangabe *f* D
E metronome mark(ing)
F indication *f* métronomique

I indicazione *f* metronomica
S indicación *f* metronómica
U metronomjelzés
R обозначение *n* темпа по метроному

metronome E Metronom
~ mark(ing): Metronomangabe
— give *v* a ~ mark: metronomisieren
métronome *m* F Metronom
metronomhasználat U Metronomisierung
metronomic E metronomisch
metronomico I metronomisch
metronómico S metronomisch
metronomikus U metronomisch
métronomique F metronomisch
metronomisch D
E metronomic
F métronomique
I metronomico
S metronómico
U metronomikus
R по метроному, метрономический

metronomisieren *v* D
E to give a metronome mark
F donner *v* une indication métronomique
I indicare *v* il valore metronomico
S consignar *v* las indicaciones metronómicas, metronomizar
U metronomjelzést megadni *v*
R устанавливать *v* темп по метроному

Metronomisierung *f* D
E timing by the metronome
F indication *f* du mouvement métronomique
I indicazione *f* metronomica
S indicación *f* del movimiento por medio del metrónomo
U metronomhasználat
R установление *n* темпа по метроному

metronomizar *v* S metronomisieren
metronomjelzés U Metronomangabe
~t megadni *v* metronomisieren
metronomo *m* I Metronom
metrónomo *m* S Metronom
Metrum *n* D
E metre, A: meter
F mètre *m*
I metro *m*
S metro *m*
U metrum
R метр *m*

metrum U Metrum
metszeni *v* U stechen
metszet U Stich; Zäsur
metsző U Stecher
mettere *m* I; ~ a punto l'intonazione *pfte* Fertigstimmen
~ in musica: vertonen
metteur *m* F; ~ en scène d'opéra: Opernregisseur
mettre *v* F; ~ un texte en musique: vertonen
mezclar *v* S *str* mischen
mezzaluna *f* I Schellenbaum
mezzanella *f* F I S *lt* Großsangsaite
mezzanine E *teat* erster → Rang
mezzo *m* I; ~ espressivo/d'espressione: Ausdrucksmittel
~ modulativo: Modulationsmittel

mezzo cantato I *prescr, canto*
D mezzo cantato, im Sprechgesang ⟨*halb gesprochen halb gesungen*⟩
E mezzo cantato, ⟨*half spoken half sung*⟩
F mezzo cantato
S mezzo cantato, medio cantado
U mezzo cantato, énekbeszédben
R mezzo cantato, говорком

mezzoforte I *prescr*
D mezzoforte, ziemlich laut
E mezzoforte, "*fairly loud*"
F mezzoforte, assez fort
S mezzoforte, "*medianamente fuerte*"
U mezzoforte, "*félhangos(an)*", "*közepes erővel*"
R mezzoforte, умеренно громко

mezzopiano I *prescr*
D mezzopiano, ziemlich leise
E mezzopiano, "*fairly soft*"
F mezzopiano, assez doux
S mezzopiano, "*medianamente piano/suave*"
U mezzopiano, "*félhalkan*"
R mezzopiano, умеренно тихо

Mezzosopran *m* D mezzosoprano
mezzo-soprano E mezzosoprano
~ clef: Mezzosopranschlüssel
mezzo-soprano *m* F mezzosoprano; *teat* seriöser → Alt; Spielalt

mezzosoprano *m* I
D Mezzosopran *m*
E mezzo-soprano
F mezzo-soprano *m*
S mezzo-soprano *m* + *f*
U mezzoszoprán
R меццосопрано *n*

mezzo-soprano *m* + *f* S mezzosoprano; *teat* seriöser → Alt; Spielalt

Mezzosopranschlüssel *m* D
E mezzo-soprano clef
F clef *f* d'ut seconde ligne
I chiave *f* di mezzosoprano
S clave *f* de mezzo (soprano)/de do en segunda línea
U mezzoszopránkulcs
R меццо-сопрановый ключ *m*

mezzoszoprán U mezzosoprano; *teat* seriöser → Alt; Spielalt
mezzoszopránkulcs U Mezzosopranschlüssel
mi *m* F *ton* e
~ bémol *ton* es
~ dièse *ton* eis
~ double bémol *ton* eses
~ double dièse *ton* eisis
~ majeur: E-Dur
~ mineur: e-Moll

mi *m* I *ton* e
~ bemolle *ton* es
~ diesis *ton* eis
~ doppio bemolle *ton* eses

~ doppio diesis *ton* eisis
~ maggiore: E-Dur
~ minore: e-Moll
mi *m* S *ton* e
~ bemol *ton* es
~ doble bemol *ton* eses
~ doble sostenido *ton* eisis
~ mayor: E-Dur
~ menor: e-Moll
~ sostenido *ton* eis
miatyánk U Vaterunser
microfilm E Mikrofilm
~ reader: Mikrofilmlesegerät
microfilm *v* E Mikrofilmaufnahmen machen
microfilm *m* F Mikrofilm
— faire *v* un ~ Mikrofilmaufnahmen machen
microfilm *m* I Mikrofilm
microfilm *m* S Mikrofilm
— sacar *v* un ~ Mikrofilmaufnahmen machen
microfilmar *v* S Mikrofilmaufnahmen machen
microfilmare *v* I Mikrofilmaufnahmen machen
microfilmer *v* F Mikrofilmaufnahmen machen
microfono *m* I Mikrophon
~ a contatto: Körperschallmikrophon
micrófono *m* S Mikrophon
microgroove E *gram* Mikrorille
microphone E Mikrophon
~ amplifier: Mikrophonverstärker
~ for air-borne sound: Luftschallmikrophon
microphone *m* F Mikrophon
micro-rhythm E Kleinrhythmus
microritmo *m* I Kleinrhythmus
microrritmo *m* S Kleinrhythmus
micro-rythme *m* F Kleinrhythmus
microsillon *m* F *gram* Mikrorille
microsolco *m* I *gram* Mikrorille
~ a 45 giri *gram* single disc
microsurco *m* S Langspielplatte; *gram* Mikrorille
microtonalidad *f* S Vierteltonmusik
microtonalismo *m* S Vierteltonmusik
middle E; ~ bout *vl* Mittelbügel
~ C: eingestrichenes c
~ ear: Mittelohr
~ frame *org* Rahmen
~ joint *fag* Mittelrohr; *fl. d.* Mittelstück
~ manual *org* Mittelklavier
~ part: Mittelstimme
~ register: mittlere → Stimmlage
~ voice: Mittelstimme
— in the ~ *prescr, perc* in der → Mitte
miedo *m* S; ~ de salir a escena: Lampenfieber
mielőbb U quanto prima
miembro *m* S *greg* Membrum
"Mighty Handful" E «Могучая кучка»
mignonzongora U pianoforte a un quarto di coda
migrant E; ~ cantus firmus: durch die Stimmen wandernder → Cantus firmus
migrare *v* I wandern
migrate *v* E wandern
mikrobarázda U *gram* Mikrorille
Mikrofilm *m* D
E microfilm
F microfilm *m*
I microfilm *m*
S microfilm *m*
U mikrofilm
R микрофильм *m*
mikrofilm U Mikrofilm
Mikrofilmaufnahmen *f pl* D; ~ **machen** *v*
E to microfilm
F faire *v* un microfilm, microfilmer
I microfilmare
S microfilmar, sacar *v* un microfilm
U mikrofilmfelvételeket *pl* készíteni *v*
R делать *v* микрофильмы
mikrofilmfelvétel U; ~eket *pl* készíteni *v* Mikrofilmaufnahmen machen
Mikrofilmlesegerät *n* D
E microfilm reader
F lecteur *m* de microfilm
I lettore *m* di microfilm
S aparato *m* para leer microfilms
U mikrofilmolvasó (készülék)
R аппарат *m* для чтения микрофильмов
mikrofilmolvasó (készülék) U Mikrofilmlesegerät
mikrofon U Mikrophon
— légvezetéses ~ Luftschallmikrophon
mikrofonerősítő U Mikrophonverstärker
mikrolemez U Langspielplatte
Mikrophon *n* D
E microphone
F microphone *m*
I microfono *m*
S micrófono *m*
U mikrofon
R микрофон *m*
Mikrophonverstärker *m* D
E microphone amplifier
F amplificateur *m* du microphone
I amplificatore *m* del microfono
S amplificador *m* microfónico
U mikrofonerősítő
R микрофонный усилитель *m*
Mikrorille *f* D *gram*
E microgroove
F microsillon *m*
I microsolco *m*
S microsurco *m*
U mikrobarázda
R тонкая бороздка *f*
mikroritmus U Kleinrhythmus
milagro *m* S miracle
Militärkapelle *f*, **Musikkorps** *n* D
E military band
F harmonie *f*
I banda *f* militare
S banda *f* militar
U katonazenekar, katonabanda
R военный оркестр *m*

Militärmarsch *m*, **Armeemarsch** *m* D
E army/military march
F marche *f* militaire
I marcia *f* militare
S marcha *f* militar
U (katona)induló
R военный/строевой марш *m*
Militärmusik *f* D
E military band music
F musique *f* militaire
I musica *f* militare
S música *f* militar
U katonazene
R военная музыка *f*
Militärmusiker *m* D
E (military) band(s)man
F musicien *m* de la fanfare
I bandista *m*, sonatore *m* di banda
S músico *m* militar
U katonazenész
R музыкант *m* военного оркестра
Militärtrompete *f* D *org*
E trompette militaire
F trompette *f* militaire
I tromba *f* militare
S trompeta *f* militar
U "feldtrompete"
R милитертромпете *m*, «военные трубы» *f pl*
military E; ~ band: Militärkapelle
~ band music: Militärmusik
~ bands(s)man: Militärmusiker
~ band(s)men *pl mil* Spielleute
~ drummer: tambour
~ march: Militärmarsch
~ trumpet: Signaltrompete
minacciosamente I
D minacciosamente, bedrohlich
E minacciosamente, *"threateningly"*
F minacciosamente, *"d'une manière menaçante"*
S minacciosamente, *"amenazador"*
U minacciosamente, *"fenyegetően"*
R minacciosamente, грозно, угрожающе
mind U *prescr*, *corda* uniti
mindig U sempre
mindjárt U subito
mineur F klein
mineur *m* F Moll
~ harmonique: harmonisches → Moll
~ mélodique: melodisches → Moll
— en ~ in → Moll
miniature E; ~ grand: pi[illegible]rte a mezza coda; pianoforte a tre quarti di coda
~ piano: pianino
~ score: Taschenpartitur
minim E Minima; halbe → Note
~ rest: halbe → Pause
Minima *f* D
E minim
F minime *f*
I minima *f*
S mínima *f*
U minima
R минима *f*
minima *f* I Minima; halbe → Note
mínima *f* S Minima; halbe → Note
minima U Minima
minime *f* F Minima
mini-piano E pianino; Kurzklavier
mini-piano *m* F Kurzklavier
minipiano *m* S Kurzklavier
ministril *m* S fahrender → Musikant; Spielmann
Minnesang *m* D
E Minnesang, "Minne-song"
F "Minnesang" *m*
I "Minnesang" *m*
S "Minnesang" *m*
U "Minnesang"
R миннезанг *m*
Minnesänger *m* D
E minnesinger
F "Minnesänger" *m*
I "Minnesänger" *m*
S "Minnesänger" *m*
U "Minnesänger"
R миннезингер *m*
minnesinger E Minnesänger
Minne-song E Minnesang
minor E klein; Moll
~ chord: accord parfait mineur
~ dominant: Molldominante
~ interval: kleines → Intervall
~ key: Molltonart
~ mode: Moll
~ second: kleine → Sekunde
~ seventh: kleine → Septime
~ sixth: kleine → Sexte
~ third: kleine → Terz
~ tone: kleiner → Ganzton
~ triad: accord parfait mineur
~ trill: trillo di semitono
— in (the) ~ (mode): in → Moll
minore I klein
minore *m* I Moll
~ armonico: harmonisches → Moll
~ melodico: melodisches → Moll
— in ~ [illegible] → Moll
minstrel [illegible] fahrender → Musikant; Spielmann
minta U modello
minué *m* S menuet
minuet E menuet
minuetto *m* I menuet
minuscolo *m* I Minuskel
minúscula *f* S Minuskel
minuscula U Minuskel
minuscule E Minuskel
minuscule *f* F Minuskel
Minuskel *f* D
E minuscule, small (letter), lower case (letter)
F minuscule *f*
I minuscolo *m*, carattere *m* minuscolo
S minúscula *f*
U minuscula
R строчная буква *f*, минускул *m*

miracle *m* F ⟨12—14. *sec)*
D Mirakelspiel *n*
E miracle/mystery play
I miracolo *m*
S milagro *m*
U mirákulum
R *(жанр духовных представлений)*
miracle play E miracle
miracolo *m* I miracle
Mirakelspiel *n* D miracle
mirákulum U miracle
mirilla *f* S Guckloch
Mirliton *n*, **Flatsche** *f*, **Zwiebelflöte** *f* D
E kazoo, eunuch flute
F mirliton *m*
I mirliton *m*
S mirlitón *m*, flautilla *f*
U mirliton
R мирлитон *m*
mirliton *m* F I Mirliton
mirlitón *m* S Mirliton
mirliton U Mirliton
mirror E; ~ canon: Spiegelkanon
~ fugue: Spiegelfuge
misa *f* S Messe
~ baja: stille → Messe
~ cantada: Singmesse
~ con órgano: Orgelmesse
~ de difuntos: Requiem
~ en discanto: Diskantmesse
~ para órgano: Orgelmesse
~ parodia: Parodiemesse
~ pastoral: Pastoralmesse
~ rezada: stille → Messe
~ sobre tenor: Tenormesse
~ votiva: Votivmesse
— decir *v* ~ Messe lesen
misal *m* S Missale
misattributed works *pl* E falsch zugeschriebene → Werke
miscelánea *f* S Festschrift
miscellanea *f* I Sammelwerk
miscellany E Sammelwerk
mischen *v* D *str* ⟨*Klangfarben*⟩
E to blend
F mélanger, fondre
I fondere, amalgamare
S fundir, mezclar
U keverni, vegyíteni
R смешивать
mise *f* F; ~ au point *pfte* Fertigstimmen
~ en place des paroles: Textunterlegung
~ en scène: Inszenierung
— faire *v* une nouvelle ~ en scène: neuinszenieren
— nouvelle ~ en scène: Neuinszenierung
mise U Messe
— miset mondani *v* Messe lesen
— csendes ~ stille → Messe
— énekes ~ Singmesse
— fogadalmi ~ Votivmesse
— karácsonyi ~ Pastoralmesse
misecsengő U Altarschellen
mise-en-scène E Inszenierung
miserészek *pl* U Messeteile
— állandó ~ Ordinarium Missae
— változó ~ Proprium Missae
misézni *v* U Messe lesen
misolidio I mixolydisch
missal E Missale
Missale *n* D
E missal
F Missel *m*
I messale *m*
S misal *m*
U missale
R миссал *m*
missale U Missale
Missel *m* F Missale
misterio *m* **de la Pasión** S Passionsspiel
misterioso I
D misterioso, geheimnisvoll
E misterioso, *"mysteriously"*
F misterioso, mystérieusement
S misterioso
U misterioso, *"titokzatosan"*
R misterioso, таинственно
mistero *m* I liturgisches → Drama
mistune *v* E verstimmen
mistuned E verstimmt
mistuning E Verstimmung
mistura *f* I Klanggemisch; Tongemisch; *org* Mixtur
~ d'eco *org* Echomixtur
~ di clarini *org* Zungenmixtur
~ major *org* Mixtur major
— gran ~ *org* Hintersatz
— grande ~ *org* Großmixtur
misura *f* I Takt; Mensur; *pfte* Mensuration
~ a cinque tempi: Fünfertakt
— misure *pl* a due tempi: Zweiertakt
— misure *pl* a quattro tempi: Vierertakt
— misure *pl* a tre tempi: Dreiertakt
~ cinque ottavi: Fünfachteltakt
~ cinque quarti: Fünfvierteltakt
— misure *pl* composte: zusammengesetzte → Taktarten
~ di tre mezzi: Dreihalbetakt
~ dispari: ungerader → Takt
~ dodici ottavi: Zwölfachteltakt
~ (in) due metà: Zweihalbetakt
~ (in) due quarti: Zweivierteltakt
~ (in) quattro metà: Vierhalbetakt
~ (in) quattro ottavi: Vierachteltakt
~ (in) quattro quarti: Viervierteltakt
~ (in) tre quarti: Dreivierteltakt
~ larga *org*, *fiati* weite → Mensur
~ normale *org* Normalmensur
~ ordinaria: Viervierteltakt
~ pari: gerader → Takt
~ quattro quarti: Vierertakt
~ sei ottavi: Sechsachteltakt
~ sei quarti: Sechsvierteltakt
~ stretta *org*, *fiati* enge → Mensur
~ ternaria: dreizeitiger → Takt
— misure *pl* ternarie: Dreiertakt

~ tre ottavi: Dreiachteltakt
— battere *v* la ~ taktieren
— di ~ larga *org, fiati* weitmensuriert
— di ~ stretta *org, fiati* engmensuriert
— **senza ~**
D senza misura, in freiem Zeitmaß
E senza misura, *"in free time"*
F senza misura, librement
S senza misura, *"sin medida"*, *"libremente"*
U senza misura, *"szabadon"*, *"ütemmérték nélkül"*
R senza misura, в свободном темпе

misuracorde *m* I Saitenmesser
mit D con
miter A = mitre
mitered A = mitred
mitklingend D
E sympathetic
F sympathique
I risuonante per simpatia, simpatico
S simpático
U együttrezgő
R резонирующий, звучащий одновременно

mitra *f* I *canna d. m.* aufgeworfene Labien → Labium
mitre E *canna* Kröpfung
mitre *v* E *canna* kröpfen
mitred E *canna* gekröpft
~ pipe *canna* gekröpfte → Pfeife
mitria *f* I *canna d. m.* aufgeworfene Labien → Labium
mitschneiden *v* D *gram, magn*
E to make a live recording, to record live
F enregistrer *v* en direct
I registrare *v* durante l'esecuzione pubblica
S grabar *v* durante una ejecución musical pública
U élő felvételt készíteni *v*
R записывать *v* по трансляции

Mitschnitt *m* D
E live recording
F enregistrement *m* original
I registrazione *f* dal vero
S grabación *f* directa
U élő/nyilvános felvétel
R запись *f* по трансляции

mitschwingen *v* D
E to vibrate in sympathy
F vibrer *v* par sympathie
I vibrare *v* per simpatia
S vibrar *v* simpáticamente/por simpatía
U együttrezegni
R резонировать

Mitschwingen *n* D
E sympathetic vibration
F vibrations *f pl* sympathiques
I vibrazione/oscillazione *f* simpatica
S vibración *f* simpática
U együttrezgés
R резонирование *n*, резонансные колебания *n pl*

mitsingen *v* D
E to sing with
F chanter *v* avec
I cantare *v* insieme
S cantar *v* con, acompañar
U együtt énekelni *v*
R подпевать, участвовать *v* в хоре

mittanzen *v* D
E to dance with
F danser *v* avec
I ballare *v* insieme
S bailar *v* con, acompañar
U együtt táncolni *v*
R участвовать *v* в танцах

Mitte *f* D; **in der ~ (des Felles)** *prescr, perc*
E in the middle, on the centre/center, in the centre/center of the drum head
F au centre (de la peau)
I al centro (della pelle)
S en el centro (del parche)
U középen, a bőr közepén
R в центре (кожи), в средней части кожи

Mittelbrummer *m* D *lt*
E tenor
F ténor *m*
I bordone *m*
S tenor *m*
U *(az ötödik lanthúr)*
R *(пятая струна лютни)*

Mittelbügel *m* D *vl*
E middle bout
F courbe *f* du C/de l'échancrure
I volta *f* centrale, sagoma *f* della "C"
S curva *f* central, escotadura *f*, C *f*
U középhajlat, középső hajlat
R средняя окружность *f*, эсы *m pl*

Mittelklavier *n* D *org*
E middle manual
F clavier *m* intermédiaire/central
I tastiera *f* centrale/di mezzo
S manual *m* del medio, manual/teclado *m* central
U középső klaviatúra
R *(один из средних мануалов органа)*

Mittelohr *n* D
E middle ear
F oreille *f* moyenne
I orecchio *m* medio
S oído *m* medio
U középfül
R среднее ухо *n*

Mittelpedal *n* D *pfte*
E centre/center pedal
F pédale *f* centrale
I pedale *m* centrale
S pedal *m* central/del medio
U középső pedál
R средняя педаль *f*

Mittelrohr *n*, **Baßröhre** *f* D *fag*
E middle/bass/long joint
F corps *m* du milieu, grand corps *m*, grande branche *f*
I grande corpo *m*, pezzo *m* lungo

S cuerpo *m* central, gran cuerpo *m*
U középrész, középső rész
R большое колено *n*

Mittelstimme *f*, **Innenstimme** *f* D
E middle/inner part/voice
F voix *f* intermédiaire, partie *f* intérieure
I parte/voce *f* intermedia
S voz/parte *f* interior/intermedia
U középszólam, belső szólam
R средний голос *m*

Mittelstück *n* D *fl. d.*
E middle joint
F second corps *m*, corps *m* du milieu
I pezzo *m* di mezzo
S cuerpo *m* central
U középső rész, szár(rész)
R корпус *m*, средняя часть *f*

Mittelton *m* D *obs* = Mediante

mi-voix *f* F; à ~ *canto* sotto → voce; *prescr*, *canto* mezza → voce

— chanter *v* à ~ mit halber → Stimme singen

mixage *m* F Klanggemisch; Tongemisch

mixed E; ~ cadence: vollständige → Kadenz

~ choir/chorus: gemischter → Chor

~ position *acc* gemischte → Lage

~ voices *pl* gemischte → Stimmen

mixolíd U mixolydisch

mixolidio S mixolydisch

Mixolydian E mixolydisch

mixolydien F mixolydisch

mixolydisch D
E Mixolydian
F mixolydien
I misolidio
S mixolidio
U mixolíd
R миксолидийский

Mixtur *f* D *org*
E mixture, mutation stops *pl*
F mixtures *f pl*, jeux *m pl* composés, mutations *f pl*
I mistura *f*, registri *m pl* di mutazione
S mixtura *f*, mutaciones *f pl*
U mixtúra
R микстура *f*

~ **major** *org*
E great mixture
F *(quand il y a plusieurs mixtures, désigne la mixture la plus grosse)*
I mistura *f* major, gran ripieno *m*
S lleno *m*
U nagymixtúra
R микстура майор *f*

mixtura *f* S *org* Mixtur

~s *pl* de eco *org* Echomixtur

~ de lengüetas *org* Zungenmixtur

~ de sonidos: Klanggemisch

~ de tonos: Tongemisch

mixtúra U *org* Mixtur

mixtúrahangzások *pl* U Mixturklänge

mixture E *org* Mixtur

mixture *f* F; ~s *pl org* Mixtur

~ d'anches *org* Zungenmixtur

~ d'écho *org* Echomixtur

Mixturklänge *m pl* D
E parallel chords *pl*
F mélange *m* de timbres
I amalgami *m pl* timbrici
S amalgama *f* de timbres
U mixtúrahangzások *pl*
R «микстурные аккорды» *m pl*, параллельные аккорды *m pl*

mock serenade E Katzenmusik

mód U; feldolgozási ~ Durchführungstechnik

— kidolgozási ~ Durchführungstechnik

— a szokásos ~on *prescr* natürlich

modal D
E modal
F modal
I modale
S modal
U modális
R модальный, ладовый

modal E modal

~ notation: Modalnotation

~ rhythm: Modalrhythmus

modale I modal

modalidad *f* S Modalität

modális U modal

modalità *f* I Modalität

modalitás U Modalität

Modalität *f* D
E modality
F modalité *f*
I modalità *f*
S modalidad *f*
U modalitás
R модальность *f*

modalité *f* F Modalität

modality E Modalität

Modalnotation *f* D
E modal notation
F notation *f* modale
I notazione *f* modale
S notación *f* modal
U modális hangjegyírás
R модальная нотация *f*

Modalrhythmus *m* D
E modal rhythm
F rythme *m* modal, mode *m* rythmique
I ritmo *m* modale
S modo *m* rítmico
U modális ritmus
R модальный ритм *m*

mode E Modus; Tongeschlecht

~ of vibration: Schwingungsform

mode *m* F Modus; Tongeschlecht

~ de vibration: Schwingungsform

~ ecclésiastique: Kirchenton

~ gitan: Zigeunertonleiter

~ majeur: Dur

~ mineur: Moll

~ rythmique: Modalrhythmus

— dans le ~ majeur: in → Dur

— dans le ~ mineur: in → Moll

model E modello

modèle *m* F Glockenmodell; modello
Modell *n* D modello
modell U modello
modello *m* I
D Modell *n*, Vorlage *f*
E pattern, model, source
F modèle *m*
S modelo *m*, módulo *m*
U modell, minta
R музыкальная модель *f*
~ delle campane: Glockenform
modelo *m* S modello
moderadamente S *prescr* moderato
moderado S *prescr* moderato
moderatamente I *prescr* = moderato
modération *f* F; avec ~ *prescr* moderato
moderato, moderatamente I *prescr*
D moderato, moderatamente, mäßig, gemäßigt
E moderato, moderatamente, *"moderate(ly)"*
F moderato, moderatamente, modéré, avec modération
S moderato, moderatamente, moderado, moderadamente
U moderato, moderatamente, mérsékelten
R moderato, moderatamente, умеренно
Moderatorpedal *n*, **Leise-Pedal** *n*, **Pian(issim)ozug** *m*, **Tuchzug** *m* D *pfte*
E céleste
F céleste *f*, sourdine *f*
I smorzatore *m*
S sordina *f*, pedal *m* celeste
U tompítópedál
R модераторная педаль *f*
modéré F *prescr* moderato
modiglione *m* I *arpa* Saitenträger; Stimmdeckel
modismo *m* S Wendung
modo *m* I Modus; Tongeschlecht
~ di eseguire una composizione: Vortrag
~ ecclesiastico: Kirchenton
~ maggiore: Dur
~ minore: Moll
~ minore naturale: natürliches → Moll
— in ~ maggiore: in → Dur
— in ~ minore: in → Moll
modo *m* S Modus; Tongeschlecht
~ de vibración: Schwingungsform
~ eclesiástico: Kirchenton
~ gitano: Zigeunertonleiter
~ mayor: Dur
~ mayor-menor: Molldur
~ menor: Moll
~ menor antiguo: natürliches → Moll
~ rítmico: Modalrhythmus
— en ~ mayor: in → Dur
— en ~ menor: in → Moll
modor U manière
modoros U maniéré
módosítás U; felfelé ~ Hochalterierung
módosítójel U Versetzungszeichen
moduláció U Modulation
— diatonikus ~ diatonische → Modulation
— enharmonikus ~ enharmonische → Modulation
— kromatikus ~ chromatische → Modulation
modulación *f* S Modulation
~ cromática: chromatische → Modulation
~ de la voz: Tonfall
~ diatónica: diatonische → Modulation
~ enarmónica: enharmonische → Modulation
~ hacia: Wendung nach
~ pasajera/transitoria: Ausweichung
— de ~ Modulations-
modulációs U Modulations-
modulador *m* S Modulator
~ de anillo: Ringmodulator
moduláini *v* U modulieren
moduláló U modulierend; Modulations-
modulálva U modulierend
modulant F Modulations-; modulierend
modulante I modulierend
modulante S modulierend; Modulations-
modular *v* S modulieren
modulare *v* I modulieren
— che modula: Modulations-
modulate *v* E modulieren
modulateur *m* F Modulator
~ à anneau: Ringmodulator
modulating E modulierend
Modulation *f* D
E modulation
F modulation *f*
I modulazione *f*
S modulación *f*
U moduláció
R модуляция *f*
~ ⟨*Stimme*⟩
E inflexion, A: inflection
F modulation *f*, inflexion *f*
I inflessione *f*
S modulación *f*, inflexión *f* de la voz
U moduláció, árnyalás
R модуляционная способность *f*, гибкость *f* голоса
— **chromatische ~**
E chromatic modulation
F modulation *f* chromatique
I modulazione *f* cromatica
S modulación *f* cromática
U kromatikus moduláció
R хроматическая модуляция *f*
— **diatonische ~**
E diatonic modulation
F modulation *f* diatonique
I modulazione *f* diatonica
S modulación *f* diatónica
U diatonikus moduláció
R диатоническая модуляция *f*
— **enharmonische ~**
E enharmonic modulation
F modulation *f* enharmonique
I modulazione *f* enarmonica
S modulación *f* enarmónica
U enharmonikus moduláció
R энгармоническая модуляция *f*

modulation E Modulation
~ back: Rückmodulation
~ to: Wendung nach
modulation *f* F Modulation
~ chromatique: chromatische → Modulation
~ de la voix: Tonfall
~ diatonique: diatonische → Modulation
~ en: Wendung nach
~ enharmonique: enharmonische → Modulation
~ passagère: Ausweichung
— de ~ Modulations-
Modulations- D
E modulatory
F modulant, de modulation
I modulatore, che modula
S modulante, de modulación
U modulációs, moduláló
R модуляционный
Modulationsmittel *n* D
E modulatory means/device
F moyen/agent *m* de modulation
I mezzo *m* modulativo
S agente *m* de modulación, medio *m* modulante
U modulációs eszköz
R модуляционное средство *n*
Modulator *m* D ⟨*elektrisch*⟩
E modulator
F modulateur *m*
I modulatore *m*
S modulador *m*
U modulátor
R модулятор *m*
modulator E Modulator
modulátor U Modulator
modulatore I Modulations-
modulatore *m* I Modulator
~ ad anello: Ringmodulator
modulatory E Modulations-
~ device/means: Modulationsmittel
modulazione *f* I Modulation
~ cromatica: chromatische → Modulation
~ di ritorno alla tonalità di base: Rückmodulation
~ diatonica: diatonische → Modulation
~ enarmonica: enharmonische → Modulation
~ passeggera/transitoria: Ausweichung
moduler *v* F modulieren
modulieren *v* D
E to modulate
F moduler
I modulare
S modular
U modulálni
R модулировать
modulierend D
E modulating
F modulant
I modulante
S modulante
U moduláló, modulálva
R модулируя
módulo *m* S modello
Modus *m* D ⟨*Tongeschlecht*⟩
E mode, modus
F mode *m*
I modo *m*
S modo *m*
U modus(z)
R лад *m*, наклонение *n*, модус *m*, строй *m*
~ ⟨*Mensur*⟩
E modus, mode
F mode *m*, modus *m*
I modo *m*
S modo *m*
U modus(z)
R модус *m* ⟨*ритмический*⟩
modus E Modus
modus *m* F Modus
modus(z) U Modus
Mohrenpauke *f* D *obs* = Schellentrommel
Mohrentrommel *f* D *obs* = Schellentrommel
moins F meno
mojiganga *f* S
D Mummenschanz *m*
E masquerade
F mascarade *f*
I mascherata *f*
U *(álarcos népünnep)*
R маскарад *m*
mold A = mould
molde *m* S Glockenform; Glockenmodell; *camp* Drehbrett
molding E = moulding
molinete *m* S *org* Damm
Moll *n*, **Mollgeschlecht** *n* D
E minor (mode)
F mineur *m*, mode *m* mineur
I minore *m*, modo *m* minore
S menor *m*, modo *m* menor
U moll (hangnem)
R минор *m*, минорное наклонение *n*, минорный лад *m*
— **harmonisches ~**
E harmonic minor
F mineur *m* harmonique
I minore *m* armonico
S menor *m* armónico
U harmonikus/összhangzatos moll
R гармонический минор *m*
— **in ~**
E in (the) minor (mode)
F en mineur, dans le mode mineur
I in minore, in modo minore
S en menor, en modo menor
U mollban
R в миноре, минорный
— **melodisches ~**
E melodic minor
F mineur *m* mélodique
I minore *m* melodico
S menor *m* melódico
U melodikus/dallamos moll
R мелодический минор *m*

— **natürliches/reines ~**
E *(minor scale without raised sixth and seventh degree)*
F *(gamme mineure sans sensible)*
I scala *f*/modo *m* minore naturale
S modo *m* menor antiguo
U természetes moll, eol
R натуральный минор *m*
moll U Moll
~ban: in → Moll
— dallamos ~ melodisches → Moll
— harmonikus ~ harmonisches → Moll
— melodikus ~ melodisches → Moll
— összhangzatos ~ harmonisches → Moll
— természetes ~ natürliches → Moll
molla *f* I; ~ a spirale della sbarra dello smorzo *pfte* Dämpferladenfeder
~ a spirale dello spingitore *pfte* Stoßzungenspiralfeder
~ del cavalletto/bilanciere *pfte* Hebegliedfeder
~ del ventilabro *org* Spielfeder; Spielventilfeder
~ della noce *pfte* Nußfeder
~ dello smorzo *pfte* Dämpferfeder
~ dello spingitore *pfte* Stoßzungenfeder
~ di richiamo *pfte* Hebegliedfeder
~ per la ripetizione *pfte* Scherenfeder
Mollakkord *m* D accord parfait mineur
molldominánis U Molldominante
molldominánis-paralel U Molldominantparallele
Molldominante *f* D
E minor dominant
F accord *m* mineur sur la dominante
I triade *f* minore di dominante
S acorde *m* menor sobre la dominante
U molldominánis
R минорная доминанта *f*
Molldominantparallele *f* D
E major triad on flattened leading note
F accord *m* parfait sur le septième degré
I triade *f* maggiore sulla sensibile abbassata
S acorde *m* perfecto mayor sobre la sensible bajada
U molldominánis-paralel
R параллель *f* минорной доминанты
Molldreiklang *m* D accord parfait mineur
Molldur *n* D
E *(term denoting use of flattened submediant in major)*
F *(terme indiquant l'abaissement du sixième degré dans le mode majeur)*
I *(termine indicante l'uso della sopraddominante abbassata nel modo maggiore)*
S modo *m* mayor-menor
U *(dúr leszállított VI. fokkal)*
R гармонический мажор *m*, мажоро-минор *m*
mollettone *m* I; ~ per dosso tastiera *pfte* Rahmenpolster
~ per pedale *pfte* Pedalfilz
Mollgeschlecht *n* D = Moll
Molltonart *f* D
E minor key
F tonalité *f* mineure
I tono *m*/tonalità *f* minore
S tono *m* menor
U moll hangnem
R минорный лад *m*
molto I
D sehr
E very, much
F très
S mucho
U nagyon
R **очень**
moment E; in a ~ tosto
monaural E F einkanalig
monaurális U einkanalig
mondat U Satz
monesis *f* I
D *(Erhöhung um einen Viertelton)*
E *(raising of a quarter-tone)*
F *(hausse d'un quart de ton)*
S *(elevación de un cuarto de tono)*
U negyedhangos emelés
R *(повышение на четверть тона)*
monitor(ing) E; ~ booth/room *rad* Abhörkammer
mono- U einkanalig
monoaurale I einkanalig
Monochord *n* D
E monochord
F monocorde *m*
I monocordo *m*
S monocordio *m*
U monochord
R монохорд *m*
monochord E U Monochord
monocorde *m* F Monochord
monocordio *m* S Monochord
monocordo *m* I Monochord
monodia *f* I Einstimmigkeit; Monodie
monodía *f* S Einstimmigkeit; Monodie
monódia U Monodie; einstimmige → Musik
monodic E monodisch
monodico I einstimmig; monodisch
monódico S einstimmig; monodisch
Monodie *f* D
E monody
F monodie *f*
I monodia *f*
S monodia *f*, monodía *f*
U monódia
R монодия *f*
monodie *f* F Einstimmigkeit; Monodie
monodikus U monodisch
monodique F einstimmig; monodisch
monodisch D
E monodic
F monodique
I monodico
S monódico
U monodikus
R монодический
Monodram *n* D
E monodrama

F monodrame *m*
I monodramma *m*
S monodrama *m*
U monodráma
R монодрама *f*

monodrama E Monodram
monodrama *m* S Monodram
monodráma U Monodram
monodrame *m* F Monodram
monodramma *m* I Monodram
monody E Monodie
monofonia *f* I Einstimmigkeit
monofonía *f* S Einstimmigkeit
monomelody E Einstimmigkeit
monophonic E einstimmig
~ music: einstimmige → Musik
monophony E Einstimmigkeit
monotematico I monothematisch
monotemático S monothematisch
monotematika U Einthemigkeit; Monothematik
monotematikus U monothematisch
monotematismo *m* I Einthemigkeit
monotematismo *m* S Einthemigkeit; Monothematik
monothematic E monothematisch
~ technique: Monothematik
monothematicism E Einthemigkeit
Monothematik *f* D
E monothematic technique
F monothématisme *m*
I tecnica *f* monotematica, procedimento *m* monotematico
S monotematismo *m*
U monotematikus szerkesztés(mód), monotematika
R монотематизм *m*
monothématique F monothematisch
monothematisch, einthemig D
E monothematic
F monothématique, à un thème
I monotematico, a un solo soggetto
S monotemático, de un solo tema
U monotematikus, egytémájú
R монотематический
monothématisme *m* F Einthemigkeit; Monothematik
monoton U eintönig
monotonal F S eintönig
monotonalidad *f* S Eintönigkeit
monotone E Eintönigkeit
— in a ~ eintönig
monotone F eintönig
monotonia *f* I Eintönigkeit
monotonía *f* S Eintönigkeit
monotonic E eintönig
monotónico S eintönig
monotonie *f* F Eintönigkeit
monotonique F eintönig
monótono S eintönig
monotonous E eintönig
monotony E Eintönigkeit
montage *m* F; ~ en cordes croisées *pfte* Kreuzbesaitung
montant *m* **métallique** F *pfte* Mechanikanhänger; Mechanikträger
montar *v* S inszenieren
montare *v* I aufziehen
monter *v* F ansteigen; inszenieren; zu hoch → spielen
~ du do dièse au fa dièse *prescr, timp* Cis nach Fis hoch → Pauke
~ l'accord: heraufstimmen
monteur *m* F *costr, pfte* Anschläger
monumenta *pl* E musikalische → Denkmäler
monumenti *m pl* **musicali** I musikalische → Denkmäler
monumentos *m pl* S musikalische → Denkmäler
monuments *m pl* **musicaux** F musikalische → Denkmäler
monya U *camp* Klöppelballen
mood E Stimmung
~ music: Stimmungsmusik
mop E *legni* Wischer
moralità *f* I Moralität
moralitás U Moralität
Moralität *f* D ⟨17. *sec*⟩
E morality
F moralité *f*
I moralità *f*
S auto *m* sacramental
U moralitás
R *(пьеса морализирующего характера)*
moralité *f* F Moralität
morality E Moralität
morbido I *ton* weich
morceau *m* F; ~ d'ensemble → ensemble
~ de concert: Konzertstück
~ de piano: Klavierstück
mordant *m* F *orn* Mordent; Praller
Mordent *m* D *orn*
E mordent
F mordant *m*
I mordente *m*
S mordente *m*
U mordent
R нижний/перечёркнутый мордент *m*
mordent E *orn* flatté; Mordent
mordent U *orn* Mordent
mordente *m* I *orn* Mordent
~ superiore *orn* Praller; Schneller
mordente *m* S *orn* Mordent; Praller
~s *pl org* Geigenregister; streichende → Stimmen
~ invertido *orn* Schneller
~ superior: mezzo → trillo
more E più
morendo I *prescr*
D morendo, ersterbend
E morendo, "*dying away*"
F morendo, en mourant
S morendo, "*muriendo*", "*desvaneciéndose*"
U morendo, "*elhaló(an)*"
R morendo, замирая
Moresca *f* D moresca
moresca, morisca *f* I
D Moresca *f*, Moreske *f*, Moreskentanz *m*

E morisca, Morris dance
F moresque *f*
S moresca *f*, morisca *f*
U moresca
R мореска *f*

Moreske *f* D moresca
Moreskentanz *m* D moresca
moresque *f* F moresca
morir *v* S *corda* ausschwingen
morisca E moresca
morisca *f* I = moresca
morisca *f* S moresca
Moritat *f* D
E *(popular street-ballad, sung to the accompaniment of a barrel organ)*
F *(ballade populaire chantée dans les rues, accompagnée par un orgue de Barbarie)*
I *(forma di canto popolare a soggetto violento, spesso illustrata da figure)*
S *(balada popular cantada en las calles, acompañada por un organillo)*
U *(népi ballada, amelyet vándorénekes énekelt az utcákon sípládakísérettel)*
R *(песни немецких бродячих музыкантов, повествующие о страшных историях и т. п.)*

mormolni *v* U rauschen
mormorando I
D mormorando, gehaucht, murmelnd
E mormorando, *"whispered"*
F mormorando, murmuré
S mormorando, murmurando
U mormorando, susogva
R mormorando, шепотком

mormorare *v* I rauschen
mormorato F *canto, fiati* hauchig
morphologie *f* **musicale** F musikalische → Formenlehre
Morris dance E moresca
mort F echofrei
mortaise *f* F *arco* Kästchen; *pfte* Führungsstiftgarnierung; Tastenbäckchengarnierung
mortise E *arco* Kästchen
mosso I
D mosso, bewegt, flott
E mosso, *"moved"*, *"animated"*
F mosso, animé, agité
S mosso, *"movido"*, *"rápido"*
U mosso, *"élénken"*, *"mozgalmasan"*
R mosso, оживлённо, быстро

motet E Motette
— in ~ style: motettisch
motet *m* F Motette; Motetus
~ de circonstance: Staatsmotette
motete *m* S Motette; Motetus
~ de circunstancias: Staatsmotette
motet-like E motettisch
motetta U Motette
— alkalmi ~ Staatsmotette
motettaszerű U motettisch
Motette *f* D
E motet
F motet *m*
I motetto *m*
S motete *m*
U motetta
R мотет *m*

motettisch, motettenartig D
E motet-like, in motet style
F en style *m* motet
I nello stile *m* del motetto
S en estilo *m* de motete
U motettaszerű
R по типу мотета, типа мотета

motetto *m* I Motette
motetto-lied *m* I Liedmotette
Motetus *m* D
E motetus
F motet *m*
I motetus *m*, mottetto *m*
S motete *m*
U motetus
R мотет *m*

motetus E U Motetus
motetus *m* I Motetus
moteur F motorisch
moteur *m* **d'alimentation** F *org* Windmotor
motif E Motiv
motif *m* F Motiv
~ conducteur: Erinnerungsmotiv; Leitmotiv
~ en imitation: Imitationsmotiv
— qui a rapport au ~ motivisch
— relatif au ~ motivisch
motion E Bewegung
Motiv *n* D
E motif, motive
F motif *m*
I motivo *m*
S motivo *m*
U motívum
R мотив *m*

motival E motivisch
motive E Motiv
motivic E motivisch
motivico I motivisch
motívico S motivisch
motivikus U motivisch
motivisch D
E motivic, motival
F qui a rapport au motif, relatif au motif
I motivico
S relativo al motivo, relacionado con el motivo, motívico
U motivikus
R мотивный

motivo *m* I Motiv
~ conduttore: Leitmotiv
~ d'imitazione: Imitationsmotiv
~ iniziale: Kopfmotiv
motivo *m* S Motiv
~ conductor: Erinnerungsmotiv; Leitmotiv
~ imitado: Imitationsmotiv
— relacionado con el ~ motivisch
— relativo al ~ motivisch
motívum U Figur; Motiv
— emlékeztető ~ Erinnerungsmotiv

— imitációs ~ Imitationsmotiv
Motivverarbeitung *f* D
E elaboration of a motif/motive
F emploi *m* thématique
I elaborazione *f* motivica, lavoro *m* tematico
S trabajo *m* temático
U motivikus feldolgozás/munka
R разработка *f* мотива
moto *m* I Bewegung
~ contrario: Gegenbewegung
~ obliquo: Seitenbewegung
~ parallelo: Parallelbewegung
~ retto: gerade → Bewegung; Parallelbewegung
~ simile: gerade → Bewegung
— con ~ = mosso
motor E motorisch
~ bellows *pl org* Pneumatikbalg; Zugbalg
motor S motorisch
motor *m* **de alimentación** S *org* Windmotor
motore I motorisch
motore *m* **d'alimentazione** I *org* Windmotor
motorikus U motorisch
motorisch D
E kinetic, motor
F moteur
I cinetico, motore
S cinético, motor
U motorikus
R моторный
mottetto *m* I Motetus
mou F schallweich
mouche *f* F *pfte* Druckfilzscheibe
mould E Glockenform
moulding board E *camp* Drehbrett
moule *m* F Glockenform; *camp* Drehbrett
mount *v* E aufziehen
mourant F; en ~ *prescr* morendo; perdendosi
mourir *v* F *corda* ausschwingen
mouth E Mund; *canna anima, fl. d.* Aufschnitt
~ and nose *canto* Ansatzrohr
~ bow: Mundbogen
~ closed *prescr* bocca chiusa
~ hole *fl* Mundloch
~ organ: Mundharmonika
mouthpiece E Spielseite; *fiati* Mundstück; Schnabel
~ (of the crumhorn): Mundstück
mouthpipe E *trb* Mundrohr
mouton *m* F *camp* Joch
mouvement *m* F Bewegung; Satz
~ contraire: Gegenbewegung
~ d'extension: Zug
~ de danse: Tanzsatz
~ de Sainte Cécile: Caecilianismus
~ de valse: Walzertakt
~ direct: gerade → Bewegung
~ extrême: Ecksatz
~ final: Schlußsatz
~ fluide: fließende → Bewegung
~ oblique: Seitenbewegung
~ parallèle: gerade → Bewegung; Parallelbewegung; Parallelführung
~ parallèle d'octaves: Oktavparallele
~ parallèle de quintes: Quintparallele
~ rythmique: rhythmische → Bewegung
~ semblable: gerade → Bewegung
— à deux ~s: zweisätzig
— à plusieurs ~s: mehrsätzig
— à quatre ~s: viersätzig
— à trois ~s: dreisätzig
— à un ~ einsätzig
— dernier ~ Schlußsatz
— donner *v* le ~ Takt angeben
— double ~ *arpa* Doppelpedalmechanik
— en doublant le ~ doppio → movimento
— garder *v* le ~ Takt halten
— le même ~ l'istesso → tempo
— même ~ qu'au début *prescr* tempo primo
movable E; **~ doh**
D Tonikado *n*
F tonikado *m*
I (sistema *m* del) "do mobile"
S tonika-do *m*
U relatív szolmizáció
R метода *f* тоники до
~ outside stopper *canna* beweglicher → Hut
~ slot cover *canna d. l.* drehbarer → Stimmschieber
~ type: bewegliche → Type
movement E Bewegung; Satz
~ notation *bl* Bewegungsschrift
— in one ~ einsätzig
— in four ~s: viersätzig
— in three ~s: dreisätzig
— in two ~s: zweisätzig
— outer ~ Ecksatz
movenza *f* I; ~ verso: Wendung nach
movimento *m* I Bewegung; Satz
~ ceciliano: Caecilianismus
~ d'apertura: Zug
~ esterno: Ecksatz
~ parallelo: Parallelführung
~ ritmico: rhythmische → Bewegung
~ scorrevole: fließende → Bewegung
— **doppio ~**
D doppio movimento, doppelt so schnell
E doppio movimento, *"double the speed"*
F doppio movimento, en doublant le mouvement
S doppio movimento, *"doble movimiento" "el doble más/de rápido"*
U doppio movimento, kétszer olyan gyorsan
R doppio movimento, в два раза быстрей
— doppio ~ *arpa* Doppelpedalmechanik; doppelte → Pedalrückung
movimiento *m* S Bewegung; Satz; tempo
~ ceciliano: Caecilianismus
~ conclusivo *dir* Abschluß
~ contrario: Gegenbewegung
~ de baile: Tanzsatz
~ de cortar *dir* Abschlag
~ de danza: Tanzsatz

~ de terminar *dir* Abschlag
~ directo: gerade → Bewegung
~ externo: Ecksatz
~ final: Schlußsatz
~ fluido: fließende → Bewegung
~ oblicuo: Seitenbewegung
~ paralelo: gerade → Bewegung; Parallelbewegung; Parallelführung
~ paralelo de octavas: Oktavparallele
~ paralelo de quintas: Quintparallele
~ rítmico: rhythmische → Bewegung
— dar *v* el ~ Takt angeben
— en cuatro ~s: viersätzig
— en dos ~s: zweisätzig
— en tres ~s: dreisätzig
— en uno ~ einsätzig
— en varios ~s: mehrsätzig
— mantener *v* el mismo ~ Takt halten
— último ~ Schlußsatz
moyen *m* F; ~ d'expression: Ausdrucksmittel
~ de modulation: Modulationsmittel
~ expressif: Ausdrucksmittel
mozarab U mozárabe
mozarabe F mozárabe
mozárabe, mozarábico S
D mozarabisch
E Mozarabic
F mozarabe
I mozarabico
U mozarab
R *(испанская форма церковного пения)*
Mozarabic E mozárabe
~ chant: mozarabischer → Kirchengesang
mozarabico I mozárabe
mozarábico S = mozárabe
mozarabisch D mozárabe
mozgalmasan U *prescr* agitato
mozgás U Bewegung
— egyenes ~ gerade → Bewegung
— folyamatos ~ fließende → Bewegung
— oldalirányú ~ Seitenbewegung
— párhuzamos ~ gerade → Bewegung; Parallelbewegung
— ritmikus ~ rhythmische → Bewegung
mozgódíszlet U *teat* Versatzstücke
moziorgona U Kino-Orgel
mű U Werk
— alkalmi ~ Gelegenheitsstück
— alsó ~ *org* Unterwerk
— apokrif ~vek *pi* apokryphe → Werke
— énekhangra írt ~ Gesangsstück
— gyűjteményes ~ Sammelwerk
— kétes (eredetű) ~vek *pl* unterschobene → Werke
— két(ség)es ~vek *pl* zweifelhafte → Werke
— pedagógiai ~ Lehrwerk
— pedagógiai ~vek *pl* Unterrichtsmusik
— teljes ~ *arm* grand → jeu; *org* Blockwerk; grand → chœur
— valakinek tulajdonított ~vek *pl* zugeschriebene → Werke
műalkotás U Kunstwerk
much E molto
— but not too ~ ma non → tanto
— too ~ troppo
mucho S molto
muda *f* S Stimmbruch
— estar *v* en la ~ im → Stimmbruch sein
műdal U Kunstlied
— **népies ~**
D volkstümliches Kunstlied *n*
E *(composition in folk-song style)*
F *(chanson artistique populaire)*
I *(forma vocale dotta basata sul canto popolare)*
S *(canción artística de tipo popular)*
R *(профессиональная песня народного характера)*
mudar *v* S mutieren
~ la voz: im → Stimmbruch sein
mudo S tonlos
mue *f* F Stimmbruch
muelle *m* S; ~ de afinación *canna ancia* Stimmkrücke
~ de la repetición *pfte* Scherenfeder
~ (en espiral) del escape *pfte* Stoßzungenspiralfeder
muer *v* F im → Stimmbruch sein
műértő U Kenner
muesca *f* S *org* Kernstich
~ de afinación *canna* Stimmlappen
~s *pl* del puente *archi* Stegkerben
~ para afinar *canna* Stimmschlitz
— hacer *v* ~s *org* Kernstiche machen
muet F tonlos
műfaj U Gattung
muffle E *perc* Dämpfer
muffle *v* E *perc* dämpfen
~ at once *perc* gleich/schnell → abdämpfen
muffled E bedeckt; *canto* gedeckt
műfogások *pl* U Künste
— ellenpontozási ~ kontrapunktische → Künste
mugam R → мугам
műkedvelő U dilettante; dilettantesco
működés U; kettős ~ *org* Doppelwirkung
multi-channel E mehrkanalig
multichoral E mehrchörig
multiple E; ~ fan *org* Mehrdruckventilator
~ **recording** ⟨*electronic music*⟩
D Multiplex-Aufnahme *f*
F prise *f* de son multiplex
I sovraincisione *f* ⟨*registrazione su due canali, in tempi successivi, da parte dello stesso interprete, di due parti diverse*⟩
S toma *f* de sonido múltiple
U multiplex felvétel
R мультиплексная техника *f* записи
Multiplex-Aufnahme *f* D multiple recording
Multiplexorgel *f* D
E extension/unit organ
F orgue *m* multiplex
I organo *m* multiplo
S órgano *m* múltiple
U multiplex orgona
R орган-мультиплекс *m*

Multiplexwindlade *f* D
E unit chest
F sommier *m* multiplex
I somiere *m* multiplex
S somier *m* multiplex
U multiplex szélláda
R виндлада *f* в органе-мультиплекс
multi-stringed E vielsaitig
multivoiced E vielstimmig
Mummenschanz *m* D mojiganga
Mund *m* D
E mouth
F bouche *f*
I bocca *f*
S boca *f*
U száj
R рот *m*
— mit geschlossenem ~ *prescr* bocca chiusa
Mundäoline *f* D *obs* = Mundharmonika
Mundatmung *f* D
E oral breathing
F inspiration/respiration *f* par la bouche
I inspirazione *f* per via orale
S inspiración *f* oral
U szájlégzés
R дыхание *n* ртом
Mundbogen *m* D
E mouth bow
F arc *m* musical/à bouche
I arco *m* a bocca
S arco *m* de boca
U *"zenélő ij"*
R *(губной инструмент в форме охотничьего лука)*
Mundharmonika *f* D
E mouth organ, harmonica
F harmonica *m* à bouche
I armonica *f* a bocca
S armónica *f* (de boca)
U szájharmonika
R губная гармоника *f*
Mundloch *n* D *fl*
E mouth/blow hole, embouchure
F embouchure *f*
I imboccatura *f*
S embocadura *f*
U szájnyílás
R губное отверстие *n*
Mundlochplatte *f* D *fl*
E lip piece
F embouchure *f* en disque
I boccola *f*
S embocadura *f* de disco
U szájrész
R накладка *f*, возвышающая края губного отверстия
Mundorgel *f* D
E oriental mouth-organ
F orgue *m* à bouche
I organo *m* a bocca
S órgano *m* de boca
U szájorgona
R шэн *m*, шенг *m*, губной орган *m*
Mundrohr *n* D *trb*
E mouthpipe
F bocal *m* ⟨*partie du tube portant l'embouchure*⟩
I pezzo *m* d'imboccatura
S bocal *m* ⟨*parte del tubo que lleva la embocadura*⟩
U fúvócső
R патрубок *m*
Mundschneide *f* D *canna anima* = Kernspalte
Mundspalt *m* D *ancia*
E aperture
F ouverture *f*, lumière *f*
I apertura *f*
S luz *f*
U befújónyílás, befúvórés
R щель *f*, пасть *f*
Mundstück *n* D *fiati*
E mouthpiece
F embouchure *f*
I bocchino *m*
S boquilla *f*, embocadura *f*, pico *m*
U fúvóka
R мундштук *m*
~ ⟨*Krummhorn*⟩
E mouthpiece (of the crumhorn)
F capsule *f*, bocal *m*
I bocchino *m* (del cromorno)
S cañón *m* (del cromorno)
U fúvóka
R мундштук *m*
~ *fl. d.* = Kopfstück mit Schnabel
mundstück U *fam, fl. d.* Kopfstück mit Schnabel
Mündung *f* D *camp* = Schärfe
muñeira *f* S *bl*
D *(andalusischer Tanz)*
E *(Andalusian dance)*
F *(danse andalouse)*
I *(danza andalusa)*
U *(andalúz tánc)*
R *(андалусский танец)*
munka U; áttört ~ durchbrochene → Arbeit
— motivikus ~ Motivverarbeitung
— tematikus ~ thematische → Arbeit
munkadal U Arbeitslied
munter D *prescr* allegro
Murky *m* D murky bass
Murky-Baß *m* D murky bass
murky bass E
D Murky-Baß *m*, Murky *m*, Trommelbaß *m*
F basse *f* Murky
I basso *m* di Murky
S bajo *m* de Murky
U Murky-basszus
R басы *m pl* мурки
Murky-basszus U murky bass
murmelnd D mormorando; *prescr* sussurrando
murmurado S *canto, fiati* hauchig
murmurando S mormorando; *prescr, arpa* bisbigliando
murmurant F; en ~ *prescr* sussurrando
murmurar *v* S rauschen

murmuré F mormorando; *canto, fiati* hauchig
murmurer *v* F rauschen
Muschelhorn *n* D
E conch trumpet
F conque-trompette *f*
I tromba *f* a conchiglia
S caracola *f*, concha *f* marina
U kagylókürt
R рог *m* из раковины
musetta *f* I *org* musette
Musette *f* D *org* musette
musette *f* F *org*
D Musette *f*
E musette
I musetta *f*, musette *f*, piva *f*
S musette *f*
U "musette"
R мюзет *m*
musette-basszus U *org* basse de musette
Musettenbaß *m* D dudabasszus; *org* basse de musette
music E Musik; Musikalien; Noten; Tonkunst
~ at court: Hofmusik
~ box: Spieldose; Spieluhr
~ college: Musikschule
~ critic: Musikkritiker
~ criticism: Musikkritik
~ critique: Musikkritik
~ dealer: Musikalienhandlung
~ desk: Notenpult
~ dictation: Musikdiktat
~ drama: Musikdrama
~ education: Musikerziehung
~ educator: Musikerzieher; Schulmusiker
~ engraver: Notenstecher
~ engraving: Notenstich
~ festival: Musikfestspiel
~ for a march: Marschmusik
~ for a transformation scene: Verwandlungsmusik
~ for brass (band): Blechmusik
~ **for tape, tape ~**
D Bandmusik *f*
F musique *f* pour bande (magnétique)
I musica *f* per nastro
S música *f* para cinta/banda magnetofónica
U szalagzene
R *(музыка на магнитофонной записи)*
~ for teaching purposes: Unterrichtsmusik
~ for the funeral service: Exequien
~ for wind instruments: Harmoniemusik
~ historian: Musikhistoriker
~ history: Musikgeschichte
~ journal: Musikzeitschrift
~ library: Musikbibliothek
~ literature: Musikliteratur
~ lover: Musikliebhaber
~ lyre *ottoni* Notenhalter
~ magazine: Musikzeitschrift
~ of the future: Zukunftsmusik
~ of the spheres: Sphärenmusik
~ on stage *teat* Bühnenmusik
~ paper: Notenpapier
~ performed in the home: Hausmusik
~ printing: Notendruck
~ publisher: Musikverleger
~ publishing firm: Musikverlag
~ pupil: Musikschüler
~ roll: Notenblatt
~ school: Musikschule
~ shop: Musikalienhandlung
~ stand: Notenpult
~ student: Musikstudent
~ teacher: Musiklehrer; Musikerzieher
~ teaching: Musiklehre
~ theory: Musiktheorie
~ therapy: Musiktherapie
~ typography: Notendruck
— make/play *v* ~ musizieren; *fam* musiquer
— play *v* from ~ nach → Noten spielen
— theory of ~ Musiktheorie
musica *f* I Musik; Noten; Tonkunst
— musiche *pl* Musikalien
~ a programma: Programm-Musik
~ a quarti di tono: Vierteltonmusik
~ aleatoria: aleatorische → Musik
~ all'aperto: Freiluftmusik
~ alla turca: Janitscharenmusik
~ assoluta: absolute → Musik
~ chiassosa: Katzenmusik
~ corale: Chormusik
~ d'accompagnamento: Begleitmusik
~ d'ambiente: Stimmungsmusik
~ d'arte: Kunstmusik
~ d'atmosfera: Stimmungsmusik
~ d'orchestra: Orchestermusik
~ da ballo: Tanzmusik
~ da camera: Kammermusik
~ da chiesa: Kirchenmusik
~ da salotto: Salonmusik
~ dell'avvenire: Zukunftsmusik
~ della passione: Passionsmusik
~ delle sfere: Sphärenmusik
~ di caccia: Jagdmusik
~ di consumo: Gebrauchsmusik
~ di corte: Hofmusik
~ di scena: Schauspielmusik; *teat* Bühnenmusik
~ di sottofondo: Hintergrundmusik
~ dodecafonica: Zwölftonmusik
~ domestica: Hausmusik
~ educativa: Unterrichtsmusik
~ elettronica: elektronische → Musik
~ familiare: Hausmusik
~ figurata: Figuralmusik
~ funebre: Trauermusik
~ jazz: jazz
~ leggera: Unterhaltungsmusik; musiquette
~ militare: Militärmusik
~ monodica: einstimmige → Musik
~ per corno russo: русская роговая → музыка
~ per coro: Chormusik
~ per film: Filmmusik
~ per la scuola: Schulmusik
~ per nastro: music for tape
~ per organo: Orgelmusik

~ per pianoforte: Klaviermusik
~ per strumenti a fiato: Harmoniemusik
~ per strumenti a tastiera: Tastenmusik
~ per strumenti di ottone: Blechmusik
~ pop: pop music
~ popolare: Volksmusik
~ profana: weltliche → Musik
~ puntillistica: punktuelle → Musik
~ religiosa: geistliche → Musik
~ sacra: Kirchenmusik; geistliche → Musik
~ scolastica: Schulmusik
~ seria: ernste → Musik
~ sinfonica: Orchestermusik
~ stocastica: aleatorische → Musik
~ strumentale: Instrumentalmusik
~ sulla scena *teat* Bühnenmusik
~ turca: Janitscharenmusik
~ tzigana: Zigeunermusik
~ unita a proiezioni di colori: Farbenmusik
~ visiva: Augenmusik
~ vocale: Vokalmusik
— fare *v* ~ musizieren; *fam* musiquer
— fare *v* ~ jazz: jazz

música *f* S Musik; Musikerin; Noten; Tonkunst
~s *pl* Musikalien
~ al aire libre: Freiluftmusik
~ aleatoria: Aleatorik; aleatorische → Musik
~ ambiental: Stimmungsmusik
~ bailable: Tanzmusik
~ coloreada: Farbenmusik
~ coral: Chormusik
~ cortesana: Hofmusik
~ culta: Kunstmusik
~ de acompañamiento: Begleitmusik
~ de ambiente: Stimmungsmusik
~ de cámara: Kammermusik
~ de caza: Jagdmusik
~ de consumo: Gebrauchsmusik
~ de danza: Tanzmusik
~ de escena: Schauspielmusik; *teat* Bühnenmusik
~ de film: Filmmusik
~ de fondo: Geräuschkulisse; Hintergrundmusik; Stimmungsmusik
~ de iglesia: Kirchenmusik
~ de jazz: jazz
~ de jenízaros: Janitscharenmusik
~ de la caballería: musique de l' → Ecurie
~ de la corte: Hofmusik
~ de las esferas: Sphärenmusik
~ de mesa: Tafelmusik
~ de órgano: Orgelmusik
~ de pasión: Passionsmusik
~ de película: Filmmusik
~ de programa: Programm-Musik
~ de salón: Salonmusik
~ de tecla: Tastenmusik
~ del porvenir: Zukunftsmusik
~ descriptiva: Programm-Musik
~ didáctica: Unterrichtsmusik
~ dodecafónica/docetonal: Zwölftonmusik
~ doméstica: Hausmusik
~ educativa: Unterrichtsmusik
~ electrónica: elektronische → Musik
~ en casa: Hausmusik
~ en cuartos de tono: Vierteltonmusik
~ en escena *teat* Bühnenmusik
~ escolar/escolástica: Schulmusik
~ figurada: Figuralmusik
~ folklórica: Volksmusik
~ funeral/fúnebre: Trauermusik
~ incidental: Schauspielmusik
~ instrumental: Instrumentalmusik
~ ligera: Unterhaltungsmusik
~ microtonal: Vierteltonmusik
~ militar: Militärmusik
~ monódica: einstimmige → Musik
~ ocular: Augenmusik
~ orquestal: Orchestermusik
~ para banda: Harmoniemusik
~ para banda magnetofónica/para cinta: music for tape
~ para cobres: Blechmusik
~ para coro: Chormusik
~ para cuerno ruso: русская роговая → музыка
~ para el cambio de escena: Verwandlungsmusik
~ para instrumentos de cobre/metal: Blechmusik
~ para instrumentos de tecla: Tastenmusik
~ para la vista: Augenmusik
~ para metales: Blechmusik
~ para órgano: Orgelmusik
~ para orquesta: Orchestermusik
~ para piano: Klaviermusik
~ para tecla: Tastenmusik
~ pop: pop music
~ popular: Volksmusik
~ profana: weltliche → Musik
~ programática: Programm-Musik
~ pura: absolute → Musik
~ religiosa/sagrada/sacra: geistliche → Musik
~ sacra: Kirchenmusik
~ seria: ernste → Musik
~ sinfónica: Orchestermusik
~ turca: Janitscharenmusik
~ tzigana: Zigeunermusik
~ vocal: Vokalmusik
— hacer *v* ~ musizieren
— tocar *v* con ~ nach → Noten spielen

musical E musikalisch
~ bow: Musikbogen
~ box: Spieldose; Spieluhr
~ chairs *pl* Stuhlpolonaise
~ clock: Flötenuhr; Spieluhr
~ competition: Musikwettbewerb
~ director: Kapellmeister
~ education: Musikerziehung
~ ensemble: Kapelle
~ ethnology: Musikethnologie
~ glasses *pl* Glasharmonika; Glasschalenspiel
~ imagery: Tonmalerei
~ instrument: Musikinstrument
~ instrument building: Musikinstrumentenbau

~ instrument dealer: Musikinstrumentenhändler
~ instrument industry: Musikinstrumentenindustrie
~ instrument making: Musikinstrumentenbau
~ instrument trade: Musikinstrumentenhandel
~ journal: Musikzeitschrift
~ life: Musikleben
~ literature: Musikliteratur
~ magazine: Musikzeitschrift
~ memory: Tongedächtnis
~ printing: Notendruck
~ research: Musikforschung
~ saw: singende → Säge
~ scholar: Musikwissenschaftler
~ society: Musikgesellschaft
~ talent: musikalische → Begabung
~ typography: Notendruck

musical F S musikalisch; musikantisch
musicale I musikalisch; musikantisch
musicalidad *f* S Musikalität; Musikverständnis; musikalische → Begabung
musicalità *f* I Musikalität; Musikverständnis
musicalité *f* F Musikalität; Musikverständnis
musicality E Musikalität
musicante *m* I Musikant
musicar *v* S vertonen; *fam* musiquer
musicare *v* I vertonen
music-hall E Varieté
music-hall *m* F S Varieté
musiche *f pl* I → musica
musichetta *f* I musiquette
musician E Musikant; Musiker
musician-like E musikantisch
musicianly E musikantisch
musicianship E Musikalität
musicien *m* F Musikant; Musiker
~ ambulant: fahrender → Musikant; Straßenmusikant
~ d'orchestre: Orchestermusiker
~ de fanfare → fanfare
~ de jazz: jazz musician
~ de la fanfare: Militärmusiker
~ de rue: Straßenmusikant
~ professionnel: Berufsmusiker
musicienne *f* F Musikerin
musicista *m+f* I Musiker
~ ambulante: Straßenmusikant
~ di professione: Berufsmusiker
~ jazz: jazz musician
music-mad E meloman
músico *m* S Musikant; Musiker
~ ambulante: fahrender → Musikant; Straßenmusikant
~ de fanfarria: musicien de → fanfare
~ de jazz: jazz musician
~ de orquesta: Orchestermusiker
~ de profesión: Berufsmusiker
~ militar: Militärmusiker
~s *pl* militares *mil* Spielleute
musico-dramatic E musikdramatisch
músico-dramático S musikdramatisch
musico-dramatique F musikdramatisch
musicografo *m* I Melograph
musicógrafo *m* S Musikschriftsteller
musicographe *m* F Musikschriftsteller
musicologia *f* I Musikwissenschaft
~ comparata: vergleichende → Musikwissenschaft
musicología *f* S Musikwissenschaft
~ comparada: vergleichende → Musikwissenschaft
musicologie *f* F Musikwissenschaft
~ comparée: vergleichende → Musikwissenschaft
musicologist E Musikwissenschaftler
musicologo *m* I Musikwissenschaftler
musicólogo *m* S Musikwissenschaftler
musicologue *m* F Musikwissenschaftler
musicology E Musikwissenschaft
musicoterapia *f* I S Musiktherapie
musicothérapie *f* F Musiktherapie
music-room E; ~ grand: pianoforte a coda intera
Musik *f* D
E music
F musique *f*
I musica *f*
S música *f*
U zene, muzsika
R музыка *f*
— **absolute ~**
E absolute music
F musique *f* pure
I musica *f* assoluta
S música *f* pura
U abszolút zene
R абсолютная музыка *f*
— **aleatorische ~**
E chance/aleatory music
F musique *f* aléatoire
I musica *f* aleatoria/stocastica
S música *f* aleatoria
U aleatorikus zene
R алеаторическая музыка *f*
— **einstimmige ~**
E monophonic music
F musique *f* monodique/à une seule partie
I musica *f* monodica
S música *f* monódica
U egyszólamú zene, monódia
R одноголосная музыка *f*
— **elektronische ~**
E electronic music
F musique *f* électronique
I musica *f* elettronica
S música *f* electrónica
U elektronikus zene
R электронная музыка *f*
— **ernste ~**
E serious/classical music
F musique *f* sérieuse/classique
I musica *f* seria
S música *f* seria
U komoly/klasszikus zene
R серьёзная музыка *f*

— **geistliche ~**
E sacred/religious music
F musique *f* sacrée/religieuse
I musica *f* sacra/religiosa
S música *f* religiosa/sagrada/sacra
U egyházi zene
R духовная музыка *f*
— leichte ~ = Unterhaltungsmusik
— **punktuelle ~**
E pointillist music
F pointillisme *m* musical
I musica *f* puntillistica
S puntillismo *m* musical
U punktuális zene
R пуантилизм *m*, пуантилистическая музыка *f*
— Türkische ~ = Janitscharenmusik
— **weltliche ~**
E secular music
F musique *f* profane
I musica *f* profana
S música *f* profana
U világi zene
R светская музыка *f*

Musikalien *f pl* D
E (written or published) music
F musique *f*
I musiche *f pl*
S músicas *f pl*
U zeneművek, kották
R ноты *f pl*

Musikaliendruck *m* D = Notendruck

Musikalienhandlung *f* D
E music dealer/shop
F magasin *m* de musique
I negozio *m* di musica
S almacén *m*/casa *f* de música
U zeneműkereskedés
R нотный магазин *m*

musikalisch D
E musical
F musical
I musicale
S musical
U zenei, zenekedvelő, muzikális
R музыкальный

Musikalität *f* D
E musicality, musicianship
F musicalité *f*
I musicalità *f*
S musicalidad *f*
U muzikalitás
R музыкальность *f*

Musikant *m* D
E musician
F musicien *m*
I musicante *m*
S músico *m*, ejecutante *m*
U zenész, muzsikus
R музыкант *m*
— **fahrender ~**
E itinerant musician, (wandering) minstrel, strolling player
F ménestrel *m*, musicien *m* ambulant
I suonatore *m* ambulante, menestrello *m*
S músico *m* ambulante, ministril *m*
U vándorzenész
R бродячий/странствующий музыкант *m*

Musikantiquariat *n* D
E antiquarian music dealer
F bouquiniste *m* de musique
I antiquariato *m* di musica
S vendedor *m* de música de segunda mano, librero *m* musical de viejo
U zenei antikvárium
R музыкальный антиквариат *m*, музыкально-букинистический магазин *m*

musikantisch D
E musicianly, intuitively musical, musician-like
F musical
I musicale ⟨*che ha il piacere di far musica*⟩
S musical
U zenekedvelő, muzikális
R «музыкантский», музыкальный ⟨*любящий музыку*⟩

Musikästhetik *f* D
E aesthetics/A: esthetics of music
F esthétique *f* musicale
I estetica *f* musicale
S estética *f* musical/de la música
U zeneesztétika
R музыкальная эстетика *f*

Musikautomat *m* D
E jukebox
F jukebox *m*
I jukebox *m*
S tocadiscos *m*, tragaperras *m*
U zeneautomata
R музыкальный автомат *m*

Musikbibliothek *f* D
E music library
F bibliothèque *f* musicale
I biblioteca *f* musicale
S biblioteca *f* musical
U zenei könyvtár
R музыкальная библиотека *f*

Musikbogen *m* D
E musical bow
F arc *m* sonore
I arco *m* musicale/sonoro
S arco *m* musical
U *(ij alakú primitív pengetős hangszer)*
R *(примитивный щипковый инструмент в форме лука)*

Musikdiktat *n* D
E music dictation
F dictée *f* musicale
I dettato *m* musicale
S dictado *m* musical
U zenediktálás
R музыкальный диктант *m*

Musikdirektor *m* D
E *"musical director"* ⟨*title*⟩
F *"directeur de musique"* ⟨*titre*⟩
I *"direttore di musica"* ⟨*titolo*⟩

S *"director de música"* ⟨*título*⟩
U zeneigazgató
R «музыкдиректор» *m* ⟨*звание*⟩

Musikdrama *n* D
E music drama
F drame *m* musical/lyrique
I dramma *m* musicale
S drama *m* musical
U zenedráma
R музыкальная драма *f*

musikdramatisch D
E musico-dramatic
F musico-dramatique
I drammatico-musicale
S músico-dramático
U zenedrámai
R музыкально-драматический

Musikdruck *m* D = Notendruck

Musiker *m*, **Musikerin** *f* D
E musician
F musicien *m*, musicienne *f*
I musicista *m*+*f*, suonatore *m*, suonatrice *f*
S músico *m*, música *f*
U zenész, muzsikus
R музыкант *m*, музыкантша *f*

— **ausübender** ~
E performing musician, performer
F exécutant *m*
I esecutore *m*, suonatore *m*
S ejecutante *m*
U előadóművész
R исполнитель *m*

Musikerzieher *m*, **Musikerzieherin** *f* D
E music teacher/educator
F professeur/maître *m* de musique
I professore/maestro *m* di musica
S profesor/maestro *m* de música, profesora/maestra *f* de música
U zenetanár(nő), zenepedagógus
R преподаватель/учитель *m* музыки, преподавательница/учительница *f* музыки

Musikerziehung *f* D
E music(al) education
F éducation *f* musicale
I educazione *f* musicale
S educación *f* musical
U zenei nevelés, zeneoktatás
R музыкальное воспитание *n*

Musikethnologie *f* D
E musical ethnology, ethnomusicology
F ethno-musicologie *f*
I etnologia *f* musicale
S etnomusicología *f*
U zeneetnológia
R музыкальная этнология *f*, этномузыкология *f*, этномузыкознание *n*

Musikfest(spiel) *n* D
E music festival
F festival *m* de musique
I festival *m* musicale
S festival *m* musical/de música
U zenei fesztivál
R музыкальный фестиваль *m*

Musikforschung *f* D
E musical research
F recherche *f* musicale
I ricerca *f* musicologica
S investigación *f* musical
U zenekutatás
R музыковедение *n*, музыкально-исследовательская работа *f*

Musikgelehrter *m* D = Musikwissenschaftler

Musikgeschichte *f* D
E music history, history of music
F histoire *f* de la musique
I storia *f* della musica
S historia *f* de la música
U zenetörténet
R история *f* музыки

Musikgesellschaft *f* D
E musical society
F société *f* musicale
I società *f* musicale
S sociedad/entidad *f* musical, sociedad *f* de música
U zenei társaság
R музыкальное общество *n*

Musikhistoriker *m* D
E music historian
F historien *m* de la musique
I storico *m* della musica
S historiador *m* de la música
U zenetörténész
R историк *m* музыки

Musikhochschule *f* D
E college/academy of music, conservatory, conservatoire
F école *f* supérieure de musique, conservatoire *m*
I accademia *f* musicale, conservatorio *m*
S escuela *f* superior de música, conservatorio *m*
U zeneakadémia, zeneművészeti főiskola, konzervatórium
R высшее музыкальное учебное заведение *n*

Musikinstrument *n* D
E musical instrument
F instrument *m* de musique
I strumento *m* musicale
S instrumento *m* musical
U hangszer
R музыкальный инструмент *m*

Musikinstrumentenbau *m*, **Instrumentenbau** *m* D
E musical instrument building/making
F facture *f* instrumentale
I costruzione *f* di strumenti musicali
S fabricación *f* de instrumentos musicales
U hangszerépítés, hangszerkészítés
R изготовление *n* музыкальных инструментов

Musikinstrumentenbauer *m* D = Musikinstrumentenmacher

Musikinstrumentenbauschule *f* D
E training school for the manufacture of musical instruments
F école *f* de facture instrumentale
I scuola *f* di liuteria, apprendistato *m* per costruttori di strumenti musicali
S escuela-taller *f* para construir instrumentos
U hangszerépítő-iskola
R мастерская *f* музыкальных инструментов

Musikinstrumentenhandel *m*, **Instrumentenhandel** *m* D
E musical instrument trade
F commerce *m* d'instruments de musique
I commercio *m* di strumenti musicali
S comercio *m* de instrumentos musicales
U hangszerkereskedelem
R торговля *f* музыкальными инструментами

Musikinstrumentenhändler *m*, **Instrumentenhändler** *m* D
E musical instrument dealer
F marchand *m* d'instruments de musique
I negoziante *m* in strumenti musicali
S vendedor *m* de instrumentos musicales, comerciante *m* en instrumentos musicales
U hangszerkereskedő
R продавец *m* музыкальных инструментов

Musikinstrumentenindustrie *f* D
E musical instrument industry
F fabrication *f* industrielle d'instruments de musique
I industria *f* di strumenti musicali
S fabricación *f* industrial de instrumentos musicales
U hangszeripar
R производство *n* музыкальных инструментов

Musikinstrumentenkunde *f*, **Instrumentenkunde** *f* D
E study of musical instruments, organology
F organologie *f*
I organologia *f*
S organología *f*, organografía *f*
U hangszerismerettan, organológia
R инструментоведение *n*

Musikinstrumentenmacher *m*, **Instrumentenbauer** *m*, **Musikinstrumentenbauer** *m* D
E maker of musical instruments, instrument maker
F facteur *m* d'instruments de musique
I costruttore *m* di strumenti musicali
S violero *m*, organero *m*, luthier *m*
U hangszerkészítő, hangszerépítő
R мастер *m* по изготовлению музыкальных инструментов

Musikinstrumentensammlung *f* D
E collection of musical instruments
F collection *f* d'instruments de musique
I raccolta *f* di strumenti musicali
S colección *f* de instrumentos musicales
U hangszergyűjtemény
R коллекция *f* музыкальных инструментов

Musikkorps *n* D *mil* = Militärkapelle

Musikkritik *f* D
E music criticism/critique
F critique *f* musicale
I critica *f* musicale
S crítica *f* musical
U zenekritika
R музыкальная критика *f*

Musikkritiker *m* D
E music critic
F critique *m* musical
I critico *m* musicale
S crítico *m* musical
U zenekritikus
R музыкальный критик *m*

Musikleben *n* D
E musical life
F vie *f* musicale
I vita *f* musicale
S vida *f* musical
U zenei élet
R музыкальная жизнь *f*

Musiklehre *f* D
E music teaching
F enseignement *m* de la musique
I dottrina *f* musicale
S enseñanza *f* musical
U zeneelmélet
R музыкознание *n*

Musiklehrer *m*, **Musiklehrerin** *f* D
E music teacher
F professeur/maître *m* de musique
I insegnante *m*+*f* di musica
S profesor/maestro *m* de música, profesora/maestra *f* de música
U zenetanár(nő)
R учитель/преподаватель *m* музыки, учительница/преподавательница *f* музыки

Musikliebhaber *m*, **Musikliebhaberin** *f* D
E music lover
F amateur *m* de musique, mélomane *m*
I amante *m*+*f* della musica
S melómano *m*, melómana *f*, amateur *m* de música, amante *m* + *f* de la música, aficionado *m*/aficionada *f* a la música
U zenekedvelő, zenebarát
R любитель *m*/любительница *f* музыки

Musikliteratur *f*, **Musikschrifttum** *n* D
E music(al) literature
F littérature *f* musicale
I letteratura *f* musicale
S literatura *f* musical
U zeneirodalom
R музыкальная литература *f*

Musikmeister *m* D *mil*
E bandmaster
F chef *m* de fanfare
I maestro *m* di banda
S director *m* de banda

U zenemester
R капельмейстер *m* военного оркестра, военный дирижёр *m*

Musikologe *m* D = Musikwissenschaftler

Musikologie *f* D = Musikwissenschaft

Musikpavillon *m* D
E bandstand
F kiosque *m* à musique
I palco *m*
S quiosco *m* de música
U kioszk, zenepavilon
R павильон *m* для оркестра

Musikpsychologie *f* D
E psychology of music
F psychologie *f* musicale
I psicologia *f* della musica
S psicología *f* musical
U zenepszichológia
R музыкальная психология *f*

Musikschriftsteller *m* D
E writer on music
F musicographe *m*, écrivain *m* musical
I scrittore *m* di musica
S musicógrafo *m*
U zenei író, muzikográfus
R музыкальный писатель *m*

Musikschrifttum *n* D = Musikliteratur

Musikschule *f* D
E music school/college, conservatory
F école *f* de musique, conservatoire *m*
I conservatorio *m*, liceo *m* musicale, scuola *f* di musica
S escuela *f* de música, conservatorio *m*, academia *f*
U zeneiskola, konzervatórium
R музыкальная школа *f*

Musikschüler *m*, **Musikschülerin** *f* D
E music pupil
F élève *m*+*f* en musique
I allievo *m*/allieva *f* di musica
S alumno *m*/alumna *f* de música
U zenetanuló
R учащийся *m*/учащаяся *f* музыкальной школы

Musiksoziologie *f* D
E sociology of music
F sociologie *f* musicale
I sociologia *f* della musica
S sociología *f* musical/de la música
U zeneszociológia
R музыкальная социология *f*

Musikstudent *m*, **Musikstudentin** *f* D
E music student
F étudiant *m*/étudiante *f* en musique
I studente *m*/studentessa *f* di musica
S estudiante *m*+*f* de música
U zenetanuló, zenésznövendék
R студент *m*/студентка *f* музыкального учебного заведения

Musiktheater *n* D = Oper

Musiktheorie *f* D
E theory of music, music theory
F théorie *f* musicale
I teoria *f* musicale
S teoría *f* musical
U zeneelmélet
R теория *f* музыки

Musiktherapie D
E music therapy
F musicothérapie *f*
I musicoterapia *f*
S musicoterapia *f*
U zeneterápia
R музыкальная терапия *f*

Musikverlag *m* D
E music publishing firm
F maison *f* d'édition musicale
I casa *f* editrice di musica
S editorial *f* de música, editora *f* musical, casa *f* editora de música
U zeneműkiadó (vállalat)
R музыкальное издательство *n*

Musikverleger *m* D
E music publisher
F éditeur *m* de musique
I editore *m* di musica
S editor *m* de música
U zeneműkiadó
R музыкальный издатель *m*

Musikverständnis *n* D
E understanding/appreciation of music
F compréhension *f* musicale, musicalité *f*
I comprensione *f* della musica, musicalità *f*
S musicalidad *f*, comprensión *f* musical
U muzikalitás, zenei érzék
R понимание *n* музыки

Musikwettbewerb *m* D
E musical competition
F concours *m* de musique, compétition *f* musicale
I concorso *m* musicale
S concurso *m*/competición *f* musical, concurso-oposición *m*
U zenei verseny
R музыкальный конкурс *m*

Musikwiedergabe *f* D
E reproduction of music
F reproduction *f* musicale
I riproduzione *f* musicale
S reproducción *f* de la música
U zenereprodukció
R воспроизведение *n* музыки

Musikwissenschaft *f*, **Musikologie** *f* D
E musicology
F musicologie *f*
I musicologia *f*
S musicología *f*
U zenetudomány
R музыковедение *n*, музыкознание *n*

— **vergleichende** ~
E comparative musicology
F musicologie *f* comparée
I musicologia *f* comparata
S musicología *f* comparada
U összehasonlító zenetudomány
R сравнительное музыкознание *n*

Musikwissenschaftler *m*, **Musikgelehrter** *m*, **Musikologe** *m* D
E musicologist, music scholar
F musicologue *m*, érudit *m* en musique
I musicologo *m*, studioso *m* di musica
S musicólogo *m*
U muzikológus, zenetudós
R музыковед *m*

Musikzeitschrift *f* D
E music(al) journal/magazine
F revue *f* musicale, périodique *m* musical
I rivista *f* musicale
S periódico *m*/revista *f* musical
U zenei folyóirat
R музыкальный журнал *m*

Musikzug *m* D *mil*
E band
F fanfare *f*, musique *f*
I banda *f*
S banda *f*, charanga *f*, fanfarra *f*
U katonazenekar, rezesbanda
R военный оркестр *m*

musique *f* F Musik; Musikalien; Noten; Tonkunst; *mit* Musikzug
~ à couleur sonore: Farbenmusik
~ à programme: Programm-Musik
~ à une seule partie: einstimmige → Musik
~ aléatoire: Aleatorik; aleatorische → Musik
~ chorale: Chormusik
~ classique: ernste → Musik
~ d'accompagnement: Begleitmusik
~ d'ambiance: Hintergrundmusik; Stimmungsmusik
~ d'école: Schulmusik
~ d'église: Kirchenmusik
~ d'orchestre: Orchestermusik
~ d'orgue: Orgelmusik
~ de chambre: Kammermusik
~ de chasse: Jagdmusik
~ de cour: Hofmusik
~ de danse: Tanzmusik
~ de film: Filmmusik
~ de janissaires: Janitscharenmusik
~ de jazz: jazz
~ de l'avenir: Zukunftsmusik
~ de l'Écurie → Écurie
~ de plein air: Freiluftmusik
~ de salon: Salonmusik
~ de scène: Schauspielmusik; *teat* Bühnenmusik
~ de table: Tafelmusik
~ des sphères: Sphärenmusik
~ dodécaphonique: Zwölftonmusik
~ domestique: Hausmusik
~ éducative: Unterrichtsmusik
~ électronique: elektronische → Musik
~ en quarts de ton: Vierteltonmusik
~ exécutée à la maison: Hausmusik
~ figurée: Figuralmusik
~ folklorique: Volksmusik
~ funèbre: Trauermusik
~ instrumentale: Instrumentalmusik
~ légère: Unterhaltungsmusik
~ microtonale: Vierteltonmusik
~ militaire: Militärmusik
~ monodique: einstimmige → Musik
~ oculaire: Augenmusik
~ orchestrale: Orchestermusik
~ pentatonique: Pentatonik
~ pop: pop music
~ populaire: Volksmusik
~ pour bande (magnétique): music for tape
~ pour cor russe русская роговая → музыка
~ pour cuivres: Blechmusik
~ pour défilés: Marschmusik
~ pour harmonie: Harmoniemusik
~ pour instruments à clavier: Tastenmusik
~ pour instruments à vent: Harmoniemusik
~ pour le changement de scène: Verwandlungsmusik
~ pour piano: Klaviermusik
~ profane: weltliche → Musik
~ pure: absolute → Musik
~ religieuse: geistliche → Musik
~ sacrée: Kirchenmusik; geistliche → Musik
~ savante: Kunstmusik
~ scolaire: Schulmusik
~ sérieuse: ernste → Musik
~ stochastique: Aleatorik
~ sur scène *teat* Bühnenmusik
~ turque: Janitscharenmusik
~ tzigane: Zigeunermusik
~ vocale: Vokalmusik
— faire *v* de la ~ musizieren

musiquer *v* F *fam*
D musizieren
E to make music
I fare *v* musica
S musicar
U zenélgetni
R музицировать

musiquette *f* F
D *(leichte, unterhaltende Musik)*
E light music
I musichetta *f*, musica *f* leggera
S musiquilla *f*, musiquita *f*
U könnyű muzsika
R лёгкая/развлекательная музыка *f*

musiquilla *f* S musiquette
musiquita *f* S musiquette
musizieren *v* D
E to make/play music
F faire *v* de la musique
I fare *v* musica
S hacer *v* música
U zenélni, muzsikálni
R заниматься *v* музыкой, музицировать
~ *fam* musiquer

műsor U Programm; répertoire; Spielplan
műsor- U Programm-
műsorösszeállítás U Programmgestaltung
muta *f* I *corda* Chor; *trb* Husch-Dämpfer
mutáció U Mutation
mutación *f* S Mutation
— mutaciones *pl org* Mixtur
mutálás U Stimmbruch

mutálni *v* U im → Stimmbruch sein
mutamento *m* **di interpretazione** I *acc* Umdeutung
mutare *v* I mutieren; im → Stimmbruch sein
mutate *v* E mutieren; im → Stimmbruch sein
Mutation *f* D = Stimmbruch
~ ⟨*Hexachord*⟩
E mutation
F mutation *f*
I mutazione *f*
S mutación *f*
U mutáció, átmenet
R мутация *f*
mutation E Mutation; Stimmbruch
~ stops *pl org* Aliquotstimmen; Mixtur
mutation *f* F Mutation
~s *pl org* Mixtur
mutazione *f* I Mutation; Stimmbruch
mute E *arm* Registerklappe; *fiati* Dämpfer; *pfte* Stimmkeil; *vl* sordina
~ cornett: stiller → Zink
~(s) off/out *fiati* Dämpfer ab
— no ~ *fiati* keinen → Dämpfer
— put *v* on ~ (gradually) *fiati* (allmählich) → Dämpfer aufsetzen
— remove *v* ~(s) *fiati* Dämpfer absetzen
— take *v* off ~(s) *fiati* Dämpfer absetzen
— with ~s *fiati, archi, perc* gedämpft
— without ~ *fiati* keinen → Dämpfer
mute *v* E mettere la → sordina; *archi, fiati* dämpfen
muted E *archi, fiati, perc* mit → Dämpfer; gedämpft; *fiati* Dämpfer aufsetzen
— as if ~ *fiati* wie → gedämpft
mutieren *v* D = im → Stimmbruch sein
~ ⟨*Hexachord*⟩
E to mutate
F changer
I mutare
S mudar, cambiar
U átváltani, átmenni
R переходить из одного гексахорда в другой
művész U Künstler; Spieler
művészet U Kunst
művészi U künstlerisch
művészképző U Meisterklasse
művésznő U Künstlerin
művészszoba U *teat* Künstlerzimmer
műzene U Kunstmusik
muzikális U musikalisch; musikantisch
— nem ~ unmusikalisch
muzikalitás U Musikalität; Musikverständnis
muzikográfus U Musikschriftsteller
muzikológus U Musikwissenschaftler
muzsika U Musik
— billentyűs ~ Tastenmusik
— házi ~ Hausmusik
— könnyű ~ musiquette
— zenekari ~ Orchestermusik
muzsikálni *v* U musizieren
muzsikus U Musikant; Musiker; Orchestermusiker
— városi ~ok *pl* Stadtpfeiferei
mystère *m* **de la Passion** F Passionsspiel
mystérieusement F misterioso
mystery play E miracle
mystic chord E accord mystique

N

nacaire *m* F nácara
~s *pl* нагара
nácara *f*, **nácaras** *f pl* S
D *(kleine sarazenische Handpauke)*
E nakers *pl*
F nacaire *m*
I naccherone *m*
U *(kis kézidob)*
R нагара *f*
~ ⟨*del Asia central*⟩ нагара
naccherone *m* I nácara
— naccheroni *pl* нагара
Nachahmung *f* D = Imitation
Nachdruck *m* D enfasi
~ ⟨*Neudruck*⟩
E reprint
F reproduction *f*
I ristampa *f*
S reimpresión *f*
U utánnyomás
R перепечатка *f*, переиздание *n*
nachdrücklich D *prescr* enfatico
nachgebend D *prescr* cedendo
Nachhall *m*, **Widerhall** *m* D
E reverberation
F réverbération *f*, résonance *f*
I riverberazione *f*
S reverberación *f*, resonancia *f*
U utózengés, visszhang
R отзвук *m*, реверберация *f*
nachhallen *v* D
E to reverberate
F réverbérer, réfléchir
I riverberare
S reverberar, resonar
U utánhangzani, visszhangzani, utánzengeni
R отдаваться *v* (эхом), реверберировать
Nachhallkeller *m* D = Hallraum
Nachhallkurve *f* D
E reverberation graph/curve
F courbe *f* de résonance/réverbération
I curva *f* di riverberazione
S gráfico *m*/curva *f* de reverberación/resonancia
U utánzengési görbe
R кривая *f* реверберации
Nachhallzeit *f* D
E time/period of reverberation
F période *f*/temps *m* de réverbération
I periodo *f* di riverberazione
S periodo *m* de reverberación, duración *f* de la resonancia
U utánzengési/lecsengési idő
R время *n* реверберации, стандартная реверберация *f*
nachhinken *v* D
E to lag behind
F retarder, décaler
I restare *v* indietro
S retrasarse, quedar *v* atrás
U lemaradni, *fam* sleppelni
R отставать
nachklassisch D
E post-classical
F post-classique
I postclassico
S postclásico
U posztklasszikus
R послеклассический
nachklingen *v* D
E to echo, to resound
F résonner, produire *v* un écho
I risonare
S resonar, producir *v* eco
U utáncsengeni
R отдаваться *v* эхом
Nachklingen *n* D
E echo(ing), resonance
F résonance *f*, écho *m*
I risonare *m*, risonanza *f*
S resonancia *f*, eco *m*
U utáncsengés, visszhang
R отзвук *m*
nachlassen *v* D
E to slacken
F ralentir, détendre, relâcher, diminuer
I rallentare
S "ritardare", "rallentare", disminuir, retrasar

U lassulni, csökkenni
R ослабевать, утихать
~ *prescr* rallentare
nachlassend D *prescr* allentando; diminuendo; rallentando
Nachsatz *m* D *org* = Hintersatz; Nasat
Nachschlag *m* D ⟨*Triller*⟩
E termination
F double cadence *f*, gruppetto *m* final, terminaison *f*
I chiusa *f* del trillo
S notas *f pl* finales, grupeto *m* final del trino
U utóka, *fam* Nachschlag
R нахшлаг *m*
Nachspiel *n* D
E postlude, epilogue
F postlude *m*, épilogue *m*
I postludio *m*, epilogo *m*
S postludio *m*
U utójáték
R постлюдия *f*, заключение *n*
Nachtanz *m*, **Proporz** *m* D
E after-dance
F *(désigne la danse rapide, de rythme ternaire, qui succède à une danse plus lente)*
I proporzione *f*, proportio *f*, tripla *f*
S *(segunda danza de un grupo de dos)*
U proporció
R *(быстрый танец, следующий за медленным — первейшая форма сюиты)*
Nachthorn *n* D *org*
E "nachthorn", cor de nuit
F cor *m* de nuit
I corno *m* di notte
S corno *m* de noche
U éjkürt, Nachthorn
R нахтгорн *m*
nachthorn E *org* Nachthorn
Nachtigallenzug *m*, **Vogelgesang** *m*, **Vogelgezwitscher** *n* D *org*
E bird stop
F jeu *m* de rossignol
I usignolo *m*, uccelli *m pl*
S ruiseñor *m*, pájaros *m pl*, reclamo *m*
U Nachtigallenzug, csalogány(regiszter)
R регистр *m* «Соловей»
Nachtstück *n* D = Nocturne
Nachwuchs *m* D
E the younger generation
F la nouvelle génération *f*
I la nuova generazione *f* (di musicisti)
S la nueva generación/hornada/ola *f*
U az utánpótlás
R подрастающее поколение *n*
nacido del texto S wortgezeugt
Nadel *f* D *gram*
E needle, stylus
F aiguille *f*, pointe *f*
I puntina *f*
S aguja *f*, púa *f*
U tű
R игла *f*
Nadelhalter *m* D
E needle/stylus holder
F porte-aiguille *m*
I portapuntine *m*
S portaagujas *m*
U tűtartó
R иглодержатель *m*
nádnyelv U Rohrblatt
— átcsapó ~ durchschwingendes → Rohrblatt
— dupla/kettős ~ doppeltes → Rohrblatt
— kemény ~ hartes → Rohrblatt
— puha ~ weiches → Rohrblatt
— szabadon lengő ~ durchschwingendes → Rohrblatt
nadrágszerep U *teat* Hosenrolle
nádszorító U *cl* Ligaturklammer; Blattschraube
nádütő U = nádverő
nádverő U *perc* Rohrschlegel
~ rost fejjel *perc* Rohrstäbchen mit Kopf aus Kapok
Nagara *f* D нагара
Nagelanschlag *m* D *arpa*
E *(plectral effect with fingernail)*
F pizzicato *m* avec l'ongle
I pizzicare *m* con l'unghia
S pizzicato/punteado *m* con la uña
U körömpengetés
R игра *f* ногтями
Nagelgeige *f*, **Drahtgeige** *f*, **Nagelharmonika** *f* D
E nail violin
F violon *m* de fer
I violino *m* armonico
S violín *m* de clavos
U szöghegedű
R гвоздевая скрипка *f*
nag's swell head E *org* Dachschweller
nagy U groß
nagybőgő U contrabbasso
— pengetett ~ Schlagbaß
nagybőgős U contrabbassista
nagydob U Baßtrommel; große → Trommel
nagyfuvola U große → Flöte
— nagyfuvolát előkészíteni *prescr* große → Flöte vorbereiten
nagykopula U *org* Kollektivkoppel
nagymixtúra U *org* Großmixtur; Mixtur major
nagyobbítás U Vergrößerung
nagyoktáv U große → Oktave
nagyon U assai; molto; troppo
nagyopera U grand → opéra
nagypartitúra U Dirigierpartitur
nagyzenekar U großes → Orchester
nail E Zahn
~ violin: Nagelgeige
nakers *pl* E nácara; нагара
nakra R → накра
name E; ~ board *org* registration
~s *pl* of notes: Notennamen
~ part *teat* rôle-titre
nana *f* S Wiegenlied
Nänie *f* D
E nenia

F nénie *f*
I nenia *f*, lamento *m* funebre
S nenia *f*
U nénia, sirató, gyászének
R нения *f*

nariz *f* S Nase

narrator E testo

Narrenflöte *f* D
E jester's flute
F Narrenflöte *f*
I *(flauto diritto nel cui corpo sferico viene inserita della fuliggine che finisce poi sul viso dell'ignaro suonatore)*
S matasuegras *m*
U "Narrenflöte"
R продольная флейта *f* шутов

narrow E; ~ bore/scale *org*, *fiati* engmensuriert

~ scaling *org*, *fiati* enge → Mensur

nasal D
E nasal
F nasal
I nasale
S nasal
U nazális, orrhangú
R носовой, назальный, гнусавный

nasal E nasal

~ flute: Nasenflöte

nasale I nasal

nasard E *org* Nasat

nasardo *m* S *org* Nasat

Nasat *m* D *org*
E nasard, nazard
F nazard *m*
I nazardo *m*
S nasardo *m*
U Nasat, nazard
R насат *m*

Nase *f* D
E nose
F nez *m*
I naso *m*
S nariz *f*
U orr
R нос *m*

~, Bodenzapfen *m vl*
E shoulder, neck bracket
F talon *m* du manche
I tallone *m* del manico
S talón *m* del mango
U "stekli"
R нижняя часть *f* шейки, пятка *f* рукоятки

Nasenatmung *f* D
E nose breathing
F respiration *f* nasale
I respirazione *f* nasale
S respiración *f* nasal
U orrlégzés
R дыхание *n* носом

Nasenflöte *f* D
E nasal flute
F flûte *f* nasale
I flauto *m* nasale
S flauta *f* nasal
U orrfuvola
R носовая флейта *f*

nasetto *m* I *pfte* Gegenfanger

naso *m* I Nase

nastrino *m* I *pfte* Bändchen

nastro *m* I Tonband

~ a doppia traccia/pista *magn* Doppelspurband

~ a lunga durata *magn* Langspieltonband

~ a quattro tracce *magn* Vierspurband

~ a una pista *magn* Vollspurtonband

~ di giuntaggio *magn* Klebeband

~ normale: Normaltonband

— registrare *v* su ~ auf → Tonband nehmen

nászdal U Brautlied

nászinduló U Hochzeitsmarsch

national E; ~ anthem: Nationalhymne

~ song: Volkslied

Nationalhymne *f* D
E national anthem
F hymne *m* national
I inno *m* nazionale
S himno *m* nacional
U nemzeti himnusz
R национальный гимн *m*

natural E Auflösungszeichen; *prescr* natürlich

~ French horn: Naturwaldhorn

~ harmonics *pl* Naturklang; *archi* natürliche → Flageolett-Töne

~ harmonic series: Naturtonreihe

~ hexachord: Hexachordum naturale

~ horn: Naturhorn; Waldhorn

~ instruments *pl* Naturtoninstrumente

~ notes *pl* Naturtöne; Stammstufen

~ sign: Auflösungszeichen

~ tones *pl* Naturtöne

~ trumpet: Naturtrompete

natural S *prescr* natürlich

naturale I *prescr* natürlich

naturel F *prescr* natürlich

naturel *m* F Auflösungszeichen

Naturfell *n* D *perc*
E skin head
F peau *f* naturelle
I pelle *f*
S piel *f* natural
U természetes bőr
R невыделанная кожа *f*

Naturguß *m* D
E spotted metal
F étoffe *f*
I *(lega per le canne con 50% di stagno)*
S *(aleación para tubos con 50% de estaño)*
U nyersöntvény
R естественная плавка *f*

Naturhorn *n* D
E natural horn
F cor *m* simple/naturel
I corno *m* naturale
S trompa *f* natural
U természetes kürt
R натуральная валторна *f*

Naturklang *m* D
E natural harmonics *pl*
F série *f* naturelle (des harmoniques)
I suono *m* naturale
S serie *f* natural (de armónicos)
U természetes felhangsor
R натуральный аккорд/звукоряд *m*

Naturlederschlegel *m* D *perc*
E rawhide stick
F baguette *f* en cuir naturel/non tanné
I bacchetta *f* di pelle greggia
S baqueta *f* de cuero crudo
U nyersbőrrel bevont ütő/verő
R колотушка *f* из невыделанной кожи

natürlich, normal D *prescr*
E normal, in usual manner, natural, ordinary
F normal, naturel, usuel, ordinaire
I naturale, normale, usuale
S ordinario, usual, natural, normal
U a szokásos módon
R обычным способом
~ *prescr, fiati*
E bell down, normal position, in usual manner, lower the bell
F position *f* naturelle/normale
I posizione *f* normale/naturale
S normalmente, como de costumbre
U a szokásos módon
R обычным способом

Naturtöne *m pl* D
E natural/open/primary notes/tones *pl*
F sons *m pl* ouverts/naturels
I suoni *m pl* naturali
S notas *f pl*/sonidos *m pl* naturales
U természetes hangok *pl*
R звуки *m pl* натурального звукоряда

Naturtoninstrumente *n pl* D
E natural instruments *pl*
F instruments *m pl* simples/naturels
I strumenti *m pl* a suoni naturali
S instrumentos *m pl* naturales
U természetes felhangokat megszólaltató hangszerek
R натуральные инструменты *m pl*

Naturtonreihe *f* D
E natural harmonic series
F série *f* d'harmoniques naturels
I serie *f* degli armonici naturali
S serie *f* de armónicos naturales
U természetes felhangsor
R натуральный звукоряд *m*

natúrtrombita U Naturtrompete

Naturtrompete *f* D
E natural trumpet
F trompette *f* simple/naturelle
I tromba *f* naturale
S trompeta *f* natural
U természetes trombita, natúrtrombita
R безвентильная/натуральная труба *f*

Naturwaldhorn *n* D
E natural French horn
F cor *m* de chasse simple
I corno *m* naturale
S trompa *f* natural
U természetes kürt
R натуральная валторна *f*

navaja *f* S *org* Intoniermesser

nazális U nasal

nazard E U *org* Nasat

nazard *m* F *org* Nasat

nazardo *m* I *org* Nasat; Sifflöte

Neapolitan sixth chord E accord de sixte napolitaine

Nebelhorn *n* D
E fog horn
F sirène/trompe *f* de brume
I corno *m* da nebbia
S sirena *f*
U ködkürt
R сирена *f*

Nebenakzent *m* D
E subsidiary/subordinate accent
F accent *m* secondaire
I accento *m* secondario
S acento *m* secundario
U mellékhangsúly
R акцент *m* на относительно сильной доле такта

Nebendreiklang *m* D
E secondary triad
F accord *m* de trois sons sur les degrés secondaires
I triade *f* sui gradi secondari della scala
S acorde *m* perfecto sobre cualquiera de los grados secundarios
U mellékhármashangzat
R побочное трезвучие *n*

Nebengeräusch *n* D
E (mechanical) noise
F bruits *m pl* mécaniques
I rumore *m* accessorio/meccanico
S ruido *m* (mecánico)
U mellékzörej
R побочный шум *m*

Nebenhandlung *f* D *teat*
E subplot, underplot, secondary/subsidiary plot
F épisode *m*, action *f* secondaire
I intreccio *m* secondario, azione *f* secondaria
S acción/intriga *f* secundaria
U mellékcselekmény
R побочное действие *n*

Nebennote *f* D
E non-essential/auxiliary note
F note *f* secondaire
I nota *f* ausiliare
S nota *f* secundaria/no esencial
U mellékhang
R вспомогательная нота *f*

Nebenrolle *f* D *teat* rôle secondaire

Nebensatz *m* D
E second theme/subject
F second thème *m*, idée *f* secondaire
I idea *f* secondaria, seconda idea *f*, secondo tema *m*

S segundo tema *m*, tema *m* secundario
U melléktéma
R побочная партия *f*

Nebensept(imen)akkord *m* D
E secondary seventh chord
F *(accords de septième d'espèces diverses)*
I accordo *m* secondario di settima
S acorde *m* de séptima por analogía
U mellékszeptimakkord, mellékhetedhangzat
R побочный септаккорд *m*

Nebenstimme *f* D
E subordinate/secondary part
F voix *f* secondaire
I voce *f* secondaria
S voz *f* secundaria
U mellékszólam
R подчинённый голос *m*

Nebenthema *n* D
E subsidiary/secondary theme/subject
F deuxième/second thème *m*, thème *m* secondaire
I tema *m* accessorio, secondo tema *m*
S tema *m* secundario, segundo tema *m*
U melléktéma
R побочная/вторая тема *f*

Nebenton *m* D *camp*
E side tone
F ton *m* concomittant
I tono *m* secondario
S sonido *m* secundario
U felhang
R призвук *m*

~ ⟨*Hindemith*⟩
E neighbo(u)ring note/tone
F "*note* f *auxiliaire*"
I nota *f* ausiliare
S "nota *f*/tono *m* auxiliar", "nota *f* vecina", "tono *m* vecino"
U segédhang
R свободно взятый неаккордовый звук *m*

~ *obs* = Oberton

Nebentonart *f* D
E related key
F *(tonalité autre que la tonalité principale d'un morceau)*
I tono *m* affine ⟨*tono diverso da quello principale della composizione*⟩
S *(las tonalidades de un trozo musical con exclusión del tono principal)*
U rokon hangnem
R побочная тональность *f*

neck E *arpa* Mechanikbogen; Saitenträger; *corda* Hals
~ block *lt* Stimmklotz; *vl* Oberklotz
~ bracket *vl* Nase

neckplate E *archi* Zäpfchen

needle E *gram* Nadel
~ holder: Nadelhalter
~ pressure *gram* Auflagedruck

negoziante *m* I; ~ in strumenti musicali: Musikinstrumentenhändler

negozio *m* I; ~ di musica: Musikalienhandlung

negra *f* S Viertelnote

negyedhang U Viertelnote; Viertelton

negyedkotta U Viertelnote

negyedszünet U Viertelpause

négyélű U *canna* vierkantig

négyes U quartetto
— francia ~ quadrille; lancers

négyesfúga U Quadrupelfuge

négyeshangzat U Vierklang

négyesverseny U concerto con quattro strumenti solisti

négykezes U vierhändig

négyrészes U vierteilig

négyszögjel U Rechteckschwingung

négyszögrezgés U Rechteckschwingung

négyszólamú U vierstimmig

négyszólamúság U Vierstimmigkeit

négytételes U viersätzig

nehmen ... D *prescr*
E take ...
F prendre ...
I prendere ...
S tomar ..., coger ...
U ... váltani
R взять ...

— **nimmt große Flöte** *prescr*
E change to flute
F prend la flûte
I prendi il flauto
S coge la flauta
U (nagy)fuvolára vált
R заменить большой флейтой

neighbo(u)ring E benachbart
~ key: benachbarte → Tonart
~ note: Nebenton; Wechselton
~ tone: Wechselton

nélkül U senza

néma U tonlos

némajáték U Pantomime

nemezalátét U *pftc* Filzscheibe

nemezütő U *perc* Filzschlegel

nemezverő U *perc* Filzschlegel

nenia E Nänie

nenia *f* I Nänie

nenia *f* S Klagelied; Grabgesang; Nänie

nénia U Nänie

nénie *f* F Nänie

nép- U Volks-

népballada U
D Volksballade *f*
E folk ballad
F ballade *f* populaire
I ballata *f* popolare
S balada *f* popular
R народная баллада *f*

népdal U Volkslied; Volksweise

népének U; (egyházi) ~ geistliches → Volkslied

népénekes U Volkssänger

népi U Volks-

népszínmű U
D *(ungarisches Volksstück mit komponierten Musikeinlagen)*

E *(play about Hungarian village life with musical interludes)*
F *(morceau populaire hongrois avec insertion de musique écrite)*
I *(brano popolare ungherese con inserzione di musica scritta)*
S *(pieza popular húngara que contiene una parte musical)*
R *(венгерское народное представление с музыкальными вставками)*

népzene U Volksmusik
nerf *m* **auditif** F Hörnerv
nervio *m* **auditivo** S Hörnerv
nerviosamente S *prescr* irrequieto
nervo *m* **acustico** I Hörnerv
Neudruck *m* D
E reprint, reissue
F réimpression *f*, nouveau tirage *m*, réédition *f*
I nuova edizione *f*
S nueva edición *f*, reedición *f*, reimpresión *f*
U utánnyomás, új lenyomat
R новое издание *n*

Neufassung *f* D
E new version
F nouvelle version *f*
I nuova versione *f*
S nueva versión *f*
U új változat
R новая редакция *f*

neuinszenieren *v* D
E to put on/stage a new production
F faire *v* une nouvelle mise en scène
I fare *v* un nuovo allestimento
S hacer *v* una nueva presentación/una nueva puesta en escena
U felújítani, új rendezésben színre vinni *v*
R инсценировать *v* по новому

Neuinszenierung *f* D
E new production/setting/mise-en-scène
F nouvelle adaptation *f* scénique/mise *f* en scène/présentation *f*
I nuovo allestimento *m* scenico, nuova messa *f* in scena
S nueva presentación/puesta *f* en escena
U felújítás
R новая инсценировка *f*

neum E Neume
neuma *m* I Neume
~ accento: Akzentneume
~ composto: zusammengesetzte → Neume
~ metense/messino: Metzer → Neume
~ punto: Punktneume
— scrivere *v* in neumi: neumieren
neuma *m* S Neume
~s *pl* compuestos: zusammengesetzte → Neume
~ de Metz: Metzer → Neume
~ (simple): Punktneume
— escribir/notar *v* ~s: neumieren
neuma U Neume
— neumával ellátni *v* neumieren
— metzi ~ Metzer → Neume
— összetett ~ zusammengesetzte → Neume
neumaírás U Neumennotation
neumajelölés U; ~t használni *v* neumieren
neumálni U neumieren
neumatic E neumatisch
~ notation: Neumennotation
neumatico I neumatisch
neumático S neumatisch
neumatikus U neumatisch
neumatique F neumatisch
neumatisch D
E neumatic
F neumatique
I neumatico
S neumático
U neumatikus
R невменный

Neume *f* D
E neum(e)
F neume *m*
I neuma *m*
S neuma *m*
U neuma
R невма *f*
— **Metzer ~, Fliegenfußneume** *f*
E Messine/fly-foot neume
F neume *m* de Metz
I neuma *m* metense/messino
S neuma *m* de Metz
U metzi neuma, légylábneuma
R мецские невмы *f pl*
— **zusammengesetzte ~**
E compound neume
F neume *m* composé, combinaison *f* de neumes
I neuma *m* composto
S neumas *m pl* compuestos
U összetett neuma
R сложные/комбинированные невмы *f pl*

neume E Neume
— write *v* in ~s: neumieren
neume *m* F Neume
~ composé: zusammengesetzte → Neume
~ de Metz: Metzer → Neume
— écrire *v* en ~s: neumieren

Neumennotation *f*, **Neumenschrift** *f* D
E neumatic notation
F notation *f* neumatique
I notazione *f* neumatica
S notación *f* neumática
U neumaírás
R невменное письмо *n*, невменная нотация *f*

neumieren *v* D
E to write in neumes
F écrire *v* en neumes
I scrivere *v* in neumi
S escribir/notar *v* neumas
U neumálni, neumával ellátni *v*, neumajelölést használni *v*
R записать *v* в невмах

Neunachteltakt *m* D
E nine-eight time/A: meter

F mesure *f* à neuf-huit
I tempo *m*/battuta *f* nove ottavi
S compás *m* de nueve por ocho
U kilencnyolcados ütem
R размер *m* на девять восьмых

Neunvierteltakt *m* D
E nine-four time/A: meter
F mesure *f* à neuf-quatre
I tempo *m*/battuta *f* nove quarti
S compás *m* de nueve por cuatro
U kilencnegyedes ütem
R размер *m* на девять четвертей

Neutöner *m pl* D
E *(term applied to "modern composers" since Wagner)*
F *(terme appliqué pour désigner les compositeurs modernes depuis Wagner)*
I *(definizione per "compositori moderni", dopo Wagner)*
S *(epíteto aplicado, desde Wagner, a los compositores de avanzada)*
U *(modern komponisták, Wagnertől kezdve)*
R *(обозначение новейших композиторов начиная с Вагнера)*

neuvième *f* F None
nevelés U; zenei ~ Musikerziehung
nevelési U pädagogisch
neveléstan U Pädagogik
nevelő U Pädagoge
new E; ~ interpretation *acc* Umdeutung
~ mise-en-scène: Neuinszenierung
~ production: Neuinszenierung
~ setting: Neuinszenierung
~ version: Neufassung
New E; ~ Philharmonic pitch: Pariser → Kammerton
nez *m* F Nase; *pfte* Hammerrolle
nicchia *f* I *org* niche
niche *f* F *org*
D Nische *f*
E recess bay
I nicchia *f*
S nicho *m*
U fülke
R ниша *f*

nicho *m* S *org* niche
nichttonal D
E non-tonal
F atonal
I non tonale
S no tonal, atonal
U nem tonális
R нетональный, атональный

nick E *org* Kernstich
nick *v* E *org* Kernstiche machen
nicker E *org* Kernstecher
niederdrücken *v* D *corda, tasto*
E to depress
F baisser, abaisser
I abbassare
S pisar, apretar, bajar, presionar
U lenyomni
R нажать

niedergeschlagen D *prescr* afflitto; mesto
Nietenbecken *n* D
E rivet/sizzle cymbals *pl*
F cymbales *f pl* sur tiges
I piatti *m pl* chiodati
S címbalos *m pl* sobre palillos
U szegecselt/nittelt cintányér
R тарелки *f pl* с заклёпками

nimmt D → nehmen
nine-eight time E Neunachteltakt
nine-four time E Neunvierteltakt
nineteenth E *org* Quinteineindrittelfuß
ninna-nanna *f* I Wiegenlied
niño *m* S; ~ de coro: Chorknabe
~ prodigio: Wunderkind
ninth E None
~ chord: accord de neuvième
Nische *f* D *org* niche
niveau *m* F; ~ de sensation auditive: Hörschwelle
~ du son: Rauschpegel
nivel *m* S; ~ del ruido: Rauschpegel
nivelar *v* **las teclas** S *tasto* geradelegen
noce *f* I *canna ancia* Kopf
~ del martello *pfte* Hammernuß
— noci *pl* di cocco: Kokosschalen
nocetta *f* I *archi* Zäpfchen; *pfte* Hammerrolle
noch D ancora
nochmals D *prescr* ancora una → volta
Nocturn *f* D ⟨*Offizium*⟩
E Nocturns *pl*
F nocturne *m*
I notturno *m*
S nocturno *m*
U nocturnus
R *(ночная молитва в католической церкви)*

Nocturne *n* D nocturne
nocturne *m* F
D Nocturne *n*, Notturno *n*
E nocturne
I notturno *m*
S nocturno *m*
U nocturne, éji zene
R ноктюрн *m*

~ ⟨*office*⟩ Nocturn
nocturno *m* S Nocturn; nocturne
Nocturns *pl* E Nocturn
nocturnus U Nocturn
nodal E; ~ figure: Klangfigur
~ lines *pl* Klanglinien
nodo *m* I S Schwingungsknoten
nodule E Sängerknötchen
nodule *m* F Sängerknötchen
nodulo *m* I Sängerknötchen
nódulo *m* S Sängerknötchen
nœud *m* **de vibration** F Schwingungsknoten
noircir *v* F colorire; schwärzen
noire *f* F Viertelnote
noise E Geräusch; Nebengeräusch; *gram, magn* Laufgeräusch
~ level: Rauschpegel
noix *f* **du marteau** F *pfte* Hammernuß

nom *m* F; ~s *pl* des notes: Notennamen
nombre *m* **de vibrations** F Schwingungszahl
nombres *m pl* S; ~ de las notas: Notennamen
~ de los grados: Stufenbezeichnung
nominal tone E *camp* Dezime
nona *f* I S None
nóna U None
Nonakkord *m* D = Nonenakkord
nónakkord U accord de neuvième
~ kis nónával: accord de neuvième mineure
~ nagy nónával: accord de neuvième majeure
— hiányos ~ accord de neuvième incomplet
non-chord E; ~ note/tone: akkordfremder → Ton
non-diastematic E linienlos; undiastematisch
None *f* D ⟨*Intervall*⟩
E ninth
F neuvième *f*
I nona *f*
S novena *f*
U nóna
R нона *f*
~ ⟨*Offizium*⟩
E None
F none *f*
I nona *f*
S nona *f*
U nóna
R «девятый час» *m*
none *f* F None
Nonenakkord *m* D accord de neuvième
~ mit großer None: accord de neuvième majeure
~ mit kleiner None: accord de neuvième mineure
— unvollständiger ~ accord de neuvième incomplet
non-essential note E Nebennote
nonet E nonetto
nonet *m* F nonetto
noneto *m* S nonetto
Nonett *n* D nonetto
nonett U nonetto
nonetto *m* I
D Nonett *n*
E nonet
F nonet *m*
S nonetto *m*, noneto *m*
U nonett
R нонет *m*
non-harmonic E; ~ notes/tones *pl* harmoniefremde → Töne
non-linear E; ~ distortion coefficient: Klirrfaktor
non-return valve E *org* Rückschlagventil
non-slip E; ~ (tuning) peg *corda* Patentwirbel
non-sustaining instruments *pl* E Kurztoninstrumente
non-tonal E nichttonal
non-vocal E unsanglich
normal D *prescr* = natürlich
normal E *prescr* natürlich
~ bore *org* Normalmensur
~ position *prescr*, *fiati* natürlich
~ scale: Normaltonleiter
~ scaling *org* Normalmensur
~ tape: Normaltonband
normal F *prescr* natürlich
normale I *prescr* natürlich
normálhang U Normalton
normálhangszalag U Normaltonband
normalizzazione *f* I; ~ del diapason: Stimmtonnormung
Normalmensur *f* D *org*
E normal bore/scaling
F diapason *m* normal
I misura *f* normale
S mensura *f*/diapasón *m* normal
U normálmenzúra, normálméret
R нормальная/средняя мензура *f*
normalmente S *prescr*, *fiati* natürlich
normálmenzúra U *org* Normalmensur
normálméret U *org* Normalmensur
Normalton *m* D
E standard pitch
F diapason *m* standard/normal
I diapason *m*
S diapasón *m* normal
U normálhang
R тон *m* настройки, строй *m*
Normaltonband *n* D
E standard/normal tape
F bande *f* standard/normale
I nastro *m* normale
S cinta/banda *f* de paso universal, cinta *f* normal
U normálhangszalag
R магнитофонная лента *f* нормального размера
Normaltonleiter *f* D
E normal scale
F gamme *f* naturelle
I scala *f* naturale
S escala *f* natural
U természetes hangsor
R основной звукоряд *m* ⟨*до мажор*⟩
nose E Nase
~ breathing: Nasenatmung
Nota *f* D; ~ cambiata: nota cambiata
~ sostenuta *canto* nota sostenuta
nota *f* I Note; Ton
~ ausiliare: Nebennote; Nebenton
~ **cambiata**
D Nota *f* cambiata, Wechselton *m*, Wechselnote *f*
E cambiata, changing note
F cambiata *f*
S nota *f* cambiada
U váltóhang, cambiata
R камбиата *f*, вспомогательная нота *f*
~ comune: gemeinsamer → Ton
— note *pl* critiche: kritischer → Bericht
— note *pl* dell'accordo: Akkordtöne
~ di passaggio: Durchgangston
~ di passaggio accentata: betonter → Durchgangston

~ di passaggio non accentata: unbetonter → Durchgangston
~ di preparazione: Vorhaltston; Vorbereitungsnote
~ di recitazione *greg* Tenor
~ di volta: Drehnote
~ estranea all'accordo: akkordfremder → Ton
~ finale: Finalis
~ fissa: liegenbleibende → Note
~ fondamentale: Akkordgrundton; Baßton
— note *pl* liquescenti *greg* liqueszierende → Töne
~ lunga: Pfundnote
~ originale: Ausgangston
~ principale: Hauptnote
~ quadrata: Choralnote; Quadratnote
~ reale: Hauptnote
— note *pl* sincopate: rückende → Noten
~ **sostenuta** *canto*
D Nota *f* sostenuta
E sustained note
F note *f* tenue, nota *f* sostenuta
S nota *f* sostenida
U kitartott hang
R выдержанная нота *f*
~ tenuta: Pfundnote
— abbandonare *v* una ~ Ton verlassen
— di una sola ~ eintönig
— raggiungere *v* una ~ Ton erreichen
nota *f* S Note; Ton
~ ajena al acorde: akkordfremder → Ton
~s *pl* ajenas a la armonía: harmoniefremde → Töne
~ auxiliar: Nebenton
~ cambiada: nota cambiata; Wechselton
~ común: gemeinsamer → Ton
~s *pl* constitutivas del acorde: Akkordtöne
~ crítica: kritischer → Bericht
~s *f pl* críticas: kritischer → Apparat
~ cuadrada: Choralnote; Quadratnote
~ de paso: Durchgangston
~ de paso acentuada: betonter → Durchgangston
~ de paso inacentuada/no acentuada: unbetonter → Durchgangston
~ extraña al acorde: akkordfremder → Ton
~s extrañas a la armonía: harmoniefremde → Töne
~ final: Finalis
~s *pl* finales: Nachschlag
~ fundamental: Akkordgrundton; Baßton; Grundton
~ fundamental de un intervalo: Intervallgrundton
~ inicial: Ausgangston
~s *pl* licuescentes *greg* liqueszierende → Töne
~s *pl* naturales: Naturtöne; Stammstufen
~ no esencial: Nebennote
~ pedal: Orgelpunkt
~ preparada: Vorhaltston
~ preparatoria: Vorbereitungsnote
~ principal: Hauptnote; *camp* Hauptton
~ secundaria: Nebennote
~ sensible: Leitton
~s *pl* sincopadas: rückende → Noten
~ sostenida: liegenbleibende → Note; liegenbleibender → Ton; Pfundnote; *canto* nota sostenuta
~ vecina: Nebenton
— dejar/abandonar *v* una ~ Ton verlassen
— hacer *v* ~s falsas: danebengreifen
notacija R; kondakarnaja ~ кондакарная → нотация
notáció U Notation
— Odo-féle ~ Odonische → Notation
notación *f* S Notation
~ alfabética: Buchstabennotation
~ coreográfica *bl* Bewegungsschrift
~ cuadrada: Quadratnotation
~ daciana: Dasian-Notation
~ de Boecio: Boethianische → Buchstabennotation
~ de los intervalos: Intervallschrift
~ de Metz: Fliegenfußnotation
~ diagramática: Diagramm-Notation
~ diastemática: Diastematik
~ doble: Doppelnotation
~ en cifra: Ziffernschrift
~ en sonidos reales: Klangnotation
~ gótica: gotische → Notenschrift
~ gregoriana: Choralnotation
~ mensural: Mensuralnotation
~ modal: Modalnotation
~ neumática: Neumennotation
~ odoniana: Odonische → Notation
~ proporcional: Mensuralnotation
~ quironímica: Handzeichennotation
~ románica: römische → Notenschrift
~ silábica: Tonsilbenschrift
notar *v* S notieren
notate *v* E notieren
Notation *f*, **Notenschrift** *f*, **Tonschrift** *f* D
E notation
F notation *f*
I notazione *f*
S notación *f*
U hangjegyírás, kottaírás, notáció
R нотация *f*, нотное письмо *n*
— **Odonische ~**
E Odonian/odoistic/Oddonic notation, odoistic letters
F notation *f* odonienne
I notazione *f* odoniana
S notación *f* odoniana
U Odo-féle notáció
R нотация *f* Одона из Клюни
notation E Notation
notation *f* F Notation
~ alphabétique: Buchstabennotation
~ carrée: Quadratnotation
~ chiffrée: Ziffernschrift
~ chironomique: Handzeichennotation
~ chorégraphique *bl* Bewegungsschrift
~ d'intervalle: Intervallschrift
~ dasienne: Dasian-Notation
~ de Boèce: Boethianische → Buchstabennotation

~ de Metz/Lorraine: Fliegenfußnotation
~ des sons réels: Klangnotation
~ diagrammatique: Diagramm-Notation
~ du plain-chant: Choralnotation
~ gothique: gotische → Notenschrift
~ grégorienne: Choralnotation
~ mensuraliste: Mensuralnotation
~ modale: Modalnotation
~ neumatique: Neumennotation
~ odonienne: Odonische → Notation
~ proportionnelle: Mensuralnotation
~ romaine: römische → Notenschrift
~ syllabique: Tonsilbenschrift
– double ~ Doppelnotation

notational E; ~ puzzle: Notationsrätsel
~ sign: Notationszeichen

Notationsrätsel *n* D
E notational puzzle, enigmatic notation
F rébus *m* musical, énigme *f* musicale
I notazione *f* enigmatica
S enigma *m*
U hangjegyírási/notációs rejtvény
R *(канон, записанный сокращённо таким образом, что способ его исполнения нужно расшифровать)*

Notationszeichen *n* D
E notational sign
F signes *m pl* de notation
I segni *m pl* di notazione
S signos *m pl* de notación
U notációs jelek *pl*
R знаки *m pl* нотного письма

notazione *f* I Notation
~ a suoni reali: Klangnotation
~ alfabetica: Buchstabennotation
~ alfabetica e neumatica: Doppelnotation
~ boeziana: Boethianische → Buchstabennotation
~ chironomica: Handzeichennotation
~ cifrata: Ziffernschrift
~ coreografica *bl* Bewegungsschrift
~ dasiana: Dasian-Notation
~ enigmatica: Notationsrätsel
~ gotica: gotische → Notenschrift
~ intervallare: Intervallschrift
~ mensurale: Mensuralnotation
~ metense/messina/di Metz: Fliegenfußnotation
~ modale: Modalnotation
~ neumatica: Neumennotation
~ odoniana: Odonische → Notation
~ per diagrammi: Diagramm-Notation
~ quadrata: Choralnotation; Quadratnotation
~ romana: römische → Notenschrift
~ sillabica: Tonsilbenschrift

notch E *arpa* Rast; *org* Kernstich
notch *v* E; *org* Kernstiche machen
notched flute E Kerbflöte

Note *f* D
E note
F note *f*
I nota *f*
S nota *f*
U hangjegy, kotta
R нота *f*

~n *pl*
E music
F musique *f*
I musica *f*
S música *f*
U kotta
R ноты *f pl*

~n *pl* stechen *v* = stechen

– **ganze ~**
E semibreve, A: whole note
F ronde *f*, semi-brève *f*
I semibreve *f*, intero *m*
S semibreve *f*, redonda *f*
U egészhang, egész hangjegy, egészkotta
R целая нота *f*

– **halbe ~**
E minim, A: half note
F blanche *f*
I minima *f*, metà *f*
S blanca *f*, minima *f*
U félhang, fél hangjegy, félkotta
R половинная нота *f*, половинка *f*

– **liegenbleibende ~**
E stationary note/tone
F. note *f* tenue
I suono *m* fisso, nota *f* fissa
S nota *f* sostenida
U fekvő/átkötött hang
R выдержанная нота *f*

– **nach ~n/aus den ~n spielen** *v*
E to play from music
F jouer *v* à livre ouvert
I suonare *v* leggendo lo spartito
S tocar *v* con música
U kottából játszani *v*
R играть *v* по нотам

– **rückende ~n** *pl* ⟨18. *sec*⟩
E syncopated notes *pl*
F notes *f pl* syncopées
I note *f pl* sincopate
S notas *f pl* sincopadas
U szinkopált hangok *pl*
R синкопированные ноты *f pl*

note E Klang; Note; Ton; *pn* tasto
~ against note style: Note-gegen-Note-Satz

~ cluster, tone cluster
D Tonballung *f*, Tontraube *f*
F groupe *m* de notes/sons; grappe *f* de notes, cluster *m*
I gruppo *m* di suoni/note
S racimo *m* de notas
U hangfürt
R кластер *m*

~ head: Notenkopf
~ not belonging to the chord: akkordfremder → Ton
~s *pl* of the chord: Akkordtöne
~ picture: Notenbild
~ row: Tonreihe
~ shape: Notenform

~ stem: Notenhals
~ value: Notenwert
— approach *v* a ~ Ton erreichen
— leave *v* a ~ Ton verlassen
— miss *v* a ~ danebengreifen
— quit *v* a ~ Ton verlassen

note *f* F Note; Ton
~ cambiata: Wechselton
~ carrée: Quadratnote
~ carrée de plain-chant: Choralnote
~ commune: gemeinsamer → Ton
~s *pl* constitutives de l'accord: Akkordtöne
~s *pl* critiques: kritischer → Bericht
~ de passage: Durchgangston
~ de passage accentuée: betonter → Durchgangston
~ de passage non accentuée: unbetonter → Durchgangston
~ de préparation: Vorbereitungsnote
~ de récitation: Rezitationston
~ en voix de tête *canto* Kopfton
~ étrangère à l'accord: akkordfremder → Ton
~s *pl* étrangères à l'harmonie: harmoniefremde → Töne
~ finale: Finalis
~ fondamentale: Baßton; Grundton
~ fondamentale d'un intervalle: Intervallgrundton
~s *pl* liquescentes *greg* liqueszierende → Töne
~ préparée: Vorhaltston
~ principale: Hauptnote
~ secondaire: Nebennote
~ sensible: Leitton
~s *pl* syncopées: rückende → Noten
~ tenue: liegenbleibende → Note; Pfundnote; liegenbleibender → Ton; *canto* nota sostenuta
— abandonner *v* une ~ Ton verlassen
— approcher *v* d'une ~ Ton erreichen
— petites ~s *pl* précédant l'entrée d'un instrument: Stichnoten
— quitter *v* une ~ Ton verlassen

Note-gegen-Note-Satz *m* D
E note against note style
F style *m* note contre note
I stile *m* nota contro nota
S estilo *m* nota contra nota
U hang hang ellenében (írott) letét/satz
R изложение *n* «нота против ноты»

Notenbalken *m*, **Querbalken** *m*, **Balkenverbindung** *f* D
E cross-bar, beam
F barre *f* transversale
I tratto *m* d'unione, stanghetta *f*
S travesaño *m*, barra *f*
U gerenda
R поперечное ребро *n*, вязка *f*

Notenbild *n* D
E note picture ⟨*pattern made by a group or page of notes*⟩
F *(graphique d'une page musicale)*
I *(aspetto grafico della pagina musicale)*
S gráfica *f*, grafismo *m* ⟨*aspecto gráfico de una página musical*⟩
U kottakép
R нотное изображение *n*

Notenblatt *n* D ⟨*für mechanische Musikinstrumente*⟩
E music roll
F rouleau *m*
I rotolo *m* perforato, striscia *f* perforata
S rollo *m*
U (perforált) henger/lemez
R нотные ролики *m pl*

Notendruck *m*, **Musik(alien)druck** *m* D
E music(al) printing/typography
F impression/typographie *f* musicale
I stampa *f* musicale
S imprenta/tipografía/impresión *f* musical
U hangjegynyomtatás, kottanyomtatás
R нотопечатание *n*

Notenfahne *f*, **Fahne** *f*, **Notenfähnchen** *n*, **Fähnchen** *n* D
E tail, flag
F crochet *f* de la note
I codetta *f*
S rabillo *m*, gancho *m*
U zászló
R хвостик *m*, флажок *m*

Notenform *f* D
E note shape
F figure *f* des notes, forme *f* de note
I forma *f* delle note
S forma *f* de las notas
U kotta formája/alakja
R форма *f* ноты

Notenhals *m*, **Hals** *m*, **Notenstiel** *m*, **Stiel** *m* D
E (note) stem, tail
F queue *f* de la note, hampe *f*
I gambo *m* della nota
S plica *f*
U szár
R штиль *m*, палочка *f*, шейка *f*

Notenhalter *m* D *ottoni*
E card holder, music lyre
F pupitre *m* portatif
I portamusica *f*, leggio *m* (da marcia)
S atril *m* portátil
U kottatartó
R держатель *m* нот

Notenkopf *m*, **Kopf** *m* D
E note head
F tête *f* de la note
I testina *f*, capocchia *f*
S cabeza *f*/punto *m* de las notas
U (kotta)fej
R нотная головка *f*

Notennamen *m pl* D
E names *pl* of notes
F noms *m pl* des notes
I denominazioni *f pl* delle note
S nombres *m pl* de las notas
U hang(jegy)nevek *pl*
R названия *n pl* нот

Notenpapier *n* D
E music/manuscript paper
F papier *m* à musique

I carta *f* da musica
S papel *m* pautado/de música
U kottapapír, hangjegypapír
R нотная бумага *f*

Notenpult *n*, **Notenständer** *m* D
E music desk/stand
F pupitre *m*
I leggio *m*
S atril *m*, pupitre *m*
U kottaállvány
R пюпитр *m* (для нот)

~ *pfte*
E desk
F pupitre *m*
I leggio *m*
S pupitre *m*, atril *m*
U kottatartó
R пюпитр *m* для нот

Notenschlüssel *m* D = Schlüssel

Notenschrift *f* D = Notation

— **gotische ~**
E Gothic(-style) notation
F notation *f* gothique
I notazione *f* gotica
S notación *f* gótica
U gótikus hangjegyírás/kottaírás
R *(средневековое нотное письмо с заострёнными нотными знаками, готическое хоральное письмо)*

— **römische ~**
E Roman(-style) notation
F notation *f* romaine
I notazione *f* romana
S notación *f* románica
U románkori hangjegyírás/kottaírás
R *(средневековое нотное письмо с квадратными нотными знаками, римское хоральное письмо)*

Notenschwanz *m* D=Notenhals

Notenständer *m* D = Notenpult

Notenstecher *m* D
E music engraver
F graveur *m* de musique
I incisore *m* di musica
S grabador *m* de música
U hangjegymetsző
R гравировщик *m* нот, нотограверь *m*

Notenstich *m* D
E music engraving
F gravure *f* musicale
I incisione *f* musicale
S grabado *m* de música
U hangjegymetszés
R гравировка *f* нот

Notenstiel *m* D = Notenhals

Notenwert *m*, **Wert** *m* D
E note value
F valeur *f* de la note
I valore *m* della nota
S valor *m* de la nota
U hangjegyérték
R длительность *f* ноты

ıoter *v* F notieren

notieren *v* D
E to notate
F noter
I scrivere *v* note/musica
S (a)notar, escribir *v* música
U lejegyezni, lekottázni
R записывать *v* нотами

notine *f pl* I Stichnoten

Notre Père *m* F Vaterunser

Notturno *n* D nocturne

notturno *m* I Abendlied; Nocturn; nocturne

nouveau F; à ~ ancora; *prescr* ancora una → volta

növelés U Steigerung

növelni *v* U steigern

novena *f* S None

növendékhangverseny U concerto di studenti

noyau *m* F *canna ancia* Kopf
~ métallique *corda* Kerndraht

nuance *f* F Abstufung

nuancer *v* F abstufen

núcleo *m* S; ~ metálico de la cuerda *corda* Kerndraht

nuevo S; de ~ ancora

nuez *f* S *canna ancia* Kopf; *pfte* Hammernuß

Nullknopf *m* D *org* = Absteller

number notation E Ziffernschrift

numerar *v* S zählen
~ las páginas: paginieren

numerare *v* I *bc* beziffern
~ i fogli di un libro: foliieren
~ le pagine: paginieren

numerazione *f* I; ~ del basso continuo: Generalbaßbezifferung

numéro *m* F; ~ d'éditeur: Verlagsnummer
~ d'opus: Opuszahl
~ de la mesure: Taktzahl
~ de planche: Plattennummer
~ du catalogue Köchel: Köchelnummer

numero *m* I; ~ d'opera: Opuszahl
~ del catalogo Köchel: Köchelnummer
~ delle vibrazioni: Schwingungszahl
~ di battute: Taktzahl
~ di edizione: Verlagsnummer
~ di tavola: Plattennummer

número *m* S; ~ de edición: Verlagsnummer
~ de la lámina/plancha: Plattennummer
~ de opus: Opuszahl
~ de vibraciones: Schwingungszahl
~ del catálogo de Köchel: Köchelnummer
~ del compás: Taktzahl

numéroter *v* **les pages** F paginieren

Nummernoper *f* D opera a numeri

nuovo I; di ~ = ancora una → volta

nur D soltanto

Nuß *f* D *canna ancia* = Kopf

Nußfeder *f* D *pfte*
E butt spring
F ressort *m* de la noix du marteau
I molla *f* della noce
S resorte *m* de la nuez
U diórugó
R шультерная пружинка *f*

Nußkapsel *f* D *pfte*
E butt flange
F fourche *f* de la noix du marteau
I forcola *f* della noce
S horquilla *f* de la nuez
U diókapszli
R шультерный капсюль *m*
nut E *cemb, pfte* Steg
nyak U *arpa* Mechanikbogen; *corda* Hals
— enyvezett ~ *corda* gesperrter → Hals
— kettős ~ *corda* Doppelhals
— ragasztott ~ *corda* gesperrter → Hals
nyelv U *ancia, cl* Bahn; *arm, canna ancia, cemb, fl, ottoni* Zunge; *fis* Stimme
— átcsapó ~ *arm* Durchschlagzunge; Gegenschlagzunge
— dupla ~ *legni* Doppelzunge
— hármas ~ *fl* Tripelzunge
— kettős ~ *legni* Doppelzunge
— pergő ~ *fiati* Flatterzunge
— rácsapó ~ aufschlagendes → Rohrblatt; *canna ancia* aufschlagende → Zunge
— szabad ~ *arm* Durchschlagzunge
— zenei ~ Tonsprache
nyelvcsap U Zäpfchen
nyelvcsont U Zungenbein
nyelvjáték U *org* Zungenstimmen
nyelvmegütés U *fl, ottoni* Zungenstöße
nyelvmixtúra U *org* Zungenmixtur
nyelvsíp U *canna* Zungenpfeife
nyenyere U Drehleier
nyereg U; alsó ~ *vl* Sattel
— felső ~ *lt* Stimmklotz; *vl* Obersattel
nyeregfilc U *pfte* Hebegliedsattelfilz
nyeregnemez U *pfte* Hebegliedsattelfilz
nyersöntvény U Naturguß
nyitány U ouverture
nyolcad U Oktave
nyolcadhang U Achtelnote
nyolcadkotta U Achtelnote
nyolcadszünet U Achtelpause
nyolcas U Oktett
nyolcláb U *org* Chormaß
nyomás U Druck
nyomaték U; ~kal *prescr* enfatico; sforzando
— érzelmi ~ enfasi
nyomni *v* U drucken
nyomógomb U *fis* Knopf; *fis, org* Druckknopf; *ottoni* Fingerknopf
nyomtatás U Druck
— kettős nyomású ~ Doppeldruckverfahren
nyomtatni *v* U drucken
nyugodtan U acquietandosi; *prescr* tranquillo
nyúlvány U; prolongációs ~ *pfte* Tonhaltungsbäckchen

O

obbligato I
D obbligato, obligat
E obbligato
F obbligato, obligé
S obbligato, obligado
U obligát, el nem hagyható
R obbligato, облигато
— **con violino** ~
D mit obligater Violine
E with violin obbligato
F avec violon obligé
S con violín obligado
U obligát hegedű(vel)
R с облигатной скрипкой
obednja R → обедня
oben D; wie ~ *prescr* come sopra
Oberbügel *m* D *vl*
E upper bout
F courbe *f* supérieure
I volta/sagoma *f* superiore
S curva *f* superior
U felső hajlat
R верхняя окружность *f*
Oberdämpfermechanik *f* D *pn*
E over-damper action, A: birdcage action
F mécanique *f* à bayonette
I meccanica *f* a baionetta
S mecanismo *m* con apagadores inferiores/de bayoneta
U felső hangtompító szerkezet
R система *f* демпферов, действующая сверху
Oberdominante *f* D
E dominant
F sus-dominante *f*
I sopraddominante *f*
S superdominante *f*
U felső domináns
R доминанта *f*
Obergriff *m* D *archi*
E overhand grip
F archet *m* paume en bas
I impostazione *f* della mano sopra l'arco
S arco *m* tomado con la palma hacia abajo, ⟨*en el contrabajo*⟩ "arco Rossini"
U felső vonófogás
R *(способ держать смычок у колодочки сверху)*
Oberkeil *m*, **Keil** *m* D *arco*
E (head) plug
F pièce *f* recouvrant le coin
I tappo *m*
S tapa *f* del cuño
U (felső) ék
R кнопка *f* для головки
Oberklavier *n* D *org*
E upper manual
F clavier *m* supérieur
I manuale *m* superiore
S manual *m* superior
U felső klaviatúra
R верхний мануал *m*
Oberklotz *m* D *vl*
E top/neck block
F tasseau *m* supérieur
I zocchetto/tassello *m* superiore
S zoquete *m* superior
U felső tőke
R верхний клёц *m*, верхняя стойка *f*
Oberlabium *n* D *canna*
E upper/top lip
F lèvre *f* supérieure
I labbro *m* superiore
S labio *m* superior
U felső ajak/lábium
R верхняя губа *f*
Oberoktavkoppel *f* D *org*
E super-octave coupler
F octaves *f pl* aiguës
I superottava *f*
S octava *f* aguda
U felső oktávkopula
R обероктавкоппель *f*
Oberplatte *f* D *org* ⟨*Balg*⟩
E top-board
F table *f* supérieure
I tavola *f* superiore
S tapa *f* superior del fuelle
U felsőlap
R верхняя стенка *f* меха

Oberquinte *f* D
E upper fifth, fifth above
F quinte *f* supérieure
I quinta *f* sopra/superiore
S quinta *f* (superior/ascendente)
U felső kvint/quint
R верхняя квинта *f*

Oberrahmen *m* D *pn*
E top-door
F panneau *m* supérieur (du cadre)
I facciata *f* superiore
S tapa *f* superior (al teclado)
U felső keret/filung
R верхняя рамка/филёнка *f*

Oberreifen *m* D *timp*
E counter-hoop
F cercle *m* supérieur de la timbale
I cerchio *m*
S aro *m* del timbal
U felső keret
R верхний обруч *m*

Obersattel *m*, **Griffbrettsattel** *m*, **Chorholz** *n* D *vl*
E top nut
F sillet *m* de la touche
I capotasto *m*
S ceja *f*, cejuela *f*, cejilla *f*
U felső nyereg, *fam* felső peindli
R верхний порожек *m*

Obersatz *m* D *camp*
E upper part of waist
F partie *f* supérieure
I parte *f* superiore, gola *f*
S parte *f* superior (de la campana)
U *(harangtest felső része)*
R верхняя часть *f*

Oberstimme *f* D
E upper/highest/top part
F voix/partie *f* supérieure, partie *f* de dessus
I parte/voce *f* superiore
S voz/parte *f* superior
U felső szólam
R верхний голос *m*

Oberstück *n* D *cl*
E upper/top joint
F corps *m* supérieur/de la main gauche
I pezzo *m* superiore
S pieza *f*/cuerpo *m*/parte *f* superior
U felső rész
R верхнее колено *n*, верхняя часть *f* основной трубки

~ *fag* = Flügel

Obertaste *f* D tasto del diesis

Oberton *m* D
E overtone, harmonic
F son *m* harmonique, harmonique *m*
I suono *m* armonico, armonico *m*
S sonido *m* armónico/alícuota, armónico *m*, alícuota *m*, hipertono *m*
U felhang, részhang
R обертон *m*

— **gerade Obertöne** *pl*
E even harmonics *pl*
F harmoniques *m pl* pairs
I suoni *m pl* armonici pari
S armónicos *m pl* pares
U páros felhangok *pl*
R чётные обертоны *m pl*

— **phonischer ~**
E phonic overtone
F *(premier harmonique commun aux deux sons composant un intervalle)*
I *(primo armonico comune di un bicordo)*
S *(primer hipertono común de los dos sonidos de un intervalo)*
U fonikus felhang
R фонический обертон *m*

— **ungerade Obertöne** *pl*
E odd harmonics *pl*
F harmoniques *m pl* impairs
I suoni *m pl* armonici dispari
S armónicos *m pl* impares
U páratlan felhangok *pl*
R нечётные обертоны *m pl*

obertonarm D
E deficient in harmonics
F pauvre en harmoniques
I povero di armonici, quasi puro
S pobre de armónicos
U felhangokban szegény, felhangszegény
R с малым количеством обертонов, бедный обертонами

Obertonbildung *f* D
E overtone formation
F formation *f* des harmoniques
I formazione *f* dei suoni armonici
S formación *f* de los armónicos
U felhangképzés
R образование *n* обертонов

Obertongehalt *m* D
E harmonic content
F contenu *m* harmonique
I presenza *f*/contenuto *m* di armonici
S contenido *m* armónico, riqueza *f* de armónicos
U felhangtartalom
R количество *n* обертонов

obertonhaltig, obertonreich D
E rich in overtones
F riche en harmoniques
I ricco di suoni armonici
S rico en armónicos
U felhanggazdag, felhangokban gazdag
R богатый обертонами

Obertonreihe *f* D
E harmonic series/row, overtone series/row
F série *f* d'harmoniques
I serie *f* dei suoni armonici
S serie *f* de los armónicos
U felhangsor
R обертонный звукоряд *m*

Obertonverstimmung *f*, **Inharmonizität** *f*, **Partialtonverstimmung** *f* D
E inharmonicity, overtones/partials *pl* out of tune

F inharmonicité *f*, sons *m pl* partiels inharmoniques
I scordatura *f* parziale/dei suoni armonici
S parciales *m pl* inarmónicos
U felhangelhangolás
R несовпадение *n* обертонов

obertura *f* S ouverture; Vorspiel
~ de concierto: ouverture de concert
~ de ópera: ouverture d'opéra

Oberwerk *n* D *org*
E "oberwerk", swell (organ)
F Oberwerk *m* ⟨*en Allemagne, désigne le troisième clavier lorsqu'il est dans la partie supérieure du buffet*⟩, récit *m*, clavier *m* des bombardes
I organo *m* recitativo/positivo, corale *m* espressivo
S recitativo *m*, positivo *m*
U felsőmű
R оберверк *m*

oberwerk E *org* Oberwerk
obihod R → обиход
obligado S obbligato
obligat D obbligato
obligát U obbligato
obligé F obbligato
oblique motion E Seitenbewegung
oboa U Oboe
~ 4' *arm* hautbois 4'
oboás U Oboist

Oboe *f* D
E oboe
F hautbois *m*
I oboe *m*
S óboe *m*, oboe *m*
U oboa
R гобой *m*

oboe E Oboe
~ d'amore: hautbois d'amour

oboe *m* I Oboe
~ baritono: Bariton-Oboe
~ d'amore: hautbois d'amour
~ 4' *arm* hautbois 4'

óboe *m* S Oboe; Oboist
~ barítono: Bariton-Oboe; Bassettoboe
~ de amor: hautbois d'amour
~ 4' *arm* hautbois 4'

Oboer *m* D = Oboist
oboe-treble E *arm* hautbois 4'

Oboist *m*, **Oboer** *m* D
E oboist
F hautboïste *m*
I oboista *m*
S óboe *m*, oboista *m*
U oboista, oboás
R гобоист *m*

oboist E Oboist
oboista *m* I Oboist
oboísta *m* S Oboist
oboista U Oboist
obra *f* S Werk
~s *pl* apócrifas: apokryphe → Werke
~s *pl* atribuidas: zugeschriebene → Werke
~ coral: Chorwerk
~ de arte: Kunstwerk
~ de arte total: Gesamtkunstwerk
~ de circunstancias: Gelegenheitsstück
~s *pl* de dudosa autenticidad: unterschobene → Werke
~ de ocasión: Gelegenheitsstück
~ didáctica: Lehrwerk
~s *pl* espurias: apokryphe → Werke
~s *pl* falsamente atribuidas: falsch zugeschriebene → Werke
~ maestra: Kunstwerk
~ teatral: Theaterstück

obsèques *f pl* F Exequien

ocarina *m* F ocarina

ocarina *f* I
D Okarina *f*
E ocarina, *pop* sweet potato
F ocarina *m*
S ocarina *f*
U okarina
R окарина *f*

occasional E; ~ piece/work: Gelegenheitsstück
occhiali U Brillenbaß
occhiello *m* I Vortitel
occhio *m* I *arco* Auge
ochetto *m* I Hoketus
ochetus *m* I Hoketus

octava *f* S Oktave; *fis* Oktavstimmung
~ aguda *org* Diskantkoppel; Melodiekoppel; Oberoktavkoppel
~ aumentada: übermäßige → Oktave
~ básica de la afinación: grundlegende → Oktave
~ central: eingestrichene → Oktave
~s *pl* consecutivas: Oktavparallele
~ corta *tasto* kurze → Oktave
~ disminuida/diminuta: verminderte → Oktave
~ grave *org* Baßkoppel; Unteroktavkoppel
~ incompleta *tasto* gebrochene → Oktave
~ justa: reine → Oktave
~s *pl* paralelas: Oktavparallele
~ quebrada *tasto* gebrochene → Oktave
~ 4' *org* Oktav 4'
— cuarta ~ zweigestrichene → Oktave
— dar *v* la ~ *org* überschlagen
— dentro de la ~ im → Oktavraum
— doblar *v* a la ~ oktavieren
— doble ~ *fis* Doppeloktavstimmung
— en ~s: coll' → ottava
— primera ~ Kontra-Oktave
— quinta ~ dreigestrichene → Oktave
— segunda ~ große → Oktave
— sexta ~ viergestrichene → Oktave
— tercera ~ kleine → Oktave

octavar *v* S überblasen; *fiati* oktavieren; *org* überschlagen
octavar *m* S Überblasen

octave E Oktave; *org* Oktav 4'
~ coupler *org* Diskantkoppel; Melodiekoppel
~ fifteenth *org* Oktävlein 1'
~ species *pl* Oktavgattungen

~ spinet: spinettino
~ transposition: Oktavversetzung
~ tuning *fis* Oktavstimmung
octave *f* F Oktave; *fis* Oktavstimmung
~s *pl* aiguës *org* Diskantkoppel; Melodiekoppel; Oberoktavkoppel
~ augmentée: übermäßige → Oktave
~ brisée *tasto* gebrochene → Oktave
~ centrale: eingestrichene → Oktave
~ courte *tasto* kurze → Oktave
~ diminuée: verminderte → Oktave
~s *pl* graves *org* Unteroktavkoppel
~ inférieure *camp* Unteroktav
~ juste: reine → Oktave
~ supérieure *camp* Hauptton
— à l'~ supérieure: all' → ottava
— avec l'~ coll' → ottava
— cinquième ~ dreigestrichene → Oktave
— deuxième ~ große → Oktave
— double ~ *fis* Doppeloktavstimmung
— première ~ Kontra-Oktave
— quatrième ~ zweigestrichene → Oktave
— sixième ~ viergestrichene → Oktave
— troisième ~ kleine → Oktave
octavier *v* F oktavieren; überblasen; *org* überschlagen
octavin *m* F *org* Sifflöte
octet E Oktett
octeto *m* S Oktett
octillo *m* S Oktole
octoechos E осмогласие
octoéchos *m* F осмогласие
octoechos *m* I осмогласие
octoecos *m* S осмогласие
octolet *m* F Oktole
octuor *m* F Oktett
octuplet E Oktole
oda *f* S Ode
óda U Ode
odahallgatni *v* U zuhören
odd harmonics *pl* E ungerade → Obertöne
Oddonic notation E Odonische → Notation
Ode *f* D
E ode
F ode *f*
I ode *f*
S oda *f*
U óda
R ода *f*
ode E Ode
ode *f* F I Ode
oder D ossia
odoistic E; ~ letters *pl*/notation: Odonische → Notation
Odonian notation E Odonische → Notation
œil *m* F *arco* Auge
œuvre *f* F Werk
~ chorale: Chorwerk
~ d'art: Kunstwerk
~s *pl* d'authenticité douteuse: unterschobene → Werke
~ de circonstance: Gelegenheitsstück
~ de synthèse: Gesamtkunstwerk
~ didactique/pédagogique: Lehrwerk
ofertorio *m* S Offertorium
off beat E schlechter → Taktteil
off-beat E Auftakt
Offenbaß *m* D *org*
E open bass
F basse *f* ouverte, "offenbass" *m*
I basso *m* aperto/d'ottava
S contras *m*
U nyitott basszus
R оффенбас *m*
Offenflöte *f* D *org*
E clarabella, clarabel flute
F flûte *f* ouverte, clarabella *f*
I flauto *m* aperto
S clarabella *f*
U nyitott fuvola
R оффенфлёте *f*
offertoire *m* F Offertorium
offertorio *m* I Offertorium
Offertorium *n* D
E offertorium, offertory
F offertoire *m*
I offertorio *m*
S ofertorio *m*
U offertórium
R оффертопий *m*
offertorium E Offertorium
offertórium U Offertorium
offertory E Offertorium
Office E Offizium
~ of the Dead: Totenoffizium
office *m* F Offizium
~ des heures: Stundengottesdienst
~ des morts: Totenoffizium
offícium U Offizium
— rimes ~ Reimoffizium
Offizium *n* D
E Office
F office *m*
I ufficio *m*
S oficio *m*
U officium
R оффициум *m* ⟨*католическое богослужение*⟩
off-note block E *org* Bank
off-print E Einzelausgabe
off-set chest E *org* Teilwindlade
offstage E *teat* hinter der → Bühne
oficiar *v* S Messe lesen
oficio *m* S Gottesdienst; Offizium
~ de difuntos: Totenoffizium
~ de las horas: Stundengottesdienst
ofikleid U Ophikleide
ohne D senza
Ohr *n* D
E ear
F oreille *f*
I orecchio *m*
S oído *m*, oreja *f*
U fül
R ухо *n*

~ **der Schnecke** *vl*
E scroll eye
F bouton *m* de la volute
I orecchio *m* del riccio
S centro *m* de la voluta
U szem
R пуговка *f* улитки
— **äußeres ~**
E outer ear
F oreille *f* externe
I orecchio *m* esterno
S oído *m* externo
U külső fül
R наружное ухо *n*
— **inneres ~**
E inner ear
F oreille *f* interne
I orecchio *m* interno
S oído *m* interno
U belső fül
R внутреннее ухо *n*
Öhr *n* D *camp*
E clapper joint
F anneau *m*
I treccia *f*, maniglia *f*
S aro *m* del badajo
U fül, karika
R петля *f* для подвески языка
Ohrläppchen *n* D
E (ear) lobe, ear flap
F lobe *m*
I lobo *m*
S lóbulo *m*
U fülcimpa
R ушная мочка *f*
Ohrmuschel *f* D
E auricle, pinna
F auricule *f*, pavillon *m*
I orecchio *m* esterno, padiglione *m* auricolare
S pabellón *m* de la oreja
U fülkagyló
R ушная раковина *f*
Ohr-Obertöne *m pl* D
E aural harmonics *pl*
F harmoniques *m pl* auditifs
I armonici *m pl* soggettivi
S armónicos *m pl* auriculares/auditivos
U szubjektív felhangok *pl*
R субъективные обертоны *m pl*
oído *m* S Gehör; Ohr; Schalloch; *archi* F-Loch
~ absoluto: absolutes → Gehör
~ externo: äußeres → Ohr
~ interno: inneres → Ohr
~ medio: Mittelohr
~ relativo: relatives → Gehör
— de ~ nach dem → Gehör
— tener *v* (buen) ~ gutes → Gehör haben
— transmitir/llevar *v* a ~s *fam* zu → Gehör bringen
oír *v* S hören
— hacer *v* ~ zu → Gehör bringen
ojo *m* S *arco* Auge
Okarina *f* D ocarina
okarína U ocarina
oktatás U Unterricht
— csoportos ~ Gruppenunterricht
— egyéni ~ Einzelunterricht
Oktav *f* D = Oktave
~ **4'** *org*
E octave, principal
F prestant *m* ⟨*principal de 4'*⟩
I ottava *f* 4'
S octava *f* 4', prestant 4'
U Oktav 4'
R октаве *f* 4'
oktáv U Oktave
— bővített ~ übermäßige → Oktave
— egy ~on belül: im → Oktavraum
— egyvonalas ~ eingestrichene → Oktave
— háromvonalas ~ dreigestrichene → Oktave
— kétvonalas ~ zweigestrichene → Oktave
— négyvonalas ~ viergestrichene → Oktave
— rövid ~ *tasto* kurze → Oktave
— szűkített ~ verminderte → Oktave
— tiszta ~ reine → Oktave
— tört ~ *tasto* gebrochene → Oktave
oktávbillentyű U *cl* Duodezklappe; *legni* Oktavklappe
— kettős ~ *cl* duodezimierende → Doppelklappe
Oktav(e) *f* D
E octave
F octave *f*
I ottava *f*
S octava *f*
U oktáv, nyolcad
R октава *f*
— **dreigestrichene ~**
E three-line/thrice-accented octave
F cinquième octave *f* ⟨c^3 — h^3⟩
I *(l'ottava che si trova due ottave sopra l'ottava centrale)*
S quinta octava *f* ⟨c^3 — h^3⟩
U háromvonalas oktáv
R третья октава *f*
— eine ~ höher: all' → ottava
— **eingestrichene ~**
E one-line/once-accented octave
F octave *f* centrale ⟨c^1 — h^1⟩
I ottava *f* centrale
S octava *f* central ⟨c^1 — h^1⟩
U egyvonalas oktáv
R первая октава *f*
— **gebrochene ~**
E broken octave
F octave *f* brisée
I ottava *f* spezzata
S octava *f* incompleta/quebrada
U tört oktáv
R неполная октава *f*
— **große ~**
E great octave
F deuxième octave *f* ⟨*C—H*⟩
I *(l'ottava che si trova due ottave sotto l'ottava centrale)*

S segunda octava *f* ⟨*C—H*⟩
U nagyoktáv
R большая октава
— **grundlegende ~** ⟨*Klavierstimmen*⟩
E temperament octave
F partition *f*
I ottava *f* base dell'accordatura
S octava *f* básica de la afinación, fórmula *f* del afinador
U alapoktáv
R темперационная октава *f*
— **kleine ~**
E small octave
F troisième octave *f* ⟨*c—h*⟩
I *(l'ottava che precede al grave l'ottava centrale)*
S tercera octava *f* ⟨*c—h*⟩
U kisoktáv
R малая октава
— **kurze ~** *tasto*
E short octave
F octave *f* courte
I ottava *f* corta
S octava *f* corta
U rövid oktáv
R неполная/короткая октава *f*
— mit der ~ coll' → ottava
— parallele ~n *pl* = Oktavparallele
— **reine ~**
E perfect octave
F octave *f* juste
I ottava *f* giusta
S octava *f* justa
U tiszta oktáv
R чистая октава *f*
— **übermäßige ~**
E augmented octave
F octave *f* augmentée
I ottava *f* eccedente/aumentata
S octava *f* aumentada
U bővített oktáv
R увеличенная октава *f*
— **verminderte ~**
E diminished octave
F octave *f* diminuée
I ottava *f* diminuita
S octava *f* disminuída/diminuta
U szűkített oktáv
R уменьшённая октава *f*
— **viergestrichene ~**
E four-line octave, four-times accented octave
F sixième octave *f* ⟨c^4 — h^4⟩
I *(l'ottava che si trova tre ottave sopra l'ottava centrale)*
S sexta octava *f* ⟨c^4—h^4⟩
U négyvonalas oktáv
R четвёртая октава *f*
— **zweigestrichene ~**
E two-line/twice-accented octave
F quatrième octave *f* ⟨c^2—h^2⟩
I *(l'ottava che segue l'ottava centrale)*
S cuarta octava *f* ⟨c^2—h^2⟩
U kétvonalas oktáv
R вторая октава *f*

oktávfajok *pl* U Oktavgattungen
oktávfekvés U *acc* Oktavlage
Oktavfilter *n* D
E treble filter
F filtre *m* des aigus
I filtro *m* d'ottava
S filtro *m* de agudos
U oktávszűrő
R октавный фильтр *m*
Oktavgattungen *f pl* D
E octave species *pl*
F espèces *f pl* d'octaves
I specie *f pl* di ottave
S especies *f pl* de octavas
U oktávfajok *pl*
R *(греческие лады как отрезки двухоктавной ладовой системы в древнегреческой теории)*
oktávhelyzet U *acc* Oktavlage
Oktavhorn *n* D = Oktavwaldhorn
oktavieren *v* D
E *(to transpose/double a part an octave above or below, to overblow at the octave)*
F octavier ⟨*transposer/doubler une partie à l'octave inférieure ou supérieure*⟩
I *(trasportare/raddoppiare una parte all'ottava sopra o sotto)*
S doblar *v* a la octava, *fiati* octavar
U oktávolni ⟨*szólamot egy oktávval feljebb vagy lejjebb helyezni/kettőzni*⟩
R переносить *v* на октаву ⟨*вверх или вниз*⟩, удвоить *v* звук ⟨*сверху или снизу*⟩
Oktavinstrumente *n pl* D
E *(instruments sounding an octave lower or higher than normal)*
F *(instruments accordés une octave plus basse ou haute que la normale)*
I *(strumenti che suonano un'ottava sopra o sotto la nota scritta)*
S *(instrumentos afinados a la octava inferior o superior del instrumento tipo)*
U oktávoló hangszerek
R *(инструменты, звучащие на октаву выше или ниже обычных)*
Oktavklappe *f* D *legni*
E speaker key
F clef *f* d'octave
I portavoce *m*
S llave *f* de octava
U oktávbillentyű
R октавный клапан *m*
oktávkopula U *org* Melodiekoppel
— felső ~ *org* Oberoktavkoppel
oktávkopulázás U *fis* Oktavstimmung
— kettős ~ *fis* Doppeloktavstimmung
Oktavlage *f* D *acc*
E *(first inversion of a triad, with the octave at the top)*
F *(premier renversement d'un accord parfait, avec octave supérieure)*
I posizione *f* d'ottava

S *(primera inversión de un acorde perfecto, con la octava en la voz superior)*
U oktávfekvés, oktávhelyzet
R мелодическое положение *n* примы или основного тона

Oktävlein *n* 1' D *org*
E octave fifteenth, twenty-second
F piccolo *m*, principal *m* 1'
I ottavina *f*, vigesimaseconda *f* 1'
S principal *m* de 1'
U szuperoktáv, Oktävlein 1'
R октавлайн *f* 1'

oktávlyuk U *legni* Überblasloch

oktávolni *v* U oktavieren

Oktavparallele *f* D
E consecutive/parallel octaves *pl*
F mouvement *m* parallèle d'octaves
I ottave *f pl* parallele
S movimiento *m* paralelo de octavas, octavas *f pl* paralelas/consecutivas
U oktávpárhuzam
R параллельные октавы *f pl*

oktávpárhuzam U Oktavparallele

Oktavraum *m* D; **im ~**
E within the range/compass of an octave
F dans l'ambitus d'une octave
I nell'ambito di un'ottava
S dentro de la octava
U egy oktávon belül
R в диапазоне октавы

Oktavspinett *n* D spinettino

Oktavstimmung *f* D *fis*
E octave tuning
F octave *f*
I accordatura *f* in ottava
S octava *f*
U oktávkopulázás
R одноктавная настройка *f*

oktávszűrő U Oktavfilter

oktávtranszpozíció U Oktavversetzung

Oktavversetzung *f* D
E octave transposition
F transposition *f* à l'octave
I trasposizione *f* all'ottava
S transposición *f* a la octava
U oktávtranszpozíció
R перенесение *n* на октаву

Oktav(wald)horn *n* D
E tenor horn
F cor *m* alto
I cor *m* alto
S corno *m* alto
U altkürt, cor alto
R *(валторна меньшего чем обычно размера со строем на октаву выше)*

Oktett *n* D
E octet
F octuor *m*
I ottetto *m*
S octeto *m*
U oktett, nyolcas
R октет *m*

oktett U Oktett

Oktoechos *m* D осмогласие

oktoékhosz U осмогласие

oktoih R → октоих

oktoin U осмогласие

oktola U Oktole

Oktole *f* D
E octuplet
F octolet *m*
I ottavina *f*
S octillo *m*
U oktola
R октоль *f*

ola *f* S; la nueva ~ Nachwuchs

oldal U *pfte* Zarge

oldalírás U *gram* Seitenschrift

oldallap U *corda* Zarge; *pn* Seite

oldalmozgás U Seitenbewegung

oldalszakáll U *canna* Seitenbart; Streichbart; *canna anima* Querbart
~ oldalszakáll nélkül *canna* Streichbart ohne Seitenbart
~ oldalszakállal *canna* Streichbart mit Seitenbart
~ rollnival *canna* Seitenbart mit Rollbart

oldalszámozni *v* U paginieren

oldalszínpad U Seitenbühne

olive *f* F *pfte* Hammerkapsel

olló U *org* Scheren

ólmozni *v* U *tasto* ausbleien

ólom U *tasto* Blei

ólombetét U *tasto* Blei

oltárcsengő U Altarschellen

Olymp *m* D *teat*
E the gods *pl*, gallery
F paradis *m*, poulailler *m*
I loggione *m*
S paraíso *m*, gallinero *m*
U kakasülő
R галерея *f*, галёрка *f*, олимп *m*, раёк *m*

omaggio *m* I Festschrift

ombra *f* **acustica** I Schallschatten

ombre *f* **acoustique** F Schallschatten

omissione *f* I Sprung

omofonia *f* I Homophonie

omofonico I homophon

omoritmico I homorhythmisch

once-accented E eingestrichen
~ C: eingestrichenes c
~ octave: eingestrichene → Oktave

onciale *f* F I Unziale

onda *f* I Welle
~ quadra: Rechteckschwingung
~ sinusoidale: Sinuswelle
~ sonora: Schallwelle

onda *f* S Welle
~ en forma de sinusoide: Sinuswelle
~ sinusoidal: Sinuswelle
~ sonora: Schallwelle

onde *f* F Welle
~ sinusoïdale: Sinuswelle
~ sonore: Schallwelle

ondeggiando I
D ondeggiando, wogend

E ondeggiando, "*undulating*", "*wavering*"
F ondeggiando, ondoyant
S ondeggiando, "*ondulando*"
U ondeggiando, "*ringva*"
R ondeggiando, колыхаясь, как на волнах

ondoyant F ondeggiando
ondulación *f* **cuadrada** S Rechteckschwingung
ondular *v* S *canto* wackeln
one-beat pattern E *dir* ganztaktige → Schlagfigur
one-channel E einkanalig
one-head drum E Einfelltrommel
one-hundred-and-twenty-eighth note E Hundertachtundzwanzigstelnote
one-hundred-and-twenty-eighth-note rest E Hundertachtundzwanzigstelpause
one-line E eingestrichen
~ C: eingestrichenes c
~ octave: eingestrichene → Oktave
one-manual E einmanualig
one-movement E einsätzig
one-part E einstimmig
one-piece back E *corda* ganzer → Boden
one-track E *magn* Einspur
~ tape *magn* Einspurband
onomatopea *f* I Onomatopoeia; Lautmalerei
onomatopée *f* F Onomatopoeia; Lautmalerei
onomatopeya *f* S Onomatopoeia; Lautmalerei
Onomatopoeia *f* D
E onomatopoeia
F onomatopée *f*
I onomatopea *f*
S onomatopeya *f*
U onomatopoeia
R ономатопея *f*, звукоподражание *n*
onomatopoeia E Onomatopoeia; Lautmalerei
onomatopoeia U Onomatopoeia
onorario *m* I Honorar; Gage
önteni U *canna* gießen
— harangot ~ Glocken gießen
öntőpad U *canna* Gießbank
öntővászon U *canna* Gießleinwand
onzième *f* F Undezime
open E; ~ bass *org* Offenbass
~ cadence: offene → Kadenz
~ challot *canna ancia* französische → Kehle
~ diapason *org* 8' → Prinzipal
~ fifth: leere → Quinte
~ key *legni* offene → Klappe
~ notes/tones *pl* Naturtöne
~ pipe *canna* offene → Pfeife
~ position *acc* weite → Lage
~ roll *perc* offener → Wirbel
~ string: leere → Saite; *prescr, str* vuota
~ triad: accord incomplet
open-air music E Freiluftmusik
opening E; ~ key: Anfangstonart
~ theme: Ausgangsthema
Oper *f* D opera
— **durchkomponierte ~**
E through-composed opera
F opéra *m* "avec mélodie infinie"
I *(opera senza schemi formali all'interno degli atti)*
S opera *f* de/con/en melodia infinita
U átkomponált opera
R опера *f* сквозного действия
— große ~ grand → opéra
— komische ~ opera comica

opera E opera
~ chorus: Opernchor
~ company: Operntruppe
~ composer: operista
~ conductor: direttore d'opera lirica
~ director: direttore d'opera
~ guide: Opernführer
~ house: Opernhaus
~ orchestra: Opernorchester
~ overture: ouverture d'opéra
~ pitch: Opernton
~ producer: Opernregisseur
~ singer: cantante d'opera
~ stage: scena di opera
~ written in separate numbers: opera a numeri
opéra *m* F opera; Opernhaus
~ avec mélodie infinie: durchkomponierte → Oper
~ avec numéros séparés: opera a numeri
~ de chambre: opera da camera
~ de demi-caractère: opera di mezzo carattere
~ pour télévision: Fernsehoper
~ radiophonique: Funkoper
~ télévisé: Fernsehoper
— **grand ~**
D große Oper *f*
E grand opera
I grand-opéra *m*
S (gran) ópera *f*, ópera *f* dramática
U nagyopera
R большая опера *f*
— d'~ Opern-

opera *f* I
D Oper *f*
E opera
F opéra *m*
S ópera *f*
U opera
R опера *f*
~ ⟨*composizione*⟩ Werk
~ a ballo: opéra-ballet
~ **a numeri**
D Nummernoper *f*
E opera written in separate numbers
F opéra *m* avec numéros séparés
S ópera *f* compuesta de números sueltos
U zártszámos opera
R опера *f* с отдельными номерами
— opere *pl* attribuite: zugeschriebene → Werke
~ **comica/buffa**
D komische Oper *f*
E comic opera
F opéra-comique *m*, opéra-bouffe *m*
S ópera *f* cómica/bufa
U vígopera
R комическая опера *f*, опера-буфф *f*
~ corale: Chorwerk
~ d'arte: Kunstwerk

~ d'arte totale: Gesamtkunstwerk
~ d'occasione: Gelegenheitsstück
~ **da camera**
D Kammeroper *f*
E chamber opera
F opéra *m* de chambre
S ópera *f* de cámara
U kamaraopera
R камерная опера *f*
— opere *pl* di incerta attribuzione: zweifelhafte → Werke
~ **di mezzo carattere**
D *(Mittelform zwischen ernster und heiterer Oper)*
E serio-comic opera
F opéra *m* de demi-caractère
S ópera *f* trágico-cómica
U *(átmeneti forma a komoly és a vidám opera között)*
R *(промежуточная форма между серьёзной и комической операми)*
~ didattica: Lehrwerk
— opere *pl* dubbie: zweifelhafte → Werke
— opere *pl* falsamente attribuite (sapendo di commettere un falso): unterschobene → Werke
~ radiofonica: Funkoper
~ televisiva: Fernsehoper
— di ~ Opern-
ópera *f* S opera; grand → opéra; Opernhaus
~ cómica/bufa: opera comica
~ compuesta de números sueltos: opera a numeri
~ con/de melodía infinita: durchkomponierte → Oper
~ de cámara: opera da camera
~ de televisión: Fernsehoper
~ dramática: grand → opéra
~ en melodía infinita: durchkomponierte → Oper
~ en televisión: Fernsehoper
~ para la televisión: Fernsehoper
~ radiofónica: Funkoper
~ televisada: Fernsehoper
~ trágico-cómica: opera di mezzo carattere
— de ~ Opern-
— gran ~ grand → opéra
opera U opera
— átkomponált ~ durchkomponierte → Oper
— televíziós ~ Fernsehoper
— zártszámos ~ opera a numeri
opera- U Opern-
operaária U aria d'opera
opera-ballet E opéra-ballet
opéra-ballet *m* F
D Ballett-Oper *f*
E opera-ballet
I opera *f* a ballo
S ópera-ballet *f*
U balettopera
R опера-балет *f*
ópera-ballet *f* S opéra-ballet
opéra-bouffe *m* F opera comica
opéra-comique *m* F opera comica
operaénekes(nő) U cantante d'opera
operahang U Opernton
operaház U Opernhaus
operaigazgató U direttore d'opera
operakalauz U Opernführer
operakarmester U direttore d'opera lirica
operakórus U Opernchor
operanyitány U ouverture d'opéra
operarendező U Opernregisseur
operaszerző U operista
operaszínpad U scena di opera
operatársulat U Operntruppe
operatenor(ista) U Operntenor
operatic E Opern-
~ aria: aria d'opera
~ stage: scena di opera
~ tenor: Operntenor
opereta *f* S operetta
— de ~ Operetten-
operett U operetta
operett- U Operetten-
operetta E operetta; Operetten-
operetta *f* I
D Operette *f*
E operetta, light opera
F opérette *f*
S opereta *f*
U operett
R оперетта *f*
~ ⟨*breve spettacolo musicale*⟩ bluette
— di ~ Operetten-
Operette *f* D operetta
opérette *f* F operetta
— d'~ Operetten-
Operetten- D
E operetta
F d'opérette
I di operetta
S de opereta
U operett-
R оперeточный
operista *m* I
D Opernkomponist *m*
E opera composer
F compositeur *m* d'opéra
S operista *m*, compositor *m* de óperas
U operaszerző
R оперный композитор *m*
operístico S Opern-
Opern- D
E operatic
F d'opéra, lyrique
I di opera
S operístico, de ópera
U opera-
R оперный
Opernarie *f* D aria d'opera
Opernbühne *f* D scena di opera
Opernchor *m* D
E opera chorus
F chœur *m* d'opéra
I coro *m* d'opera

S coro *m* de ópera
U operakórus
R оперный хор *m*

Operndirektor *m* D direttore d'opera

Operndirigent *m* D direttore d'opera lirica

Opernführer *m* D
E opera guide
F argument *m*
I guida *f* all'opera
S argumento *m*
U operakalauz
R путеводитель *m* по операм

Opernhaus *n* D
E opera house
F opéra *m*
I teatro *m* d'opera
S ópera *f*
U operaház
R оперный театр *m*

Opernkomponist *m* D operista

Opernorchester *n* D
E opera orchestra
F orchestre *m* d'opéra
I orchestra *f* d'opera
S orquesta *f* de ópera
U operaházi zenekar
R оперный оркестр *m*

Opernouvertüre *f* D ouverture d'opéra

Opernregisseur *m* D
E opera producer
F metteur *m* en scène d'opéra
I regista *m* d'opera
S regidor *m* de ópera
U operarendező
R оперный режиссёр *m*

Opernsänger *m*, **Opernsängerin** *f* D cantante d'opera

Operntenor *m* D
E operatic tenor
F ténor *m* d'opéra
I tenore *m* d'opera
S tenor *m* de ópera
U operatenor(ista)
R оперный тенор *m*

Operntext *m* D libretto

Opernton *m* D
E opera pitch
F ton *m* d'opéra
I tono *m* d'opera
S tono *m* de ópera
U operahang
R тон *m* настройки оперного оркестра

Operntruppe *f* D
E opera company, troupe
F troupe *f* d'opéra
I cast *m* operistico
S compañía *f* de ópera
U operatársulat
R оперная труппа *f*

ophicleide E Ophikleide

ophicléide *m* F Ophikleide

ophicleide *m* S Ophikleide

ophikleid U Ophikleide

Ophikleide *f* D
E ophicleide
F ophicléide *m*
I oficleide *m*
S ophicleide *m*, figle *m*
U ophikleid, ofikleid
R офиклейд *m*, офиклеид *m*

optical sound E Lichtton

optional rhythm E *prescr* aperiodico

opus E Opuszahl

~ number: Opuszahl

Opuszahl *f* D
E opus (number)
F numéro *m* d'opus
I numero *m* d'opera
S número *m* de opus
U opuszszám
R номер *m* опуса/сочинения

opuszszám U Opuszahl

or E ossia

ora *f* I; ore *pl* canoniche/dell'Ufficio: Stundenoffizien

— prima ~ canonica: Prim

— sesta ~ canonica: Sext

— terza ~ canonica: Terz

oral breathing E Mundatmung

oratoire F oratorisch

oratorical E oratorisch

oratorikus U oratorisch

oratorio E Oratorium

oratorio *m* F I Oratorium

oratorio I oratorisch

oratorio *m* S Oratorium

— de ~ oratorisch

oratorisch D
E oratorical
F oratoire
I oratorio
S de oratorio
U oratorikus
R ораториальный

Oratorium *n* D
E oratorio
F oratorio *m*
I oratorio *m*
S oratorio *m*
U oratórium
R оратория *f*

oratórium U Oratorium

Orchester *n* D
E orchestra
F orchestre *m*
I orchestra *f*
S orquesta *f*
U zenekar
R оркестр *m*

~ *obs* bande

— **ein ... köpfiges ~**
E a ... piece orchestra
F un orchestre *m* de ... exécutants
I orchestra *f* di ... membri
S orquesta *f* de ... miembros/músicos/ejecutantes

U ... tagú zenekar
R оркестр в составе ... человек
— **großes ~**
E full orchestra
F grand orchestre *m*, orchestre *m* complet
I grande orchestra *f*
S gran orquesta *f*
U nagyzenekar
R большой (симфонический) оркестр *m*
— **kleines ~**
E small orchestra
F petit orchestre *m*
I orchestra *f* ridotta
S pequeña orquesta *f*
U kiszenekar
R малый (симфонический) оркестр *m*
— **verstärktes ~**
E augmented orchestra
F orchestre *m* renforcé
I orchestra *f* rinforzata
S orquesta *f* reforzada
U megerősített zenekar
R оркестр *m* увеличенного состава

Orchester- D
E orchestral
F orchestral, d'orchestre
I di orchestra
S orquestal, para orquesta, propio de la orquesta
U zenekari
R оркестровый

Orchesteranordnung *f* D
E arrangement of an orchestra
F disposition *f* de l'orchestre
I disposizione *f* dell'orchestra
S disposición/plantilla *f* de la orquesta
U zenekari elrendezés/felállítás/diszpozíció
R расположение *n* оркестра

Orchestercello *n* D violoncello d'orchestra

Orchesterflügel *m* D; großer ~ pianoforte a coda intera

Orchesterinstrumente *n pl* D
E orchestral instruments *pl*
F instruments *m pl* de l'orchestre
I strumenti *m pl* d'orchestra
S instrumentos *m pl* de la orquesta
U zenekari hangszerek *pl*
R оркестровые инструменты *m pl*

Orchesterkanzone *f* D canzone per orchestra

Orchesterklang *m* D
E orchestral sound
F sonorité *f* orchestrale
I suono *m* orchestrale
S sonoridad *f* orquestal
U zenekari hangzás
R оркестровая звучность *f*

Orchesterkonzert *n* D concerto sinfonico

Orchesterkonzertflügel *m* D pianoforte a coda intera

Orchestermusik *f* D
E orchestra(l) music
F musique *f* d'orchestre/orchestrale
I musica *f* d'orchestra/sinfonica
S música *f* orquestal/para orquesta/sinfónica
U zenekari muzsika
R оркестровая музыка *f*

Orchestermusiker *m* D
E orchestra(l) player
F musicien *m* d'orchestre
I professore *m* d'orchestra
S músico *m* de orquesta
U zenekari tag, muzsikus
R оркестрант *m*

Orchesterpartitur *f* D
E orchestral score
F partition *f* d'orchestre
I partitura *f* d'orchestra
S partitura *f* de orquesta
U zenekari partitúra
R оркестровая партитура *f*

Orchesterraum *m* D *teat*
E orchestra box/pit
F fosse *f* d'orchestre
I golfo *m* mistico, fossa *f* dell'orchestra
S foso *m* de la orquesta
U zenekari árok, orkeszter
R оркестровая яма *f*

Orchestersuite *f* D suite d'orchestre

Orchestertrio *n* D trio per orchestra

Orchestervioline *f* D violino d'orchestra

Orchesterzimmer *n*, **Stimmzimmer** *n* D *teat*
E band room
F foyer *m* de l'orchestre
I spogliatoio *m* dei musicisti, sala *f* dei professori d'orchestra
S sala *f* de descanso/de la orquesta
U hangoló, zenekari szoba
R помещение *n* для артистов оркестра

orchestica *f* I Tanzkunst

orchestra E Kapelle; Orchester
~ box *teat* Orchesterraum
~ music: Orchestermusik
~ of wind instruments: Blasorchester
~ pit *teat* Orchesterraum
~ player: Orchestermusiker
— a ... piece ~ ein ... köpfiges → Orchester

orchestra *f* I Orchester
~ d'archi: Streichorchester
~ d'opera: Opernorchester
~ da ballo: Tanzkapelle; Tanzorchester
~ da camera: Kammerorchester
~ della radio: Rundfunkorchester
~ di corte: Hofkapelle
~ di luoghi di cura: Kurorchester
~ di ... membri: ein ... köpfiges → Orchester
~ di sala: Salonorchester
~ di strumenti a fiato: Blasorchester
~ jazz: jazz band
~ ridotta: kleines → Orchester
~ rinforzata: verstärktes → Orchester
~ sinfonica: Symphonieorchester
~ zigana: cigánybanda
— di ~ Orchester-

— grande ~ großes → Orchester
orchestral D
E orchestral
F orchestral
I orchestrale
S orquestal
U zenekari
R оркестровый
orchestral E orchestral; Orchester-
~ canzona: canzone per orchestra
~ cello: violoncello d'orchestra
~ concert grand: pianoforte a coda intera
~ flute *org* flauto da concerto
~ instruments *pl* Orchesterinstrumente
~ music: Orchestermusik
~ player: Orchestermusiker
~ score: Orchesterpartitur
~ side-drum: tambour de musique
~ sound: Orchesterklang
~ suite: suite d'orchestre
~ trio: trio per orchestra
~ violin: violino d'orchestra
orchestral F Orchester-; orchestral
orchestrale I orchestral
orchestrare *v* I instrumentieren
orchestrate *v* E instrumentieren
Orchestration *f* D = Instrumentierung
orchestration E Instrumentierung
orchestration *f* F Instrumentierung
orchestrazione *f* I Instrumentierung
orchestre *m* F Orchester
~ à cordes: Streichorchester
~ complet: großes → Orchester
~ d'instruments à vent: Blasorchester
~ d'opéra: Opernorchester
~ de bal: Tanzorchester
~ de chambre: Kammerorchester
~ de cour: Hofkapelle
~ de danse: Tanzkapelle; Tanzorchester
~ de jazz: jazz band
~ de radio: Rundfunkorchester
~ de salon: Salonorchester
~ de ville d'eau: Kurorchester
~ renforcé: verstärktes → Orchester
~ résident: Hauskapelle
~ symphonique: Symphonieorchester
~ tzigane: cigánybanda
— d'~ Orchester-
— grand ~ großes → Orchester
— petit ~ kleines → Orchester
— un ~ de ... exécutants: ein ... köpfiges → Orchester
orchestrer *v* F instrumentieren
orchestrieren *v* D = instrumentieren
Orchestrion *n* D
E orchestrion
F orchestrion *m*
I orchestrion *m*
S orquestión *m*
U orchestrion•
R оркестрион *m*
orchestrion E U Orchestrion
orchestrion *m* F I Orchestrion
orden *m* S Saitenbezug; *corda* Chor
— de doble ~ *corda* doppelchörig; zweichörig
— de ... órdenes *corda* -chörig
— de triple ~ *corda* dreichörig
— doble/triple ~ Saitenchor
ordinaire F *prescr* natürlich
ordinaire *m* F; ~ de la messe: Ordinarium Missae
ordinario *m* I; ~ della messa: Ordinarium Missae
ordinario S *prescr* natürlich
ordinario *m* S; ~ de la misa: Ordinarium Missae
Ordinarium *n* **Missae** D
E Ordinary of the Mass
F ordinaire *m* de la messe
I ordinario *m* della messa
S ordinario *m* de la misa
U ordinarium missae, állandó miserészek *pl*
R ординарий *m* (мессы)
ordinary E *prescr* natürlich
~ stick *perc* gewöhnlicher → Schlegel
Ordinary of the Mass E Ordinarium Missae
ordine *m* I; ~ (degli strumenti) nella partitura: Partituranordnung
ordre *m* F Saitenchor; *corda* Chor
~ ⟨*suite*⟩
D *(F. Couperins Bezeichnung für eine Reihe von Stücken in gleicher Tonart, = Suite)*
E suite
I *(denominazione data da F. Couperin ad una serie di brani della stessa tonalità)*
S suite *f*
U szvit, ordre
R *(обозначение Куперена для сюиты)*
~ de la partition: Partituranordnung
orecchia *f* I *canna* Bart
orecchietta *f* I *canna* Seitenbart
orecchio *m* I Ohr; Zurechthören
~ assoluto: absolutes → Gehör
~ del riccio *vl* Ohr der Schnecke
~ esterno: äußeres → Ohr; Ohrmuschel
~ interno: inneres → Ohr
~ medio: Mittelohr
~ relativo: relatives → Gehör
— a ~ nach dem → Gehör
— avere *v* buon ~ gutes → Gehör haben
oreille *f* F Gehör; Ohr; *canna* Bart; Seitenbart
~ absolue: absolutes → Gehör
~ antérieure *canna* Vorderbart
~ avec frein harmonique *canna* Seitenbart mit Rollbart
~ avec rouleau *canna* Seitenbart mit Rollbart
~ en rouleau *canna* Intonierrolle; Rollbart
~ et frein *canna* Kastenbart
~ externe: äußeres → Ohr
~ interne: inneres → Ohr
~ latérale *canna* Seitenbart
~ moyenne: Mittelohr
~ relative: relatives → Gehör
— avoir *v* une bonne ~ gutes → Gehör haben

— d'~ nach dem → Gehör
oreja *f* S Gehör; Ohr; *canna* Bart; Intonierrolle; Kastenbart
~ con freno armónico *canna* Seitenbart mit Rollbart
~ delantera *canna* Vorderbart
~ lateral *canna* Seitenbart
orfeón *m* S Gesang(s)verein; Männergesang(s)verein
orfeoreón *m* S Orpheoreon
Organ *n* D; **Cortisches ~** *or*
E organ of Corti, Corti's organ
F organe *m* de Corti
I organo *m* di Corti
S órgano *m* de Corti
U Corti-féle szerv
R кортиев орган *m*
organ E Orgel
~ bench: Orgelbank
~ builder: Orgelbauer
~ building: Orgelbau
~ chorale: Orgelchoral
~ composition: Orgelwerk
~ concert: concerto d'organo
~ concerto: concerto d'organo
~ front: Orgelprospekt
~ grinder: Drehorgelspieler
~ hurdy-gurdy: Orgelleier
~ Mass: Orgelmesse
~ music: Orgelmusik
~ of Corti *or* Cortisches → Organ
~ pipe: Orgelpfeife
~ pitch: Chorton; Orgelton
~ playing: Orgelspiel
~ recital: concerto d'organo
~ setting: Orgelsatz
~ stop: Orgelregister
~ tablature: Orgeltabulatur
~ trio: trio per organo
~ writing: Orgelsatz
— play *v* the ~ orgeln
organaio *m* I Orgelbauer
organal D
E organal
F organal
I organale
S organal
U orgánumszerű
R по типу/наподобие органума
organale I organal
organaro *m* I Orgelbauer
organe *m* **de Corti** F *or* Cortisches → Organ
organería *f* S Orgelbau
organero *m* S Musikinstrumentenmacher; Orgelbauer
organette *f* F organetto
Organetto *n* D organetto
organetto *m* I Drehorgel; Orgelleier; *pop* Quetsche
~ ⟨*portativo*⟩
D Organetto *n*
E organetto, portative organ
F organette *f*
S organillo *m*, órgano *m* portátil
U portativ ⟨*kis, hordozható orgona*⟩
R органетта *f*
~ automatico: Flötenuhr
— suonare *v* l'~ *fam* orgeln
organico *m* **strumentale** I Besetzung
organier *m* F Orgelbauer
organillero *m* S Drehorgelspieler
organillo *m* S Drehorgel; organetto; Orgelleier; Stiftwalze
— hacer *v* sonar el ~ *fam* orgeln
Organist *m*, **Organistin** *f* D
E organist
F organiste *m+f*
I organista *m+f*
S organista *m+f*
U orgonista
R органист *m*, органистка *f*
organist E Organist
organista *m+f* I Organist
~ di corte: Hoforganist
organista *m+f* S Organist
~ de la corte: Hoforganist
organiste *m+f* F Organist
~ de cour: Hoforganist
Organistin *f* D → Organist
organistique F orgelartig
organistrum *m* S Drehleier
organ-like E orgelartig
organ-loft E Empore
organo *m* I Orgel
~ a bocca: Mundorgel
~ a regale *org* Regal
~ americano: Melodium-Orgel
~ con somiere a tiro: Schleifladenorgel
~ corale/del coro: Chororgel
~ da cinematografo/teatro: Kino-Orgel
~ di Barberia: Drehorgel; Orgelleier
~ di Corti *or* Cortisches → Organ
~ eco *org* Fernwerk
~ Hammond: Hammond organ
~ idraulico: Wasserorgel
~ multiplo: Multiplexorgel
~ portativo: Portativ
~ positivo: Positiv; *org* Unterklavier; Oberwerk; Unterwerk
~ recitativo *org* Oberwerk
— grand'~ *org* Hauptwerk
— nella maniera dell'~ orgelartig
— secondo ~ Rückpositiv
— suonare *v* l'~ orgeln
— suonare *v* l'~ di Barberia *fam* orgeln
órgano *m* S Orgel
~ americano: Melodium-Orgel
~ de boca: Mundorgel
~ de cine: Kino-Orgel
~ de colores: Farbenklavier
~ de correderas: Schleifladenorgel
~ de Corti *or* Cortisches → Organ
~ de gabinete: Melodium-Orgel
~ de regalía *org* Bibelregal
~ del coro: Chororgel
~ Hammond: Hammond organ

~ hidráulico: Wasserorgel
~ múltiple: Multiplexorgel
~ portátil: organetto; Portativ
~ portativo: Portativ
— gran ~ *org* Hauptwerk
— semejante al ~ orgelartig
— tocar *v* el ~ orgeln

organografía *f* S Musikinstrumentenkunde
organologia *f* I Musikinstrumentenkunde
organología *f* S Musikinstrumentenkunde
organológia U Musikinstrumentenkunde
organologie *f* F Musikinstrumentenkunde
organology E Musikinstrumentenkunde
Organum *n* D
E organum
F organum *m*
I organum *m*
S organum *m*
U orgánum
R органум *m*
organum E Organum
organum *m* F I S Organum
orgánum U Organum
orgánumszerű U organal
Orgel *f* D
E organ
F orgue *m*
I organo *m*
S órgano *m*
U orgona
R орган *m*
— amerikanische ~ *obs* = Harmonium
— Wurlitzer ~ = Kino-Orgel
orgelartig D
E organ-like
F organistique
I nella maniera dell'organo
S semejante al órgano
U orgonaszerű
R по типу органа
Orgelbank *f* D
E organ bench
F banc *m* d'orgue
I panca *f* per l'organista
S banqueta *f* del órgano
U orgonapad
R органная скамья *f*
Orgelbau *m* D
E organ building
F construction *f* d'orgue
I costruzione *f* di un organo
S fabricación *f* de órganos, organería *f*
U orgonaépítés
R органостроение *n*
Orgelbauer *m* D
E organ builder
F facteur *m* d'orgue, organier *m*
I organaro *m*, organaio *m*
S organero *m*
U orgonaépítő, orgonakészítő
R органный мастер *m*
Orgelbaumeister *m* D
E master organ builder
F maître facteur *m* d'orgue
I maestro *m* organaro
S maestro organero *m*
U orgonaépítő/orgonakészítő mester
R органный мастер *m*
Orgelchoral *m* D
E organ chorale
F choral *m* pour orgue
I corale *m* per organo
S coral *m* para órgano
U orgonakorál
R органный хорал *m*
Orgelkonzert *n* D concerto d'organo
Orgelleier *f* D
E organ hurdy-gurdy
F vielle *m* organisée, orgue *m* de Barbarie
I organetto *m*, organo *m* di Barberia
S organillo *m*
U orgonaverkli
R шарманка *f*
Orgelmesse *f* D
E organ Mass
F messe *f* pour orgue
I messa *f* d'organo
S misa *f* con/para órgano
U orgonamise
R месса *f* для органа (соло), органная месса *f*
Orgelmetall *n* D *canna*
E pipe metal
F métal *m* des tuyaux
I metallo *m*/lega *f* per le canne dell'organo
S metal *m*/aleación *f* para tubos
U orgonafém
R металл *m* для органных труб
Orgelmusik *f* D
E organ music
F musique *f* d'orgue
I musica *f* per organo
S música *f* de/para órgano
U orgonamuzsika
R органная музыка *f*
orgeln *v* D
E to play the organ
F jouer *v* de l'orgue
I suonare *v* l'organo
S tocar *v* el órgano
U orgonálni, orgonán játszani *v*
R играть *v* на органе
~ *fam*
E to grind a barrel-organ
F jouer *v* de l'orgue de Barbarie
I suonare *v* l'organetto/l'organo di Barberia
S hacer *v* sonar el organillo
U kintornázni
R играть *v* на шарманке
Orgelpfeife *f* D
E organ pipe
F tuyau *m* d'orgue
I canna *f* d'organo
S tubo/caño *m* de órgano
U orgonasíp
R органная труба *f*

Orgelprospekt *m*, **Prospekt** *m* D
E organ front
F façade *f* de l'orgue
I prospetto *m*, facciata *f*
S fachada *f* del órgano
U (orgona)prospekt(us), orgonahomlokzat
R проспект/фасад *m* органа

Orgelpunkt *m* D
E pedal (point)
F pédale *f*
I pedale *m*
S calderón *m*, nota *f* pedal
U orgonapont
R органный пункт *m*

Orgelregister *n* D
E organ stop, register
F jeu *m* d'orgue, registre *m*
I registro *m* d'organo
S registro *m* de órgano
U orgonaregiszter
R органный регистр *m*

Orgelsatz *m* D
E organ setting/writing
F composition *f* pour orgue
I composizione/disposizione/scrittura *f* organistica
S composición *f* para órgano
U orgonaszólam, orgonaletét
R органное изложение *n*, органная партия *f*

Orgelspiel *n* D
E organ playing
F jeu *m* d'orgue
I suonare *m* l'organo
S ejecución *f* al órgano
U orgonajáték
R игра *f* на органе

Orgeltabulatur *f* D
E organ tablature
F tablature *f* d'orgue
I intavolatura *f* d'organo
S tablatura *f* de órgano
U orgonatabulatúra
R органная табулатура *f*

Orgelton *m* D
E choir/organ pitch
F diapason *m* du chœur
I diapason *m* d'organo
S diapasón *m* del órgano
U orgonahang
R тон *m* настройки органа

Orgeltrio *n* D trio per organo

Orgelwerk *n* D
E organ composition
F composition *f* pour orgue
I composizione *f* per organo
S composición *f* para órgano
U orgonamű
R органное произведение/сочинение *n*

orgona U Orgel
— orgonán játszani *v* orgeln
— amerikai ~ Saugwindharmonium
— csúszkaládás ~ Schleifladenorgel
— multiplex ~ Multiplexorgel

orgonaépítés U Orgelbau
orgonaépítő U Orgelbauer
orgonafém U *canna* Orgelmetall
orgonafújtató U Kalkant
orgonahang U Orgelton
orgonahangverseny U concerto d'organo
orgonajáték U Orgelspiel
orgonakarzat U Empore
orgonakészítő U Orgelbauer
orgonakorál U Orgelchoral
orgonaletét U Orgelsatz
orgonálni *v* U orgeln
orgonamise U Orgelmesse
orgonamű U Orgelwerk
orgonamuzsika U Orgelmusik
orgonapad U Orgelbank
orgonapont U Orgelpunkt
orgonaprospekt(us) U Orgelprospekt
orgonaregiszter U Orgelregister
orgonasíp U Orgelpfeife
orgonaszerű U orgelartig
orgonaszólam U Orgelsatz
orgonatabulatúra U Orgeltabulatur
orgonatrió U trio per organo
orgonaverkli U Orgelleier
orgonaverseny U concerto d'organo
orgonista U Organist
— udvari ~ Hoforganist

orgue *m* F Orgel
~ à bouche: Mundorgel
~ à cylindre: Röhrenspiel
~ avec sommier à registres traînants: Schleifladenorgel
~ de Barbarie: Drehorgel; Orgelleier
~ de chœur: Chororgel
~ de cinéma: Kino-Orgel
~ de couleur: Farbenklavier
~ Hammond: Hammond organ
~ hydraulique: Wasserorgel
~ multiplex: Multiplexorgel
~ portatif: Portativ
~ positif *org* Unterwerk
— grand ~ *org* Hauptwerk
— jouer *v* de l'~ orgeln
— jouer *v* de l'~ de Barbarie: *fam* orgeln

orgullosamente S *prescr* fiero
orgulloso S *prescr* fiero
oriental mouth-organ E Mundorgel
orifice E *canna ancia* Aufschnitt
orifice *m* F *canna ancia* Aufschnitt
orificio *m* S *canna ancia* Aufschnitt; *legni* Fingerloch; Griffloch; *ottoni* Kesselbohrung
~ de escape *org* Auslaßöffnung
~ de octavar *legni* Überblasloch
~ del pulgar *legni* Daumenloch
~s *pl* obturados/tapados *legni* verdeckte Fingerlöcher → Fingerloch
~ provisto de llave *legni* Klappenloch

orifizio *m* I *canna ancia* Aufschnitt
origin E Quelle
original E; ~ edition: Originalausgabe

~ form *dod* Grundgestalt
~ note: Ausgangston
~ note row *dod* Grundgestalt
~ performance: Uraufführung
~ tone: Ausgangston
~ tone row *dod* Grundgestalt
~ version: Urtext

Originalausgabe *f* D
E original edition
F édition *f* originale
I edizione *f* originale
S edición *f* original
U eredeti kiadás
R оригинальное издание *n*

orkeszter U *teat* Orchesterraum
orlo *m* I *archi, ottoni, perc* Rand; *camp* Schärfe
~ alla francese *ottoni* französischer → Rand
~ ricurvo verso l'alto *ottoni* französischer → Rand
~ rinforzato con filo di ferro *ottoni* Mainzer → Rand
orlo *m* S Krummhorn
ornamens U Verzierung
Ornament *n* D = Verzierung
ornament E Verzierung
~s *pl orn* Manieren
~ sign: Verzierungszeichen
ornament *v* E umspielen; verzieren
ornamentación *f* S Verzierungskunst
ornamental plate E; ~ above keyboard *org* Zierleiste über der Klaviatur
ornamentar *v* S verzieren
ornamentation E Verzierungskunst
ornamentazione *f* I Verzierungskunst
ornamented E verziert
ornamentika U Verzierungskunst
ornamento *m* I Verzierung
ornamento *m* S Verzierung
~s *pl* vocales *orn* Singmanieren
ornar *v* S umspielen; verzieren; *canto* gorgheggiare
ornare *v* I kolorieren; verzieren
ornate E verziert
ornato I verziert
orné F verziert
ornement *m* F Verzierung
~s *pl orn* Manieren
~s *pl* vocaux *orn* Singmanieren
ornementation *f* F Verzierungskunst
orner *v* F figurieren; kolorieren; umspielen; verzieren; *canto* gorgheggiare
oroszlánbőgés U Löwengebrüll
orpharion E Orpheoreon
orpharion *m* F Orpheoreon

Orpheoreon *n* D
E orpharion, orpheoreon
F orpharion *m*, orphéor(é)on *m*
I orpheoreon *m*
S orfeoreón *m*
U orpheoreon
R орферион *m*, орфарион *m*

orpheoreon E U Orpheoreon
orphéoréon *m* F Orpheoreon
orpheoreon *m* I Orpheoreon
orphéoron *m* F Orpheoreon

orquesta *f* S Orchester; *obs* bande
~ de baile: Tanzkapelle; Tanzorchester
~ de balneario: Kurorchester
~ de cámara: Kammerorchester
~ de cuerdas: Streichorchester
~ de ... ejecutantes: ein ... köpfiges → Orchester
~ de jazz: jazz band
~ de la corte: Hofkapelle
~ de (la) radio: Rundfunkorchester
~ de ... miembros/músicos: ein ... köpfiges → Orchester
~ de ópera: Opernorchester
~ de salón: Salonorchester
~ de vientos: Blasorchester
~ local: Hauskapelle
~ reforzada: verstärktes → Orchester
~ sinfónica: Symphonieorchester
~ tzigana: cigánybanda
— gran ~ großes → Orchester
— para ~ Orchester-
— pequeña ~ kleines → Orchester
— propio de la ~ Orchester-

orquestación *f* S Instrumentierung
~ variable/facultativa: variable → Besetzung
orquestal S orchestral; Orchester-
orquestar *v* S besetzen; instrumentieren
orquéstica *f* S Tanzkunst
orquestión *m* S Orchestrion
orr U Nase
orrfuvola U Nasenflöte
orrhangú U nasal
orrlégzés U Nasenatmung
orsófuvola U *org* Spindelflöte
os *m* F; ~ hyoïde: Zungenbein
osadía *f* S; con ~ *prescr* ardito
ősbemutató U Uraufführung
oscilación *f* S Impuls
oscilar *v* S *canto* wackeln
oscillation *f* F Impuls
oscillazione *f* **simpatica** I Mitschwingen
oscuro I düster; umdeutbar

Öse *f* D *corda*
E eye, loop
F boucle *f*, bouclette *f*
I cappio *m*
S lazo *m*
U húrhurok
R петля *f*

o sea S ossia

Ösenschraube *f* D *pfte*
E regulating/set screw
F bouton *m* de réglage
I vite *f* del bottoncino di scappamento
S tornillo *m* de regulación
U állítócsavar
R ауслезерный винт *m*

osmoglasie R осмогласие
ősnyomtatvány U Frühdruck; Inkunabel

ospite *m* I *teat* Gast
— come ~ *teat* als → Gast

osselets *m pl* **de l'ouïe** F *or* Gehörknöchelchen
ossia I
D oder
E or
F ou
S o sea
U ossia, vagy, illetve
R ossia, либо, или
ossicini *m pl* **(dell'orecchio)** I *or* Gehörknöchelchen
ossicles *pl* E *or* Gehörknöchelchen
osso *m* **ioide** Zungenbein
összeállítani *v* U besetzen
összeállítás U Besetzung
— változtatható ~ variable → Besetzung
összefüggés U; szó/szöveg és hang ~e: Wort-Ton-Beziehung
— tonális ~ tonale → Zugehörigkeit
összehangolt U abgestimmt
összehangzás U Zusammenklang
összehangzó U konsonant
összekapcsolás U Verbindung
összekapcsolni *v* U verbinden
összekötni *v* U binden; verbinden
összekötőklapni U *legni* Bindeklappe
összeköttetés U Verbindung
összetett U zusammengesetzt
összhang U Harmonie
~ban lenni *v* konsonieren
~ban levő: konsonant
összhangzás U Harmonik; Konsonanz
összhangzattan U Harmonielehre
ősszöveg U Urtext
ősszövegkiadás U Urtextausgabe
Osterlied *n* D
E Easter carol
F chant *m* pascal, de Pâques
I canto *m* pasquale
S canto *m* pascual, canción *f* de Pascua
U húsvéti ének
R пасхальная песня *f*
ostinato U basso ostinato
ostor U Peitsche; Pritsche
oszlop U *arpa* Vorderstange
— billentyűtartó ~ *legni* Kugel
oszlopcsavar U *pfte* Pilote; Pilotenschraube
osztálytanítás U Klassenunterricht
osztani *v* U *dir* unterteilen
osztinátó U basso ostinato
osztva U divisi
ötlet U Einfall
ötöd U Quinte
"Ötök" U «Моручая кучка»
ötös U quintetto
ötöshangzat U Fünfklang
otra vez S ancora
ötszólamúság U Fünfstimmigkeit
ottava *f* I Oktave
~ aumentata: übermäßige → Oktave
~ base dell'accordatura: grundlegende → Oktave
~ corta *tasto* kurze → Oktave
~ diminuita: verminderte → Oktave
~ eccedente: übermäßige → Oktave
~ giusta: reine → Oktave
— ottave *pl* parallele: Oktavparallele
~ spezzata *tasto* gebrochene → Oktave
~ 4' *org* Oktav 4'
— **all'~**
D all'ottava, eine Oktave höher
E all'ottava, *"an octave higher"*
F all'ottava, à l'octave supérieure
S all ottava, *"a la octava superior"*
U all'ottava, *"oktávval feljebb"*
R all'ottava, на октаву выше
— **coll'~**
D coll'ottava, mit der Oktave
E coll'ottava, *"with the octave"*, *"in octaves"*
F coll'ottava, avec l'octave
S coll'ottava, en octavas
U coll'ottava, *"az oktávval együtt"*
R coll'ottava, в октаву
ottavina *f* I Oktole; *org* Oktävlein 1'
~ *cemb* = spinettino
ottavino *m* F *org* Sifflöte
ottavino *m* I Pikkoloflöte; *org* Feldflöte; Sifflöte
ottavizzare *v* I überblasen; *org* überschlagen
ottavizzare *m* I Überblasen
ottavo *m* I Achtelnote
ottetto *m* I Oktett
ottoni *m pl* I das → Blech
ou F ossia
ouïe *f* F Schalloch; *archi* F-loch
Our Father E Vaterunser
outer E; ~ ear: äußeres → Ohr
~ part: Außenstimme
outil *m* F; ~ en forme de lance *org* Intonierlanze
out-of-tuneness E Verstimmung
outward-hinged fold E *org* auswärtsgehende → Falte
Ouvertüre *f* D ouverture
ouverture *f* F
D Ouvertüre *f*
E overture
I introduzione *f*, ouverture *f*
S obertura *f*
U nyitány
R увертюра *f*
~ ⟨*lever de rideau*⟩ Vorspiel; *ancia* Mundspalt; *camp* Schärfe; *fl. d.* Aufschnitt
~ **d'opéra**
D Opernouvertüre *f*
E opera overture
I ouverture/sinfonia/introduzione *f* d'opera
S obertura *f* de ópera
U operanyitány
R оперная увертюра *f*
~ **de concert**
D Konzertouvertüre *f*
E concert overture
I ouverture *f* da concerto
S obertura *f* de concierto
U hangversenynyitány, koncertnyitány
R концертная увертюра *f*

~ du pied du tuyau *canna* Fußloch
ouverture *f* I ouverture; Vorspiel
~ d'opera: ouverture d'opéra
~ da concerto: ouverture de concert
ouvrage *m* **collectif** F Sammelwerk
overblow *v* E überblasen
~ at the twelfth: quintieren
overblowing E Überblasen
~ hole *legni* Überblasloch
over-damper action E *pn* Oberdämpfermechanik
overhand grip E *archi* Obergriff
overlap *v* E überschneiden
overlapping of phrases E Phrasenverschränkung
over-resonant E überakustisch
overspun E *corda* besponnen; umsponnen
overstringing E *pfte* Kreuzbesaitung
overstrung E *pfte* kreuzsaitig
~ action *pfte* abwärtsschlagende → Mechanik
overtone E Oberton
~ formation: Obertonbildung
~s *pl* out of tune: Obertonverstimmung
~ row/series: Obertonreihe
overture E ouverture; Vorspiel
oyente *m+f* S Hörer; Zuhörer

P

Päan *m* D
E paean
F péan *m*
I peana *m*
S peán *m*
U diadalének, hálaének
R пэан *m*, пеан *m*
Paartanz *m* D
E pair dance
F danse *f* par couples
I danza *f* a coppie
S danza *f* de pareja
U páros tánc
R парный танец *m*
pabellón *m* S *canna* Pfeifenaufsatz; *canna ancia* Aufsatz; *fiati* Schallbecher; *legni* Becher; *ottoni* Schallstück
~ al aire *prescr*, *fiati* Stürze hoch
~ cónico *canna* konischer → Pfeifenaufsatz
~ de la oreja: Ohrmuschel
pacato I *prescr*
D pacato, ruhig, friedlich
E pacato, "*placid*", "*tranquil*"
F pacato, paisible, calme, tranquille
S pacato, aplacado, plácido
U pacato, "*nyugodtan*", "*békésen*"
R pacato, спокойно, умиротворённо
pace E tempo
pad U *org* Bank
Pädagoge *m* D
E educator, education(al)ist, teacher
F pédagogue *m*
I pedagogo *m*, insegnante *m* + *f*
S pedagogo *m*
U pedagógus, nevelő, tanár
R педагог *m*
Pädagogik *f* D
E pedagogy
F pédagogie *f*
I pedagogia *f*
S pedagogía *f*
U pedagógia, neveléstan
R педагогика *f*
pädagogisch D
E pedagogic, educational
F pédagogique
I pedagogico
S pedagógico
U pedagógiai, nevelési
R педагогический
padded stick E *perc* wattierter → Schlegel
padiglione *m* I *canna ancia* Aufsatz; *fiati* Schallbecher; *legni* Becher; *ottoni* Schallstück
~ auricolare: Ohrmuschel
— padiglioni *pl* in alto *prescr*, *fiati* Stürze hoch
Padoana *f* D *bl* padoana
padoana *f* I *bl*
D Padoana *f*
E padovana, paduana, pavane
F pavane *f*, padoana *f*, padouane *f*
S paduana *f*, padoana *f*, pavana *f*
U pavane, padovana
R падуана *f*, павана *f*
padouane *f* F *bl* padoana
padovana E U *bl* padoana
Padre *m* I; il ~ nostro: Vaterunser
Padre Nuestro *m* S Vaterunser
paduana E *bl* padoana
paduana *f* S *bl* padoana
paean E Päan
pagar *v* S honorieren
pagare *v* I; ~ un onorario: honorieren
page E; turn *v* the ~s: umblättern
page *f* F; ~ de titre: Titelblatt
— tourner *v* les ~s: umblättern
pagina *f* I; voltare *v* le pagine: umblättern
página *f* S; dar *v* vuelta a las ~s: umblättern
paginar *v* S paginieren
paginate *v* E paginieren
paginer *v* F paginieren
paginieren *v* D
E to paginate
F paginer, numéroter *v* les pages
I impaginare, numerare *v* le pagine
S paginar, numerar *v* las páginas
U oldalszámozni, lapszámozni
R нумеровать *v* страницы
páholy U *teat* loge
pair dance E Paartanz

paired imitation E paarweise → Imitation
paisible F *prescr* pacato; placido
pájaros *m pl* S *org* Nachtigallenzug
pajkosan U schalkhaft
pala *f* S *legni* Klappenlöffel
~ de las llaves *legni* Fingerlochdeckel
paladar *m* S Gaumen
palaeographic E paläographisch
palaeography E Paläographie
palais *m* F Gaumen
palanca *f* S *org* Balgklavis; große → Wippe; *pfte* Hebeglied
~ acodada *org* Winkel
~ de Barker *org* Barker-Hebel
~ de la llave *legni* Klappenstiel
~ de la repetición *pfte* Schere
~s *pl* de los registros *org* Registerknöpfe
~s *pl* de repetición *org* Scheren
~ del fuelle *org* Balgschwanz
~ del registro *org* tirant de registre
~ del vibrato: Vibratorhebel
~ expresiva accionada por la rodilla *arm* Kniedrücker
~ inferior del apagador *pfte* Dämpferlade
~s *pl* laterales *org* Scheren
Paläographie *f* D
E palaeography
F paléographie *f*
I paleografia *f*
S paleografía *f*
U paleográfia
R музыкальная палеография *f*
paläographisch D
E palaeographic
F paléographique
I paleografico
S paleográfico
U paleográfiai
R палеографический
palatal E gaumig
~ tone: Gaumenlaut
palatal F S gaumig
palatale I gaumig
palatális U gaumig
palate E Gaumen
palato *m* I Gaumen
~ molle: Gaumensegel
pálca U *arco* Stange
— (karmesteri) ~ Taktstock
— (triangulumverő) ~ Stäbchen
palco *m* I Musikpavillon; *teat* loge
~ per l'orchestra *teat* Bühnenpult
palco *m* S *teat* loge
~ proscénico *teat* Proszeniumsloge
palcoscenico *m* I *teat* Bühne
~ girevole: Drehbühne
paleografia *f* I Paläographie
paleografía *f* S Paläographie
paleográfia U Paläographie
paleográfiai U paläographisch
paleografico I paläographisch
paleográfico S paläographisch
paléographie *f* F Paläographie
paléographique F paläographisch
Palestrinastil *m*, **Palestrinasatz** *m* D
E Palestrina style
F style *m* palestrinien
I stile *m* palestriniano
S estilo *m* palestriniano
U Palestrina-stílus
R стиль *m* Палестрины
Palestrina-stílus U Palestrinastil
Palestrina style E Palestrinastil
paletta *f* I *ancia* Bahn; *corda* Wirbelplatte
~ della effe *archi* F-Lochklappe
— palette *pl* della vite *tamb* Schraubenflügel
palettina *f* I; ~ ferma asta della ripetizione *pfte* Repetierschenkelsperrhaken
~ ferma-spingitore/freno-spingitore *pfte* Stoßzungenprallhaken
paletto *m* I; ~ per l'anta di chiusura del somiere *org* Riegel
palillo *m* S Stäbchen; *perc* Schlegel
~ de combinación *perc* combination drumstick
~s *pl* de concusión/entrechoque: claves
~ de madera *perc* Holzschlegel
— con los dos ~s *prescr*, *perc* mit zwei → Schlegeln
Palimpsest *m* D
E palimpsest
F palimpseste *m*
I palinsesto *m*
S palimpsesto *m*
U palimpszeszt(us)
R палимпсест *m*
palimpsest E Palimpsest
palimpseste *m* F Palimpsest
palimpsesto *m* S Palimpsest
palimpszeszt(us) U Palimpsest
palinsesto *m* I Palimpsest
pallet E *org* Ventil; Spielventil
~ guide *org* Spielventilfeder
palotás U *bl* ⟨19. *sec*⟩
D *(ungarischer Gesellschaftstanz)*
E *(Hungarian ball-room dance)*
F *(danse de société hongroise)*
I *(ballo ungherese)*
S *(danza húngara de sociedad)*
R палоташ *m*
panasz U Klage
panaszos U *prescr* lamentabile
panaszosan U *prescr* dolente; flebile; gemendo; lamentabile; piangendo
panca *f* I Klavierstuhl; *org* Bank
~ per l'organista: Orgelbank
páncélkeret U *pfte* Vollpanzerplatte
pancone *m* I *pfte* Stimmstock; Wirbelstock
pandean pipe E Panflöte
pandereta E; ~ brasilena: pandereta brasileña
pandereta *f* F; ~ brésilienne: pandereta brasileña
pandereta *f* I; ~ brasiliana: pandereta brasileña
pandereta *f* S *org* Pfeifenbank; *perc* Schellentrommel

~ **brasileña**
D Stabpandereta *f*
E pandereta brasilena
F pandereta *f* brésilienne
I pandereta *f* brasiliana, tamburello *m* brasiliano
U brazil dob
R бразильская пандейра *f*
pandero *m* S *perc* Schellentrommel
Pandora *f* D
E pandora, pandore
F pandora *f*, pandura *f*
I pandora *f*, cister *m*
S pandora *f*
U pandora
R пандора *f*
pandora E U Pandora
pandora *f* F I S Pandora
pandore E Pandora
pandura *f* F Pandora
Panflöte *f* D
E panpipe, pandean pipe, Pan flute
F flûte *f* de Pan, syrinx *m*
I flauto *m* di Pan, siringa *f*
S flauta *f* de Pan, siringa *f*
U pánsíp
R флейта *f* Пана
~ *org*
E Pan flute
F flûte *f* de Pan
I siringa *f*, flauto *m* di Pan
S flauta *f* de Pan/pánica, zampoña *f*, caramillo *m*
U pánsíp
R «флейта *f* Пана», сиринкс *m*
Pan flute E Panflöte
panico *m* I; ~ dinanzi al pubblico: Lampenfieber
panneau *m* F; ~ inférieur *pn* Unterrahmen
~ supérieur (du cadre) *pn* Oberrahmen
panorama *m* I *teat* Rundhorizont
panpipe E Panflöte
panse *f* F *camp* Wolm
pánsíp U Panflöte
pantaleon E Hackbrett
pantaleon *m* I Hackbrett
pantalla *f* S Schallisolierung
~ acústica: Dämpfer
~ para orquesta al aire libre: Schallmuschel
pantalon E Hackbrett
pantomim U Pantomime
pantomim- U pantomimisch
pantomima *f* I S Pantomime
Pantomime *f* D
E pantomime, dumb show
F pantomime *f*
I pantomima *f*
S pantomima *f*
U pantomim, némajáték
R пантомима *f*
pantomime E Pantomime
pantomime *f* F Pantomime
pantomimic E pantomimisch
pantomimico I pantomimisch
pantomímico S pantomimisch
pantomimikus U pantomimisch
pantomimique F pantomimisch
pantomimisch D
E pantomimic
F pantomimique
I pantomimico
S pantomímico
U pantomimikus, pantomim-
R пантомимный, пантомимический
pantonal D
E pantonal
F pantonal
I pantonale
S pantonal
U pantonális
R пантональный
pantonale I pantonal
pantonalidad *f* S Pantonalität
pantonális U pantonal
pantonalità *f* I Pantonalität
pantonalitás U Pantonalität
Pantonalität *f* D
E pantonality
F pantonalité *f*
I pantonalità *f*
S pantonalidad *f*
U pantonalitás
R пантональность *f*
pantonalité *f* F Pantonalität
pantonality E Pantonalität
panza *f* S *camp* Flanke; Hals; Wolm; *corda* Wölbung
Panzerplatte *f* D *pn* = Vollpanzerplatte
panzudo S *corda* bauchig
papel *m* S *teat* rôle
~ de lija: Sandblock
~ de música: Notenpapier
~ hablado: Sprechrolle
~ pautado: Notenpapier
~ principal *teat* rôle principal
~ protagonista *teat* rôle principal; rôle-titre
~ secundario *teat* rôle secondaire
~es secundarios *teat* comprimari
~ titular *teat* rôle-titre
— en el ~ protagonista/principal . . . *teat* dans le → rôle principal
— interpretar *v* el ~ principal *teat* interpréter le → rôle principal
— principal ~ femenino *teat* premier → rôle féminin
— principal ~ masculino *teat* premier → rôle masculin
— representar *v* el ~ principal *teat* interpréter le → rôle principal
paper roll E Rolle
papier *m* F; ~ à musique: Notenpapier
~ de verre: Sandblock
parable aria E aria metaforica
paracolpi *m* I Schlagbrett
parade drum E Paradetrommel

Paradetrommel *f* D
E parade/field drum
F tambour *m* militaire/de parade
I tamburo *m* militare
S tambor *m* militar de desfile
U parádés dob
R парадный барабан *m*
Paradiddle *m* D *perc* paradiddle
paradiddle E *perc*
D Paradiddle *m*
F paradiddle *m*
I paradiddle *m*
S paradiddle *m*
U paradiddle
R парадидл *m*
paradiddle *m* F *perc* paradiddle
~ double *perc* double paradiddle
~ simple *perc* single paradiddle
~ triple *perc* triple paradiddle
paradiddle *m* I *perc* paradiddle
~ doppio *perc* double paradiddle
~ semplice *perc* single paradiddle
~ triplo *perc* triple paradiddle
paradiddle *m* S *perc* paradiddle
~ doble *perc* double paradiddle
~ simple *perc* single paradiddle
~ triple *perc* triple paradiddle
paradiddle U *perc* paradiddle
— egyszeres ~ *perc* single paradiddle
— háromszoros ~ *perc* triple paradiddle
— kétszeres ~ *perc* double paradiddle
paradis *m* F *teat* Olymp
parafonia *f* I Paraphonie
parafonía *f* S Paraphonie
parafónia U Paraphonie
parafonico I paraphon
parafónico S paraphon
parafonikus U paraphon
parafrasare *v* I umspielen
parafrasear *v* S umspielen
parafrasi *f* I Paraphrase; Umspielung
paráfrasis *f* S Paraphrase; Umspielung
parafrázis U Paraphrase
paragolpe *m* S Schlagbrett
paraíso *m* S *teat* Galerie; Olymp
paraître *v* F herauskommen
paralela *f* S Parallele
paralelo S parallel
parallel D
E consecutive, parallel
F parallèle
I parallelo, consecutivo
S paralelo, consecutivo
U párhuzamos
R параллельный
parallel E parallel
~ chords *pl* Mixturklänge
~ fifths: parallele → Quinten; Quintparallele
~ motion: Parallelbewegung
~ movement: Parallelführung
~ octaves *pl* Oktavparallele
~ stringing *pfte* geradsaitige → Besaitung
~ strung *pfte* geradsaitig
parallela *f* I Parallele
Parallelbalg *m* D *org*
E square-drop bellows *pl*, French feeder
F soufflet *m* à tables parallèles
I mantice *m* a lanterna
S fuelle *m* de linterna
U párhuzamosan kapcsolt fúvók *pl*
R параллельные мехи *m pl*
Parallelbewegung *f* D
E parallel/similar motion
F mouvement *m* parallèle
I moto *m* retto/parallelo
S movimiento *m* paralelo
U párhuzamos mozgás
R параллельное движение *n*
Parallele *f* D
E consecutives *pl*
F successions *f pl* parallèles
I parallela *f*
S paralela *f*, consecutiva *f*
U párhuzam
R параллелизм *m*, параллель *f*
~ *org* = Schleife
parallèle F parallel
Parallelenverbot *n* D
E prohibition of consecutives
F interdiction *f* de successions parallèles
I proibizione *f* delle successioni parallele
S prohibición *f* de sucesiones paralelas
U párhuzamtilalom
R запрещение *n* параллелизмов
Parallelführung *f* D ⟨*der Stimmen*⟩
E parallel movement
F mouvement *m* parallèle
I movimento *m* parallelo
S movimiento *m* paralelo, marcha *f* paralela
U párhuzamos (szólam)vezetés
R параллельное ведение *n*
parallelo I parallel
Paralleltonart *f* D
E related key
F tonalité *f* relative, ton *m* relatif
I tono *m* relativo/somigliante
S tono *m* relativo, tonalidad *f* relativa
U párhuzamos hangnem
R параллельная тональность *f*
paramaniche *m* I Schoner
paramartello *m* I *pfte* Fanger
Parameter *m* D
E parameter
F paramètre *m*
I parametro *m*
S parámetro *m*
U paraméter
R параметр *m*
parameter E Parameter
paraméter U Parameter
paramètre *m* F Parameter
parametro *m* I Parameter
parámetro *m* S Parameter
paránytrilla U mezzo → trillo; *orn* Praller; Schneller
parányzó U = paránytrilla

parapenne *m* I Schlagbrett
paraphon D
E paraphonic
F paraphonique
I parafonico
S parafónico
U parafonikus
R по типу ленточного двухголосия органума
paraphonia E Paraphonie
paraphonic E paraphon
Paraphonie *f* D
E paraphonia
F paraphonie *f*
I parafonia *f*
S parafonia *f*
U parafónia
R парафония *f*, ленточное двухголосие *n* органума, ленточное движение *n*
paraphonie *f* F Paraphonie
paraphonique F paraphon
Paraphrase *f* D
E paraphrase
F paraphrase *f*
I parafrasi *f*
S paráfrasis *f*
U parafrázis
R парафраза *f*, парафраз *m*
paraphrase E Paraphrase; Umspielung
paraphrase *v* E umspielen
paraphrase *f* F Paraphrase; Umspielung
paraphraser *v* F umspielen
parásito *m* S; libre de ~s: klirrfrei
parasztbanda U
D *(ungarische Bauernkapelle)*
E *(Hungarian peasant band)*
F *(orchestre paysan hongrois)*
I *(orchestra di contadini ungheresi)*
S *(orquesta aldeana húngara)*
R *(венгерский сельский инструментальный ансамбль)*
parasztfuvola U *org* Bauernflöte
parasztтánc U Bauerntanz
parche *m* S *perc* Fell
~ de batido/ejecución *perc* Schlagfell
~ de plástico *perc* Plastikfell
~ de resonancia *tamb* Saitenfell
parchemin *m* F Pergament
parchment E Pergament
parcial *m* S Teilton
~es *pl* inarmónicos: Obertonverstimmung
parentesco *m* S Verwandtschaft
parete *f* **esterna** I *pfte* Zarge
parfait F rein
párhuzam U Parallele
párhuzamos U parallel
párhuzamtilalom U Parallelenverbot
Paris pitch E Pariser → Kammerton
Parkett *n* D *teat*
E stalls *pl*, A: parquet
F parterre *m*, fauteuils *m pl* d'orchestre
I platea *f*
S platea *f*, patio *m* de butacas
U földszint
R партер *m*
parlandóária U aria parlante
Parlando-Arie *f* D aria parlante
parler *v* F *str* ansprechen
párna U *cemb* Polster; *legni* Klappenpolster; *vl* Schulterstütze
~ a tompító kiemelésére *pfte* Tastenpolster
— tompítóalsótag párnája *pfte* Tangentenpolster
parodia *f* I S Parodie
paródia U Parodie
paródiamise U Parodiemesse
paródiatechnika U Parodietechnik
Parodie *f* D
E parody
F parodie *f*
I parodia *f*
S parodia *f*
U paródia
R пародия *f*
parodie *f* F Parodie
Parodiemesse *f* D
E parody mass
F messe *f* parodie
I messa-parodia *f*
S misa *f* parodia
U paródiamise
R пародийная месса *f*
Parodietechnik *f* D
E parody technique
F technique *f* de la parodie
I tecnica *f* della parodia
S técnica *f* de la parodia
U paródiatechnika
R приём *m* музыкального пародирования
parody E Parodie
~ mass: Parodiemesse
~ technique: Parodietechnik
paroisse *f* F Gemeinde
paróka U parrucca
parole *f pl* I; ~ di . . .: Text von . . .
paroles *f pl* F Text
~ de . . .: Text von . . .
parolier *m* F Textdichter; Texter
paroliere *m* I Texter
parquet E *teat* Parkett
parrilla *f* S *teat* Schnürboden
parrucca *f* I
D Perücke *f*
E wig, peruke
F perruque *f*
S peluca *f*
U paróka
R парик *m*
Part *m* D = Stimme
~ *teat* rôle
part E Stimme; Teil; *teat* rôle
~ of the bar/beat/measure: Taktteil
— for one ~ einstimmig
— for three ~s: dreistimmig
— in four ~s: vierteilig
— in three ~s: dreiteilig

— in two ~s: zweiteilig
— of ~ Stimm-
part-book E Stimmbuch
parte *f* I Satz; Stimme; Teil; *teat* rôle
~ corale: Chorblatt
~ del pianoforte: Klavierpart
~ del violino: Geigenstimme
~ della battuta: Taktteil
— parti *pl* della messa: Messeteile
~ di ripieno: Füllstimme
~ di sostegno: Stützstimme
~ di strumento ad arco: Streicherstimme
~ di sviluppo: Durchführungsteil
~ estrema: Außenstimme
~ inferiore: Untersimme; *camp* Untersatz
~ intermedia: Mittelstimme
~ interna ⟨*della pelle*⟩: Fleischseite
~ laterale della cassetta *vl* Wirbelkastenbacken
~ melodica: Melodiestimme
~ muta della corda *pfte* Saitenanhang
~ parlata: Sprechrolle
~ principale *teat* rôle principal
~ ruvida: Haarseite
~ solista *canto* Einzelstimme
~ staccata: Einzelstimme; Stimmbuch
~ strumentale: Instrumentalstimme
~ superiore: Oberstimme; *camp* Obersatz
~ vibrante della corda *corda, pfte* Anhängelänge; *tasto* schwingende → Saitenlänge
— a due [tre, quattro, molte] parti: zwei [drei-, vier-, mehr]stimmig
— **colla ~** *prescr*
D colla parte, mit der Hauptstimme
E colla parte, *"following the main part"*
F colla parte, avec la partie principale
S colla parte, con la voz/parte, siguiendo la parte principal
U colla parte, a főszólamot kisérve
R colla parte, *«с главной партией»*
— di ~ Stimm-
— di quattro parti: vierteilig
— di tre parti: dreiteilig
— in più parti: mehrsätzig
— interpretare *v* la ~ principale *teat* interpréter le → rôle principal/premier
parte *f* S Einzelstimme; particella; Satz; Stimme; Teil; *teat* rôle
~s *pl* contiguas: benachbarte → Stimmen
~ coral: Chorblatt
~ de acompañamiento: Stützstimme
~s *pl* de la misa: Messeteile
~ de las cuerdas: Streicherstimme
~ de piano: Klavierpart
~ de piano conductor: Klavierpartitur
~ de violín: Geigenstimme
~ delantera *archi* Brust
~ extrema: Außenstimme
~ frontal de la tecla *tasto* Stirnplatte
~ hablada: Sprechrolle
~ inferior: Unterstimme; *fl. d.* Fußstück
~ inferior de la caja del fuelle *org* Unterplatte
~ inferior (de la campana) *camp* Untersatz
~ interior del tubo *canna ancia* Fuß
~ instrumental: Instrumentalstimme
~ interior/intermedia: Mittelstimme
~ melódica: Melodiestimme
~ para instrumentos de cuerda: Streicherstimme
~ posterior *corda* Boden
~ posterior del marfil de las teclas *tasto* Hinterteil des Tastenbelages
~ principal: Hauptstimme; *teat* rôle principal
~ solista *canto* Einzelstimme
~ superior: Oberstimme; *cl* Oberstück; *fag* Flügel
~ superior (de la campana) *camp* Obersatz
~ superior del martillo *pfte* Hammerscheitel
— a dos [tres, cuatro, muchas] ~s: zwei [drei-, vier-, mehr]stimmig
— con la ~ *prescr* colla → parte
— de ~ Stimm-
— en cuatro ~s: vierteilig
— en dos ~s: zweiteilig
— en tres ~s: dreiteilig
— siguiendo la ~ principal *prescr* colla → parte
parterre *m* F *teat* Parkett
partesnoe penie R партесное → пение
partial E; ~ (tone): Teilton
~ covering *canna* Segmentdeckung
~s *pl* out of tune: Obertonverstimmung
Partialton *m* D = Teilton
Partialtonverstimmung *f* D = Obertonverstimmung
Particell *n* D particella
Particella *f* D particella
particella *f* I
D Particella *f*, Particell *n*
E compressed/short score
F particella *f*, partie *f*
S particella *f*, parte *f*, partichela *f*
U particella, partitúravázlat
R дирекцион *m*
particella *f* S Einzelstimme; particella
partichela *f* S Einzelstimme; particella
~ de canto: Stimmbuch
partidarios *m pl* S; ~ de los "bouffons": Buffonisten
partie *f* F particella; Satz; Stimmbuch; Stimme; Teil
~ chorale: Chorblatt
~ de dessus: Oberstimme
~s *f pl* de la messe: Messeteile
~ de piano: Klavierpart
~s *pl* de remplissage: Füllstimme
~ de soutien: Stützstimme
~ de violon: Geigenstimme
~ des cordes: Streicherstimme
~ du développement: Durchführungsteil
~ extrême: Außenstimme
~ frontale de la pointe *arco* Kamm
~ inférieure: Unterstimme; *camp* Untersatz
~ inférieure de l'onde: Wellental
~ instrumentale: Instrumentalstimme
~ intérieure: Mittelstimme
~ intérieure (de la peau): Fleischseite

~ latérale du chevillier *vl* Wirbelkastenbacken
~ mélodique: Melodiestimme
~ non vibrante de la corde *pfte* Saitenanhang
~ parlée: Sprechrolle
~ principale: Hauptstimme
~ renflée des cymbales: Kuppel
~ séparée: Einzelstimme
~ soliste *canto* Einzelstimme
~ supérieure: Oberstimme; *camp* Obersatz
~ supérieure de l'onde: Wellenberg
~s *pl* voisines: benachbarte → Stimmen
~ vibrante de la corde *corda, pfte* Anhängelänge
— à deux ~s: zweiteilig
— à deux [trois, quatre, plusieurs] ~s:zwei-[drei,- vier-, mehr]stimmig
— à une ~ einstimmig
— avec la ~ principale *prescr* colla → parte
— de ~ Stimm-
— en deux [trois, quatre] ~s: zwei[drei-, vier]teilig

partisans *m pl* **des Bouffons** F Buffonisten

Partita *f* D partita

partita *f* F partita
~ sur choral: Choralpartita

partita *f* I
D Partita *f*
E partita
F partita *f*
S partita *f*
U partita
R партита *f*
~ su corale: Choralpartita

partita *f* S partita
~ sobre coral: Choralpartita

partition *f* F partitura; spartito; grundlegende → Oktave
~ avec notation en sons réels: Einheitsschlüsselpartitur
~ chant et piano: Klavierauszug mit Gesangsstimmen
~ chorale: Chorpartitur
~ d'étude: partitura da studio
~ d'orchestre: Orchesterpartitur
~ de chant seul: Chorpartitur
~ de direction: Dirigierpartitur
~ de poche: Taschenpartitur
~ de travail: partitura da studio
~ pour chant seul: Melodieausgabe
~ vocale: Chorpartitur; Gesangspartitur
— en forme de ~ in forma di → partitura
— grande ~ Dirigierpartitur
— mettre *v* en ~ scrivere in → partitura

Partitur *f* D partitura
— in ~ schreiben *v* scrivere in → partitura

partitura *f* I
D Partitur *f*
E score
F partition *f*
S partitura *f*
U partitúra, vezérkönyv
R партитура *f*
~ con notazione in suoni reali: Einheitsschlüsselpartitur
~ corale: Chorpartitur
~ d'orchestra: Orchesterpartitur
~ **da studio**
D Studienpartitur *f*
E study score
F partition *f* de travail/d'étude
S partitura *f* de estudio
U kispartitúra, zsebpartitúra
R карманная/рабочая партитура *f*
~ per il direttore: Dirigierpartitur
~ tascabile: Taschenpartitur
~ vocale: Gesangspartitur; Chorpartitur
— **in forma di ~**
D partiturmäßig
E in open score
F en forme de partition
S en partitura
U partitúraszerű(en)
R в виде партитуры
— **scrivere** *v* **in ~, spartire**
D in Partitur schreiben *v*
E to score, to write in (open) score
F mettre *v* en partition
S poner *v* en partitura
U partitúrába írni *v*, spartírozni
R составлять *v* партитуру ⟨*из отдельных голосов*⟩

partitura *f* S partitura; spartito
~ coral: Chorpartitur
~ de bolsillo: Taschenpartitur
~ de canto: Gesangspartitur
~ de director: Dirigierpartitur
~ de estudio: partitura da studio
~ de orquesta: Orchesterpartitur
~ directorial: Dirigierpartitur
~ en do: Einheitsschlüsselpartitur
~ escrita en sonidos reales: Einheitsschlüsselpartitur
~ vocal: Gesangspartitur
— en ~ in forma di → partitura
— poner *v* en ~ scrivere in → partitura

partitúra U partitura; spartito
— partitúrába írni *v* scrivere in → partitura
— egységes (előjegyzésű) ~ Einheitsschlüsselpartitur
— zenekari ~ Orchesterpartitur

partitúraelrendezés U Partituranordnung

partitúrajáték U Partiturspiel

Partituranordnung *f* D
E score arrangement, full-score order
F disposition *f* des instruments sur la partition, ordre *m* de la partition
I ordine *m* (degli strumenti) nella partitura
S disposición *f* de los instrumentos en la partitura
U partitúraelrendezés
R расположение *n* партий в партитуре

partitúraszerű(en) U in forma di → partitura

partitúravázlat U particella

partiturina *f* I Taschenpartitur

partiturmäßig D in forma di → partitura

Partiturspiel *n* D
E realization of open score, playing from score
F réalisation *f* d'une partition (au piano)
I realizzazione *f* di una partitura
S realización *f* de una partitura (al piano)
U partitúrajáték
R чтение *n* партитур
part-writing E Stimmführung
pas *m* F; ~ de danse: Tanzschritt
~ *pl* de danse fixes/prescrits *bl* festgelegte → Tanzschritte
~ de vis du pontet *tamb* Schraubenflügel
pasacalle *m* S passacaglia
pasadera *f* S *ottoni* Quersteg
pasaje *m* S Durchgang; Lauf; passage; Übergang; Überleitung
~ de un registro a otro: Übergang
~ del pulgar *tasto* Daumenuntersatz
~ en imitación: Imitationsabschnitt
~ para el afinador: Stimmgang
pasar *v* S überspielen; *pfte* übersetzen
~ a re mayor *prescr*, *arpa* wechseln in D-Dur → Harfe
~ de do a do sostenido *prescr*, *timp* C nach Cis umstimmen → Pauke
~ del la al mi inferior *prescr*, *timp* A nach E tief → Pauke
~ por debajo (el pulgar): untersetzen
~ un dedo sobre otro *pfte* übersetzen
~ una audición: vorspielen
pasarela *f* S *teat* Beleuchtungsbrücke; Versenkungstisch
~ de servicio *teat* Arbeitsgalerie
pase *m* **de favor** S Freikarte
pasión *f* S Passion; Passionsspiel
~ en música: Passionsmusik
paso *m* S; ~ de danza/baile: Tanzschritt
~s *pl* de danza establecidos *bl* festgelegte → Tanzschritte
~ de un registro a otro: Übergang
Pasodoble *m* D pasodoble
pasodoble *m* S
D Pasodoble *m*
E pasodoble
F pasodoble *m*
I pasodoble *m*
U pasodoble
R пасо добле *n*, pasodoble
paspié *m* S *bl* passe-pied
paspy E *obs*, *bl* = passepied
pass *v* E untersetzen
~ (one finger over another) *pfte* übersetzen
Passacaglia *f* D passacaglia
passacaglia *f* I
D Passacaglia *f*
E passacaglia
F passacaille *f*
S pasacalle *m*, passacaglia *f*
U passacaglia
R пассакалья *f*, пассакалия *f*
passacaille *f* F passacaglia
Passage *f* D passage
passage E passage; Lauf
~ work: passage
passage *m* F
D Passage *f*
E passage
I passaggio *m*
S pasaje *m*
U passzázs, menet, futam
R пассаж *m*
~ ⟨*formule ornementale*⟩
D Passagenwerk *n*
E passage work
I passo *m* d'agilità
S pasaje *m*
U futamos/virtuóz részlet
R игра *f* пассажей, пассажи *m pl*
~ ⟨*transition*⟩ Durchgang; ⟨*pont*⟩ Übergang; Überleitung
~ d'un registre à l'autre: Übergang
~ du pouce *tasto* Daumenuntersatz
~ en imitation: Imitationsabschnitt
~ pour l'accordeur: Stimmgang
~ rapide de notes: Lauf
Passagenwerk *n* D passage
passaggio *m* I Durchgang; passage; Übergang; Überleitung
~ da un registro all'altro: Übergang
~ del pollice *tasto* Daumenuntersatz
~ per l'accordatore: Stimmgang
— veloce ~ di note: Lauf
passare *v* I; ~ (le dita suonando il pianoforte) *pfte* übersetzen
~ sotto (il pollice): untersetzen
passeggiata *f* I *bl* amener
Passepied *m* D *bl* passe-pied
passepied E U *bl* passe-pied
passe-pied *m* F *bl*
D Passepied *m*
E passepied
I passepied *m*
S paspié *m*
U passepied
R паспье *n*
passepied *m* I *bl* passe-pied
passer *v* F *pfte* übersetzen
~ de do en do dièse *prescr*, *timp* C nach Cis umstimmen → Pauke
~ du la au mi grave *prescr*, *timp* A nach E tief → Pauke
~ en dessous (le pouce): untersetzen
passerella *f* **di servizio** I *teat* Arbeitsgalerie
passerelle *f* F *teat* Versenkungstisch
~ de service *teat* Arbeitsgalerie
passing E; ~ appoggiatura *orn* appoggiatura di passaggio
~ chord: accord de passage
~ note/tone: Durchgangston
~ six-four chord: accord de sixte et quarte de passage
passing-tone E Durchgangston
passió U Passion; Passionsmusik
passióhang U Passionston
passiójáték U Passionsspiel

Passion *f* D
E Passion
F Passion *f*
I passione *f*
S pasión *f*
U passió
R пассион *m*, страсти *f pl*
passion E; ~ for music: Melomanie
Passion E Passion
~ music: Passionsmusik
~ play: Passionsspiel
~ tone: Passionston
passion *f* F Affekt; Passionsmusik
Passion *f* F Passion
~ en musique: Passionsmusik
passione *f* I Passion; Passionsspiel
— con ~ = appassionato
passionné F *prescr* appassionato
Passionsmusik *f* D
E Passion music
F passion *f*, Passion *f* en musique
I musica *f* della passione
S pasión *f* en música, música *f* de pasión
U passió(zene)
R страсти *f pl*
Passionsspiel *n* D
E Passion play
F mystère *m* de la Passion
I passione *f*
S pasión *f*, misterio *m* de la Pasión
U passiójáték
R пассион *m*, страсти *f pl*
Passionston *m* D
E Passion tone
F ton *m* de la Passion
I tono *m* della Passione
S tono *m* de la Pasión
U passióhang
R *(стиль чтения страстей в католической литургии)*
passiózene U Passionsmusik
passo *m* I; ~ d'agilità: passage
~ di danza: Tanzschritt
— passi *pl* di danza fissi *bl* festgelegte → Tanzschritte
passzázs U passage
pasteboard rattle E Waldteufel
Pasticcio *n* D pasticcio
pasticcio *m* I
D Pasticcio *n*, Flickoper *f*
E pasticcio, pastiche
F pastiche *m*
S pasticcio *m*, chapucería *f*
U pasticcio, egyveleg
R пастиччо *n*
pastiche E pasticcio
pastiche *m* F pasticcio
pastoral E pastorale
~ mass: Pastoralmesse
pastoral *f* S Hirtenlied; pastorale
Pastorale *f* D pastorale
pastorale *f* F pastorale; Hirtenlied
pastorale *m* I
D Pastorale *f*
E pastoral(e)
F pastorale *f*
S pastoral *f*
U pasztorál, pásztorjáték
R пастораль *f*
~ *⟨canzone⟩* Hirtenlied
Pastoralmesse *f* D
E pastoral mass
F messe *f* de Noël
I messa *f* pastorale
S misa *f* pastoral
U pásztormise, karácsonyi mise
R рождественская месса *f*
pastoso I *prescr*
D pastoso, weich, teigig
E pastoso, "*mellow*", "*pompous*"
F pastoso, plein
S pastoso
U pastoso, "*lágyan*", "*puhán*"
R pastoso, «мягко», «вязко»
pasztorál U pastorale
pásztordal U bergerette; Hirtenlied
pásztorjáték U pastorale
pásztormise U Pastoralmesse
pásztorsíp U Hirtenpfeife
pata *f* S *fl. d.* Fußstück; *pfte* Bein
~s *pl pn* Fuß
patched E *vl* gefüttert
Patentwirbel *m* D *corda*
E non-slip (tuning) peg
F cheville *f* de sécurité
I bischero/pirolo *m* di sicurezza
S clavija *f* de seguridad
U biztonsági hangolókulcs
R патентованный/механический колок *m*
paternoster *m* I Vaterunser
patetico I
D patetico, pathetisch
E patetico, "*pathetic*"
F patetico, pathétique
S patetico, patético
U patetico, patetikusan
R патетично, патетично, волнующе
patético S patetico
patetikusan U patetico
pathétique F patetico
pathetisch D patetico
patio *m* **de butacas** S *teat* Parkett
patriotic E vaterländisch
patriótico S vaterländisch
patriotique F vaterländisch
patriottico I vaterländisch
patron U *arpa, lt* Patrone
Patrone *f* D *arpa, lt*
E *(device for fastening strings at bridge or sound-board)*
F bouton *m*
I *(congegno, caviglia o bottone che serve per fissare le corde al cavalletto o alla tavola armonica)*
S botón *m*

U patron, tartógomb
R патрон *m*

pattanó U *orn* Schneller

patte *f* F *fl. d.* Fußstück

patter E; ~ song: aria parlante

pattern E modello

Pauke *f* D
E kettledrum, timpano, timpani *pl*
F timbale *f*
I timpano *m*
S timbal *m*, atabal *m*
U üstdob, timpani
R литавра *f*

— **A nach E tief** *prescr, timp*
E A to low E
F passer *v* du la au mi grave
I cambiare *v* il la in mi grave
S pasar *v* del la al mi inferior
U a-ról mély e-re
R ля в ми вниз

— **C nach Cis umstimmen** *v prescr, timp*
E raise C to C sharp
F passer *v* de do en do dièse
I cambiare *v* il do in do diesis
S pasar *v* de do a do sostenido
U c-t ciszre felhangolni *v*, c-ről ciszre átmenni *v*
R перестроить *v* с до на до-диез

— **Cis nach C zurückstimmen** *v prescr, timp*
E change/lower C sharp to C natural
F descendre *v* du do dièse au do naturel
I cambiare *v* il do diesis in do naturale
S bajar *v* de do sostenido a do natural
U ciszt c-re visszahangolni *v*
R перестроить *v* с до-диеза на до

— **Cis nach Fis hoch** *prescr, timp*
E C sharp to high F sharp
F monter *v* du do dièse au fa dièse
I cambiare *v* il do diesis in fa diesis acuto
S subir *v* de do sostenido a fa sostenido
U ciszről magas fiszre
R до-диез в фа-диез вверх

pauken *v* D
E to drum
F battre *v* la timbale, jouer *v* de la timbale
I suonare *v* i timpani
S batir/tocar *v* el timbal
U üstdobon játszani/dobolni
R бить *v* в литавры, барабанить

Paukenfell *n* D = Fell

Paukenhöhle *f* D *or*
E tympanum
F tympan *m*
I timpano *m*
S timpano *m*
U dobüreg
R барабанная полость *f*

Paukenschlegel *m* D
E timpani stick
F baguette *f* de timbales
I bacchette *f pl* per timpani
S baqueta *f* de timbal
U üstdobütő, üstdobverő
R палочка/колотушка *f* для литавр, литавровая палочка *f*

Paukenwirbel *m* D
E drum-roll
F roulement *m* des timbales
I rullo *m* del timpano
S redoble *m* de timbal
U üstdobpergés
R тремоло *n* на литаврах

Pauker *m* D
E timpanist, kettledrummer
F timbalier *m*
I timpanista *m*
S timbalero *m*, atabalero *m*
U üstdobos, timpanista
R литаврист *m*

pauroso I *prescr*
D pauroso, angstvoll
E pauroso, *"timidly"*
F pauroso, craintif, timide
S pauroso, medrosamente
U pauroso, *"félénken"*
R pauroso, боязливо

pausa *f* I Pause
~ di biscroma: Zweiunddreißigstelpause
~ di breve: Doppeltaktpause
~ di croma: Achtelpause
~ di minima: halbe → Pause
~ di quintupla: Hundertachtundzwanzigstelpause
~ di semibiscroma: Vierundsechzigstelpause
~ di semibreve: ganze → Pause
~ di semicroma: Sechzehntelpause
~ di semiminima: Viertelpause
~ di una battuta: Taktpause
~ generale: Generalpause
— fare *v* ~ pausieren

pausa *f* S Pause; Stillstand
~ de blanca: halbe → Pause
~ de breve: Doppeltaktpause
~ de corchea: Achtelpause
~ de cuartifusa/garrapatea: Hundertachtundzwanzigstelpause
~ de fusa: Zweiunddreißigstelpause
~ de negra: Viertelpause
~ de redonda: ganze → Pause
~ de respiración *canto* Luftpause
~ de semibreve: ganze → Pause
~ de semicorchea: Sechzehntelpause
~ de semifusa: Vierundsechzigstelpause
~ de semínima: Viertelpause
~ general: Generalpause
— hacer *v* ~s: pausieren

pausar *v* S pausieren

Pause *f* D
E rest
F silence *m*, pause *f*
I pausa *f*
S pausa *f*, silencio *m*
U szünet(jel)
R пауза *f*

~ *teat*
E interval, intermission

F entracte *m*
I intervallo *m*
S intervalo *m*, entreacto *m*
U szünet
R антракт *m*

— **ganze ~**
E semibreve rest, A: whole-note rest
F pause *f*
I pausa *f* di semibreve
S pausa *f*/silencio *m* de semibreve/redonda
U egészszünet, egész szünetjel
R целая пауза *f*

— **halbe ~**
E minim rest, A: half-note rest
F demi-pause *f*
I pausa *f* di minima
S pausa *f*/silencio *m* de blanca
U félszünet, fél szünetjel
R половинная пауза *f*

pause E fermata
~ for breath: Atempause; *canto* Luftpause
pause *v* E pausieren
pause *f* F fermata; Pause; ganze → Pause
~ de brève: Doppeltaktpause
~ générale: Generalpause
— faire *v* une ~ pausieren
Pausenwert *m*, **Wert** *m* D
E rest value
F valeur *f* du silence/de la pause
I valore *m* della pausa
S valor *m* de la pausa
U szünetjelérték
R длительность *f* паузы
Pausenzeichen *n* D *rad*
E radio interval signal, station signature
F signal *m* de la station radiophonique
I segnale *m* radio
S característica/señal *f* de la estación emisora, sintonía *f*
U szünetjel, szignál
R сигнал *m* паузы, позывные *n pl*
~ *teat*
E interval signal, A: intermission signal
F signal *m* d'entracte, sonnerie *f*
I segnale *m* dell'intervallo
S timbre *m*, señal *f* del entreacto
U szünetjel
R сигнал *m* антракта
pausieren *v* D
E to pause
F faire *v* une pause, observer *v* les silences
I fare *v* pausa
S pausar, hacer *v* pausas
U szünetelni, szünetet tartani *v*
R соблюдать *v* паузу, молчать
pauta *f* S Liniensystem
— sin ~ linienlos
pauvre en harmoniques F obertonarm
pavana *f* S *bl* padoana
pavane E U *bl* padoana
pavane *f* F *bl* padoana
pavillon *m* F Ohrmuschel; Schalltrichter; *canna* Pfeifenaufsatz; *canna ancia* Aufsatz; *fiati* Schallbecher; *legni* Becher; *ottoni* Schallstück
~ chinois: Schellenbaum
~ conique *canna* konischer → Pfeifenaufsatz
~ en l'air *prescr*, *fiati* Stürze hoch
pay *v* **a fee** E honorieren
payer *v* F; ~ des honoraires: honorieren
peak E *arco* Spitze
peaked harp E Spitzharfe
peal E; ~ of bells: Geläute
~ of eight bells: Geläute von acht Glocken
peal *v* E läuten
péan *m* F Päan
peán *m* S Päan
peana *m* I Päan
pear-shaped E birnenförmig
peasant dance E Bauerntanz
peau *f* F *perc* Fell
~ de batterie *perc* Schlagfell
~ de timbre *tamb* Saitenfell
~ en plastique *perc* Plastikfell
~ naturelle *perc* Naturfell
~ supérieure *perc* Schlagfell
pectoral *m* F S *org* Brustwerk
pedagogia *f* I Pädagogik
pedagogía *f* S Pädagogik
pedagógia U Pädagogik
pedagógiai U pädagogisch
pedagogic E pädagogisch
pedagogico I pädagogisch
pedagógico S pädagogisch
pédagogie *f* F Pädagogik
pédagogique F pädagogisch
pedagogo *m* I S Pädagoge
pédagogue *m* F Pädagoge
pedagógus U Pädagoge
pedagogy E Pädagogik
Pedal *n* D *pfte*
E pedal
F pédale *f*
I pedale *m*
S pedal *m*
U pedál, *fam* tritt
R педаль *f*
~ **spielen** *v* *org*
E to play the pedals
F se servir *v* du pédalier, jouer *v* du/sur le pédalier
I usare *v* il pedale
S tocar *v* el pedalero
U pedálon játszani *v*
R играть *v* на педальной клавиатуре
pedal E Orgelpunkt; *pfte* Pedal; *tasto* pedaliera
~s *pl ottoni* Pedaltöne
~ coupler: Pedalkoppel
~ drum: Pedalpauke; Maschinenpauke
~ felt *pfte* Pedalfilz
~ glissando *prescr*, *timp* glissando col pedale
~ key *tasto* pedaliera
~ keyboard: Pedalklaviatur
~ notes *pl ottoni* Pedaltöne
~ organ *org* Pedalwerk
~ piano: Pedalflügel; Pedalklavier

~ piston *org* Kugeltritt
~ point: Orgelpunkt
~ rod *pfte* Pedalstange
~ rod screw-eye *pfte* Pedalstangenmutter
~ tones *pl ottoni* Pedaltöne
~ wind-chest *org* Pedallade
— play *v* the ~s *org* Pedal spielen

pedal *m* S *arm* Tretschemel; *org* Pedalwerk; *pfte* Lyra; Pedal
~ celeste *pfte* Moderatorpedal; Verschiebung
~ central *pfte* Mittelpedal
~ de combinación *org* Kollektivtritt; Kombinationstritt
~ de doble acción *arpa* Doppelpedal; doppelte → Pedalrückung
~ de prolongación *arm, org, pfte* prolongement; *pfte* Tonhaltepedal
~ de resonancia *pfte* Fortepedal
~ del bombo *tamb* Fußmaschine
~ del bombo de jazz: Charlestonmaschine
~ del crescendo *org* Schwelltritt
~ del medio *pfte* Mittelpedal
~ fuerte *pfte* Fortepedal; Tonhaltepedal
~ que desplaza el teclado *pfte* Verschiebung
~ sostenedor *arm, org, pfte* prolongement
~ de una cuerda *pfte* Verschiebung
— con ~ suave *prescr, pfte* ad una → corda

pedál U *arm* Tretschemel; *pfte* Pedal
~on játszani *v org* Pedal spielen
— bal ~ *pfte* Verschiebung
— bal ~lal *prescr, pfte* (ad) una → corda
— hanghosszabbító ~ *pfte* Tonhaltepedal
— kettős működésű ~ *arpa* doppelte → Pedalrückung
— kombinációs ~ *org* Kombinationstritt
— középső ~ *pfte* Mittelpedal

pedálbillentyű U *tasto* pedaliera
pedálbillentyűzet U Pedalklaviatur
pedal-bushing E *pfte* Pedalfilz

pédale *f* F Orgelpunkt; *arm* Tretschemel; *pfte* Pedal
~ à double mouvement *arpa* Doppelpedal
~ centrale *pfte* Mittelpedal
~ de combinaison *org* Kollektivtritt; Kombinationstritt
~ de double mouvement *arpa* doppelte → Pedalrückung
~ de la boite expressive du récit *org* Schwelltritt
~ de la grosse caisse *tamb* Fußmaschine
~ de prolongation *pfte* Tonhaltepedal
~ de résonance *pfte* Fortepedal
~ forte *pfte* Fortepedal; Tonhaltepedal
— avec ~ sourdine *prescr, pfte* (ad) una → corda

pedale *m* I Orgelpunkt; *arm* Tretschemel; *org* Pedalwerk; *pfte* Pedal
~ centrale *pfte* Mittelpedal
~ d'arpa *pfte* Harfenzug
~ del forte *pfte* Fortepedal
~ del piano *pfte* Verschiebung
~ dell'arpa a doppio movimento *arpa* Doppelpedal
~ della gran cassa *tamb* Fußmaschine
~ di combinazione *org* Kollektivtritt; Kombinationstritt
~ di risonanza *pfte* Fortepedal
~ di spostamento *pfte* Verschiebung
~ solleva-smorzatori *pfte* Tonhaltepedal
~ tonale *pfte* Tonhaltepedal
— usare *v* il ~ *org* Pedal spielen

pedálemelő (szerkezet) U *pfte* Pedalhebelwerk

pedalero *m* S Pedalklaviatur
— tocar *v* el ~ *org* Pedal spielen

pedaletto *m* I *org* Kugeltritt
~ d'accoppiamento Pedalkoppel

pedálfilc U *pfte* Pedalfilz

Pedalfilz *m* D *pfte*
E pedal felt, pedal-bushing
F feutre *m* de la pédale
I mollettone *m* per pedale, feltro *m* ferma pedale
S fieltro *m* del pedal
U pedálnemez, pedálfilc
R фильц *m*, применяемый для педали

Pedalflügel *m* D
E pedal piano
F piano *m* avec pédalier
I pianoforte *m* con pedaliera
S piano *m* con pedalero
U pedálzongora
R рояль *m* с педальной клавиатурой

Pedalführung *f* D *pfte*
E pedalling, A: pedaling
F usage *m* de la pédale
I uso *m* del pedale
S uso *m* del pedal
U pedálozás
R педализация *f*

pedálhangok *pl* U *ottoni* Pedaltöne

pedálhárfa U; (egyrekeszes) ~ Pedalharfe
— kétrekeszes ~ Doppelpedalharfe

Pedalharfe *f* D; **(einfache) ~**
E single action harp
F harpe *f* à pédales simples
I arpa *f* a pedali
S arpa *f* de pedal simple
U (egyrekeszes) pedálhárfa
R арфа *f* с одинарным педальным механизмом

Pedalhebelwerk *n* D *pfte*
E trapwork assembly
F mécanisme *m* de la pédale
I meccanismo *m* del pedale
S mecanismo *m* del pedal
U pedálemelő (szerkezet)
R педальная механика *f*

pédalier *m* F Pedalklaviatur
— jouer *v* du ~ *org* Pedal spielen
— jouer *v* sur le ~ *org* Pedal spielen
— se servir *v* du ~ *org* Pedal spielen

pedaliera *f* I Pedalklaviatur; *pfte* Lyra
~ *tasto*
D Pedaltaste *f*
E pedal (key)

F touche *f* de pédalier
S tecla *f* del pedalero
U pedálbillentyű
R клавиша *f* педальной клавиатуры, педальная клавиша *f*

pedaling E *pfte* Pedalführung

Pedalklaviatur *f* D
E pedal keyboard
F pédalier *m*, clavier *m* de pédalier
I pedaliera *f*
S pedalero *m*
U pedálklaviatúra, pedálbillentyűzet
R ножная/педальная клавиатура *f* педальер *m*

pedálklaviatúra U Pedalklaviatur

Pedalklavier *f* D
E pedal piano
F *(pianino avec pédalier)*
I pianino *m* a pedaliera
S piano *m*/clave *f* con pedalero
U pedálzongora
R педальный клавир *m*

Pedalkoppel *f*, **Koppelpedal** *n* D *org*
E pedal coupler
F tirasse *f*
I accoppiamento *m* della pedaliera, pedaletto *m* d'accoppiamento, unione *f* tasto-pedale/al pedale
S enganche *m* al pedalero
U pedálkopula, kopulapedál
R педальная копула *f*

pedálkopula U Pedalkoppel

pedálláda U *org* Baßlade

Pedallade *f* D *org*
E pedal wind-chest
F sommier *m* de pédale
I somiere *m* del pedale
S secreto *m* del pedal, somier *m* del pedalero
U pedálszélláda
R педальладе *f*

pedalling E *pfte* Pedalführung

pedálmechanika U; kétrekeszes ~ *arpa* Doppelpedalmechanik

pedálmű U *org* Pedalwerk

pedálnemez U *pfte* Pedalfilz

pedálozás U *pfte* Pedalführung

Pedalpauke *f* D
E pedal drum
F timbale *f* chromatique/mécanique
I timpano *m* a pedale
S timbal *m* mecánico/cromático
U pedálos üstdob/timpani
R педальная/механическая литавра *f*

Pedalrückung *f* D; **doppelte ~** *arpa*
E double-action pedal
F pédale *f* de double mouvement
I doppio movimento *m*
S pedal *f* de doble acción
U kettős működésű pedál
R педальный механизм *m* двойного действия

pedálrúd U *pfte* Pedalstange

pedálrúdanya U *pfte* Pedalstangenmutter

pedálrúdcsavar U *pfte* Pedalstangenmutter

Pedalstange *f*, **Stößer** *m* D *pfte*
E pedal rod, trap lever dowel
F tige *f* de la pédale
I bacchetta/stanga *f* del pedale
S varilla *f*/rodillo *m* del pedal
U pedálrúd
R прут *m* от педали

Pedalstangenmutter *f* D *pfte*
E pedal rod screw-eye
F vis *f* de réglage de la tige de la pédale
I vite *f* regolatrice della bacchetta
S tornillo *m* regulador del rodillo del pedal/de la varilla del pedal
U pedálrúdcsavar, pedálrúdanya
R гайка *f*, регулирующая ход педали

pedálszélláda U *org* Pedallade

pedálszerkezet U; kétrekeszes ~ *arpa* Doppelpedalmechanik

Pedaltaste *f* D *tasto* pedaliera

Pedaltöne *m pl* D *ottoni*
E pedal notes/tones *pl*, pedals *pl*, fundamentals *pl*
F fondamentales *f pl*
I suoni-pedale *m pl*
S sonido *m* fundamental
U pedálhangok *pl*
R педаль *f* как выдержанный звук

pedálüstdob U Maschinenpauke

pedálvinkli U *org* Winkel

Pedalwerk *n* D *org*
E pedal organ
F ensemble *m* des jeux de pédale
I pedale *m*, corpo *m* dell'organo corrispondente al pedale
S pedal *m*
U pedálmű
R регистры *m pl* педальной клавиатуры

pedálzongora U Pedalflügel

pedestal E *arpa* Fuß

pedestal *m* S *arpa* Fuß

peep hole E Guckloch

peg E; ~ box *vl* Wirbelkasten
~ box cheek *vl* Wirbelkastenbacken
~ disk *corda* Wirbelplatte

pegar *v* S *magn* kleben

peindli U; alsó ~ *fam*, *vl* Sattel
— felső ~ *fam*, *vl* Obersattel

peine F; à ~ appena

peintre *m* **de décors** F *teat* Bühnenmaler

peinture *f* **sonore** F Tonmalerei

Peitsche *f* D
E whip, slapstick
F fouet *m*
I frusta *f*
S zurriaga *f*, látigo *m*, tralla *f*
U ostor
R кнут-хлопушка *m*

pelle *f* I *perc* Fell; Naturfell
~ del paramartello *pfte* Fangerleder
~ del suono *perc* Schlagfell
~ di plastica *perc* Plastikfell
~ di risonanza *tamb* Saitenfell

~ inferiore *tamb* Saitenfell
~ superiore *perc* Schlagfell
peluca *f* S parrucca
pendant E *camp* Hängeeisen
pendíteni U *corda* anreißen
pendule *f* F; ~ à carillon: Flötenuhr; Spieluhr
~ à jeu de flûtes: Flötenuhr
~ à musique: Spieluhr
pénétrant F durchdringend
penetrante I S durchdringend
penetrating E durchdringend
pengetni *v* U zupfen
pengető U Plektrum; *cemb* Kiel
pengetőhangszerek *pl* U Zupfinstrumente
pengetve U *prescr, corda* pizzicato
penie R; demestvennoe ~ деместненное → пение
— partesnoe ~ партесное → пение
— stročnoe ~ строчное → пение
penitential psalm E Bußpsalm
pentafonía *f* S Pentatonik
~ anhemitónica: anhemitonische → Pentatonik
~ con semitonos: hemitonische → Pentatonik
~ hemitónica/hemitonal: hemitonische → Pentatonik
pentafonica *f* I Pentatonik
pentafonico I pentatonisch
pentagrama *m* S Liniensystem
pentagramma *m* I Liniensystem
pentaton U pentatonisch
pentatónia U Pentatonik
— félhang nélküli/anhemiton(ikus) ~ anhemitonische → Pentatonik
— félhangos/hemiton(ikus) ~ hemitonische → Pentatonik
— **kétrendszerű** ~
D *("doppelte Pentatonik"; durch die intervallgetreue Quintwiederholung pentatonischer Melodien in der ungarischen Volksmusik stehen zwei pentatonische Strukturen mit um eine Quinte verschiedenen Ausgangstönen unmittelbar nebeneinander)*
E *("double pentatonic"; in Hungarian folk-music the juxtaposition of two pentatonic structures with key-notes a fifth apart)*
F *("double pentatonique"; dans la musique populaire hongroise, désigne la juxtaposition de deux structures pentatoniques)*
I *("doppia pentatonia"; risultante dalla regolare ripetizione per quinte di melodie pentatoniche nella musica popolare ungherese)*
S *("doble pentafonia"; que resulta en la música húngara folklórica de la juxtaposición de dos estructuras pentatónicas cuyas tónicas están a distancia de quinta)*
R *(«двойная пентатоника»; сопоставление в венгерской народной музыке двух пентатонных звукорядов одинакового интервального строения на расстоянии квинты)*
pentatonic E pentatonisch
~ scale: Fünftonleiter; Pentatonik
pentatonica *f* I Pentatonik
pentatonico I pentatonisch
pentatónico S pentatonisch
Pentatonik *f* D
E pentatonic scale
F musique/gamme *f* pentatonique
I pentafonica *f*, pentatonica *f*, scala *f* pentafonica/pentatonica
S pentafonía *f*
U pentatónia
R пентатоника *f*
— **anhemitonische** ~
E tonal/A: anhemitonic pentatonic scale
F gamme *f* pentatonique sans demi-tons
I scala *f* pentafonica priva di semitoni
S pentafonía *f* anhemitónica
U félhang nélküli/anhemiton(ikus) pentatónia
R ангемитонная пентатоника *f*
— **hemitonische** ~
E semitonal pentatonic scale
F gamme *f* pentatonique avec demi-tons
I scala *f* pentafonica con semitoni
S pentafonía *f* hemitónica/hemitonal/con semitonos
U félhangos/hemiton(ikus) pentatónia
R гемитонная пентатоника *f*
pentatonikus U pentatonisch
pentatonique F pentatonisch
pentatonisch D
E pentatonic
F pentatonique
I pentatonico, pentafonico
S pentatónico
U pentaton(ikus)
R пентатонный
pera *f* **(del battaglio)** I *camp* Klöppelballen
perce *f* F Bohrung
~ conique: konische → Bohrung
~ cylindrique: zylindrische → Bohrung
~ du bassin *ottoni* Kesselbohrung
~ étroite *org, fiati* enge → Mensur
— à ~ large *org, fiati* weitmensuriert
— de ~ étroite *org, fiati* engmensuriert
percentaje *m* S Tantiemen
percepción *f* S; ~ auditiva: Hörempfindung
~ de la altura: Tonhöhenwahrnehmung
percepibile I hörbar
perception *f* F; ~ auditive: Hörempfindung
~ des aigus: Tonhöhenwahrnehmung
percezione *f* I; ~ delle altezze: Tonhöhenwahrnehmung
~ uditiva: Hörempfindung
percossa *f* **del battaglio** I Glockenschlag
percuotere *v* I *corda, tasto* anschlagen
~ normalmente *prescr, perc* gewöhnlich → schlagen
percusión *f* S Schlaginstrumentengruppe; Schlagzeug
percusionista *m* S Schlagzeugspieler
percussion E Schlagzeug; *arm* Perkussion

~ effects *pl perc* Kleinschlagzeug
~ instrument: Schlaginstrument
~ instruments *pl* with hollow vibrating body: Schlaginstrumente mit hohlem Schwingungskörper
~ instruments *pl* with solid vibrating body: Schlaginstrumente mit festem Schwingungskörper
~ outfit: Schlagzeug-Garnitur
~ player: Schlagzeugspieler
~ section: Schlaginstrumentengruppe
percussion *f* F *arm* Perkussion
percussion U *arm* Perkussion
percussione *f* I Schlagzeug; *arm* Perkussion
percussionist E Schlagzeugspieler
percussioniste *m* F Schlagzeugspieler
percuteur *m* **à pédale** F *tamb* Fußschlegel
percutor *m* **a pedal** S *tamb* Fußschlegel
perdant F; en se ~ *prescr* mancando
perdendosi, sperdendosi I *prescr*
D perdendosi, verlöschend, verhallend
E perdendosi, "*dying away*"
F perdendosi, en mourant
S perdendosi, perdiéndose
U perdendosi, "*elveszően*", "*elhalóan*"
R perdendosi, замирая
perderse *v* S herauskommen
pérdida *f* **de la voz** S Aphonie
perdiéndose S *prescr* perdendosi
perdre *v* F; se ~ herauskommen
perem U *ottoni* Rand
perepljas R *bl* → перепляс
perfección *f* S Perfizierung
perfect E rein
~ cadence: authentische → Kadenz; Ganzschluß
~ fifth: reine → Quinte
~ fourth: reine → Quarte
~ interval: reines → Intervall
~ octave: reine → Oktave
~ pitch: absolutes → Gehör
~ unison: reine → Prim
— in ~ fifths: quintenrein
perfection E Perfizierung
perfection *f* F Perfizierung
perfecto S rein
perfekció U Perfizierung
perfezione *f* I Perfizierung
Perfizierung *f* D
E perfection
F perfection *f*
I perfezione *f*
S perfección *f*
U perfekció
R *(изменение двухчастной мензуральной единицы на трёхчастную)*
perforación *f* S Bohrung; *ottoni* Kesselbohrung
~ cilíndrica: zylindrische → Bohrung
~ cónica: konische → Bohrung
~ de afinación *canna* Kreisschnitt
perform *v* E aufführen; ausführen; interpretieren; zu → Gehör bringen
performance E Aufführung; Ausführung
performer E Ausführender; ausübender → Musiker; Interpret; Spieler
~ musician: ausübender → Musiker
~ practice: Aufführungspraxis
~ right: Aufführungsrecht
Performing Right E → BRITICO; P.R.S.
pergamena *f* I Pergament
Pergament *n* D
E parchment
F parchemin *m*
I pergamena *f*
S pergamino *m*
U pergament
R пергамент *m*
pergament U Pergament
pergamino *m* S Pergament
pergés U *perc* Wirbel
— nyílt ~ *perc* offener → Wirbel
— sűrű ~ *perc* dichter → Wirbel
pergetni *v* U *perc* Wirbel schlagen
pergődob U Landsknechtstrommel; Wirbeltrommel
pergőhúr U *tamb* Schnarrsaite
~ral *prescr, tamb* mit → Schnarrsaiten
~ nélkül *prescr, tamb* ohne → Schnarrsaiten
perilinfa *f* S *or* Labyrinthwasser
périlymphe *f* F *or* Labyrinthwasser
Perinet-Ventil *n* D
E piston valve
F piston *m* Perinet
I pistone *m*
S pistón *m* Perinet
U Perinet-féle szelep
R пистон *m*
period E Periode; Satz
~ of four bars/measures: viertaktige → Periode
~ of reverberation: Nachhallzeit
~ of vibration: Schwingungsdauer
Periode *f* D ⟨*Form*⟩
E period
F période *f*
I periodo *m*
S período *m*
U periódus
R период *m*, построение *n*
~ *ac*
E cycle
F période *f*
I periodo *m*
S período *m*
U rezgés, periódus
R период *m*
~n *pl* **pro Sekunde**
E cycles *pl* per second
F périodes *f pl* par seconde
I periodi *m pl* al secondo
S períodos *m pl* por segundo
U rezgés másodpercenként, periódus
R количество *n* колебаний в секунду, частота *f*
— **achttaktige** ~
E eight-bar phrase, sentence
F période *f* de huit mesures

I periodo *m* di otto battute
S período *m* de ocho compases
U nyolcütemű periódus
R восьмитактный период *m*
— **viertaktige ~**
E period of four bars/measures, four-bar period
F période *f* de quatre mesures
I periodo *m* di quattro battute
S período *m* de cuatro compases, cuadratura *f*
U négyütemes periódus
R четырёхтактное построение *n*
période *f* F Periode; Satz; Stilperiode
~ créatrice: Schaffensperiode
~ de copyright: Schutzfrist
~ de huit mesures: achttaktige → Periode
~ de la basse continue: Generalbaßzeitalter
~ de quatre mesures: viertaktige → Periode
~ de réverbération: Nachhallzeit
~ de vibration: Schwingungsdauer
~s *pl* par seconde: Perioden pro Sekunde
~ pré-classique: Vorklassik
Periodenbau *m* D
E phrase-construction, phrase-building
F formation *f* des périodes
I struttura *f* del periodo/a periodi
S formación *f* del período
U periódusépítkezés, periódusszerkezet
R синтаксическое строение *n*, структура *f*
— **symmetrischer ~**
E symmetrical phrase-construction/phrase-building
F formation *f* des périodes symétriques
I struttura *f* del periodo simmetrica
S formación *f* de períodos simétricos
U szimmetrikus periódusszerkezet
R квадратная структура *f*
— **unsymmetrischer ~**
E asymmetrical phrase-construction/phrase-building
F formation *f* des périodes asymétriques
I struttura *f* del periodo asimmetrica
S formación *f* de períodos asimétricos
U aszimmetrikus periódusszerkezet
R неквадратная структура *f*
periodic E periodisch
periodico I periodisch
periódico S periodisch
periódico *m* S; ~ musical: Musikzeitschrift
periodikus U periodisch
périodique F periodisch
périodique *m* F; ~ musical: Musikzeitschrift
periodisch D
E periodic
F périodique
I periodico
S periódico
U periodikus
R периодический
periodo *m* I Periode; Satz
— períodi *pl* al secondo: Perioden pro Sekunde
~ creativo: Schaffensperiode
~ di otto battute: achttaktige → Periode
~ di proprietà riservata: Schutzfrist
~ di quattro battute: viertaktige → Periode
~ di riverberazione: Nachhallzeit
~ di vibrazione: Schwingungsdauer
~ stilistico: Stilperiode
período *m* S Periode; Satz; Stilperiode
~ de creación: Schaffensperiode
~ de cuatro compases: viertaktige → Periode
~ de la vibración: Schwingungsdauer
~ de ocho compases: achttaktige → Periode
~ de propiedad intelectual: Schutzfrist
~ de reverberación: Nachhallzeit
~ del bajo continuo: Generalbaßzeitalter
~s *pl* por segundo: Perioden pro Sekunde
~ preclásico: Vorklassik
periódus U Periode; Satz
— négyütemes ~ viertaktige → Periode
— nyolcütemű ~ achttaktige → Periode
periódusépítkezés U Periodenbau
periódusszerkezet U Periodenbau
— aszimmetrikus ~ unsymmetrischer → Periodenbau
— szimmetrikus ~ symmetrischer → Periodenbau
perito *m* S Kenner
Perkussion *f* D *arm*
E percussion
F percussion *f*
I percussione *f*
S registros *m pl* de percusión
U percussion
R *(устройство фисгармонии, дающее возможность исполнения стаккато)*
Perkussionsinstrument *n* D = Schlaginstrument
permutación *f* **de voces** S Stimmtausch
permutation fugue E Permutationsfuge
Permutationsfuge *f* D
E permutation fugue
F fugue *f* avec permutation des voix
I *(fuga nella quale le varie voci entrano in successione regolare)*
S fuga *f* con permutación de las voces
U permutációs fúga
R *(фуга с удерживанием всех противосложений)*
perno *m* I *camp* Zapfen
~ dei tasti *pfte* Waagebalkenstift
~ del martello *pfte* Hammerachse
~ dell'asta di ripetizione *pfte* Scherenkapselachse
~ della forcola del cavalletto *pfte* Hebegliedachse
~ della molla di ripetizione *pfte* Scherenfederachse
~ dello smorzo *pfte* Dämpferachse
perno *m* S *tasto* Anhängestift
~s *pl pfte* Mechanikachsen
~ de la palanca *pfte* Hebegliedachse
~ del balancín *pfte* Hebegliedachse
~ del martillo *pfte* Hammerachse

perpetual canon E unendlicher → Kanon
perruque *f* F parrucca
persiana *f* I *fis* Diskantjalousie
persiana *f* S; ~ de agudos interne *fis* unsichtbare → Diskantjalousie
persistenza *f* I; ~ su un solo suono: Eintönigkeit
perte *f* **de la voix** F Aphonie
Perücke *f* D parrucca
peruke E parrucca
pervading imitation E Durchimitation
pesant F *prescr* pesante
pesante I *prescr*
D pesante, schwer, schleppend, wuchtig
E pesante, "*heavy*"
F pesante, pesant, lourd
S pesante
U pesante, súlyos(an)
R pesante, тяжело
peso *m* I *org, canna ancia* Gewicht
~ del tocco *pfte* Spielschwere
peso *m* S *canna ancia, org* Gewicht
~ (de la mano) al tocar *pfte* Spielschwere
Petruška R → Петрушка
pettine *m* I *cemb* Springerkasten
petto *m* I *archi* Brust
peu F; ~ à ~ *prescr* poco a poco
— sous ~ fra → poco
— un ~ un → poco
pevčij d'jak R → дьяк
pezzo *m* I Stück
~ caratteristico: Charakterstück
~ d'imboccatura *trb* Mundrohr
~ d'insieme: morceau d' → ensemble
~ d'occasione: Gelegenheitsstück
~ da concerto: Konzertstück
~ di carattere: Charakterstück
~ di mezzo *fl. d.* Mittelstück
~ inferiore *cl* Unterstück; *fl. d.* Fußstück
~ lungo *fag* Mittelrohr
— pezzi *pl* mobili di scenario *teat* Versatzstücke
~ per studio: Übungsstück
~ pianistico: Klavierstück
~ strumentale didattico: Handstück
~ superiore *cl* Oberstück
~ teatrale: Theaterstück
~ vocale: Gesangsstück
Pfanne *f* D *canna ancia* = Kehle
Pfeife *f* D
E whistle, pipe, fife
F sifflet *m*
I fischietto *m*
S silbato *m*
U síp, fütyülő
R дудка *f*
~ *org*
E pipe
F tuyau *m*
I canna *f*
S tubo *m*, caño *m* de órgano
U síp
R труба *f*
— **aufgeriebene** ~ *canna*
E pipe with coned-out/expanded top, coned-out pipe
F tuyau *m* coupé en ton évasé ⟨*dont l'extrémité est évasée pour l'accord*⟩
I canna *f* svasata
S ⟨*tubo de extremidad cónica agrandada para la afinación*⟩
U feltágított/kitágított síp
R развальцованная труба *f*
— **blinde/stumme/ausfüllende** ~ *org*
E imitation/dummy pipe
F tuyau *m* pastiche
I canna *f* di facciata
S tubo *m* postizo/de fachada
U díszsíp
R незвучащая/декоративная труба *f*
— **(ein)gekulpte** ~ *canna*
E pipe with a tapped-in foot hole
F *(tuyau dont l'embouchure est rétrécie)*
I *(canna con foro del piede ristretto)*
S *(tubo cuya embocadura ha sido estrechada para mejorar la afinación)*
U síp beszűkített síplábbal
R труба *f* с загнутым внутрь верхним краем
— **eingeriebene/eingezogene** ~ *canna*
E coned-in pipe
F tuyau *m* coupé en ton rétréci ⟨*dont l'extrémité est rétrécie pour l'accord*⟩
I canna *f* chiusa (all'accordatura)
S tubo *m* estrechado ⟨*para mejorar la afinación*⟩
U beszűkített/behúzott síp
R завальцованная труба *f*
— falsche ~ *org* = blinde ~
— **gedeckte** ~ *canna*
E stopped pipe
F tuyau *m* bouché
I canna *f* tappata
S tubo *m* tapado/tapadillo
U fedett síp
R труба *f* с закрытым верхним концом
— **gekröpfte** ~ *canna*
E headed/mitred pipe
F tuyau *m* coudé
I canna *f* pipata
S tubo *m* acodado
U tört síp
R изогнутая труба *f*
— gekulpte ~ *canna* = eingekulpte ~
— **offene** ~ *canna*
E open pipe
F tuyau *m* ouvert
I canna *f* aperta
S tubo *m* abierto
U nyitott síp
R труба *f* с открытым верхним концом
— **schwindsüchtige** ~ *canna*
E underblown pipe
F tuyau *m* à basse pression
I canna *f* a bassa pressione
S tubo *m* de presión baja

U *(kis levegőnyomással működő síp)*
R *(труба, звук которой порождается воздействием воздушной струи с низким давлением)*
— stumme ~ *org* = blinde ~
pfeifen *v* D
E to whistle
F siffler
I fischiare
S silbar
U sípolni, fütyülni
R свистеть
Pfeifenaufsatz *m* D *canna*
E headpiece
F pavillon *m*
I coperchio *m*
S pabellón *m*, campana *f*
U tölcsér, rátét
R раструб *m*
— **konischer** ~ *canna*
E canister
F pavillon *m* conique
I coperchio *m* conico
S pabellón *m* cónico, campana *f* cónica
U tölcsér alakú tölcsér/rátét
R конический раструб *m*
Pfeifenbank *f*, **Pfeifenbrett** *n*, **Rasterbrett** *n* D *org*
E pipe rack, rackboard
F tamis *m*, faux-sommier *m*
I crivello *m* portacanne
S pandereta *f*
U raszterdeszka
R столик *m*
Pfeifenflügel *m* D *canna* = Seitenbart
Pfeifenformen *f pl* D *canna*
E pipe forms *pl*
F formes *f pl* des tuyaux
I forme *f pl* delle canne
S formas *f pl* de los tubos
U sípformák *pl*
R формы *f pl* труб
Pfeifenfuß *m*, **Fuß** *m*, **Windrohr** *n*, **Tille** *f* D *canna ancia*
E foot of the pipe
F pied *m* du tuyau
I piede *m* della canna
S pie *m* del tubo
U sípláb
R ножка *f* трубы
Pfeifenkörper *m*, **Körper** *m* D *canna*
E body, resonator
F corps *m* du tuyau, résonateur *m*
I corpo *m* della canna
S cuerpo *m* (del tubo)
U síptest, korpusz
R корпус *m* трубы, резонатор *m*
Pfeifenmund *m* D *canna* = Aufschnitt
Pfeifenstock *m* D *org*
E upper board, wind-board
F chape *f*
I coperta *f*, falso somiere *m*
S tapa *f* de las correderas
U síptőke
R пфейфенштоκ *m*
Pfeifenstuhlträger *m* D *canna*
E rack-pin
F supports *m pl* qui maintiennent les tuyaux
I reggicanne *m*
S soportes *m pl* de los tubos
U sípállványtartó
R опорная конструкция *f* для стойки труб
Pfeifenwerk *n* D *canna*
E pipework
F tuyauterie *f*
I canne *f pl* dell'organo
S cañutería *f*, tubería *f*, conjunto *m* de los tubos/caños
U sípmű
R совокупность/система *f* труб (органа)
Pfeifer *m* D
E piper, fifer
F fifre *m*
I pifferaio *m*
S pífano *m*
U sípos
R трубач *m*, дудошник *m*, свистун *m*
~ *⟨russische Volksmusik⟩* дудошник
Pferdegetrappel *n* D
E horse-hooves *pl*, coco-nut shells *pl*
F horse-hooves *m pl*
I cavallo *m*
S quijada *f*
U *(lábdobogást utánzó kókuszhéj csörgő)*
R *(инструмент, имитирующий цоканье копыт)*
Pfundnote *f* D
E long-sustained note
F note *f* tenue
I nota *f* tenuta/lunga
S nota *f* sostenida
U hosszan kitartott hang, *fam* kilós hang
R *(старинное название долгих нот мелодии кантуса-фирмуса)*
pharynx E Rachenhöhle
pharynx *m* F Rachenhöhle
Phase *f* D
E phase
F phase *f*
I fase *f*
S fase *f*
U fázis
R фаза *f*
phase E Phase
~ difference: Phasenunterschied
~ displacement/shifting: Phasenverschiebung
phase *f* F Phase
Phasenunterschied *m* D
E phase difference
F décalage *m*/différence *f* de phase
I differenza *f* di fase
S diferencia *f* de fase
U fáziskülönbség
R фазовый сдвиг *m*

Phasenverschiebung *f* D
E phase shifting/displacement
F déphasage *m*
I cambiamento *m* di fase
S cambio *m* de fase
U fáziseltolódás
R смещение *n* фаз
phénomènes *m pl* **transitoires** F Ausgleichsvorgänge
philharmonic E philharmonisch
philharmonique F philharmonisch
philharmonisch D
E philharmonic
F philharmonique
I filarmonico
S filarmónico
U filharmóniai, filharmonikus
R филармонический
Phon *n* D
E phon
F phone *m*
I phon *m*
S phon *m*
U fon
R фон *m*
phon E Phon
phon *m* I S Phon
phonate *v* E Laut erzeugen
phonation E Lauterzeugung
phone *m* F Phon
phonic overtone E phonischer → Oberton
Phonik *f* D *obs* = Akustik
phonograph E Grammophon; Schallplattenspieler
~ record: Schallplatte
phonolithe *m* F Klingstein
phonometer E Geräuschmesser
phonomètre *m* F Geräuschmesser
photographic sound E Lichtton
Phrase *f* D
E phrase
F phrase *f*
I frase *f*
S frase *f*
U frázis
R фраза *f*
phrase E Phrase
~ ending: Endung
~ mark: Phrasierungsbogen; Phrasierungszeichen
~ overlap: Phrasenverschränkung
phrase *v* E phrasieren
phrase *f* F Phrase; Satz
phrasé *m* F Phrasierung
phrase-building E Periodenbau
phrase-construction E Periodenbau
Phrasenverschränkung *f*, **Phrasenüberschneidung** *f* D
E overlapping of phrases, phrase overlap
F chevauchement *m* des phrases
I incastro *m*/intersecazione *f* di frasi
S encabalgamiento *m* de las frases
U frázisösszekapcsol(ód)ás
R наложение *n*
phraser *v* F phrasieren
phrasieren *v* D
E to phrase
F phraser
I fraseggiare
S frasear
U frazírozni
R фразировать
Phrasierung *f* D
E phrasing
F phrasé *m*, articulation *f*
I articolazione *f*, fraseggio *m*
S fraseo *m*, articulación *f*
U frazírozás
R фразировка *f*
Phrasierungsbogen *m* D
E phrase mark, phrasing slur
F signe *m* de liaison du phrasé
I legatura *f* di fraseggio
S ligadura *f* de expresión
U frázisív
R фразировочная лига *f*, лига *f* фразировки
Phrasierungszeichen *n* D
E phrasing/phrase mark
F signes *m pl* de phrasé
I segno *m* di fraseggio
S signos *m pl* de fraseo
U frázisjel, frazírozási jel(zés)
R знаки *m pl* фразировки
phrasing E Phrasierung
~ mark: Phrasierungszeichen
~ slur: Phrasierungsbogen
Phrygian E phrygisch
~ cadence: phrygischer → Schluß
phrygien F phrygisch
phrygisch D
E Phrygian
F phrygien
I frigio
S frigio
U frig
R фригийский
physharmonica E U Physharmonika
physharmonica *m* F Physharmonika
Physharmonika *f* D
E physharmonica
F physharmonica *m*
I aeolina *f*, fisarmonica *f*
S fisarmónica *f*
U physharmonica, harmónium
R физгармония *f*
physiologie *f* **du son** F Tonphysiologie
physiology of sound E Tonphysiologie
piacere I; a ~ ad → libitum
piacevole, piacevolmente I *prescr*
D piacevole, piacevolmente, gefällig
E piacevole, piacevolmente, "*pleasing(ly)*"
F piacevole, piacevolmente, agréable, plaisant, charmant
S piacevole, piacevolmente, "*placible*", "*agradable*"

U piacevole, piacevolmente, tetszetősen, kedvesen
R piacevole, piacevolmente, «приятно», «привлекательно»

piangendo I *prescr*
D piangendo, weinend
E piangendo, "*weeping*"
F piangendo, pleurant
S piangendo, "*llorando*"
U piangendo, panaszosan, könnyezve
R piangendo, «плача»

Pianino *n* D pianino

pianino *m* I
D Pianino *n*, Kleinklavier *n*
E miniature piano, mini-piano, spinet (piano)
F pianino *m*
S pianino *m*
U pianínó
R пианино *n*
~ a pedaliera: Pedalklavier
~ piccolo: Kurzklavier

pianínó U pianino

pianínómechanika U Klaviermechanik

pianínószekrény U Klaviergehäuse

pianísimo S *prescr* pianissimo

pianissimo I *prescr*
D pianissimo, sehr leise
E pianissimo, "*very soft*"
F pianissimo, très doux
S pianissimo, pianísimo
U pianissimo, nagyon halkan
R pianissimo, пианиссимо, очень тихо
~ all'estremo: unhörbar

Pianissimozug *m* D *pfte* = Moderatorpedal

Pianist *m* D pianista

pianist E pianista

pianista *m* + *f* I
D Pianist *m*, Pianistin *f*
E pianist
F pianiste *m* + *f*
S pianista *m* + *f*
U zongorista, zongoraművész(nő)
R пианист *m*, пианистка *f*

pianista *m* + *f* S pianista
~ virtuoso/virtuosa: virtuoso del pianoforte

pianiste *m* + *f* F pianista
~ concertiste: concertista di pianoforte
~ virtuose: virtuoso del pianoforte

pianistic E pianistico

pianístico I
D pianistisch, klavieristisch
E pianistic
F pianistique
S pianístico
U zongora-, zongoraszerű
R пианистический

pianístico S pianistico

Pianistin *f* D pianista

pianistique F pianistico

pianistisch D pianistico

Piano *n* D piano

piano E piano
~ accordion/accordeon: Piano-Akkordeon
~ arrangement: Klavierauszug
~ back assembly: Klavierrast
~ builder: Klavierbauer
~ composition: Klavierstück
~ concerto: concerto per pianoforte
~ conductor: Klavierpartitur
~ duet: duo pianistico
~ frame *pfte* Vollpanzerplatte
~ lesson: Klavierstunde
~ lyre: Lyraflügel
~ maker: Klavierbauer
~ manufacture: Klavierbau
~ manufacturer: Klavierfabrikant
~ method: Klavierschule
~ music: Klaviermusik
~ part: Klavierpart
~ quartet: quartetto con pianoforte
~ quintet: quintetto con pianoforte
~ recital: Klavierabend
~ reduction: Klavierauszug
~ repairer: Klavierreparateur
~ score: Klavierauszug; Klavierpartitur
~ sonata: sonata per pianoforte
~ stool: Klavierstuhl
~ teacher: Klavierlehrer
~ teaching: Klavierunterricht
~ trio: trio con pianoforte
~ tuner: Klavierstimmer
~ wire: Klavierdraht
~ writing: Klaviersatz
— . . . at the ~ am → Flügel
— play *v* (the) ~ Klavier spielen

piano *m* F piano
~ à archet: Bogenklavier
~ à cordes harmoniques: Aliquotflügel
~ à double clavier: Doppelflügel
~ à queue: pianoforte da concerto; *pfte* Flügel
~ à queue écourtée: pianoforte a un quarto di coda
~ à queue système aliquot: Aliquotflügel
~ avec cordes sympathiques: Aliquotflügel
~ avec pédalier: Pedalflügel
~ carré: Tafelklavier
~ conducteur: Klavierpartitur
~ d'étude: Übungsklavier
~ de concert: pianoforte da concerto
~ demi-queue: pianoforte a mezza coda
~ éolien: Äolsklavier
~ mécanique: Drehklavier; mechanisches → Klavier; Pianola
~ mélodieux: Äolsklavier
~ mignon: pianoforte a un quarto di coda
~ muet: stummes → Klavier
~ préparé: prepared piano
~ pyramide: Pyramidenflügel
~ quart de queue: pianoforte a un quarto di coda
~ quart de queue réduit: pianoforte a un quarto di coda
~ transpositeur: Transponierflügel
— au ~ . . . am → Flügel
— grand ~ de concert: pianoforte a coda intera; pianoforte a tre quarti di coda

— jouer *v* du ~ Klavier spielen
piano I *prescr*
D piano, leise
E piano, "*soft*"
F piano, doux
S piano, "*suave*", "*bajo*", "*quedo*"
U piano, halkan
R piano, пиано, тихо
piano *m* I
D Piano *n*, Klavier *n*
E piano, upright (piano)
F piano *m*
S piano *m*
U zongora
R фортепьяно *n*
~ *cl* Bahn
~ delle corde *arpa* Saitenebene
piano *m* S piano
~ automático: mechanisches → Klavier
~ con pedalero: Pedalflügel; Pedalklavier
~ cuadrado: Tafelklavier
~ de cola *pfte* Flügel; pianoforte da concerto
~ de cola con dos teclados opuestos: Doppelflügel
~ de cola con encordado simpatico: Aliquotflügel
~ de concierto: pianoforte da concerto
~ de cuarto de cola: pianoforte a un quarto di coda
~ de estudio: Übungsklavier
~ de gran cola: pianoforte a coda intera
~ de media cola: pianoforte a mezza coda
~ de mesa: Tafelklavier
~ de teclado mudo: stummes → Klavier
~ de tres cuartos de cola: pianoforte a tre quarti di coda
~ eólico/eolio: Äolsklavier
~ jirafa: Giraffenklavier
~ mecánico: mechanisches → Klavier; Drehklavier
~ pirámide: Pyramidenflügel
~ preparado: prepared piano
~ transpositor: Transponierflügel
— al ~ ... am → Flügel
— tocar *v* el ~ Klavier spielen
piano-acordeón *m* S Piano-Akkordeon
Piano-Akkordeon *n* D
E piano accordion/accordeon
F accordéon *m* à clavier
I piano-melodium *m*
S piano-acordeón *m*
U zongoraharmonika
R (клавишный) аккордеон *m*
Pianoforte *n* D pianoforte
pianoforte E pianoforte
~ maker: Klavierbauer
~ quartet: quartetto con pianoforte
~ trio: trio con pianoforte
pianoforte *m* I
D Pianoforte *n*, Klavier *n*
E pianoforte
F pianoforte *m*
S pianoforte *m*
U zongora
R фортепьяно *n*
~ a cilindro: Drehklavier
~ a coda *pfte* Flügel
~ **a coda intera** ⟨190–274 *cm*⟩
D ⟨227 *cm*:⟩ Salonkonzertflügel *m*, kleiner Konzertflügel *m*, ⟨274 *cm*:⟩ Orchesterkonzertflügel *m*, großer Orchesterflügel *m*
E ⟨188 *cm*:⟩ boudoir grand, ⟨211 *cm*:⟩ drawing-room grand, ⟨227–274 *cm*:⟩ orchestral concert grand, A: ⟨180–211 *cm*:⟩ living-room grand, ⟨211 *cm*:⟩ music-room grand, ⟨227–274 *cm*:⟩ concert grand
F grand piano *m* de concert
S (piano *m* de) gran cola *f*
U kis koncertzongora, szalonkoncertzongora
R концертный рояль *m*
~ **a mezza coda** ⟨165–175 *cm*⟩
D Stutzflügel *m*
E baby grand, ⟨170 *cm*:⟩ miniature grand, A: medium grand
F piano *m* demi-queue
S piano *m* de media cola
U rövid zongora
R кабинетный рояль *m*
~ a tavolo: Tafelklavier
~ **a tre quarti di coda** ⟨190 *cm*⟩
D Salonflügel *m* ⟨188–211 *cm*⟩
E ⟨180 *cm*:⟩ miniature grand, ⟨188–211 *cm*:⟩ boudoir grand, A: ⟨180–188 *cm*:⟩ living-room grand
F grand piano *m* de concert
S piano *m* de tres cuartos de cola
U szalonzongora
R салонный рояль *m*
~ **a un quarto di coda** ⟨135–155 *cm*⟩
D Stutzflügel *m*
E baby grand
F piano *m* quart de queue réduit, piano *m* mignon/à queue écourtée, crapaud *m*, ⟨155–165 *cm*:⟩ piano *m* quart de queue
S colín *m*, ⟨155–165 *cm*:⟩ piano *m* de cuarto de cola
U mignonzongora
R (рояль *m*) миньон *m*
~ ad armonici: Aliquotflügel
~ con due tastiere che si fronteggiano: Doppelflügel
~ con pedaliera: Pedalflügel
~ **da concerto**
D Konzertflügel *m*, Konzertpiano *n*
E concert grand (piano), upright grand (piano)
F piano *m* de concert/à queue
S piano *m* de concierto/cola, gran cola *m*
U hangversenyzongora, koncertzongora
R концертный рояль *m*
~ eolio: Äolsklavier
~ per studio: Übungsklavier
~ piramidale: Pyramidenflügel

~ preparato: prepared piano
~ traspositore: Transponierflügel
— al ~ ... am → Flügel
— suonare *v* il ~ Klavier spielen
piano-giraffe *m* F Giraffenklavier
Pianola *n* D
E pianola, player piano
F piano *m* mécanique
I pianola *f*
S pianola *f*
U pianóla, gépzongora
R пианола *f*
pianola E Pianola; mechanisches → Klavier
pianola *f* I S Pianola; mechanisches → Klavier
pianóla U Pianola
piano-lira *m* S Lyraflügel
piano-lyre *m* F Lyraflügel
piano-mélodieux *m* F Harmoniumklavier
piano-melodium *m* I Harmoniumklavier; Piano-Akkordeon
pianopedál U *pfte* Verschiebung
pianoter *v* F *fam*, *pfte* klimpern
piano-violin E Bogenklavier
piano-violín *m* S Bogenklavier
piano-violon *m* F Bogenklavier
piano-vocal score E Klavierauszug mit Gesangsstimmen
Pianozug *m* D *pfte* = Moderatorpedal
piastra *f* I; ~ delle punte per le corde acute *pfte* Diskantanhängestock
~ delle punte per le corde gravi *pfte* Baßanhängestock
~ porta-caviglie *pfte* Wirbelfeld (der Platte)
piattello *m* **della chiave** I *legni* Klappenlöffel
piattista *m* I Beckenschläger
piatto I *str* flach
piatto *m* I Becken
— piatti *pl* a coppia: Marschbecken
~ al bordo/all'orlo *prescr* Becken auf den Rand
— piatti *pl* chiodati: Nietenbecken
~ cinese: chinesisches → Becken
— piatti *pl* da concerto: Konzertbecken
~ del mantice *org* Balgplatte
~ in aria *prescr* Becken in der Luft
~ percosso normalmente *prescr* Becken gewöhnlich
~ portadischi *gram* Plattenteller
~ sospeso: Becken freihängend
~ sostenuto dalla sua correggia: Becken am Riemen hängend
~ strofinato leggermente *prescr* Becken leicht berühren
~ sul bordo/sull'orlo *prescr* Becken auf den Rand
~ turco: türkisches → Becken
pibroch E
D *(alte Form der schottischen Dudelsackmusik)*
F *(forme ancienne de musique écossaise pour musette)*
I *(antica forma musicale scozzese destinata alla cornamusa)*
S *(antigua composición para gaita escocesa)*
U *(a skót dudamuzsika régi formája)*
R *(старинная форма шотландской волыночной музыки)*
picardía *f* S; con ~ schalkhaft
Picardy third E tierce picarde
picarescamente S schalkhaft
picchettato I *prescr*, *corda*
D *(Art staccato)*
E *(form of staccato)*
F picchettato
S punteado
U *(egy vonóra játszott sorozatos staccato)*
R *(род стаккато)*
picco *m* **dell'onda** I Wellenberg
Piccolo *n* D = Pikkoloflöte
~ *org* piccolo
piccolo E Pikkoloflöte; *org* piccolo
~ cornet: cornettino piccolo
~ flute: Pikkoloflöte
~ player: Pikkolospieler
piccolo *m* F cornettino piccolo; *org* piccolo; Oktävlein 1'
piccolo *m* I *fis* Diskantregister; Diskantkombinationsregister
~ *org*
D Piccolo *n*
E piccolo
F piccolo *m*
S flautín 1' *m*, piccolo 1' *m*
U piccolo
R пикколо *n*
piccolo *m* S cornettino piccolo; Pikkolospieler
~ 1' *org* piccolo
piccolo U Pikkoloflöte; *org* piccolo
piccolofuvola U Pikkoloflöte
piccolojátékos U Pikkolospieler
piccolokornett U cornettino piccolo
piccolós U Pikkolospieler
pick up *v* E aufnehmen
pick-up E Tonabnehmer; *gram* Tonkopf
~ arm *gram* Tonarm
~ cartridge *gram* Tonkopf
pick-up *m* F Schallplattenspieler; Tonabnehmer
~ avec deux saphirs *gram* Tonabnehmer mit zwei Saphiren
pick-up *m* I; ~ con due zaffiri *gram* Tonabnehmer mit zwei Saphiren
pickup *m* S Schallplattenspieler; Tonabnehmer
~ de dos zafiros *gram* Tonabnehmer mit zwei Saphiren
pick-up U Tonabnehmer
pico *m* S *fiati* Mundstück; Schnabel
~ de flauta recta/dulce: Blockflötenschnabel
~ del clarinete: Klarinettenschnabel
pictorial E malend
pictórico S malend
pictural F malend
pie *m* S Ständer; *canna ancia*, *org* Fuß
~s *pl* del gong: Tom-Tom-Standfüße
~ del tubo *canna ancia* Pfeifenfuß
— ocho ~s *pl org* Achtfuß; Chormaß

— 16 ~s *pl org* Unterchormaß
piece E Stück
pièce *f* F Stück
~ d'ensemble → ensemble
~ de caractère: Charakterstück
~ de circonstance: Gelegenheitsstück
~ de concert: Konzertstück
~ de renforcement *vl* Brustfutter
~ de théâtre: Schauspiel; Theaterstück
~ gravée *org* Bank
~ recouvrant le coin *arco* Oberkeil
~ vocale: Gesangsstück
— petite ~ *fag* Flügel
pied *m* F Ständer; *canna ancia, org, pn* Fuß; *pfte* Bein; *vc* Stachel
~ du tuyau *canna ancia* Pfeifenfuß
~s *pl* pour Tom-Tom: Tom-Tom-Standfüße
— seize ~s *pl org* Unterchormaß
— un ~ 1/7 *org* Eineinsiebtelfuß
piede *m* I *canna ancia, org, pn* Fuß; *pfte* Bein
~ della canna *canna ancia* Pfeifenfuß
— otto piedi *pl org* Achtfuß; Chormaß
— 1 1/7 di ~ *org* Eineinsiebtelfuß
— 16 piedi *pl org* Unterchormaß
piedino *m* I *pn* Fuß
piedra *f* **sonora** S Klingstein
piega *f* I *org* Falte
~ con l'angolo verso l'esterno *org* auswärtsgehende → Falte
~ con l'angolo verso l'interno *org* einwärtsgehende → Falte
piel *f* S *perc* Fell; Schlagfell
~ natural *perc* Naturfell
pieno I *ton* rund
pierced E; ~ tuning cap *canna* Ringdeckung
pietra *f* **sonora** I Klingstein
pieusement F *prescr* devoto
pieza *f* S Schauspiel; Stück
~ característica: Charakterstück
~ de canto: Gesangsstück
~ de carácter: Charakterstück
~ de circunstancias: Gelegenheitsstück
~ de concierto: Konzertstück
~ de ocasión: Gelegenheitsstück
~ de refuerzo *vl* Brustfutter
~ donde cae el martillo *pfte* Fanger
~ instrumental didáctica: Handstück
~ para banda: Harmoniestück
~ para piano: Klavierstück
~ superior *cl* Oberstück; *fag* Flügel
~ teatral: Theaterstück
~ vocal: Gesangsstück
pífano *m* S Pfeifer; Querpfeife; Trommelflöte; *arm* fifre 4'
Piffaro *m* D *org* piffaro
piffaro *m* I *org*
D Piffaro *m*
E piffaro
F piffaro *m*, bifra *f*, bifara *f*, bifarra *f*
S flautín *m*
U piffaro, piffero
R пиффаро *n*
pifferaio *m* I Pfeifer
piffero *m* I Querpfeife; flageolet; дудошник; *org* Schwegel
~ d'osso: Knochenpfeife
piffero U *org* piffaro
pig E *org* Windmesser
Pikkolo *n* D cornettino piccolo
Pikkoloflöte *f*, **Piccolo** *n*, **kleine Flöte** *f* D
E piccolo (flute)
F flûte *f* piccolo, petite flûte *f*
I ottavino *m*, flauto *m* piccolo
S flautín *m*
U kisfuvola, piccolo(fuvola), pikoló
R пикколо *n*, малая флейта *f*, флейта *f* пикколо
Pikkolospieler *m* D
E piccolo player
F *(instrumentiste qui joue du piccolo)*
I suonatore *m* di ottavino
S piccolo *m* ⟨*instrumentista que toca el flautín*⟩, flautín *m*
U piccolojátékos, piccolós
R исполнитель *m* на флейте-пикколо
pikoló U Pikkoloflöte
pillar E *legni* Kugel; *org* Säule
pillar-support E *pn* Konsole
pilota *m* I *pfte* Pilote
pilóta U *pfte* Pilote; Pilotenschraube
Pilote *f* D *pfte*
E capstan screw
F pilote *m*
I pilota *m*
S pilote *m*
U oszlopcsavar, pilóta
R пилот *m*
pilote *m* F S *org* Säule; *pfte* Pilote
Pilotenschraube *f* D *pfte*
E capstan screw
F vis *f* du pilote
I vite *f* del pilota
S tornillo *m* del pilote
U oszlopcsavar, pilóta
R пилот *m*
pin E Zahn
pince *f* F *org* Intonierzange
pincé *m* F *orn* Schneller
pincer *v* F zupfen; *corda* anreißen
pinchar *v* S; ~ el fieltro *pfte* stechen
pink noise E rosa → Rauschen
pinna E Ohrmuschel
pinning-table E *pfte* Anhängestock
pintor *m* **de decorados** S *teat* Bühnenmaler
pinza *f* I *camp* Schlag
~ per accordare *org* Intonierzange
pinza *f* S *org* Intonierzange
piombino *m* I; ~ per tastiera *tasto* Blei
piombo *m* I *tasto* Blei
pipa *f* I *canna* Kropf; *canna, org* Kröpfung
~ con angolo *canna* Doppelkropf
~ semplice *canna* einfacher → Kropf
pipare *v* I; ~ le canne dell'organo *canna* kröpfen
pipata I *canna* gekröpft

pipe E Pfeife; *legni* Klappenstengel; Walze
~ forms *pl canna* Pfeifenformen
~ metal *canna* Orgelmetall
~ rack *org* Pfeifenbank
~ with a tapped-in foot hole *canna* eingekulpte → Pfeife
~ with coned-out/expanded top *canna* aufgeriebene → Pfeife
pipeau *m* F Schalmei
piper E Pfeifer; дудошник
pipe-rack support E *org* Säule
pipework E *canna* Pfeifenwerk
piquer *v* F; ~ le feutre du marteau *pfte* stechen
piramidal S *canna* pyramidenförmig
~ invertido *canna* umgekehrt → pyramidenförmig
piramide *f* I; a ~ *canna* pyramidenförmig
— a ~ rovesciata *canna* umgekehrt → pyramidenförmig
piramis alakú U *canna* pyramidenförmig
piramiszongora U Pyramidenflügel
piriforme F I S birnenförmig
pirofono *m* I Flammenorgel
pirófono *m* S Flammenorgel
pirolo *m* I *corda* Wirbel
~ anteriore *corda* vorderständiger → Wirbel
~ del liuto: Lautenwirbel
~ di sicurezza *corda* Patentwirbel
~ laterale *corda* Seitenwirbel
~ posteriore *corda* rückständiger → Wirbel
Pirouette *f* D *legni* pirouette
pirouette *f* F *legni*
D Lippenscheibe *f*, Pirouette *f*
E pirouette
I *(negli strumenti a fiato: coronamento a trottola o a imbuto attraverso cui passava il piede della canna)*
S tudel *m*
U piruett
R *(приспособление у старинных духовых тростевых инструментов, служащее опорой для губ)*
piruett U *legni* pirouette
pisar *v* S *corda* greifen; *corda, tasto* niederdrücken
~ la tecla *tasto* greifen
piščal' R → пищаль
pista *f* I; doppia ~ *magn* Doppelspur
— a una ~ *magn* Einspur-
pista *f* S *magn* Spur
— de una ~ *magn* Einspur-
— doble ~ *magn* Doppelspur
piste *f* F *magn* Spur
— à une ~ *magn* Einspur-
— double ~ *magn* Doppelspur
Piston *m* D cornet à piston
piston E Wechsel; *ottoni* Pumpventil
~ flute: Stempelflöte
~ valve: Perinet-Ventil
piston *m* F Wechsel; *org* Fußdrücker; *ottoni* Pumpventil; Ventil
~s *pl ottoni* Maschine
~ (actionné par le pied) *org* Kugeltritt
~ de compensation *ottoni* Ausgleichsventil; Ersatzventil
~ du pouce *ottoni* Quartventil
~ Perinet: Perinet-Ventil
~ transversal à ressort *ottoni* Verkürzungsventil
— troisième ~ à coulisse mobile *trb* verstellbarer dritter → Ventilzug
pistón *m* S Wechsel; *org* Fußdrücker; Kugeltritt; *ottoni* Fingerknopf; Pumpventil; Ventil
— pistones *pl* Ventilinstrumente; *fiati* Druckplättchen
~ cilíndrico *ottoni* Drehventil
~ de compensación *ottoni* Ersatzventil
~ del pulgar *ottoni* Quartventil
~ giratorio *ottoni* Drehventil
~ Perinet: Perinet-Ventil
— primer [segundo, tercer] ~ *trb* erster [zweiter, dritter] → Ventilbogen
— tercer ~ *trb* verstellbarer dritter → Ventilzug
pistoncino *m* I *fis, org* Druckknopf
pistone *m* I Perinet-Ventil; Wechsel; *org* Fußdrücker; *ottoni* Ventil; Pumpventil
~ ascendente *ottoni* Verkürzungsventil
~ del pollice *ottoni* Quartventil
~ di compensazione *ottoni* Ausgleichsventil; Ersatzventil; Kompensationsventil
~ indipendente *ottoni* Verkürzungsventil
— quarto ~ *ottoni* Quartventil
piszton U cornet à piston; *org* Kugeltritt
pisztonszelep U Pumpventil
pisztonventil U Wechsel
pitch E Tonhöhe
~ accent: Tonhöhenakzent
~ discrimination: Tonhöhenunterscheidungsvermögen
~ notation: Klangnotation
~ of a room: Raumklang
~ perception: Tonhöhenwahrnehmung
~ pipe: Stimmpfeife
~ recognition: Tonhöhenwahrnehmung
— actual ~ klingt wie notiert → klingen
— give *v* the ~ Ton angeben
pitched E abgestimmt
pitch-level E Tonhöhe
pito *m* S Signalpfeife
pittoresco I malend
pittura *f* **musicale** I Tonmalerei
più I
D mehr
E more
F plus
S más
U inkább, jobban
R более
piva *f* I Dudelsack; *org* musette
~ *bl*
D *(italienischer Tanz)*
E piva

F piva *f*
S piva *f*
U *(olasz tánc)*
R «пива» *f* ⟨*итальянский танец*⟩

pivot E; ~ chord: accord pivot
pivotal E umdeutbar
pivote *m* S *tasto* Anhängestift
pizzicare *v* I zupfen
pizzicare *m* I; ~ con l'unghia *arpa* Nagelanschlag
pizzicato *m* F; ~ avec l'ongle *arpa* Nagelanschlag
pizzicato I *prescr, corda*
D pizzicato, gezupft
E pizzicato, plucked
F pizzicato
S pizzicato
U pizzicato, pengetve
R пиццикато
pizzicato *m* S; ~ con la uña *arpa* Nagelanschlag
placa *f* S; ~s *pl* con el nombre de los registros *org* Registerplättchen
~ de hueso/metal *arco* Platte
~ de nácar *arco* Schub
~ de protección: Spielplatte
~ posterior del talón *arco* Zwickelblech
placca *f* I; ~ di osso/metallo *arco* Platte
~ incastrata nel tallone *arco* Zwickelblech
placchetta *f* I; ~ d'avorio del tasto *tasto* Vorderteil des Tastenbelages
place *f* F; à sa ~ loco
placer *v* F *canna* aufstellen
placidamente I *prescr* = placido
plácidamente S *prescr* placido
placide F *prescr* placido
placido, placidamente I *prescr*
D placido, placidamente, friedlich
E placido, placidamente, *"placid(ly)"*
F placido, placidamente, placide, paisible
S placido, placidamente, plácido, plácidamente
U placido, placidamente, *"nyugodt(an)"*, *"békés(en)"*
R placido, placidamente, безмятежно
plácido S *prescr* pacato; placido
placing E; ~ of text: Textverteilung
~ of words: Textunterlegung
placito *m* I; a bene ~ = ad → libitum
plagal D
E plagal
F plagal
I plagale
S plagal
U plagális
R плагальный
plagal E plagal
~ cadence: plagale → Kadenz
plagale I plagal
plagális U plagal
plagiaire *m* F Plagiator
plagiar *v* S abschreiben
plagiare *v* I abschreiben
plagiario *m* I S Plagiator
plagiarism E Plagiat
plagiarist E Plagiator
plagiarize *v* E abschreiben
Plagiat *n* D
E plagiarism
F plagiat *m*
I plagio *m*
S plagio *m*
U plágium
R плагиат *m*
plagiat *m* F Plagiat
Plagiator *m* D
E plagiarist
F plagiaire *m*
I plagiario *m*
S plagiario *m*
U plagizátor
R плагиатор *m*
plagier *v* F abschreiben
plagio *m* I S Plagiat
plágium U Plagiat
plagizálni *v* U abschreiben
plagizátor U Plagiator
plain E; ~ wire strings *pl pfte* Blankbezug
plainchant E Gregorianischer → Choral
plain-chant *m* F Gregorianischer → Choral
plainsong E Gregorianischer → Choral
~ mass: Choralmesse
~ notation: Choralnotation
~ note: Choralnote
~ passion: Choralpassion
~ rhythm: Choralrhythmus
— in ~ choraliter
plaintif F *prescr* flebile; gemendo; lamentabile; luttuoso
plaisant F *prescr* piacevole
plan *m* F; ~ des cordes *arpa* Saitenebene
— premier ~ de la scène *teat* Vorderbühne
plancha *f* **de fricción** S Reibbrett
planche *f* F; ~ d'abrégé *org* Wellenbrett
~ de friction: Reibbrett
plancher *m* **de scène** F *teat* Bühnenboden
planchette *f* F; ~ coulissante pour l'accord *canna d.l.* Stimmschieber
~ ronflante: Schwirrholz
plane E; ~ of the strings *arpa* Saitenebene
plank E *pfte* Wirbelfeld (der Platte)
plano *m* S; ~ de las cuerdas *arpa* Saitenebene
— en primer ~ *teat* vorn auf der → Bühne
— primer ~ *teat* Vorderbühne
plant *v* E *canna* aufstellen
plantar *v* S *canna* aufstellen
plantilla *f* S; ~ de la orquesta: Orchesteranordnung
~ instrumental: Besetzung
plaque *f* F; ~ d'ivoire *tasto* Elfenbeinbelag
~ d'os *arco* Platte
~ de clef *legni* Klappenlöffel
~ de métal *arco* Platte
~ de nacre *arco* Schub
~ de protection: Schlagbrett; Spielplatte
~ du soufflet *org* Balgplatte
~ métallique articulée *canna* Klappdeckel

~ métallique articulée avec trous latéraux *canna* Klappdeckel mit Seitenlöchern
~ métallique pour l'accord *canna* Stimmplatte
~ postérieure du talon *arco* Zwickelblech
plastic head E *perc* Plastikfell
Plastikfell *n* D *perc*
E plastic head
F peau *f* en plastique
I pelle *f* di plastica
S cabeza *f*/ parche *m* de plástico
U műanyag (dob)bőr
R перепонка *f* из синтетического материала
plat F *str* flach
plataforma *f* **giratoria** S Drehbühne
plate E *arco* Platte; *legni* Deckel; Griff
~ number: Plattennummer
platea *f* I S *teat* Parkett
plateau *m* F *gram* Plattenteller; *legni* Deckel; Fingerlochdeckel
~ de clef *legni* Klappenlöffel
Platerspiel *n* D
E bladder pipe
F vèze *m*
I *(varietà di cornamusa medievale con canna arcuata e priva di bordone)*
S *(tipo especial de cornamusa)*
U hólyagduda
R *(средневековая разновидность волынки)*
platillos *m pl* S Becken
~ al aire *prescr* Becken in der Luft
~ al medio *prescr* Becken auf die Kuppel
~ chinescos: chinesisches → Becken
~ colgados de la correa: Becken am Riemen hängend
~ de concierto: Konzertbecken
~ en medio/en la bóveda *prescr* Becken auf die Kuppel
~ en el borde *prescr* Becken auf den Rand
~ frotados ligeramente *prescr* Becken leicht berühren
~ normales *prescr* Becken gewöhnlich
~ para desfiles: Marschbecken
~ sobre el borde *prescr* Becken auf den Rand
~ suspendidos: Becken freihängend
~ turcos: türkisches → Becken
platni U *camp* Glockenplatte
plato *m* S *gram* Plattenteller
Platte *f* D *arco*
E plate, tip
F plaque *f* d'os/de métal
I placca *f* di osso/metallo
S placa *f* de hueso/metal
U csont
R косточка *f*
~ *gram* = Schallplatte
Plattendeckung *f* D *canna* = Klappdeckel
Plattennummer *f* D ⟨*Druck*⟩
E plate number
F numéro *m* de planche, cotage *m*
I numero *m* di tavola
S número *m* de la lámina/plancha
U lemezszám
R номер *m* гартовой доски
Plattenstrebe *f* D *pn*
E bracing/cross bar
F traverse *f*
I sbarra *f* del telaio
S travesaño *m*
U támasz, spreicni
R распорки *f pl* панцырной рамы
Plattenteller *m* D *gram*
E turntable
F plateau *m*
I piatto *m* portadischi
S plato *m*
U (lemez)tányér
R диск *m* проигрывателя
play E Schauspiel; Theaterstück; *tasto* Leergang
play *v* E blasen; spielen; zu → Gehör bringen; *corda, tasto* greifen
~ back: wiedergeben
~ flat: zu tief → spielen
~ in *str* einspielen
~ in tune: rein → spielen
~ out of tune: unrein → spielen
~ sharp: zu hoch → spielen
~ staccato: abstoßen
~ to: vorspielen
~ with brassy tone *ottoni* schmettern
playable E spielbar
playback E Wiedergabe
playbill E Spielplan
player E Spieler
~ action *org* automatische → Spieleinrichtung
~ piano: mechanisches → Klavier; Pianola
~ roll: Rolle; Walze
playing E; ~ at sight: Blattspiel
~ by heart: Auswendigspielen
~ from memory: Auswendigspielen
~ from score: Partiturspiel
~ time *gram, magn* Laufzeit
plectre *m* F Plektrum; Zitherring; *cemb* Kiel
plectro *m* S Plektrum; Zitherring; *cemb* Kiel
plectrum E Plektrum; Zitherring; *cemb* Kiel
~ guard: Schlagbrett
~ guitar: guitarra de jazz
plein F *prescr* pastoso; *ton* rund
plein-jeu E *org, arm* tutti; *org* Großmixtur
plein-jeu *m* F *org* Blockwerk; Großmixtur
plektron U Plektrum
Plektrum *n*, **Spielblatt** *n*, **Spielblättchen** *n* D
E plectrum, jack, guard plate
F plectre *m*, médiator *m*
I plettro *m*
S plectro *m*
U plektrum, plektron, pengető
R плектр *m*, медиатор *m*
plektrum U Plektrum
plenum *m* F *org, arm* tutti
Pleßhorn *n* D
E "plesshorn" ⟨*hunting horn*⟩
F "Plesshorn" *m* ⟨*cor de chasse*⟩
I *(corno di caccia)*
S *(cuerno de caza)*

U plesszkürt ⟨*vadászkürttípus*⟩
R *(охотничий рог с широкой мензурой по типу почтового рожка)*
plesshorn E Pleßhorn
~ player *mil* Pleßhornist
Plesshorn *m* F Pleßhorn
Pleßhornist *m* D *mil*
E plesshorn player
F sonneur *m* de Plesshorn
I *(suonatore del "Plesshorn")*
S *(tañedor de "Plesshorn")*
U plesszkürtjátékos
R *(исполнитель на инструменте «Pleßhorn»)*
plesszkürt U Pleßhorn
plesszkürtjátékos U *mil* Pleßhornist
plettro *m* I Plektrum; *cemb* Kiel
~ ad anello: Zitherring
pleurant F *prescr* piangendo
— en ~ singhiozzando
pli *m* F Lage; *org* Falte
~ rentrant *org* einwärtsgehende → Falte
~ sortant *org* auswärtsgehende → Falte
plica *f* S Notenhals
pliego *m* S Lage
pliegue *m* S *org* Falte
~ hacia adentro *org* einwärtsgehende → Falte
~ hacia afuera *org* auswärtsgehende → Falte
plinth E *pn* Sockelleiste
pljaska R *bl* → пляска
Plockflöte *f* D *obs* = Blockflöte
plomb *m* F *tasto* Blei
plomo *m* S *tasto* Blei
plot E *teat* Handlung
plötzlich D subito
pluck *v* E zupfen; *corda* anreißen
plucked E *prescr, corda* pizzicato
~ idiophone: Zupfidiophon
~ instruments *pl* Zupfinstrumente
~ zither: Schlagzither
plug E *arco* Oberkeil; Schlußkeil; Unterkeil
pluralidad *f* **de textos** S Mehrtextigkeit
pluralité *f* F; ~ des chœurs: Mehrchörigkeit
~ des textes: Mehrtextigkeit
plus F più
Plüschschlegel *m* D *perc*
E plush stick
F baguette *f* en peluche
I bacchetta *f* di velluto
S baqueta *f* de felpa
U plüssfejű ütő/verő, plüssütő, plüssverő
R колотушка *f* с плюшевой головкой
plush stick E *perc* Plüschschlegel
plüssütő U *perc* Plüschschlegel
plüssverő U Plüschschlegel
pneumatic E; ~ action *org* pneumatische → Spieleinrichtung
~ soundboard *org* Membranenlade
pneumatica *f* I; ~ a scarico *org* Ausstrompneumatik
~ di carico *org* Einstrompneumatik
Pneumatik *f* D *org* = pneumatische → Spieleinrichtung
pneumatika U pneumatische → Spieleinrichtung
Pneumatikbalg *m* D *org*
E motor bellows *pl*
F soufflet *m* pneumatique
I mantice *m* pneumatico
S fuelle *m*
U pneumatika fúvója
R мехи *m pl* пневматической системы
pneumatique *f* F; ~ à air aspirant *org* Einstrompneumatik
po' I = poco
pobočnye glasy R побочные → гласы
pobre S; ~ de armónicos: obertonarm
Poche *f* D *obs* = Pochette
Pochette *f* D pochette
pochette *f* F
D Pochette *f*, Taschengeige *f*, Tanzmeistergeige *f*, Sackgeige *f*
E pocket fiddle, kit, pochette
I sordone *m*, sordune *m*, sordino *m*, pochette *f*, violino *m* piccolo
S violín *m* pequeño
U pochette, táncmesterhegedű
R пошетта *f*
pocket E; ~ fiddle: pochette
~ score: Taschenpartitur
poco I; **~ a ~** *prescr*
D poco a poco, allmählich
E poco a poco, *"little by little"*, *"gradually"*
F poco a poco, peu à peu
S poco a poco
U poco a poco, *"fokozatosan"*, *"lassanként"*
R poco a poco, постепенно
— **fra ~**
D fra poco, bald, schnell
E fra poco, *"soon"*, *"in a moment"*
F fra poco, aussitôt, sous peu
S fra poco, dentro de poco
U fra poco, *"rövidesen"*, *"hamarosan"*
R fra poco, скоро, немедленно
— **un ~**
D un poco, ein wenig
E un poco, a little
F un poco, un peu
S un poco
U un poco, egy kevéssé/kissé
R un poco, немного
poco S; ~ a ~ poco a poco
— dentro de ~ fra → poco
— un ~ un → poco
podgolosočnaja polifonija R подголосочная → полифония
podgolosok R → подголосок
podio *m* I S Podium
Podium *n* D
E rostrum, podium, stand
F podium *m*
I podio *m*
S podio *m*, tarima *f*
U pódium, emelvény, dobogó
R эстрада *f*
podium E Podium

podium *m* F Podium
pódium U Podium
podoben R → подобен
podvodka R → подводка
poema *m* I; ~ **sinfonico**
D Tondichtung *f*, symphonische Dichtung *f*
E symphonic poem, tone poem
F poème *m* symphonique
S poema *m* sinfónico
U szimfonikus költemény
R симфоническая поэма *f*
poema *m* S; ~ sinfónico: poema sinfonico
poème *m* F; ~ symphonique: poema sinfonico
poet E Textdichter
poeta *m* I Textdichter; Textverfasser
poeta *m* S Textdichter
poète *m* F Textdichter
poetisa *f* S Textdichter
pohár U; zenélő poharak *pl* Glasschalenspiel
poids *m* F *canna ancia, org* Gewicht
~ de la main *pfte* Spielschwere
point E Punctus; *arco* Spitze
~ of attack *corda* Anschlagspunkt; Erregungsstelle
~ of imitation: Imitationsmotiv; Imitationsabschnitt
— at the ~ of the bow *prescr, vl* (an der) → Spitze
— on the ~ *bl* auf der → Spitze
point *m* F Punkt; Punktneume; Punctus
~ culminant: Höhepunkt
~ d'attaque *corda* Anschlagspunkt; Erregungsstelle
~ d'orgue: fermata
~ de frappe *camp* Schlag
— double ~ Doppelpunkt
pointe E *bl* Spitze
pointe *f* F *arco, bl* Spitze; *gram* Nadel
~ aux âmes *archi* Stimmrichter
~ d'accroche *tasto* Anhängestift
~ d'âme *archi* Stimmrichter
~ de balancier *pfte* Waagebalkenstift
~ de réglage du jeu latéral de la touche *pfte* Tastenführungsstift
~ du jeu de la touche *pfte* Tastenführungsstift
— à la ~ de l'archet *prescr, vl* (an der) → Spitze
— sur la ~ *bl* auf der → Spitze
pointé F punktiert
— doublement ~ doppelt → punktiert
pointed E; ~ harp: Spitzharfe
~ lip *canna* Spitzlabium
pointe-dance E Spitzentanz
pointer *v* F punktieren
pointillisme *m* **musical** F punktuelle → Musik
pointillist music E punktuelle → Musik
pointing E
D *(beim Anglican chant eine Methode, die Silbenverteilung anzudeuten und festzulegen)*
F *(dans le chant anglican, méthode consistant à indiquer les syllabes qui doivent être récitées ou chantées)*
I *(nel canto anglicano designa i segni che stabiliscono il modo di dividere le sillabe e di adattarle al canto)*
S *(sistema de signos en uso en el canto anglicano para indicar qué sílabas deben recitarse y cuáles deben entonarse)*
U *(az "Anglican chant"-ban a szótagelosztás megjelölésére és szabályzására használt módszer)*
R *(в англиканском гении способ обозначений, определяющих соотношение слогов текста и мелодии)*
polacca *f* I *bl* polonaise
— **alla** ~
D alla polacca, wie eine Polonaise
E alla polacca, "*like a polonaise*"
F alla polacca, à la polonaise
S alla polacca, "*a la polaca*"
U alla polacca, polonézszerűen
R alla polacca, в характере полонеза
polca *f* I *bl* Polka
polca *f* S *bl* Polka
~ de la silla: Stuhlpolonaise
policoral S mehrchörig
policorale I mehrchörig
policoralidad *f* S Mehrchörigkeit
policoralità *f* I Mehrchörigkeit
policórdico S vielsaitig
poliestrófico S mehrstrophig
polifon U polyphon
polifonia *f* I Polyphonie
~ apparente: Scheinpolyphonie
~ policorale: Mehrchörigkeit
polifonía *f* S Polyphonie
polifónia U Polyphonie
polifonico I polyphon
polifónico S polyphon
polifonija R; podgolosočnaja ~ подголосочная → полифония
polimetria *f* I Polymetrik
polimetría *f* S Polymetrik
polimetrico I polymetrisch
polimétrico S polymetrisch
polimetrika U Polymetrik
polimetrikus U polymetrisch
poliritmico I polyrhythmisch
poliritmikus U polyrhythmisch
polirrítmico S polyrhythmisch
polissoir *m* F *org* Rundstahl
politematico I vielthemig
politemático S vielthemig
politestuale I mehrtextig
politestualità *f* I Mehrtextigkeit
politextual E mehrtextig
politonal S polytonal
politonale I polytonal
politonalidad *f* S Polytonalität
politonális U polytonal
politonalità *f* I Polytonalität
politonalitás U Polytonalität
Polka *f* D *bl*
E polka
F polka *f*

I polca *f*
S polca *f*
U polka
R полька *f*

polka E U *bl* Polka
polka *f* F *bl* Polka
Polonaise *f* D *bl* polonaise
— wie eine ~ alla → polacca
polonaise *f* F *bl*
D Polonaise *f*
E polonaise
I polacca *f*
S polonesa *f*
U polonéz
R полонез *m*
— à la ~ alla → polacca
polonesa *f* S *bl* polonaise
polonéz U *bl* polonaise
polonézszerűen U alla → polacca
Polster *n* D *cemb*
E cushion
F coussinet *m*, garniture *f*
I cuscinetto *m*, feltro *m*
S almohadilla *f*
U párna, tompítófilc
R польстер *m*
polverino *m* I Sandrassel
polychoral E mehrchörig
~ music: Mehrchörigkeit
polymetric E polymetrisch
polymétrie *f* F Polymetrik
Polymetrik *f* D
E polymetry
F polymétrie *f*
I polimetria *f*
S polimetría *f*
U polimetrika
R полиметрия *f*
polymétrique F polymetrisch
polymetrisch D
E polymetric
F polymétrique
I polimetrico
S polimétrico
U polimetrikus
R полиметрический
polymetry E Polymetrik
polyphon D
E polyphonic
F polyphonique
I polifonico, a più voci
S polifónico, a varias voces
U polifon, több szólamú
R полифонический, полифоничный
polyphonic E polyphon
~ texture: polyphones → Gewebe
Polyphonie *f* D
E polyphony
F polyphonie *f*
I polifonia *f*
S polifonía *f*
U polifónia, többszólamúság
R полифония *f*

polyphonie *f* F Polyphonie
polyphonique F polyphon
polyphony E Polyphonie
polyrhythmic E polyrhythmisch
polyrhythmisch D
E polyrhythmic
F polyrythmique
I poliritmico
S polirritmico
U poliritmikus
R полиритмический
polyrythmique F polyrhythmisch
polytextuality E Mehrtextigkeit
polythematic E vielthemig
polythématique F vielthemig
polytonal D
E polytonal
F polytonal
I politonale
S politonal
U politonális
R политональный
Polytonalität *f* D
E polytonality
F polytonalité *f*
I politonalità *f*
S politonalidad *f*
U politonalitás, hangnemkeverés
R политональность *f*
polytonalité *f* F Polytonalität
polytonality E Polytonalität
pomelli *m pl* **dei registri** I *org* Registerknöpfe
pomety R; kinovarnye ~ киноварные → пометы
Pommer *m* D ‹16. *sec*› = Bomhart
pommer U Bomhart
pommettes *f pl* F *org* Registerknöpfe
pompa *f* I *trb* Ventilbogen
~ a tiro *trbne* Zug
~ d'accordo *ottoni* Stimmbogen
~ dei mantici *org* Schöpfbalg
~ generale *cor* Vertiefungsbogen; Einsteckbogen; *fag*, *trbne* Stimmzug; *ottoni* Stimmbogen
~ mobile a coulisse *trbne* Zug
— prima [seconda, terza] ~ addizionale *trb* erster [zweiter, dritter] → Ventilbogen
pompe *f* F Schöpfbalg; *org* Arbeitsbalg; Schöpfbalg
~ générale *cor* Einsteckbogen
pompetta *f* I *fag* automatische → Entwässerung
pompeux F *prescr* pomposo
pompös D *prescr* pomposo
pomposo I *prescr*
D pomposo, pompös
E pomposo, "*pompous*"
F pomposo, pompeux
S pomposo
U pomposo, "*pompázatosan*", "*ünnepélyesen*"
R pomposo, «помпезно»
poner *v* S *canna* aufstellen
~ en música: vertonen

~ los cueros: beledern
pont *m* F Rückführung; Überleitung
~ d'éclairage *teat* Beleuchtungsbrücke
pont U Punctus; Punkt
— dupla ~ Doppelpunkt
ponte *m* I Überleitung; *teat* Versenkungstisch
~ delle luci *teat* Beleuchtungsbrücke
pontet *m* F *tamb* Saitenschraube
ponticello *m* I *pfte* Klangsteg
— dietro al ~ *archi* hinter dem → Steg
— sul ~ *archi* am → Steg
pontneuma U Punktneume
pontosan U *prescr* giusto
pontozni *v* U punktieren
pontozott U punktiert
— kétszer ~ doppelt → punktiert
pop E; **~ music**
D Popmusik *f*
F musique *f* pop
I musica *f* pop
S música *f* pop
U popzene
R поп-музыка *f*
~ singer: Schlagersänger
~ song: Schlager
~ songwriter: Schlagerkomponist
popevka R → попевка
Popmusik *f* D pop music
popolare I Volks-
populaire F Volks-
popular E Volks-
~ instruments *pl* Volksinstrumente
~ music: Volksmusik; Unterhaltungsmusik
~ song: volkstümliches → Lied
popular S Volks-
popurrí *m* S pot-pourri
popzene U pop music
porcentaje *m* S Tantiemen
porción *f* S; ~ no vibrante de la cuerda *pfte* Saitenanhang
~ vibrante de la cuerda *corda, pfte* Anhängelänge
portaagujas *m* S Nadelhalter
portada *f* S Titelblatt
portadilla *f* S Vortitel
Portamento *n* D portamento
portamento *m* I
D Portamento *n*
E portamento, *"scooping"*
F portamento *m*
S portamento *m*, arrastre *m*
U portamento
R портаменто *n*
~, portato *prescr*
D portamento, portato, gebunden
E portamento, portato, *"slurring"*, *"carrying over"*
F portamento, portato, porté
S portamento, portato
U portamento, portato, csúszás
R portamento, portato, портаменто, портато, связно
portamusica *f* I *ottoni* Notenhalter
porta-pedali *m* I *pfte* Lyra
portapuntine *m* I Nadelhalter
portare *v* I tragen
porta-tamburo *m* I Trommelständer
Portativ *n* D
E portative (organ)
F orgue *m* portatif
I portativo *m*, organo *m* portativo
S órgano *m* portátil/portativo
U portatív
R портатив *m*, переносный орган *m*
portatív U organetto; Portativ
portative E; ~ organ: organetto; Portativ
portativo *m* I Portativ
portato I *prescr* = portamento
portavoce *m* I *cl* Duodezklappe; *legni* Oktavklappe
~ automatico *cl* duodezimierende → Doppelklappe
— doppio ~ *cl* duodezimierende → Doppelklappe
portavoz *m* S Megaphon; *cl* Duodezklappe; *org* klingende → Stimmen
porté F *prescr* portamento
porte-aiguille *m* F Nadelhalter
portée *f* F Liniensystem
~ du son: Tonbereich
— sans ~ linienlos
porter *v* F tragen
porte-ressort *m* F *org* Leitleiste der Feder
porte-vent *m* F *org* Windkanal
— grand ~ *org* Hauptwindkanal
porte-voix *m* F Megaphon
portunal E; ~ flute *org* Portunalflöte
portunal *m* F S *org* Portunalflöte
Portunalflöte *f* D *org*
E portunal flute
F portunal *m*
I *(flauto di misura larga quasi sempre aperto)*
S portunal *m*, portunalflöte *f*
U "Portunalflöte"
R портунальфлёте *f*
portunalflöte *f* S *org* Portunalflöte
Posaune *f* D
E trombone
F trombone *m*
I trombone *m*
S trombón *m*
U harsona, trombon, pozaun, puzón
R тромбон *m*
~ *org* buccina; trombone
~ blasen
E to blow the trombone
F jouer *v* du trombone
I suonare *v* il trombone
S tocar *v* el trombón
U harsonát/pozaunt fújni *v*
R играть *v* на тромбоне
Posaunenchor *m* D
E trombone chorus
F chœur *m* de trombones
I coro *m* di tromboni

S coro *m* de trombones
U harsonakórus, puzónkórus
R ансамбль *m* тромбонов

Posaunist *m* D
E trombonist
F trombone *m*
I suonatore *m* di trombone
S trombón *m*, trombonista *m*
U harsonás, harsonajátékos
R тромбонист *m*

pose *f* **de la voix** F *canto* messa di voce
posibilidad *f* S; ~es *pl canto* Material
~ de afinar: Stimmbarkeit
posible S; lo antes ~ quanto prima
posición *f* S *acc, corda, trbne* Lage
~ abierta *acc* weite → Lage
~ del do: Griff-C
~ del pulgar *vc* Daumen-Aufsatz
~ estrecha *acc* enge → Lage
~ fundamental *acc* Grundstellung
~ mixta *acc* gemischte → Lage
— primera [segunda, tercera, cuarta] ~ *corda, trbne* erste [zweite, dritte, vierte] → Lage
— segunda ~ *corda* mezza → manica
positif *m* F Chororgel; Positiv; *org* Chor
~ de dos: Rückpositiv
Position *f* D *vl* = Lage
— halbe ~ *corda* mezza → manica
position E *acc, corda, trbne* Lage
— first [second, third, fourth] ~ *corda, trbne* erste [zweite, dritte, vierte] → Lage
position *f* F *acc, corda, trbne* Lage
~ du do: Griff-C
~ du pouce *vc* Daumen-Aufsatz
~ fondamentale *acc* Grundstellung
~ large *acc* weite → Lage
~ mixte *acc* gemischte → Lage
~ naturelle/normale *prescr, fiati* natürlich
~ serrée *acc* enge → Lage
— deuxième ~ *corda* mezza → manica
— première [deuxième, troisième, quatrième] ~ *corda, trbne* erste [zweite, dritte, vierte] → Lage

Positiv *n* D
E positive/choir organ
F positif *m*
I positivo *m*, organo *m* positivo
S positivo *m*
U pozitív(orgona)
R позитив *m*

positive organ E Positiv
positivo *m* I Positiv
~ tergale: Rückpositiv
positivo *m* S Positiv; Chororgel; *org* Chor; Oberwerk; Unterklavier
~ de cadereta: Rückpositiv
posizione *f* I *acc, corda, trbne* Lage
~ ausiliaria *legni* Hilfsgriff
~ d'ottava *acc* Oktavlage
~ del do: Griff-C
~ di quinta *acc* Quintlage
~ di terza: Terzlage
~ fondamentale *acc* Grundstellung
~ lata *acc* weite → Lage
~ mista *acc* gemischte → Lage
~ normale/naturale *prescr, fiati* natürlich
~ stretta *acc* enge → Lage
— in ~ lata: weitgriffig
— prima [seconda, terza, quarta] ~ *corda, trbne* erste [zweite, dritte, vierte] → Lage
possibilità *f* **di reinterpretazione** I Umdeutbarkeit
possibilité *f* **d'accord** F Stimmbarkeit
postakürt U Posthorn
postclásico S nachklassisch
post-classical E nachklassisch
postclassico I nachklassisch
post-classique F nachklassisch
poster *v* F *org* verführen

Posthorn *n* D
E posthorn, coach horn
F cor *m* de postillon
I cornetta *f* da postiglione
S corneta *f* de postillón
U postakürt
R почтовый рожок *m*

posthorn E Posthorn
postlude E Nachspiel; Postludium
postlude *m* F Nachspiel; Postludium
postludio *m* I S Nachspiel; Postludium

Postludium *n* D
E postlude
F postlude *m*
I postludio *m*
S postludio *m*
U utójáték, postludium
R постлюдия *f*

postludium U Postludium
posztklasszikus U nachklassisch
potencia *f* S Klangfülle; Schallstärke
~ del sonido: Tonstärke
Potpourri *n* D pot-pourri
potpourri E U pot-pourri

pot-pourri *m* F
D Potpourri *n*
E potpourri, medley, selection
I pot-pourri *m*
S popurri *m*, potpourri *m*
U egyveleg, potpourri
R попурри *n*

potpourri *m* S pot-pourri
Potpourri-Instrumente *n pl* D *obs* = Effektinstrumente
pótvonal U Hilfslinie
poulailler *m* F *teat* Olymp
pound *v* E hämmern
pourcentage *m* F; ~ d'audition: Hörvermögen
poussé *m* F *archi* Aufstrich: Gegenstrich; *vc* Hinstrich
poussé U *archi* Gegenstrich
povero I; ~ di armonici: obertonarm
power E; ~ to distinguish differences of pitch: Tonunterscheidungsvermögen
pozaun U Posaune; *org* trombone

~t fújni *v* Posaune blasen
— kontrabasszus ~ Kontrabaßposaune
pozitív U Positiv; *org* Unterwerk
pozitívorgona U Positiv
prächtig D magnifico
práctica *f* S; ~ de la ejecución: Aufführungspraxis
practical edition E praktische → Ausgabe
practicar *v* S *str* üben
practice E Übung
~ clavier: Übungsklavier
~ keyboard: stummes → Klavier
~ piano: Übungsklavier; stummes → Klavier
practice *v* A=practise
practise *v* E *str* üben
~ (singing): sich → einsingen
~ solfeggio: solfeggiare
Praeludium *n* D
E prelude
F prélude *m*
I preludio *m*
S preludio *m*
U prelúdium, előjáték
R прелюдия *f*, прелюд *m*
Praestant *m* D *org*
E front set, praestant
F prestant *m*
I principale *m* di 4'
S prestant *m*, principal *m*
U praestant
R престант *m*
praestant E U *org* Praestant
Praller *m* D *orn*
E (prepared/half) shake, inverted mordent
F mordant *m*
I mordente *m* superiore
S mordente *m*
U paránytrilla, parányzó, praller
R верхний/неперечёркнутый мордент *m*
praller U mezzo → trillo; *orn* Praller
Prälltriller *m* D mezzo → trillo
Präsenz *f* D ⟨*Durchsichtigkeit der Mittellagen*⟩
E presence
F présence *f*
I presenza *f*, controllo *m* automatico di frequenza
S presencia *f*
U prezenc
R эффект *m* присутствия
prassi *f* **d'esecuzione** I Aufführungspraxis
pratique *f* **de l'exécution** F Aufführungspraxis
pratiquer *v* F *str* üben
precentor E
D *(Kirchenmusikdirektor in der anglikanischen Kirche)*
F *(maître de chapelle dans l'Eglise anglicane)*
I *(maestro di cappella nella Chiesa anglicana)*
S *(maestro de capilla en la Iglesia anglicana)*
U *(egyházzene-igazgató az anglikán egyházban)*
R *(обозначение должности музыкального руководителя в англиканской церкви)*
precipitado S *prescr* precipitato
précipitant F; en ~ *prescr* stringendo
precipitato I *prescr*
D precipitato, überstürzt
E precipitato, "*precipitate*", "*impetuous*"
F precipitato, précipité
S precipitato, precipitado
U precipitato, "*siettetve*", "*hirtelen meggyorsítva*"
R precipitato, стремительно
précipité F *prescr* affrettato; precipitato
précis F *prescr* giusto
précision *f* F; avec ~ *prescr* giusto
preclasicismo *m* S Vorklassik
preclásico S vorklassisch
preclásico *m* S Vorklassiker
pre-classical E vorklassisch
~ composer: Vorklassiker
~ period: Vorklassik
pré-classicisme *m* F Vorklassik
preclassicismo *m* I Vorklassik
preclassico I vorklassisch
pré-classique F vorklassisch
preklasszicizmus U Vorklassik
preklasszikus U Vorklassiker; vorklassisch
Prellmechanik *f* D *pfte* = Wiener → Mechanik
Prellzunge *f* D *pfte*
E escapement tongue, hopper
F languette *f* (de la mécanique viennoise)
I linguetta *f* (della meccanica viennese)
S lengüeta *f* (del mecanismo vienés)
U lökőnyelv
R ауслёзер *m* венской механики
prelude E Praeludium; Vorspiel
prélude *m* F Praeludium; Vorspiel
~ de choral: Choralvorspiel
prélude-choral *m* F Choralvorspiel
preludio *m* I Praeludium; Vorspiel
~ a corale: Choralvorspiel
preludio *m* S Praeludium; Vorspiel
~ sobre coral: Choralvorspiel
prelúdium U Praeludium
premier U première
Premiere *f* D première
première *f* F
D Premiere *f*, Erstaufführung *f*
E first performance/night, première
I prima rappresentazione/esecuzione *f*
S primera representación/creación/audición *f*, primer estreno *m*
U premier, bemutató (előadás)
R премьера *f*
prendere I *prescr* nehmen; *tasto* greifen
~ una decima *tasto* eine Dezime → greifen
— prendi il flauto *prescr* nimmt große Flöte → nehmen
prendre F *prescr* nehmen
— prend la flûte *prescr* nimmt große Flöte → nehmen

preparación *f* S Vorbereitung; Vorbereitungsnote
— sin ~ unvorbereitet
preparado S vorbereitet
— no ~ unvorbereitet
preparar *v* S vorbereiten
~ el fa sostenido menor *prescr* in fis-Moll vorbereiten → Harfe
preparare *v* I vorbereiten
~ fa diesis minore *prescr* in fis-Moll vorbereiten → Harfe
prepararse *v* S sich → einsingen
preparation E Vorbereitung
préparation *f* F Vorbereitung
preparato I vorbereitet
— non ~ unvorbereitet
preparatory E; ~ note/tone: Vorbereitungsnote
preparazione *f* I Vorbereitung
prepare *v* E vorbereiten
~ F sharp minor *prescr, arpa* in fis-Moll vorbereiten → Harfe
préparé F vorbereitet
— non ~ unvorbereitet
prepared E vorbereitet
~ half-shake: mezzo → trillo
~ **piano**
D "prepared piano" *n*, präpariertes Klavier *n*
F piano *m* préparé
I pianoforte *m* preparato
S piano *m* preparado
U preparált zongora
R подготовленное фортепьяно *n*
~ shake *orn* Praller
~ trill: trillo preparato
préparer *v* F vorbereiten
~ le fa dièse mineur *prescr, arpa* in fis-Moll vorbereiten → Harfe
preparing E; ~ note/tone: Vorbereitungsnote
prescribed E; ~ dance steps *pl bl* festgelegte → Tanzschritte
presence E Präsenz
présence *f* F Präsenz
presencia *f* S Präsenz
present *v* E aufführen
presentación *f* S début; Inszenierung
— hacer *v* una nueva ~ neuinszenieren
— nueva ~ Neuinszenierung
presentadora *f* S diseuse
presentarse *v* S auftreten; débuter
presentarsi *v* I auftreten
presentation E Aufführung
présentation *f* F Inszenierung
— nouvelle ~ Neuinszenierung
presentatrice *f* I diseuse
présenter *v* F aufführen
— se ~ auftreten
presenza *f* I Präsenz
~ di armonici: Obertongehalt
preset combination E *org* Setzerkombination
presión *f* S *fis* Druck
~ acústica: Schalldichte; Schallstrahlungsdruck; Schallwechseldruck
~ de aire: Luftdruck; *org* Winddruck
~ de la púa *gram* Auflagedruck
~ de radiación sonora: Schallstrahlungsdruck
~ del puente *pfte* Stegdruck
presionar *v* S *corda, tasto* niederdrücken
présmatrica U *gram* matrice
press E; ~ stud *fis* Knopf; *fis, org* Druckknopf
pressant F; en ~ *prescr* stringendo
presse *f* F; ~ à coller automatique *magn* automatische → Klebepresse
pression *f* F *fis* Druck
~ acoustique: Schalldichte; Schallstrahlungsdruck; Schallwechseldruck
~ d'air: Luftdruck
~ de radiation sonore: Schallstrahlungsdruck
~ du chevalet *pfte* Stegdruck
~ du style *gram* Auflagedruck
~ du vent *org* Winddruck
pressione *f* I *fis* Druck
~ del ponticello *pfte* Stegdruck
~ del suono: Schalldichte
~ del vento *org* Winddruck
~ dell'aria: Luftdruck; *org* Winddruck
~ della puntina *gram* Auflagedruck
~ della radiazione acustica: Schallstrahlungsdruck
~ sonora: Schallwechseldruck
pressure E *fis* Druck
pressure-pneumatic action E *org* Einstrompneumatik
préstamo *m* S Entlehnung
— hacer *v* un ~ entlehnen
prestant *m* F *org* Oktav 4'; Praestant
prestant *m* S *org* Praestant
~ 4' *org* Oktav 4'
prestar *v* S entlehnen; leihen
prestare *v* I leihen
prestito *m* I Entlehnung
— prendere *v* a ~ entlehnen
presto I *prescr*
D presto, schnell
E presto, *"quick(ly)"*
F presto, vite, rapide
S presto
U presto, gyorsan
R presto, престо, очень быстро
presuroso S *prescr* affrettato
pretended E; ~ polyphony: Scheinpolyphonie
prevailing E; ~ key: herrschende → Tonart
~ tonality: herrschende → Tonart; vorherrschende Tonalität
~ upbeat: Generalauftakt
prezenc U Präsenz
prick-song E ⟨16. *sec*⟩
D *(Bezeichnung für schriftlich fixierte, mehrstimmige Musik, im Gegensatz zu improvisierter Musik und einstimmiger Kirchenmusik)*
F *(désigne toute chanson polyphonique notée, en opposition avec la musique improvisée ou la musique ecclésiastique à une seule voix)*
I *(denominazione della musica a più voci*

fissata sulla carta, in opposizione alla musica improvvisata e alla musica sacra monodica)
S *(denominación que designa la música polifónica impresa o manuscrita, en oposición a lo tradicional o improvisado a una voz)*
U *(írásban rögzített, több szólamú zene, szemben a röglönzött zenével vagy egyszólamú egyházi zenével)*
R *(обозначение записанной многоголосной музыки в отличие от импровизируемой музыки и церковного одноголосия)*

Prim *f*, **Prime** *f* D ⟨*Intervall*⟩
E unison, A: prime
F unisson *m*
I unisono *m*
S unísono *m*
U prim, unisono
R прима *f*, унисон *m*

~ ⟨*Offizium*⟩
E Prime
F Prime *f*
I prima *f* ora canonica
S prima *f*
U prima
R «первый час»

— **reine ~**
E (perfect) unison, A: prime
F unisson *m* (parfait)
I unisono *m*
S unísono *m* (justo)
U tiszta prím
R чистая прима *f*

— **übermäßige ~**
E augmented unison
F demi-ton *m* chromatique ascendant
I unisono *m* eccedente/aumentato
S semitono *m* cromático
U emelkedő bővített prím
R увеличенная прима *f*

— **verminderte ~**
E diminished unison
F demi-ton *m* chromatique descendant
I unisono *m* diminuito
S semitono *m* cromático descendente
U ereszkedő bővített prím
R уменьшённая прима *f*

prím U Prim
— emelkedő bővített ~ übermäßige → Prim
— ereszkedő bővített ~ verminderte → Prim
— tiszta ~ reine → Prim

prima *f* I; in ~ *teat* vorn auf der → Bühne
prima *f* S Prim; *lt* Sangsaite; *vl* E-Saite
prima U Prim
primabalerina U prima → ballerina
Primarius *m* D = Primgeiger
primárius U Primgeiger
primary E; ~ action *org* relais pneumatique
~ motor *org* relais
~ notes/tones *pl* Naturtöne
~ triad: Hauptdreiklang
~ wind trunk *org* Hauptwindkanal
Prime *f* D = Prim
prime E ⟨*interval*⟩ Prim; reine → Prim
Prime E ⟨*Office*⟩ Prim
Prime *f* F Prim

Primgeige *f* D
E first violin
F premier violon *m*
I primo violino *m*
S primer violín *m*
U első hegedű, prímhegedű
R первая скрипка *f*

Primgeiger *m*, **Primarius** *m* D
E leader, first violin
F premier violon *m*
I primo violino *m*
S primer violín *m*
U első hegedűs, prímhegedűs, primárius
R первая скрипка *f*

prímhegedű U Primgeige
prímhegedűs U Primgeiger
prímkánon U Kanon im Einklang
principal E Konzertmeister; *org* Oktav 4'
~ accent: Hauptakzent
~ actor: Hauptdarsteller
~ actress: Hauptdarstellerin
~ dancer: prima → ballerina
~ key: Grundtonart; Haupttonart
~ male dancer: primo → ballerino
~ note: Hauptnote
~ part: Hauptstimme; *teat* rôle principal
~ rôle *teat* rôle principal
~ singer: Hauptdarsteller
~ treble *arm* fifre 4'; flageolet 4'
~ voice: Hauptstimme
~ 8' *org* Äqual
— play *v* the ~ part/rôle *teat* interpréter le → rôle principal

principal *m* F *org* Prinzipal
~ conique *org* Trichterprinzipal
~ de violon *org* Geigenprinzipal
~ placé en montre *org* Hintersatz
~ 1' *org* Oktävlein 1'
~ 8' *org* 8' → Prinzipal

principal *m* S *org* Praestant; Prinzipal
~ amabile *org* Schwegel
~ bajo *org* Prinzipalbaß
~ de 1' *org* Oktävlein
~ de 8' *org* 8' → Prinzipal
~ tapado *org* gedeckt → Prinzipal

principál U *org* Prinzipal
— fedett ~ *org* gedeckt → Prinzipal
— 8' ~ *org* Äqual; 8' → Prinzipal

principálbasszus U *org* Chorbaß; *org* Prinzipalbaß

principale *m* I *org* Prinzipal
~ amabile *org* Schwegel
~ basso *org* Chorbaß; Prinzipalbaß
~ conico *org* Trichterprinzipal
~ di 4' *org* Praestant
~ 8' *org* 8' → Prinzipal

principalino *m* **da 2'** I *org* doublette
print E Druck

print *v* E drucken
printed collection E Sammeldruck
Prinzipal *m* D *org*
E diapason
F principal *m*
I principale *m*
S principal *m*
U principál
R принципал *m*
— **gedeckt** ~ *org*
E stopped diapason
F bourdon *m* 8'
I bordone *m* 8'
S principal *m* tapado, bordón *m* 8'
U fedett principál
R закрытый принципал *m*
— **8'** ~ *org*
E open diapason
F principal *m* 8'
I principale *m* 8'
S principal *m* de 8'
U 8' principál
R принципал *m* 8' ⟨*открытый*⟩
Prinzipalbaß *m* D *org*
E double diapason open
F basse *f* de principal
I principale *m* basso
S principal *m* bajo
U principálbasszus
R принципалбас *m*
prisa *f* S; con ~ *prescr* affrettato
prise *f* F; ~ de son multiplex: multiple recording
prismatic E *canna* prismatisch
prismatico I *canna* prismatisch
prismático S *canna* prismatisch
prismatique F *canna* prismatisch
prismatisch D *canna*
E prismatic
F prismatique
I prismatico
S prismático
U prizmatikus
R призматической формы
Pritsche *f* D
E slapstick
F fouet *m*
I frusta *f* di carta
S zurriaga *f*, látigo *m*, fusta *f*
U ostor, csattogtató
R колотушка *f*
private E; ~ concert: Hauskonzert
~ instruction/lesson: Privatunterricht
~ music teacher: Privatmusiklehrer
~ performance: Hauskonzert
~ teaching: Privatunterricht
Privatmusiklehrer *m*, **Privatmusiklehrerin** *f* D
E private music teacher
F professeur *m* de musique particulier/privé
I insegnante privato *m*/privata *f* di musica
S maestro/profesor *m* particular, maestra/profesora *f* particular
U magánzenetanár
R частный учитель *m* музыки, частная учительница *f* музыки
Privatunterricht *m* D
E private instruction/teaching/lesson
F leçons *f pl* privées
I lezioni *f pl* private
S enseñanza *f* privada
U magántanítás
R частные уроки *m pl*
prizmatikus U *canna* prismatisch
próba U Probe
— próbát énekelni *v* vorsingen
— díszletes ~ *teat* Dekorationsprobe
— jelmezes/kosztümös ~ *teat* Kostümprobe
— színpadi ~ *teat* Bühnenprobe
— zongorás ~ *teat* Klavierprobe
próbaéneklés U Vorsingen
próbajáték U Vorspiel
próbálni *v* U proben
próbaszínpad U Probebühne
Probe *f* D
E rehearsal
F répétition *f*
I prova *f*
S ensayo *m*
U próba
R репетиция *f*
Probebühne *f* D
E rehearsal stage
F salle *f* de répétition
I sala *f*/teatro *m* di prova
S sala *f* de ensayos
U próbaszínpad
R репетиционный зал *m*
proben *v* D
E to rehearse
F répéter
I provare
S ensayar
U próbálni
R репетировать
procéder *v* F; ~ par progressions: fortschreiten
procedere *v* I; ~ in progressione: fortschreiten
procedimento *m* I; ~ monotematico: Monothematik
~ tecnico: Kunstgriff
processus *m* F; ~ de stabilisation du son: Einschwingungsvorgang
producción *f* S; ~ del sonido: Tonerzeugung
~ de sonidos transitorios: Einschwingungsvorgang
produce *v* E aufführen; inszenieren; diriger la → régie
producer E régisseur
production E Aufführung; Inszenierung; régie; Schaffen
~ rights *pl teat* Bühnenrechte
production *f* F Aufführung; Schaffen
~ de sons transitoires: Einschwingungsvorgang
~ sonore: Tonerzeugung
produire *v* F aufführen

produrre *v* I; ~ suoni metallici *ottoni* schmettern
~ un suono metallico *ottoni* stark → anblasen
produzione *f* I Schaffen
~ del suono: Tonerzeugung
profán U weltlich
profane F weltlich
profano I S weltlich
profesional *m* + *f* S Berufsmusiker
profesor *m* S; ~ de baile/danza: Tanzlehrer
~ de canto: Gesangslehrer
~ de música: Musiklehrer; Musikerzieher
~ de música de una escuela: Schulmusiker
~ de piano: Klavierlehrer
~ particular: Privatmusiklehrer
profesora *f* S; ~ de música: Musiklehrerin; Musikerzieherin
~ de piano: Klavierlehrerin
~ particular: Privatmusiklehrerin
professeur *m* F; ~ de chant: Gesangslehrer
~ de danse: Tanzlehrer
~ de musique: Musikerzieher; Musiklehrer
~ de musique dans une école: Schulmusiker
~ de musique privé/particulier: Privatmusiklehrer
~ de piano: Klavierlehrer
professional musician E Berufsmusiker
professore *m* I; ~ d'orchestra: Orchestermusiker
~ di musica: Musikerzieher
profilato *m* **contropunte** I *legni* Drehklappe
profilo *m* **superiore** I *camp* Hals
profond F tief
profondità *f* I; ~ del bancone *pfte* Dammtiefe
~ del tasto *tasto* Spieltiefe
profundidad *f* S Tiefe
~ de la caja *pfte* Dammtiefe
profundo S tief
profundo *m* S Tiefe
progettare *v* I entwerfen
progetto *m* I Entwurf
program E = programme
program U Programm
program- U Programm-
programa *m* S Programm
— de ~ Programm-
programación *f* S Programmgestaltung
programático S programmatisch; Programm-
programatikus U programmatisch
Programm *n* D
E programme, A: program
F programme *m*
I programma *m*
S programa *m*
U műsor, program
R программа *f*
Programm- D
E programmatic
F de programme, programmé
I programmatico
S de programa, programático
U műsor-, program-
R программный
programma *m* I Programm; Spielplan
programmatic E programmatisch; Programm-
programmatico I programmatisch; Programm-
programmation *f* F Programmgestaltung
programmatique F programmatisch
programmatisch D
E programmatic
F programmatique
I programmatico
S programático
U programatikus, programszerű
R программный
programme E Programm
~ music: Programm-Musik
programme *m* F Programm
— de ~ Programm-
programmé F Programm-
programme-building E Programmgestaltung
Programmgestaltung *f* D
E programming, programme-building
F programmation *f*, établissement *m* d'un programme
I compilazione *f* del programma/dei programmi
S programación *f*
U műsorösszeállítás
R составление *n* программы
programming E Programmgestaltung
Programm-Musik *f* D
E programme music, A: program music
F musique *f* à programme
I musica *f* a programma
S música *f* programática/descriptiva/de programa
U programzene
R программная музыка *f*
programszerű U programmatisch
programzene U Programm-Musik
progresar *v* S fortschreiten
progresión *f* S Folge; Fortschreitung
~ armónica: Akkordfortschreitung
~ melódica: melodische → Fortschreitung
~ por grados conjuntos: Sekundgang
progress *v* E fortschreiten
progression E Folge; Fortschreitung
~ by degrees: Stufengang
progression *f* F Folge; Fortschreitung
~ harmonique: Akkordfortschreitung
~ mélodique: melodische → Fortschreitung
~ par degrés conjoints: Sekundgang
progressione *f* I Fortschreitung
~ accordale/armonica: Akkordfortschreitung
~ melodica: melodische → Fortschreitung
~ per gradi vicini: Sekundgang
Progressionsschweller *m* D *org*
E general crescendo
F "crescendo" *m*
I *(pedale a bilancia che inserisce o toglie gradualmente i registri)*
S "crescendo" *m*
U (regiszter)crescendo
R вальце *n*, вальц *m*

prohibición *f* S; ~ de sucesiones paralelas: Parallelenverbot
prohibition E; ~ of consecutives: Parallelenverbot
proibizione *f* I; ~ delle successioni parallele: Parallelenverbot
projecteur *m* F Scheinwerfer
projecting bar E *canna* Vorderbart
projet *m* F Entwurf
proláció U Prolation
prolación *f* S Prolation
Prolation *f* D
E prolation
F prolation *f*
I prolazione *f*
S prolación *f*
U proláció
R *(в мензуральной системе соотношение семибревис и минимы)*
prolation E Prolation
prolation *f* F Prolation
prolazione *f* I Prolation
Prolog *m* D
E prologue
F prologue *m*
I prologo *m*
S prólogo *m*
U prológ(us)
R пролог *m*
prológ U Prolog
prologo *m* I Prolog
prólogo *m* S Prolog; Vorspiel
prologue E Prolog
prologue *m* F Prolog; Vorspiel
prológus U Prolog
prolongáció U *org, arm, pfte* prolongement
prolongáció-emelőkar U *pfte* Tonhaltungsstange
prolongáció-tartókar U *pfte* Tonhaltungsstange
Prolongement *n* D *org, arm, pfte* prolongement
prolongement *m* F *org, arm, pfte*
D Prolongement *n*, Tastenfessel *f*
E prolongement, sustaining pedal
I prolungamento *m*
S pedal *m* sostenedor/de prolongación
U prolongáció
R пролонжеман *m*, тастенфессель *m*
prolonger *v* F *ton* aushalten
prolungamento *m* I *org, arm, pfte* prolongement
promenade E; ~ concert: Promenadenkonzert
promenade *f* I *bl* Schreittanz
Promenadenkonzert *n* D
E promenade concert
F concert-promenade *m*
I concerto *m* all'aperto in luoghi di villeggiatura
S concierto *m* al aire libre
U térzene
R концерт *m* на открытом воздухе
prompt E; ~ speech *str* schnelle → Ansprache
prompt *v* E souffler
prompt F *prescr* pronto
prompt-box E trou du souffleur
promptement F *prescr* pronto
prompter E souffleur
~'s box: trou du souffleur
promptress E souffleuse
pronto, prontamente I *prescr*
D pronto, prontamente, schnell
E pronto, prontamente, *"quick(ly)"*, *"prompt(ly)"*
F pronto, prontamente, vite, prompt(e-ment)
S pronto, prontamente
U pronto, prontamente, *"gyorsan"*, *"szaporán"*
R pronto, prontamente, быстро
pronto S tosto; *prescr* pronto
prop E; ~s *pl fam, teat* Requisiten
~ man *teat* Requisitenmeister
Proper E; ~ of the Mass: Proprium Missae
proper E; ~ tone: Eigenton
property E; properties *pl teat* Requisiten
~ man *teat* Requisitenmeister
~ room *teat* Requisitenkammer
propio *m* **de la Misa** S Proprium Missae
proporció U Nachtanz; Proportio
proporción *f* S Proportio
Proportio *f* D
E proportion
F proportion *f*
I proporzione *f*
S proporción *f*
U proportio, proporció
R пропорция *f*
proportio *f* I Nachtanz
proportio U Proportio
proportion E Proportio
proportion *f* F Proportio
Proportionskanon *m* D
E mensuration canon
F canon *m* de proportion/mensuration
I canone *m* proporzionale
S canon *m* proporcional
U proporciós kánon
R *(форма канона в мензуральном многоголосии с пропостой в различных размерах и ритмических комбинациях)*
Proporz *m* D *bl* = Nachtanz
proporzione *f* I Nachtanz; Proportio
proposición *f* S Vordersatz
proposition *f* F Proposta; Vordersatz
Proposta *f*, **Leitmelodie** *f* D ⟨*Kanon*⟩
E antecedent, dux
F antécédent *m*, proposition *f*
I proposta *f*, antecedente *m*
S propuesta *f*, antecedente *m*
U proposta
R пропоста *f*
proposta *f* I Proposta
proposta U Proposta
propre *m* **de la messe** F Proprium Missae
proprio *m* **della messa** I Proprium Missae
Proprium *n* **Missae** D
E Proper of the Mass
F propre *m* de la messe

I proprio *m* della messa
S propio *m* de la Misa
U proprium missae, változó miserészek *pl*
R *(части мессы, меняющиеся в зависимости от праздников)*

propstick E *pfte* Deckelstütze
propuesta *f* S Proposta
proscenio *m* I *teat* Proszenium; Vorbühne
proscenio *m* S *teat* Vorbühne
proscenium E *teat* Proszenium
~ box *teat* Proszeniumsloge
~ stage *teat* Vorbühne
proscenium *m* F *teat* Proszenium
— petit ~ *teat* Vorbühne
proscenium-opening E *teat* Bühnenöffnung
prosodia *f* I S Prosodie
prosodic E prosodisch
prosodico I prosodisch
prosódico S prosodisch
Prosodie *f* D
E prosody
F prosodie *f*
I prosodia *f*
S prosodia *f*
U prozódia
R просодия *f*

prosodie *f* F Prosodie
prosodique F prosodisch
prosodisch D
E prosodic
F prosodique
I prosodico
S prosódico
U prozódiai
R просодический

prosody E Prosodie
Prospekt *m* D *teat*
E backcloth, backdrop
F toile *f* de fond
I fondole *m*
S telón *m* (de fondo)
U hátsó függődíszlet
R фон *m* сцены

~ *org* = Orgelprospekt
prospekt U Orgelprospekt
Prospektfeld *n* D *org*
E flat
F faces *f pl* plates
I prospetto *m* in superficie piana
S fachada *f*
U prospektfelület, homlokzati felület
R фасад *m* органа

prospektfelület U *org* Prospektfeld
Prospektlade *f* D *org*
E front wind-chest
F sommier *m* en façade
I somiere *m* della facciata
S somier *m* de la fachada
U prospektszélláda
R виндлада *f* для проспектных труб

Prospektpfeife *f* D *org*
E display/front pipe
F tuyau *m* de montre/façade
I canna *f* di prospetto/facciata
S tubo *m* de fachada
U prospektsíp, homlokzati síp
R проспектная труба *f*

prospektsíp U *org* Prospektpfeife
prospektszélláda U *org* Prospektlade
prospektus U Orgelprospekt
prospetto *m* I Orgelprospekt
~ in superficie piana *org* Prospektfeld
proszcénium U *teat* Proszenium; Vorbühne
proszcéniumpáholy U *teat* Proszeniumsloge
Proszenium *n* D *teat*
E proscenium
F proscenium *m*
I proscenio *m*
S arco *m* del proscenio
U proszcénium
R просцениум *m*, авансцена *f*

Proszeniumsloge *f* D *teat*
E stage/proscenium box
F loge *f* d'avant-scène
I palco *m* di proscenio
S palco *m* proscénico
U proszcéniumpáholy
R авансложа *f*

protección *f* S; ~ de la propiedad artística/intelectual: copyright protection
~ de los derechos de autor: copyright protection
protection *f* F; ~ des droits d'auteur: copyright protection
protezione *f* I; ~ dei diritti d'autore: copyright protection
proud E *prescr* fiero
proudly E *prescr* fiero
prova *f* I Korrepetition; Probe
~ al pianoforte *teat* Klavierprobe
~ degli archi: Streicherprobe
~ dell'orecchio: Gehörprüfung
~ della sezione di strumenti a fiato *fiati* Satzprobe
~ delle arcate: Strichprobe
~ delle scene *teat* Dekorationsprobe
~ di scena *teat* Bühnenprobe
~ generale: Generalprobe; *teat* Hauptprobe
~ in costume *teat* Kostümprobe

provare *v* I korrepetieren; proben
proyecto *m* S Entwurf
prozódia U Prosodie
prozódiai U prosodisch
P.R.S. E ⟨*Performing Right Society*⟩
D *(englische Verwertungsgesellschaft für Autorenrechte)*
F *(Société anglaise des auteurs, compositeurs et éditeurs)*
I *(Società inglese degli Autori ed Editori)*
S *(Sociedad inglesa de Autores, Compositores y Editores)*
U *(brit szerzői jogvédő egyesület)*
R *(британское общество по охране авторских прав)*

prueba *f* S *teat* Bühnenprobe
~ de vestuario/trajes *teat* Kostümprobe

psallette *f* F = maîtrise
Psalm *m* D
E psalm
F psaume *m*
I salmo *m*
S (p)salmo *m*
U zsoltár
R псалм *m*, псалом *m*
psalm E Psalm
~ tone: Psalmton
~ tune: псальма
psal'ma R → псальма
Psalmenlied *n* D псальма
psalmo *m* S Psalm
Psalmodie *f* D
E psalmody
F psalmodie *f*
I salmodia *f*
S salmodia *f*
U zsoltáréneklés, zsoltározás, pszalmodizálás
R псалмодия *f*
— **antiphonale ~**
E antiphonal psalmody
F psalmodie *f* antiphonale
I salmodia *f* antifonica
S salmodia *f* antifonal
U antifonális zsoltáréneklés
R антифонная псалмодия *f*
— **responsoriale ~**
E responsorial psalmody
F psalmodie *f* responsoriale
I salmodia *f* responsoriale
S salmodia *f* responsorial
U responzórikus zsoltáréneklés
R респонсориальная псалмодия *f*
psalmodie *f* F Psalmodie
~ antiphonale: antiphonale → Psalmodie
~ responsoriale: responsoriale → Psalmodie
psalmody E Psalmodie
Psalmton *m* D
E psalm tone
F ton *m* psalmodique/du psaume
I tono *m* salmodico/dei salmi, repercussa *f*
S tono *m* de recitación/de la salmodia/salmódico
U zsoltártónus, zsoltárdallam
R *(лады-модели средневековой римской псалмодии)*
Psalter *m* D
E psalter
F psautier *m*
I salterio *m*
S (p)salterio *m*
U zsoltároskönyv
R псалтырь *f*, псалтирь *f*
psalter E Psalter
psalterio *m* S Psalter
psaltérion *m* F Psalterium
Psalterium *n* D
E psaltery
F psaltérion *m*
I salterio *m*
S salterio *m*
U psalterium
R псалтериум *m*
psalterium *m* F; ~ à touches: Tastenpsalterium
psalterium U Psalterium
— fogólapos ~ Tastenpsalterium
psaltery E Psalterium
psaume *m* F Psalm; псальма
~ de pénitence: Bußpsalm
~s *pl* graduels: Gradualpsalmen
psautier *m* F Gesangbuch; Psalter
pseudo-imitation E Scheinimitation
pseudopolifonía *f* S Scheinpolyphonie
psicologia *f* I; ~ della musica: Musikpsychologie
~ del suono: Tonpsychologie
psicología *f* S; ~ auditiva: Tonpsychologie
~ de la música/audición: Tonpsychologie
~ musical: Musikpsychologie; Tonpsychologie
psychologie *f* F; ~ des sons: Tonpsychologie
~ musicale: Musikpsychologie
psychology E; ~ of music: Musikpsychologie; Tonpsychologie
~ of sound: Tonpsychologie
pszalmodizálás U Psalmodie
púa *f* S *cemb* Kiel; Zunge; *gram* Nadel
pubblicazione *f* I Veröffentlichung; Druck
pubblico *m* I Publikum
public E Publikum
public *m* F Publikum
publicación *f* S Veröffentlichung
publication E Veröffentlichung
publication *f* F Veröffentlichung
público *m* S Publikum
publier *v* F; être publié: herauskommen
publikálás U Veröffentlichung
Publikum *n* D
E public, audience
F public *m*
I pubblico *m*
S público *m*
U közönség, publikum
R публика *f*
publikum U Publikum
published E; ~ music: Musikalien
— to be ~ herauskommen
publisher E Verleger
~'s number: Verlagsnummer
puente *m* S Rückführung; Überleitung; *archi, cemb* Steg; *pfte* Klangsteg; Steg
— cerca del ~ *archi* am → Steg
— detrás del ~ *archi* hinter dem → Steg
— sobre el ~ *archi* am → Steg
puesta *f* S; ~ en escena: Inszenierung
~ en música: Vertonung
— dirigir/ejecutar *v* la ~ en escena: diriger la → régie
— hacer *v* una nueva ~ en escena: neuinszenieren
— nueva ~ en escena: Neuinszenierung
puissance *f* F Klangfülle; Schallstärke; Tonstärke
pulidor *m* S *org* Rundstahl

pull-down E *org* Zugrute
pulmón *m* S; cantar *v* a pleno ~ mit voller → Stimme singen
pulpéta U *org* Pulpete
Pulpete *f* D *org*
E bush, collar
F bourserte *f*
I borsetta *f*, manticetto *m*
S boursette *f*, saquitos *m pl*
U pulpéta
R пульпет *m*
pulpitus U Lesepult; Pult
pulsación *f* S Anschlag; *org* tocco; *tasto* Spielart
pulsar *v* S *corda, tasto* anschlagen
pulse E Impuls
~ generator: Impulsgenerator
~ width: Impulsbreite
Pult *n* D
E desk, stand
F pupitre *m*
I leggio *m*
S atril *m*
U állvány, (zenekari) pult, pulpitus, kottatartó
R пульт *m*, пюпитр *m*
— **Erstes [Zweites] ~**
E first [second] desk
F premier [deuxième] pupitre *m*
I primo [secondo] leggio *m*
S primer [segundo] atril *m*
U első [második] pult
R первый [второй] пульт *m*
pult U Pult
— első [második] ~ Erstes [Zweites] → Pult
pump E; ~ valve *ottoni* Pumpventil
Pumpe *f* D; Berliner ~ = Pumpventil
Pumpventil *n*, **Berliner Pumpe** *f*, **Wiener Ventil** *n*, **Stechbüchsenventil** *n*, **Druckventil** *n* D *ottoni*
E pump valve, piston
F piston *m*
I pistone *m*
S pistón *m*, válvula *f* de pistón
U pisztonszelep
R пистон *m*, помповый вентиль *m*
punctum *m* F S Punktneume
Punctus *m* D
E punctus, point *m*
F punctus *m*, point *m*
I punto *m*
S punctus *m*, punto *m*
U punctus, pont
R точка *f*
punctus E U Punctus
punctus *m* F S Punctus
pungere *v* I; ~ la testa del martello *pfte* stechen
pungitura *f* I; ~ per l'intonazione *pfte* Stich
Punkt *m* D
E dot
F point *m*
I punto *m*
S puntillo *m*
U pont
R точка *f*
punktieren *v* D ⟨*Wert um Hälfte verlängern*⟩
E to dot
F pointer
I mettere *v* il punto di prolungamento
S poner *v* el puntillo
U pontozni
R добавлять *v* точку к ноте
~ *canto*
E *(to transpose notes to a more comfortable pitch)*
F *(transposer une ou plusieurs notes aiguës à l'octave inférieure)*
I *(cantare una o più note acute all'ottava inferiore)*
S *(transponer las notas agudas a la octava inferior)*
U punktirozni ⟨*kényes hangokat megfelelőbb fekvésben lévő hangokkal helyettesiteni*⟩
R *(заменять высокие ноты вокальной партии более низкими или низкие — более высокими)*
punktiert D
E dotted
F pointé
I puntato
S con puntillo
U pontozott
R пунктированный, пунктирный
— **doppelt ~**
E double-dotted
F doublement pointé
I con punto doppio
S con doble puntillo
U kétszer pontozott
R дважды пунктирный
punktírozni *v* U punktieren
Punktneume *f* D
E Aquitanian neume
F point *m*, punctum *m*
I neuma *m* punto
S punto *m*, punctum *m*, neuma *m* (simple)
U pontneuma
R *(невменные знаки в виде точек)*
punta *f* I; *arco, bl* Spitze; *vl* Ecke
~ del martello *pfte* Hammerscheitel
~ di aggancio delle corde *tasto* Anhängestift
~ di guida del tasto *pfte* Tastenführungsstift
~ per tastiera a bilancino *pfte* Waagebalkenstift
— alla ~ *prescr, vl* (an der) → Spitze
— sulla ~ *bl* auf der → Spitze
punta *f* S *arco, bl* Spitze; *vl* Kopf
~ de la baqueta *perc* butt
~ del balancín *pfte* Waagebalkenstift
~ del palillo *perc* butt
— con la ~ *prescr, vl* (an der) → Spitze
— sobre la ~ *bl* auf der → Spitze
puntal *m* S *vc* Stachel
puntale *m* I *vc* Stachel
puntato I punktiert
punteado S *prescr, corda* picchettato

punteado *m* S; ~ con la uña *arpa* Nagelanschlag
puntear *v* S zupfen
puntero *m* S *pfte* Deckelstütze
puntillismo *m* **musical** S punktuelle → Musik
puntillo *m* S Punkt
— con ~ punktiert
— con doble ~ doppelt → punktiert
— doble ~ Doppelpunkt
— dos ~s *pl* Doppelpunkt
— poner *v* el ~ punktieren
puntina *f* I *gram* Nadel
~ di registrazione *gram* Schneidestichel
punto *m* I Punctus; Punkt
~ culminante: Höhepunkt; Schwerpunkt
~ d'attacco *corda* Anschlagspunkt; Erregungsstelle
~ di massimo spessore *camp* Schlag
~ doppio: Doppelpunkt
— con ~ doppio: doppelt → punktiert
— mettere *v* il ~ di prolungamento: punktieren
punto *m* S Punctus; Punktneume
~ culminante: Höhepunkt
~ de ataque *corda* Anschlagspunkt; Erregungsstelle
~ de las notas: Notenkopf
punzante S durchdringend
pupitre *m* F Notenpult; Pult; *teat* Bühnenpult
~ portatif *ottoni* Notenhalter
premier [deuxième] ~ Erstes [Zweites] Pult
pupitre *m* S Notenpult; *teat* Bühnenpult
puppe U *fam, pfte* Dämpferpuppe
pure E; ~ tone: Ton; reiner → Ton
pureté *f* **du son** F Klangreinheit
pureza *f* **de sonido** S Klangreinheit
purezza *f* **del suono** I Klangreinheit
purfling E *vl* Einlage
purity of sound E Klangreinheit
puro I grundtönig
— quasi ~ obertonarm
push *v* E; ~ (the sound): forcer
push-button E *fis, org* Druckknopf
put *v* E; ~ into F sharp minor *prescr, arpa* in fis-Moll vorbereiten → Harfe
~ on a new production: neuinszenieren
~ under: untersetzen
putting E; ~ (the thumb) under *tasto* Daumenuntersatz
puzón U Posaune
puzónkórus U Posaunenchor
pyramidal E *canna* pyramidenförmig
Pyramidenflügel *m* D
E pyramid piano
F piano *m* pyramide
I pianoforte *m* piramidale
S piano *m* pirámide
U piramiszongora
R пирамидальное фортепьяно *n*
pyramidenförmig D *canna*
E pyramidal
F de forme pyramidale
I a piramide
S piramidal
U piramis/gúla alakú
R пирамидальной формы
— **umgekehrt** ~ *canna*
E inverted pyramidal
F de forme pyramidale inversée
I a piramide rovesciata
S piramidal invertido
U fordított gúla alakú
R формы перевёрнутой пирамиды
pyramid piano E Pyramidenflügel
pyrofon U Flammenorgel
pyrophone E Flammenorgel
pyrophone *m* F S Flammenorgel
Pythagorean comma E pythagoreisches → Komma

INHALTSVERZEICHNIS

CONTENTS

SOMMAIRE

INDICE

ÍNDICE

TARTALOMJEGYZÉK

СОДЕРЖАНИЕ

TERMINORUM MUSICAE INDEX SEPTEM LINGUIS REDACTUS

Q – Z 454
Русская часть/ Russischer Teil / Russian Part / Part russe / Parte russa / Parte rusa / Orosz rész 665
Diagramme / Diagrams / Diagrammes / Diagrammi / Dibujos / Ábrák / Иллюстрации 739
Liste der Diagramme 799
List of Diagrams 800
Liste des diagrammes 801
Lista dei diagrammi 802
Lista de los dibujos 803
Ábrajegyzék 804
Список иллюстраций 805

Q

quadrangolare I *canna* vierkantig
quadrangulaire F *canna* vierkantig
Quadratnotation *f* D
E square notation
F notation *f* carrée
I notazione *f* quadrata
S notación *f* cuadrada
U kvadratikus írásmód
R квадратная нотация *f*
Quadratnote *f* D
E square note
F note *f* carrée
I nota *f* quadrata
S nota *f* cuadrada
U kvadratikus hangjegy
R *(квадратные ноты хоральной нотации в романском стиле)*
quadriade *f* I Vierklang
quadriglia *f* I quadrille
Quadrille *f* D quadrille
∼ à la cour: lancers
quadrille *f* F
D Quadrille *f*
E quadrille
I quadriglia *f*
S cuadrilla *f*
U francia négyes
R кадриль *f*
Quadrosatz *m* D *obs* = vierstimmiger → Satz
Quadrupelfuge *f* D
E quadruple fugue
F quadruple fugue *f*
I fuga *f* quadrupla/a quattro soggetti
S fuga *f* cuádruple, cuádruple fuga *f*
U négyesfúga
R четверная фуга *f*, фуга *f* с четырьмя темами
Quadrupelkonzert *f* D concerto con quattro strumenti solisti
quadruple E; ∼ concerto: concerto con quattro strumenti solisti
∼ fugue: Quadrupelfuge
∼ time: Viersertakt
quadruplet E Quartole
quagliere *m* I Wachtelpfeife
quail pipe E Wachtelpfeife
quanto prima I
D bald, schnell
E soon, quick
F bientôt, vite
S lo antes posible
U hamarosan, mielőbb
R незамедлительно
Quart *f* D = Quarte
quart *m* F; ∼ de soupir: Sechzehntelpause
∼ de ton: Viertelton
quart(-) U = kvart(-)
quarta *f* I Quarte
∼ aumentata/eccedente: übermäßige → Quarte
∼ diminuita: verminderte → Quarte
∼ giusta: reine → Quarte
quartal harmony E Quartenharmonik
Quart(e) *f* D
E fourth
F quarte *f*
I quarta *f*
S cuarta *f*
U kvart, quart
R кварта *f*
— **reine ∼**
E perfect fourth
F quarte *f* juste
I quarta *f* giusta
S cuarta *f* justa
U tiszta kvart/quart
R чистая кварта *f*
— **übermäßige ∼**
E augmented fourth
F quarte *f* augmentée
I quarta *f* eccedente/aumentata
S cuarta *f* aumentada
U bővített kvart/quart
R увеличенная кварта *f*
— **verminderte ∼**
E diminished fourth
F quarte *f* diminuée
I quarta *f* diminuita
S cuarta *f* disminuída/diminuta
U szűkített kvart/quart
R уменьшённая кварта *f*

quarte *f* F Quarte
~ augmentée: übermäßige → Quarte
~ diminuée: verminderte → Quarte
~ juste: reine → Quarte
Quartenakkord *m* D accord par quartes
Quartenharmonik *f* D
E quartal harmony
F harmonie *f* par quartes
I armonia *f* quartale, armonia *f* per quarte
S armonia *f* por cuartas
U kvartharmónia
R квартовая гармония *f*
Quartenzirkel *m* D
E circle of fourths
F cycle *m* des quartes
I circolo/ciclo *m* delle quarte
S ciclo *m* de (las) cuartas
U kvartkör
R квартовый круг *m*
quarter note E Viertelnote
quarter-note rest E Viertelpause
quarter tone E Viertelton
quarter-tone music E Vierteltonmusik
quartet E quartetto
Quartett *n* D quartetto
quartetto *m* I
D Quartett *n*
E quartet
F quatuor *m*
S cuarteto *m*
U kvartett, négyes
R квартет *m*
~ **con pianoforte**
D Klavierquartett *n*
E piano(forte) quartet, A: piano quartet
F quatuor *m* avec piano
S cuarteto *m* con piano
U zongorakvartett, zongoranégyes
R фортепьянный квартет *m*
~ **d'archi**
D Streichquartett *n*
E string quartet
F quatuor *m* à cordes
S cuarteto *m* de cuerda(s)
U vonósnégyes
R струнный квартет *m*
~ **vocale**
D Vokalquartett *n*
E vocal quartet
F quatuor *m* vocal
S cuarteto *m* vocal
U énekkvartett
R вокальный квартет *m*
Quartfagott *n* D tarot
Quartgeige *f* D
E violino piccolo
F violon *m* piccolo, "Quartgeige" *f*
I violino piccolo, sordino *m*
S violín *m* pequeño
U kvarthegedű, violino piccolo
R скрипка *f*, настроенная на кварту выше обычной
quartina *f* I Quartole
Quartinstrumente *n pl* D
E *(instruments tuned a fourth higher or lower than normal)*
F *(instruments accordés à la quarte inférieure ou supérieure d'un instrument normal)*
I *(strumenti accordati una quarta sotto o sopra rispetto a quelli normali)*
S *(instrumentos afinados a la cuarta inferior o superior del instrumento normal)*
U kvarttranszponáló hangszerek
R *(инструменты, настроенные на кварту выше или ниже обычных)*
quarto *m* I Viertelnote
~ di tono: Viertelton
Quartole *f* D
E quadruplet
F quartolet *m*
I quartina *f*
S cuatrillo *m*
U kvartola
R квартоль *f*
quartolet *m* F Quartole
Quartsextakkord *m* D accord de sixte et quarte
Quartsprung *m* D ⟨*aufwärts, abwärts*⟩
E leap of a fourth ⟨*up, down*⟩
F saut *m* de quarte ⟨*ascendant, descendant*⟩
I salto *m* di quarta ⟨*ascendente, discendente*⟩
S salto *m* de cuarta ⟨*superior, inferior*⟩
U kvartugrás ⟨*felfelé, lefelé*⟩
R скачок *m* на кварту ⟨*вверх, вниз*⟩
Quartventil *n* D *ottoni*
E thumb valve
F piston *m* du pouce
I quarto pistone *m*, pistone *m* del pollice
S pistón *m* del pulgar
U kvartventil
R квартвентиль *m*
quaternarie *f pl* I Vierertakt
quatuor *m* F quartetto
~ à cordes: quartetto d'archi
~ avec piano: quartetto con pianoforte
~ vocal: quartetto vocale
quaver E Achtelnote
~ rest: Achtelpause
quedar *v* **atrás** S nachhinken
Quelle *f* D
E source, origin
F source *f*
I fonte *f*
S fuente *f*
U forrás
R источник *m*
Quempas *m* D
E *(German term for collections of ancient Christmas carols)*
F *(terme utilisé en Allemagne pour désigner une collection de vieux noëls)*
I *(raccolta di antichi canti natalizi tedeschi)*
S *(colección de antiguos villancicos navideños alemanes)*

U *(régi néme: karácsonyi dalok gyüjteménye)*
R *(популярное сокращённое название старинных немецких рождественских песен)*

Querbalg *m* D *org* = Diagonalbalg

Querbalken *n* D = Notenbalken *m*

— **mit einem ~ verbunden**
E grouped together, A: beamed together
F relié avec une barre transversale
I collegato con un tratto d'unione
S unido por medio de la barra
U gerendával összekötve
R соединённый однолинейной вязкой

Querbart *m* D *canna anima*
E beard
F frein *m* placé au-dessus de la lèvre inférieure
I barba *f* trasversale
S freno *m* colocado bajo el labio inferior
U oldalszakáll
R поперечная бородка *f*

Querflöte *f* D
E transverse/cross flute
F flûte *f* traversière
I flauto *m* traverso
S flauta *f* travesera
U (haránt)fuvola
R поперечная флейта *f*

Querjoch *n*, **Jochbogen** *m* D ⟨*Leier*⟩
E cross-bar, arm, A: yoke
F traverse *f*
I traversa *f*
S travesaño *m*, barra *f* transversal
U keresztrúd
R поперечная планка *f*

Querpfeife *f*, **Zwerchpfeife** *f* D
E fife
F fifre *m*
I piffero *m*
S pífano *m*
U harántsíp
R *(небольшая поперечная флейта)*

Querriegel *m* D *lt*
E frontal string-holder
F cordier *m* frontal
I cavalletto *m*, regolo *m* trasversale
S cordal *m* frontal
U húrtartó keresztpánt
R струнодержатель *m*

Querschwingung *f* D = Transversalschwingung

Querstand *m* D
E false relation, A: cross relation
F fausse relation *f*
I falsa relazione *f*
S falsa relación *f*
U keresztállás
R переченье *n*

querständig D
E in false relation, A: cross-related
F en fausse relation
I in falsa relazione
S en falsa relación
U keresztállású
R перечащий

Quersteg *m* D *ottoni*
E cross-stay
F traversino *m*, barrette *f*
I traversino *m*
S travesaño *m*, pasadera *f*
U támasz, merevítő
R поперечина *f*, распорка *f*

Querstrich *m* D *vl*
E f-hole notch
F cran *m* de l'F
I intaccatura *f*, taglio *m*/tacca *f* della effe
S barra *f* de la efe
U f-lyuk bevágása
R зарубка *f* эфа

Quetsche *f*, **Quetschkommode** *f* D *pop* ⟨*Akkordeon*⟩
E squeeze-box
F soufflet *m*
I fisarmonica *f*, organetto *m*
S fuelle *m*
U harmonika
R гармошка *f*

Quetschung *f* D *orn* acciaccatura

queue *f* F *ottoni* Stengelbohrung
~ de cochon *pfte* Bändchendrant
~ de la note: Notenhals
~ de la touche *tasto* Hinterteil des Tastenbelages

quick E quanto prima
~ trill *orn* requiebro

quiebro *m* S *orn*
D *(Verzierung der spanischen Tastenmusik)*
E *(embellishment in the Spanish keyboard music)*
F *(ornement dans la musique pour instruments à clavier d'Espagne)*
I *(abbellimento della musica per strumenti a tastiera di Spagna)*
U *(díszítés a spanyol billentyüs muzsikában)*
R *(орнаментика в испанской клавишной музыке)*

quijada E U Schlagrassel

quijada *f* F Schlagrassel

quijada *f* S Pferdegetrappel; Schlagrassel

quill E *cemb* Kiel

quill *v* E *cemb* bekielen

quinario *m* I Fünfertakt

quincena *f* S *org* doublette

Quint *f* D = Quinte

quint E; ~ coupler *org* Quintentransmission

quint(-) U = kvint(-)

quinta *f* I Quinte; Kulisse
— quinte *pl* apparenti all'orecchio: Hörquinten
~ aumentata: übermäßige → Quinte
~ consecutiva: Quintparallele
— quinte *pl* consecutive: parallele → Quinten
— quinte *pl* dei corni: Hornquinten
~ di seguito: Quintparallele
— quinte *pl* di seguito: parallele → Quinten
~ diminuita: verminderte → Quinte
~ eccedente: übermäßige → Quinte
~ giusta: reine → Quinte
~ inferiore: Unterquinte

~ mobile *teat* Schiebewand
~ parallela: Quintparallele
— quinte *pl* parallele: parallele → Quinten
~ sopra/superiore: Oberquinte
~ sotto: Unterquinte
~ vuota: leere → Quinte
— in quinte giuste: quintenrein

quinta *f* S Quinte; Oberquinte
~s *pl* aparentes: Hörquinten
~ ascendente: Oberquinte
~ aumentada: übermäßige → Quinte
~s *pl* consecutivas: Quintparallele
~ disminuída/diminuta: verminderte → Quinte
~ inferior: Unterquinte
~ justa: reine → Quinte
~s *pl* paralelas: parallele → Quinten; Quintparallele
~ superior: Oberquinte
~ 1 1/3' *org* Quinteineindrittelfuß
~ 2 2/3' *org* Quintzweizweidrittelfuß
— a la ~ justa: quintenrein
— en ~s: quintenrein

quintadecima *f* I *org* doublette
quintadécima *f* S *org* doublette
quintadena *f* I *org* Quintatön
quintadena U *org* Quintatön
quintage *m* F Überblasen
quintar *v* S quintieren
Quintatön *m* D *org*
E quintaton
F quintaton *m*
I quintadena *f*
S quintatón *m*
U quintadena
R квинтатон *m*
quintaton E *org* Quintatön
quintaton *m* F *org* Quintatön
quintatón *m* S *org* Quintatön
Quint(e) *f* D
E fifth
F quinte *f*
I quinta *f*
S quinta *f*
U kvint, quint
R квинта *f*
— **leere/offene ~**
E open fifth
F quinte *f* à vide
I quinta *f* vuota
S *"quinta vacía"* ⟨*esto es, acorde sin tercera*⟩
U üres kvint/quint
R пустая квинта *f*
— **parallele ~n** *pl*
E consecutive fifths *pl*, A: parallel fifths *pl*
F succession *f* de quintes, quintes *f pl* parallèles
I quinte *f pl* consecutive/parallele/di seguito
S quintas *f pl* paralelas
U párhuzamos kvintek/quintek
R параллельные квинты *f pl*, параллелизм *m* квинт
— **reine ~**
E perfect fifth
F quinte *f* juste
I quinta *f* giusta
S quinta *f* justa
U tiszta kvint/quint
R чистая квинта *f*
— **übermäßige ~**
E augmented fifth
F quinte *f* augmentée
I quinta *f* eccedente/aumentata
S quinta *f* aumentada
U bővített kvint/quint
R увеличенная квинта *f*
— **verminderte ~**
E diminished fifth
F quinte *f* diminuée
I quinta *f* diminuita
S quinta *f* disminuída/diminuta
U szűkített kvint/quint
R уменьшённая квинта *f*

quinte *f* F ⟨*instrument*⟩
D *(historische Sopran- oder Tenorvioline)*
E quinton
I *(violino soprano o tenore francese)*
S quintón *m*
U kvinthegedű
R *(старинный вид сопрановой или теноровой скрипки)*
~ ⟨*intervalle*⟩ Quinte
~ à vide: leere → Quinte
~s *pl* auditives: Hörquinten
~ augmentée: übermäßige → Quinte
~s *f pl* consécutives: Quintparallele
~s *pl* de cor: Hornquinten
~ diminuée: verminderte → Quinte
~ inférieure: Unterquinte
~ juste: reine → Quinte
~s *pl* parallèles: parallele → Quinten
~ supérieure: Oberquinte
~ 1 1/3' *org* Quinteineindrittelfuß
~ 2 2/3' *org* Quintzweizweidrittelfuß
— en ~s justes: quintenrein

quinteggiare *v* I quintieren; überblasen
quinteggiare *m* I Überblasen
Quinteineindrittelfuß *m* D *org*
E nineteenth
F quinte *f* 1 1/3'
I decimanona *f* 1 1/3'
S quinta *f* 1 1/3'
U egyegész-egyharmadlábas kvint/quint
R квинта *f* 1 1/3'
Quintenakkord *m* D accord par quintes
quintenrein D
E in perfect fifths
F en quintes justes
I in quinte giuste
S a la quinta justa, en quintas
U kvinttiszta
R по чистым квинтам
Quintentransmission *f*, **Quintkoppel** *f* D *org*
E quint coupler
F transmission *f*/accouplement *m* à la quinte

I trasmissione *f* per quinte, registro *m* per la trasmissione per quinte
S acoplamiento *m* a la quinta
U kvintkopula, kvintáttétel
R квинтовая трансмиссия/копула *f*

Quintenzirkel *m* D
E circle of fifths
F cycle *m* des quintes
I circolo/ciclo *m* delle quinte
S ciclo/escala *f* de quintas
U kvintkör
R квинтовый круг *m*

quinterna *f* S guinterne
quinterna U guinterne
Quinterne *f* D guinterne
quintet E quintetto
quinteto *m* S quintetto
~ con piano: quintetto con pianoforte
~ de cuerda(s): quintetto d'archi
~ (de instrumentos) de viento: quintetto per fiati
Quintett *n* D quintetto
quintette *m* F quintetto
~ à cordes: quintetto d'archi
~ à vent: quintetto per fiati
~ avec piano: quintetto con pianoforte

quintetto *m* I
D Quintett *n*
E quintet
F quintette *m*
S quinteto *m*
U kvintett, ötös
R квинтет *m*

~ **con pianoforte**
D Klavierquintett *n*
E piano quintet
F quintette *m* avec piano
S quinteto *m* con piano
U zongoraötös
R фортепьянный квинтет *m*

~ **d'archi**
D Streichquintett *n*
E string quintet
F quintette *m* à cordes
S quinteto *m* de cuerda(s)
U vonósötös
R струнный квинтет *m*

~ **per fiati**
D Bläserquintett *n*
E wind quintet
F quintette *m* à vent
S quinteto *m* (de instrumentos) de viento
U fúvósötös
R квинтет *m* для духовых инструментов

Quintfuge *f* D
E fugue at the fifth
F fugue *f* à la quinte
I fuga *f* alla quinta
S fuga *f* a la quinta
U kvintfúga
R фуга *f* с ответом в квинту

quintieren *v* D
E to overblow at the twelfth
F quintoyer
I quinteggiare
S quintar
U kvintelni
R *(достигать дуодецимы путём передувания)*

quintillo *m* S Quintole
quintina *f* I Quintole

Quintinstrumente *n pl* D
E *(instruments sounding a fifth lower than normal)*
F *(instruments accordés une quinte plus basse que la normale)*
I *(strumenti accordati una quinta sotto rispetto a quelli normali)*
S *(instrumentos afinados a la quinta inferior del instrumento tipo)*
U kvintelő/kvinttranszponáló hangszerek *pl*
R *(инструменты, настроенные на квинту ниже обычных)*

Quintkoppel *f* D *org* = Quintentransmission

Quintlage *f* D *acc*
E *(triad in root position with the fifth at the top)*
F *(accord dont la quinte se trouve à la voix supérieure)*
I posizione *f* di quinta
S *(acorde cuya quinta se encuentra en la voz superior)*
U kvinthelyzet
R аккорд *m* в мелодическом положении квинты

Quintole *f* D
E quintuplet
F quintolet *m*
I quintina *f*
S cinquillo *m*, quintillo *m*
U kvintola
R квинтоль *f*

quintolet *m* F Quintole
quinton E quinte
quintón *m* S quinte
quintoyer *v* F quintieren; überblasen

Quintparallele *f* D
E consecutive/parallel fifths *pl*
F quintes *f pl* consécutives, mouvement *m* parallèle de quintes, succession *f* de quintes
I quinta *f* parallela/consecutiva/di seguito
S quintas *f pl* paralelas/consecutivas, movimiento *m* paralelo de quintas
U kvintpárhuzam
R параллельные квинты *f pl*

Quintsextakkord *m* D accord de quinte et sixte
quintupla *f* I Hundertachtundzwanzigstelnote
quintuple E; ~ meter/time: Fünfertakt
quintuplet E Quintole

Quintverwandtschaft *f* D
E fifth relationship
F rapport *m* de quinte
I rapporto *m*/relazione *f* di quinta

S relación *f* de la quinta
U kvintrokonság
R квинтовое родство *n*

Quintzweizweidrittelfuß *m* D *org*
E duodecima, twelfth
F quinte *f* 2 2/3'
I duodecima *f* 2 2/3'
S quinta *f* 2 2/3'
U kétegész-kétharmadlábas kvint
R квинта *f* 2 2/3'

quiosco *m* **de música** S Musikpavillon
quire signature E Lagenbezeichnung
quiroplasto *m* S Handleiter
quit *v* E *ton* verlassen
quitter *v* F *ton* verlassen

Quodlibet *n* D
E quodlibet
F quodlibet *m*
I quodlibet *m*
S quodlibet *m*, ensalada *f*
U quodlibet, egyveleg
R кводлибет *m*

quodlibet E fricassée; Quodlibet
quodlibet *m* F S Quodlibet
quodlibet *m* I fricassée; Quodlibet
quodlibet U Quodlibet
quotation E Zitat
quote *v* E zitieren

R

ráadás U Zugabe
rabbia *f* I; con ~ = furioso
rabel *m* S Rubebe
rabelico *m* S
D kleine Rubebe *f*
E small rebec
F petit rébec *m*
I piccola rubeba *f*
U *(kisebb rebec)*
R *(маленький ребек)*
rabillo *m* S Notenfahne
raccolta *f* I Auswahl; Sammlung
~ a stampa: Sammeldruck
~ di scritti: Sammelwerk
~ di strumenti musicali: Musikinstrumentensammlung
~ manoscritta: Sammelhandschrift
Rachen *m* D
E throat
F gorge *f*
I gola *f*
S garganta *f*
U torok
R зев *m*, глотка *f*
Rachenhöhle *f* D
E pharynx
F pharynx *m*
I faringe *f*
S faringe *f*
U garat
R зев *m*, полость *f* зева
racimo *m* **de notas** S note cluster
rack E *cemb* Springerrechen
rackboard E *org* Pfeifenbank
Rackett *n* D = Rankett
racket(t) E Rankett
racket(t) *m* F S Rankett
rackett *m* I Rankett
rack-pin E *canna* Pfeifenstuhlträger
racler *v* F; ~ du violon *fam* fiedeln
racni U *pfte* Raste
raddoppia *f* I *legni* Doppelgriffklappe
raddoppiare *v* I verdoppeln
~ all'ottava: magadisieren
raddoppio *m* I Verdopplung
Radel *n* D *pop* = Kanon
radiador *m* **acústico** S Schallabstrahler
radiar *v* S *rad* senden
radiateur *m* **acoustique** F Schallabstrahler
radio E; ~ choir/chorus: Rundfunkchor
~ interval signal *rad* Pausenzeichen
~ opera: Funkoper
~ orchestra: Rundfunkorchester
~ version: Funkbearbeitung
— listen *v* in to the ~ Rundfunk hören
radio *f* F Hörfunk
— écouter *v* la ~ Rundfunk hören
radio *f* I Hörfunk
— ascoltare *v* la ~ Rundfunk hören
radio *m* S; ~ auditivo: Hörweite
— dentro del ~ auditivo: in → Hörweite
— fuera del ~ auditivo: außer → Hörweite
radio *f* S Hörfunk
— oír/escuchar *v* la ~ Rundfunk hören
rádió U Hörfunk
~t hallgatni *v* Rundfunk hören
rádiókórus U Rundfunkchor
rádióopera U Funkoper
rádióváltozat U Funkbearbeitung
rádiózenekar U Rundfunkorchester
Radleier *f* D = Drehleier
Raffvorhang *m* D *teat*
E Italian/tableau curtain
F rideau *m* à l'italienne/à la grecque
I sipario *m* a tende laterali
S telón *m* de boca, cortina *f* corredera/a la italiana
U előfüggöny
R интермедийный занавес *m*
raganella *f* I Ratsche
ragasztani *v* U *magn* kleben
ragasztóprés U; automata ~ *magn* automatische → Klebepresse
ragasztósablon U *magn* Klebeschiene
ragasztósín U *magn* Klebeschiene
ragasztószalag U *magn* Klebeband
ragasztott U *corda* gesperrt
raggiungere *v* I *ton* erreichen; treffen
~ una nota: Ton erreichen

raggruppamento *m* I; ~ di voci/parti: Stimmgruppierung
Ragtime *m* D ragtime
ragtime E
D Ragtime *m*
F ragtime *m*
I ragtime *m*
S ragtime *m*
U ragtime
R регтайм *m*
ragyogás U Glanz
Rahmen *m* D *org*
E frame
F cadre *m*, châssis *m*
I telaio *m*
S caja *f*
U ráma, keret
R рама *f*
~ *org* ⟨*Magazinbalg*⟩
E middle/floating frame
F table *f* flottante/médiane
I telaio *m* centrale
S marco *m* del fuelle, bastidor *m*
U ráma, keret
R опорная рама *f*
Rahmenharfe *f* D
E frame harp
F harpe *f* à cadre
I arpa *f* a cornice
S arpa *f* de marco
U kerethárfa
R арфа *f* с рамой
Rahmenpolster *n* D *pfte*
E back rail felt, keyframe cloth
F garniture *f* du cadre du clavier
I mollettone *m* per dosso tastiera, feltro *m* per il dosso della tastiera
S fieltro *m* para el descanso de la parte posterior de la tecla
U billentyűnyugpárna, drukkfilc
R польстер *m*
Rahmentrommel *f* D
E frame drum
F tambour *m* sur/de cadre
I tamburo *m* a cornice, tamburello *m*
S tambor *m* de marco
U keretdob
R тамбурин *m* без тарелочек
rainure *f* F *org* Einschnitt
rainure-guide *m* F; ~ du ressort de soupape *org* Leitleiste der Feder
raise *v* E erhöhen
~ C to C sharp *prescr, timp* C nach Cis umstimmen → Pauke
raised lips *pl* E *canna d. m.* aufgeworfene Labien → Labium
raising E Hochalterierung
~ of a note *ton* Erhöhung
rák U Krebs
rake *v* E *lt* durchstreichen
rakéta U; mannheimi ~ Mannheimer → Rakete
Rakete *f* D; **Mannheimer** ~
E Mannheim rocket
F "élan" *m*
I "slancio" *m*
S *("arranque" expresivo peculiar de la escuela de Mannheim)*
U mannheimi rakéta
R *(стремительные взлёты по разложенному аккорду)*
rákfúga U Krebsfuge
raking stroke E *lt* Durchstreichen
rákkánon U Krebskanon
rákmenetes U krebsgängig
rakott U; vastagon ~ vollgriffig
ralenti F allentato
ralentir *v* F nachlassen; ritardare; *prescr* rallentare
ralentissant F; en ~ *prescr* rallentando; ritardando
rallentamento *m* I Verzögerung
rallentando I *prescr*
D rallentando, langsamer werdend, nachlassend
E rallentando, *"becoming slower"*
F rallentando, en ralentissant
S rallentando, *"retardando (gradualmente)"*
U rallentando, lassítva
R rallentando, раллентандо, замедляя
rallentare *v* I nachlassen; zögern
~ *prescr*
D rallentare, nachlassen
E rallentare, *"to slow down"*, *"to relax"*
F rallentare, ralentir
S rallentare, retardar (gradualmente)
U rallentare, lassítani, (tempót) mérsékelni
R rallentare, замедлять
ram E; ~ coupler *org* Gabelkoppel
ráma U *org* Rahmen
— alsó ~ *pn* Sockelleiste
Rampenlicht *n* D
E footlights *pl*
F feux *m pl* de la rampe
I luci *f pl* della ribalta
S candilejas *f pl*
U rivaldafény
R свет *m* рампы
Rand *m* D *ottoni* ⟨*Mundstück*⟩
E rim
F bord *m*
I orlo *m*, appoggio *m*
S borde *m*
U perem
R устье *n* мундштука
~, **Hohlkern** *m archi*
E edge
F bord *m*
I orlo *m*
S borde *m*
U szegély, *fam* rand
R кромка *f*
~ *perc*
E rim, edge
F bord *m*
I orlo *m*, bordo *m*
S borde *m*

U szegély, szél
R край *m*
— **am ~ des Felles** *prescr, perc*
E at the edge/rim, on the rim, near the edge of the skin
F sur le bord
I presso il bordo, al bordo
S sobre/en el borde
U a bőr szélén
R у края (перепонки)
— **französischer ~** *ottoni*
E turned-over rim
F bord *m* recourbé vers le haut
I orlo *m* alla francese/ricurvo verso l'alto
S borde *m* curvado hacia arriba
U visszahajtott/francia szegély
R край *m*, загнутый к верху
— **Mainzer ~** *ottoni*
E wire-reinforced rim
F bord *m* renforcé avec un cercle de fil de fer
I orlo *m* rinforzato con filo di ferro
S borde *m* reforzado con alambre
U vasszállal megerősített szegély
R край *m*, укреплённый проволокой

rand U *fam, archi* Rand
random structure E Aleatorik
Rang *m* D *teat*
E circle, balcony
F balcon *m*, galerie *f*
I galleria *f*, balconata *f*
S galería *f*, balcón *m*, anfiteatro *m*
U erkély
R ярус *m*
— **erster ~** *teat*
E dress circle, A: mezzanine
F premier balcon *m*, première galerie *f*
I prima galleria *f*
S primera galería *f*, primer anfiteatro *m*
U első emeleti erkély
R балкон *m* первого яруса
— **zweiter ~** *teat*
E upper circle/balcony
F deuxième balcon *m*, deuxième galerie *f*
I seconda galleria *f*
S segunda galería *f*, galería *f* alta, segundo anfiteatro *m*
U második emeleti erkély
R балкон *m* второго яруса

rang *m* F *corda* Chor
range E Raum; Umfang; *canto* Stimmumfang
~ of audibility: Hörbereich
~ of hearing: Hörweite
~ of sound: Tonbereich
— within the ~ of an octave: im → Oktavraum
ranket E Rankett
rankét U Rankett
Rankett *n*, **Rackett** *n*, **Stockfagott** *n*, **Wurstfagott** *n* D
E racket(t), ranket
F racket(t) *m*, rankett *m*, cervelas *m*
I rankett *m*, rackett *m*, rocchetta *f*
S racket(t) *m*, cervelas *m*
U rankét
R ранкет *m*

rankett *m* F I Rankett
ranura *f* S *arm* Kanzelle; *org* Einschnitt; Kanzelle; Registerkanzelle
ranz *m* **des vaches** F Kuhreigen
râper *v* F schrapen
râpeur *m* F Raspel
~ en bambou: Bambusraspel
~ en calebasse: Kürbisraspel
~ métallique/en métal: Metallraspel
rapid E; ~ scale passage: Lauf
rápidamente S *prescr* celere
rapide F *prescr* affrettato; celere; presto; veloce
rapidement F *prescr* veloce
rapidità *f* I; con ~ = presto
rapidité *f* F; avec ~ *prescr* celere
rápido S *prescr* celere
rappel *m* F *mil* Zapfenstreich
rapport *m* F; ~ de fréquence: Bezugsfrequenz
~ de quinte: Quintverwandschaft
~ de tierce: Terzverwandtschaft
— en ~ harmonique: klangverwandt
rapporto *m* I; ~ di terza: Terzverwandtschaft
~ di quinta: Quintverwandtschaft
rappresentare *v* I aufführen; ausführen
rappresentazione *f* I Aufführung; Ausführung
~ con maschere: Maskenspiel
— prima ~ première; Uraufführung
rapprocher *v* F; se ~ *ton* erreichen
rapsoda *m* S Rhapsode
rapsodia *f* I S Rhapsodie
rapsodo *m* I Rhapsode
rapszódia U Rhapsodie
rapszódosz U Rhapsode
rarefacción *f* **del aire** S Luftverdünnung
raréfaction *f* **de l'air** F Luftverdünnung
rarefazione *f* **dell'aria** I Luftverdünnung
rascadura *f* **de la aguja** S *gram* Abspielgeräusch
rascar *v* S *fam* fiedeln
rasch D *prescr* affrettato
raschiare *v* I schrapen
rasend D frenetico
Rasette *f* D *obs* = Stimmkrücke
rasette *f* F *canna ancia* Stimmkrücke
rasgo *m* **característico** S Stilmerkmal
rasgueado *m* S *lt* Durchstreichen
rasguear *v* S *lt* durchstreichen
Raspa *f* D *bl* raspa
raspa *m* F *bl* raspa
raspa *f* I Raspel; *bl* raspa
raspa *f* S *bl*
D Raspa *f*
E raspa
F raspa *m*
I raspa *f*
U raspa
R *(латиноамериканский салонный танец)*

raspador *m* S Raspel; Schrapidiophon
~ de bambú: Bambusraspel
~ de calabaza: Kürbisraspel

~ de metal/metálico: Metallraspel
raspar *v* S schrapen
Raspel *f* D
E scratcher, scraper, rasper
F râpeur *m*
I raspa *f*
S raspador *m*
U reszelő
R фрикционный инструмент *m*, тёрка *f*
rasper E Raspel
raspev R → распев
— bolgarskij ~ болгарский → распев
— kievskij ~ киевский → распев
— znamennyj ~ знаменный → распев
Rassel *f*, **Klapper** *f* D
E rattle, clapper
F crécelle *f*, hochet *m*
I sonaglio *m*
S sonajero *m*, maraca *f*
U csörgő
R погремушка *f*
rasseln *v* D
E to rattle
F faire *v* un bruit de crécelle, agiter, secouer
I agitare, produrre *v* suoni secchi e brevi
S hacer *v* ruido
U csörgetni
R трясти *v* погремушку
Rast *f* D *arpa*
E notch
F cran *m*
I tacca *f*
S *(muescas donde reposa el pedal)*
U rekesz
R прорез *m* ⟨*в который входит педаль арфы при перестройке*⟩
Raste *f* D *pfte*
E rim
F barrage *m*, barre *f* de renfort
I sbarra *f* di rinforzo
S barra *f* de refuerzo
U racni
R упор *m*
Rasterbrett *n* D *org* = Pfeifenbank
Rastral *n* D
E *(five-pointed pen for ruling stave)*
F rastral *m* ⟨*patte à cinq pointes pour régler du papier à musique*⟩
I rastro *m*
S *(pauta de cinco puntas para trazar el pentagrama)*
U kottavonalzó
R растр *m*
rastral *m* F Rastral
rastro *m* I Rastral
raszterdeszka U *org* Pfeifenbank
rasztertartó U *org* Säule
rátét U *canna* Pfeifenaufsatz
— tölcsér alakú ~ *canna* konischer → Pfeifenaufsatz
Ratsche *f*, **Knarre** *f*, **Schnarre** *f* D
E rattle
F crécelle *f*
I raganella *f*
S carraca *f*, matraca *f*
U kereplő
R трещотка *f*
Rätselkanon *m* D
E riddle/enigmatic canon
F canon *m* énigmatique
I canone *m* enigmatico
S canon *m* enigmatico
U rejtvénykánon
R загадочный канон *m*
rattan stick E *perc* Rohrschlegel
rattle E Rassel; Ratsche
rattle *v* E rasseln
Raum *m* D
E range, compass
F ambitus *m*, étendue *f*
I estensione *f*, ambito *m*
S extensión *f*, ámbito *m*
U ambitus, hangterjedelem
R пространство *n*, диапазон *m*
— **schalltoter** ~
E dead room, anechoic chamber
F chambre/salle *f* sourde
I camera *f* afona, sala *f* senza echi
S cámara *f* sorda/antiecos
U hangvisszaverődésmentes szoba
R безэховая камера *f*, заглушённое помещение *n*
Raumakustik *f* D
E acoustics *pl* of buildings/halls
F acoustique *f* ambiante/d'un local
I acustica *f* ambientale
S acústica *f* de un local
U térakusztika, teremakusztika
R акустика *f* закрытых помещений, архитектурная акустика *f*
Raumklang *m* D
E pitch of a room
F acoustique *f* d'une salle
I acustica *f* ambientale
S acústica *f* de una sala
U teremhangzás
R акустика *f* зала
~ *gram*, *magn* = Stereophonie
rauschen *v* D
E to swish, to rustle
F murmurer
I mormorare, sussurrare
S murmurar, susurrar
U susogni, mormolni
R шуметь
Rauschen *n* D; **farbiges** ~
E colo(u)red noise
F son *m* timbré
I *(suono leggero ma caratterizzato da un timbro particolare)*
S sonido *m* leve pero timbrado
U színes zaj
R цветной шум *m*
— **rosa** ~ ⟨*elektronische Musik*⟩
E pink noise

F bruit *m* rose
I rumori *m pl* rosa
S ruido *m* rosa
U rózsaszín zaj
R *(часть шумового спектра)*
— **weißes ~**
E blank/white noise
F bruit *m* blanc
I suono *m* bianco
S ruido *m* blanco
U fehér zaj
R белый шум *m*

Rauschpegel *m* D
E noise level
F niveau *m* du son
I livello *m* del suono
S nivel *m* del ruido
U zajszint
R уровень *m* шума

ravalement *m* F
D *(das Tieferstimmen von Instrumenten)*
E tuning-down
I abbassamento *m* dell'accordatura
S ravalement *m*
U lehangolás
R понижение *n* строя инструментов

rawhide stick E *perc* Naturlederschlegel
rayar *v* S abtasten
rayonnement *m* **sonore** F Schallabstrahlung
rázendíteni *v* U anstimmen
rázni *v* U schütteln
razvod R → развод
ré *m* F *ton* d
~ bémol *ton* des
~ dièse *ton* dis
~ double bémol *ton* deses
~ double dièse *ton* disis
~ majeur: D-Dur
~ mineur: d-Moll
re *m* I *ton* d
~ bemolle *ton* des
~ diesis *ton* dis
~ doppio bemolle *ton* deses
~ doppio diesis *ton* disis
~ maggiore: D-Dur
~ minore: d-Moll
re *m* S *ton* d
~ bemol *ton* des
~ doble bemol *ton* deses
~ doble sostenido *ton* disis
~ mayor: D-Dur
~ menor: d-Moll
~ sostenido *ton* dis
reach *v* E *ton* erreichen
reading E Interpretation
real answer E *fuga* reale → Antwort
realejo *m* S *org* Bibelregal; Regal
~ de cobre *org* Messingregal
~ tapado *org* gedämpft → Regal
realisation E *bc* = realization
réalisation *f* F *bc* Aussetzung
~ d'une basse chiffrée: Generalbaßspiel
~ d'une partition (au piano): Partiturspiel
realise *v* E *bc* = realize
réaliser *v* F *bc* aussetzen
realización *f* S *bc* Aussetzung
~ de una partitura (al piano): Partiturspiel
~ del bajo cifrado: Generalbaßspiel
realizálás U *bc* Aussetzung
realizar *v* S *bc* aussetzen
realization E *bc* Aussetzung
~ of a figured bass: Generalbaßspiel
~ of open score: Partiturspiel
realize *v* E *bc* aussetzen
realizzare *v* I *bc* aussetzen
realizzazione *f* I *bc* Aussetzung
~ di un basso numerato: Generalbaßspiel
~ di una partitura: Partiturspiel
reaparecer *v* S wiederkehren
reaparición *f* **del tema** S Wiederkehr
réapparaître *v* F wiederkehren
réapparition *f* **du thème** F Wiederkehr
rear E; ~ cover *pfte* Hinterdeckel
~ peg *corda* rückständiger → Wirbel
~ set *org* Hintersatz
rear-tuned E hinterstimmig
rebec E U Rubebe
rébec *m* F Rubebe
— petit ~ rabelico
rebeca *f* I Rubebe
rebeck E Rubebe
rebondissement *m* F *dir* Rückfedern
rebound E *dir* Rückfedern
rébus *m* **musical** F Notationsrätsel
recapitulation E reprise
recenser *v* F rezensieren
recensire *v* I rezensieren
récepteur *m* **du son** F Schallempfänger
réception *f* **du son** F Hörempfindung
receptor *m* **de sonido** S Schallempfänger
recercada *f* S ricercare
recess bay E *org* niche
rechant *m* F
D *(Bezeichnung für den Refrain der polyphonen Chanson)*
E *(the refrain of a polyphonic chanson)*
I *(nome del refrain della canzone polifonica)*
S estribillo *m*
U *(polifon ének refrénje)*
R *(обозначение рефрена полифонической «шансон»)*

Rechenstab *m* D *pfte* = Führungsleiste
recherche *f* **musicale** F Musikforschung
Rechteckschwingung *f* D
E square wave
F vibration *f* carrée
I vibrazione *f* quadrata, onda *f* quadra
S ondulación/vibración *f* cuadrada
U négyszögrezgés, négyszögjel
R прямоугольный импульс *m*

recipiente *f* S *timp* Kessel
récit *m* F *org* Oberwerk; Schwellwerk
recitación *f* S Deklamation; Rezitation
~ coral: Chorrezitation
~ melismática *greg* melismatische → Deklamation

~ silábica *greg* syllabische → Deklamation
recitado *m* S recitativo; Rezitation
recitador *m* S Vortragskünstler
recital E concerto
— give *v* a ~ konzertieren
récital *m* F concerto
~ d'orgue: concerto d'organo
~ de chant: Liederabend
~ de piano: Klavierabend
— donner *v* des ~s: konzertieren
recital *m* S concerto; Klavierabend
~ de canto: Liederabend
~ de órgano: concerto d'organo
— dar *v* ~es: konzertieren
recitálás U Rezitation
— egy hangon ~ Eintönigkeit
recitálni *v* U rezitieren
recitáló U; egy hangon ~ eintönig
recitando S rezitativisch
récitant *m* F testo
recitante *m* S testo
recitar *v* S deklamieren; rezitieren
recitare *v* I rezitieren
récitatif *m* F recitativo
~ accompagné: recitativo accompagnato
~ choral/pour chœur: Chorrezitativ
~ sans accompagnement: recitativo secco
~ secco: recitativo secco
recitation E Rezitation
~ note/tone: Rezitationston
récitation *f* F Rezitation
~ chorale: Chorrezitation
recitative E recitativo
~ with continuo only: recitativo secco
recitative-like E rezitativisch
recitativo *m* I
D Rezitativ *n*
E recitative
F récitatif *m*
S recitativo *m*, recitado *m*
U recitativo
R речитатив *m*
~ **accompagnato/strumentato**
D Akkompagnato-Rezitativ *n*, begleitetes Rezitativ *n*
E accompanied/instrumental recitative
F récitatif *m* accompagné
S recitativo *m* acompañado
U accompagnato (recitativo)
R аккомпанированный речитатив *m*
~ corale: Chorrezitativ
~ **secco**
D Sekko-Rezitativ *n*, unbegleitetes Rezitativ *n*
E recitativo secco, recitative with continuo only
F récitatif *m* secco/sans accompagnement
S recitativo *m* seco/sin acompañamiento
U secco (recitativo)
R речитатив *m* secco, сухой речитатив *m*
~ strumentato = ~ accompagnato
recitativo *m* S recitativo; *org* Oberwerk
~ acompañado: recitativo accompagnato
~ coral: Chorrezitativ
~ seco/sin acompañamiento: recitativo secco
recitativószerű U rezitativisch
recitazione *f* I Rezitation
recite *v* E rezitieren
reciter E Vortragskünstler
réciter *v* F rezitieren
reciting E; ~ note/tone *greg* Tenor
reclamo *m* S Stichnoten; Vogelpfeife; *org* Nachtigallenzug
record E Schallplatte
~ player: Schallplattenspieler
record *v* E aufnehmen; *gram* einspielen; *gram, magn* Aufnahme machen
~ live *gram, magn* mitschneiden
recorder E Blockflöte; Schnabelflöte
~ mouthpiece: Blockflötenschnabel
recording E *gram, magn* Aufnahme
~ head *magn* Aufnahmetonkopf
~ level control *magn* Aussteuerungsregler; Tonsteuerung
~ level indicator *magn* Aussteuerungsanzeige
~ stylus *gram* Schneidestichel
~ time *gram, magn* Aufnahmezeit
— make *v* a ~ *gram* einspielen; *gram, magn* Aufnahme machen
Reco-Reco *n* D reco-reco
reco-reco *m* F I Bambusraspel; reco-reco
reco-reco *m* S
D Sambaraspel *f*, Reco-Reco *n*
E reso-reso, reco-reco, bamboo scraper
F reco-reco *m*
I reco-reco *m*, reso-reso *m*
U reco-reco
R реко-реко *m*
~ ⟨*raspador de bambú*⟩ Bambusraspel
recourber *v* F *canna* kröpfen
recouvert de fil F *corda* umsponnen
recouvrir *v* **de fil** F *corda* umspinnen
rectificador *m* S Gleichrichter
rectificar *v* S gleichrichten
rectificateur *m* F Gleichrichter
rectifier E Gleichrichter
rectifier *v* F gleichrichten
rectify *v* E gleichrichten
recto S gerade
recueil *m* **de mélodies** F Liederbuch
recur *v* E wiederkehren
recurrence E Wiederkehr
redecilla *f* S *arco* Bewicklung
"re *m* **degli strumenti"** I Königin der Instrumente
redoblante *m* S Landsknechtstrommel; Wirbeltrommel
redoblar *v* S trommeln; verdoppeln; *perc* Wirbel schlagen
redoble *m* S Trommelschlag; Trommelwirbel; *perc* ruff; Wirbel
~ *orn* = trino
~ cerrado *perc* dichter → Wirbel
~ de timbal: Paukenwirbel
~ espaciado *perc* offener → Wirbel
redonda *f* S ganze → Note

redondel *m* **de fieltro** S *pfte* Filzscheibe; Druckfilzscheibe
redondo S *ton* rund
redőny U *org* jalousie
redőnybillenőtalp U *org* Schwelltritt
redőnymű U *org* Schwellwerk
redőnyszekrény U *org* Schwellkasten
redőnyszekrény-mechanizmus U *org* Schwellkastenbetätigung
redoublement *m* F Verdopplung
redoubler *v* F verdoppeln
redresseur *m* F Gleichrichter
reducción *f* S arrangement; gekürzte → Fassung; *org* Wellenbrett
~ para canto y piano: Klavierauszug mit Gesangsstimmen
~ para piano: Klavierauszug
reducir *v* S bearbeiten; verkürzen
réduction *f* F Verkürzung
~ pour piano: Klavierauszug
réduire *v* F bearbeiten; verkürzen
reduplicación *f* S Verdopplung
reed E Rohrblatt; *fis* Stimme; *org* Schnarrwerk
~ instrument: Rohrblattinstrument
~ mixture *org* Zungenmixtur
~ organ: Harmonium
~ pipe *canna* Zungenpfeife
~ pipes *pl org* Zungenstimmen
~ work *org* Zungenstimmen
— ... set(s) of ~s *fis* -chörig
— with three sets of ~s *fis* dreichörig
reedboard E *fis* Stimmstock
reedición *f* S Neudruck
réédition *f* F Neudruck
reedy E dünn
reel E *bl*
D *(schottischer Volkstanz)*
F *(danse nationale écossaise)*
I *(danza popolare scozzese)*
S *(danza nacional escocesa)*
U *(skót népi tánc)*
R рил *m (шотландский народный танец)*
~ *magn* Tonbandspule
reemplazar *v* S *teat* ersetzen
reexposición *f* S reprise
reference frequency E Bezugsfrequenz
réfléchir *v* F nachhallen
reflector *m* S Scheinwerfer
reflex E *dir* Rückfedern
reflexiómentes U schalltot
réflexion *f* F; ~ acoustique/du son: Schallreflexion
reflexión *f* S; ~ acústica/del sonido: Schallreflexion
reform mouth-hole E *fl* Reformmundlochplatte
Reformmundlochplatte *f* D *fl*
E reform mouth-hole
F embouchure *f* Réforme
I boccola *f* Reform
S embocadura *f* Reform
U reformszájrész
R реформированный вид *m* накладки губного отверстия
reformszájrész U *fl* Reformmundlochplatte
reforzar *v* S *canto* verstärken
Refrain *m* D refrain
refrain *m* F
D Refrain *m*, Kehrreim *m*
E refrain, chorus, burden
I ritornello *m*
S estribillo *m*, retornelo *m*, refrán *m*
U refrén
R припев *m*, рефрен *m*
refrán *m* S refrain
refrén U refrain
refuerzo *m* S *canto* Verstärkung; *vl* Brustfutter
Regal *n* D *org*
E regal
F régale *f*
I regale *m*, organo *m* a regale
S regal *m*, realejo *m*, regalía *f*, medio caño *m*
U regál
R регаль *m*
— **gedämpft** ~ *org*
E gedampft regal
F régale *f* bouchée
I regale *m* tappato
S realejo *m* tapado
U fojtott regál
R гедемпфт-регаль *m*
regal E *org* Regal
~ apple *org* Apfelregal
regal *m* S *org* Regal
regál U *org* Regal
— fojtott ~ *org* gedämpft → Regal
régale *f* F *org* Regal
~ à pomme *org* Apfelregal
~ bouchée *org* gedämpft → Regal
~ de bois *obs* = xylophone
~ de laiton *org* Messingregal
— Bible ~ *org* Bibelregal
regale *m* I *org* Regal
~ a forma di mela *org* Apfelregal
~ d'ottone *org* Messingregal
~ tappato *org* gedämpft → Regal
regalía *f* S *org* Bibelregal; Gegenregal; Regal
reggicanne *m* I *canna* Pfeifenstuhlträger
reggicordiera *f* I *vl* Sattel
reggipiatto *m* I Beckenhalter
reggitamburo *m* I Trommelständer
regia *f* I régie
— curare *v* la ~ diriger la → régie
regidor *m* S; ~ de ópera: Opernregisseur
Regie *f* D régie
~ führen *v* diriger la → régie
régie *f* F
D Regie *f*
E production, stage direction
I regia *f*
S dirección *f* escénica
U rendezés
R режиссура *f*
— **diriger** *v* **la** ~
D Regie führen *v*
E to direct, to produce

I curare *v* la regia
S dirigir/ejecutar *v* la puesta en escena
U rendezni
R режиссировать

Regieassistent *m* D assistant de régie
région *f* F; ~ du formant: Formantregion
región *f* S; ~ formante: Formantregion
regione *f* I; ~ del formante: Formantregion
Regisseur *m* D régisseur
régisseur *m* F
D Regisseur *m*, Spielleiter *m*
E producer, artistic/technical director
I regista *m*
S director *m* de escena
U rendező
R режиссёр *m*
~ général/de la scène *teat* Inspizient
regista *m* I régisseur
~ d'Opera: Opernregisseur
Register *n* D *org, cemb, fis* registre
~ ziehen *v* tirer un → registre
— halbes ~ *org* registre incomplet
— mechanische ~ *pl org* registres mécaniques
register E Stimmlage; Orgelregister; *cemb* Springerkasten; *cemb, fis, org* registre
— 8-ft ~ *org* Grundstimme
register *v* E *org* registrer
Registerkanzelle *f* D *org*
E stop channel
F gravure *f*
I canale *m* per registro
S ranura *f*
U regiszterkancella
R регистровая канцелле *f*
Registerklappe *f* D *arm*
E mute
F sourdine *f*
I sordina *f*
S sordina *f*
U regiszterkapcsoló
R регистровая заслонка *f*, шторка *f*
Registerknöpfe *m pl* D *org*
E draw-stops *pl*, draw-knobs *pl*
F boutons *m pl* de registres, pommettes *f pl*
I bottoni/pomelli *m pl* dei registri
S registros *m pl*, botones *m pl*, tiradores *m pl*, palancas *f pl* de los registros
U regisztergombok *pl*, regiszterfogantyúk *pl*
R регистровые рукоятки *f pl*
Registerplättchen *n* D *org*
E tip ferrule
F dominos *m pl*
I dicitura *f* dei registri
S placas *f pl*/letreros *m pl* con el nombre de los registros
U regiszterkapcsoló, regiszterbille
R табличка *f* регистра
Registerrad *n* D *org* = Rollschweller
Registerschieber *m* D; **~ in den Resonanzböden** *fis*
E coupler slide in the sounding board
F tirant *m* de registre dans la caisse harmonique
I lamina *f* dei registri
S tirador *m* del registro en la caja armónica
U *(váltólemezecske a sípsorok alsó részén)*
R рычаг *m* для переключения регистров
Registertaste *f* D *org* bouton du registre
Registerwalze *f* D *org* = Rollschweller
Registerzug *m* D *org* = große → Wippe; tirant de registre
— blinder ~ *org* bouton d'appel en façade
— handbetätigter ~ *org, cemb* tirant de registre manuel
registración *f* S *cemb, org* registration
~ lateral *gram* Berliner-Schrift
registrar *v* S aufnehmen; *org* registrer
registrare *v* I aufnehmen; *gram* einspielen; *org* registrer
~ durante l'esecuzione pubblica *gram, magn* mitschneiden
registration *f* F *org*
D Registratur *f*
E name board, stop keyboard
I registratura *f*
S registración *f*
U regisztrálás
R система *f* управления регистрами
~ *org, cemb*
D Registrierung *f*
E registration
I registrazione *f*
S registración *f*
U regisztrálás
R регистровка *f*
registratore *m* I; ~ a nastro magnetico: Tonbandgerät
Registratur *f* D *org* registration
registratura *f* I *org* registration
registrazione *f* I *gram, magn* Aufnahme; *cemb, org* registration
~ dal vero: Mitschnitt
~ del suono: Schallaufzeichnung
~ in profondità *gram* Tiefenschrift
~ laterale *gram* Berliner-Schrift; Seitenschrift
— effettuare *v* una ~ *gram, magn* Aufnahme machen
registre *m* F Orgelregister; Stimmlage; *canto* Stimmumfang; *cemb* Springerkasten; *org* Manubrium; Zug
~ *org, cemb, fis*
D Register *n*
E register, stop
I registro *m*
S registro *m*
U regiszter
R регистр *m*
~ à haute pression *org* Hochdruckluftregister
~ adhérant au menton *fis*
D Kinnregister *n*
E treble chin-coupler
I registro *m* al mento
S registro *m* accionado con el mentón

U ajakregiszter
R регистр *m*, переключаемый подбородком
~ aigu: hohe → Stimmlage
~ coulissant *org* Schleife
~ de clavecin *pfte* Cembaloregister
~ de harpe *pfte* Harfenzug
~ de la partie chantante *fis* Diskantregister
~ de poitrine *canto* Brustregister
~ de tête *canto* Kopfregister
~ des basses *fis* Baßregister
~ élevé: hohe → Stimmlage
~ grave: tiefe → Stimmlage
~ **incomplet, jeu** *m* **incomplet, demi-jeu** *m*
D halbes Register *n*, halbe Stimme *f*
E incomplete/half stop
I registro *m* incompleto, mezzo registro *m*
S registro *m* incompleto, medio juego *m*
U félig kiépített játék/regiszter
R неполный регистр *m*
~ manuel *cemb* Handzug
~ manuel frontal *cemb* Frontzug
~**s** *pl* **mécaniques** *org*
D mechanische Register *n pl*
E accessory stops *pl*
I registri *m pl* meccanici
S registros *m pl* mecánicos
U mechanikus regiszterek *pl*
R «*механические регистры*» ⟨*включающиеся при помощи механической трактуры*⟩
~ médium/moyen: mittlere → Stimmlage
— **tirer** *v* **un ~**
D Register ziehen *v*
E to draw a stop
I innestare *v* un registro
S sacar *v* un registro
U regisztert behúzni *v*
R включать *v* регистр

registrer *v* F *org*
D registrieren
E to register, to select stops
I registrare
S registrar
U regisztrálni
R регистровать

registrieren *v* D *org* registrer

Registrierung *f* D *org, cemb* registration

registro *m* I Lage; Stimmlage; *cemb, fis, org* registre
— registri *pl* a lingua *org* Zungenstimmen
~ acuto: hohe → Stimmlage
— registri *pl* ad alta pressione *org* Hochdruckluftregister
— registri *pl* ad ancia *org* Schnarrwerk; Zungenstimmen
~ al mento *fis* registre adhérant au menton
~ basso *fis* Baßregister
~ basso di un organo *org* Majorbaß
— registri *pl* con ritornelli *org* repetierende → Stimmen
~ d'organo: Orgelregister
~ di clavicembalo *pfte* Cembaloregister
~ di flauti *org* Flötenwerk
~ di flauto *org* Flötenstimme
~ di fondo *org* Grundstimme
— registri *pl* di mutazione *org* Aliquotstimmen; Mixtur
~ di petto *canto* Brustregister
~ di testa *canto* Kopfregister
~ di tonalità *magn* Tricktaste
~ finto *org* bouton d'appel en façade
— registri *pl* gambati *org* streichende → Stimmen
~ gambato *org* Geigenregister
~ grave: tiefe → Stimmlage
~ incompleto *org* registre incomplet
~ labiale *org* Labialregister
~ manuale *cemb, org* tirant de registre manuel; Handzug
~ manuale anteriore *cemb* Frontzug
— registri *pl* meccanici *org* registres mécaniques
~ medio: mittlere → Stimmlage
~ mobile con doppia ottava *fis* Schieberegister mit Doppelschaltung
— registri *pl* parlanti *org* klingende → Stimmen
~ per la trasmissione per quinte *org* Quintentransmission
— registri *pl* reali *org* klingende → Stimmen
— registri *pl* spezzati *org* halbierte → Stimmen
~ violeggiante *org* Geigenregister
— registri *pl* violeggianti *org* streichende → Stimmen
— innestare *v* un ~ tirer un → registre
— mezzo ~ *org* registre incomplet

registro *m* S Stimmlage; *canto* Stimmumfang; *cemb* Springerkasten; *cemb, fis, org* registre; *org* Manubrium; tirant de registre; Zug
~s *pl org* Registerknöpfe
~ accionado con el mentón *fis* registre adhérant au menton
~ agudo: hohe → Stimmlage
~ botón *org* bouton du registre
~s *pl* de alicuotas *org* Aliquotstimmen
~s *pl* de alta presión *org* Hochdruckluftregister
~ de arpa *pfte* Harfenzug
~ de bajos *fis* Baßregister
~ de boca *org* Labialregister
~ de cabeza *canto* Kopfregister
~ de clavicémbalo *pfte* Cembaloregister
~s *pl* de combinación *org* Spielhilfen
~ de la melodía *fis* Diskantregister
~ de ocho pies *org* Achtfuß
~ de órgano: Orgelregister
~ de pecho *canto* Brustregister
~s *pl* de percusión *arm* Perkussion
~ de 1 1/7 pies: Eineinsiebtelfuß
~ grave: tiefe → Stimmlage
~ incompleto *org* registre incomplet
~ labiado/labial *org* Labialregister
~ manual *cemb* Handzug; *cemb, org* tirant de registre manuel
~ manual frontal *cemb* Frontzug
~s *pl* mecánicos *org* registres mécaniques
~ medio: mittlere → Stimmlage
— sacar *v* un ~ tirer un → registre

regiszter U *org, cemb, fis* registre; Zug
~t behúzni *v* tirer un → registre
— diszkantkombinációs ~ *fis* Diskantkombinationsregister
— félig kiépített ~ *org* registre incomplet
— hangszerutánzó ~ek *pl org* Imitatoren
— mechanikus ~ek *pl org* registres mécaniques
— nagynyomású ~ *org* Hochdruckluftregister
— nyolclábas ~ *org* Achtfuß
regiszterbille U *org* bouton du registre; Registerplättchen; tirant de registre
— üres ~ *org* bouton d'appel en façade
regiszterbillentyű U *org* bouton du registre
regisztercrescendo U *org* Progressionsschweller
regiszterfogantyúk *pl* U Registerknöpfe
regisztergombok *pl* U *org* Registerknöpfe
regiszterhúzó U *org* Manubrium; tirant de registre; große → Wippe; Zug
— üres ~ *org* bouton d'appel en façade
regiszterkancella U *org* Registerkanzelle
regiszterkapcsoló U *arm* Registerklappe; *org* Kipptaste; Registerplättchen; tirant de registre; große → Wippe
— kézi ~ *org, cemb* tirant de registre manuel
regisztrálás U *org, cemb* registration
regisztrálni *v* U *org* registrer
réglage *m* F *pfte* Regulierung
~ de la mécanique *pfte* Mechanikregulierung
~ de la puissance du son *rad, gram, magn* Lautstärkeregler
~ de niveau *magn* Aussteuerungsregler
~ des touches: Klaviaturregulierung
régler *v* F *pfte* regulieren
regleta *f* S; ~ que detiene el apagador *pfte* Schutzleiste
régleur *m* **de tonalité** F *rad, magn* Klangregler
regolare *v* I *pfte* regulieren
~ la corsa dei tasti *pfte* Druck machen
regolatore *m* I; ~ del suono *magn, rad* Klangregler
~ del volume *gram, magn, rad* Lautstärkeregler
regolazione *f* I *pfte* Regulierung
~ della meccanica *pfte* Mechanikregulierung
~ della tastiera: Klaviaturregulierung
regolino *m* I; ~ arresta smorzo *pfte* Schutzleiste
regolo *m* I; ~ accordatore mobile *canna d. l.* Stimmschieber
~ trasversale *lt* Querriegel
regös U Spielmann
regrabar *v* S überspielen
regret *m* F
D *(Bezeichnung für eine langsame, traurige Weise, die in der Auvergne bei bestimmten Anlässen — Hochzeiten — auf der cabrette gespielt wird)*
E *(lament, played on specific occasions in the Auvergne on the bagpipe)*
I *(melodia lenta e triste suonata nell'Auvergne sulla cabrette in determinate circostanze, e. g. matrimoni)*
S *(lamento cantado con acompañamiento de gaita en Auvergne a ciertas ocasiones)*
U *(lassú, szomorú dal, melyet Auvergne-ban bizonyos alkalmakkor — esküvő — cabrette-on játszanak)*
R *(обозначение медленного печального напева, исполняемого в Оверни на волынке во время свадьбы)*
regulación *f* S *pfte* Regulierung
regulador *m* S; ~ de volumen *gram, magn, rad* Lautstärkeregler
~ del mecanismo *pfte* Mechanikregulierung
regular E; ~ countersubject *fuga* beibehaltener → Gegensatz
~ stick *perc* gewöhnlicher → Schlegel
regular *v* S *pfte* regulieren
regulate *v* E *pfte* regulieren
regulating E; ~ button *pfte* Auslöserpuppe
~ rail *pfte* Auslöserpuppenleiste
~ rail-prop *pfte* Gabelschraube
~ screw *pfte* Auslöserpuppenschraube; Ösenschraube
regulation E *pfte* Regulierung
regulator (bellows *pl*) E *org* Regulierbalg
Regulierbalg *m* D *org*
E regulator (bellows *pl*)
F réservoir *m* régulateur
I mantice *m* regolatore
S fuelle *m* regulador
U nyomásszabályozó fúvó
R регулировочный мех *m*
~ *org* ⟨*Stoßfänger*⟩ = Ausgleichsbalg
regulieren *v* D *pfte*
E to regulate
F régler
I regolare
S regular
U (be)szabályozni
R регулировать
Regulierung *f* D *pfte*
E regulation
F réglage *m*
I regolazione *f*
S regulación *f*
U (be)szabályozás
R регулировка *f*
rehacer *v* S überarbeiten
rehearsal E Probe
~ of wind instrument section *fiati* Satzprobe
~ stage: Probebühne
~ with piano *teat* Klavierprobe
rehearse *v* E concertare; proben
Reibbrett *n* D
E friction board
F planche *f* de friction
I tavola *f* da frizione
S plancha *f* de fricción
U dörzsdeszka
R фрикционная доска *f*
Reibe- D
E rubbed, friction

F de friction
I sfregato, strofinato
S de fricción
U dörzs-
R типа трения, фрикционный

reiben *v* D
E to rub
F frotter
I sfregare, strofinare
S frotar
U dörzsölni
R тереть

~ ⟨*Dissonanz*⟩
E to clash
F être *v* en dissonance, produire *v* une dissonance
I produrre *v* un incontro dissonante
S disonar, producir *v* una disonancia
U súrlódni, ütközni
R диссонировать

Reibtrommel *f*, **Brummtopf** *m* D
E friction/string drum, lion's roar
F tambour *m* de friction
I tamburo *m* a frizione/sfregamento, caccavella *f*
S tambor *m* frotado/de fricción, zambomba *f*
U köcsögduda
R фрикционный барабан *m*

Reibung *f* D
E friction
F frottement *m*, friction *f*
I frizione *f*, sfregamento *m*
S fricción *f*, frote *m*
U dörzsölés, súrlódás
R трение *n*

~ ⟨*Dissonanz*⟩
E clash, dissonance
F dissonance *f*, friction *f*
I urto *m* dissonante, dissonanza *f*
S disonancia *f*, choque *m*
U súrlódás, ütközés
R диссонирование *n*

reif U Trommelreifen; *perc* Spannreifen

Reifchen *n* D *vl* = Bereifung

Reigen *m* D *bl*
E round dance
F ronde *f*
I danza *f* in tondo, girotondo *m*
S ronda *f*, danza *f* en redondo
U körtánc
R хоровод *m*

Reihe *f* D *dod*
E row, series
F série *f*
I serie *f*
S serie *f*
U sor, Reihe
R ряд *m*, серия *f*

— **abgeleitete** ~ *dod*
E derived row/series
F série *f* dérivée
I serie *f* derivata
S serie *f* derivada, derivación *f*
U származtatott sor/Reihe, származéksor
R производная серия *f*

Reihe-forma U Reihenform

Reihen- D *dod*
E serial
F sériel
I seriale
S serial
U sor-
R серийный, сериальный

Reihenform *f*, **Ablaufform** *f* D
E chain/serial form
F forme *f* sérielle
I forma *f* seriale
S forma *f* serial
U Reihe-forma
R форма *f*, основанная на сопоставлении частей

Reimoffizium *n* D
E *(rhymed version of the liturgical text for the Office)*
F *(versions rimées de textes liturgiques destinés aux offices)*
I *(versioni rimate di testi liturgici destinati all'ufficio)*
S *(oficio rimado, traducido en verso)*
U rímes officium
R *(рифмованный литургический текст оффициума)*

reimpresión *f* S Nachdruck; Neudruck
~ bajo un nuevo título: Titelausgabe

réimpression *f* F Neudruck
~ sous un nouveau titre: Titelausgabe

Reimsequenz *f* D
E rhymed sequence
F séquence *f* rimée
I sequenza *f* rimata
S secuencia *f* rimada/en verso
U rímes szekvencia
R *(средневековая секвенция с рифмованным текстом, XII в.)*

rein D ⟨*Intervall*⟩
E perfect
F juste, parfait
I giusto
S justo, perfecto
U tiszta
R чистый

reincidere *v* I überspielen

reinforce *v* E *canto* verstärken

reinforcement E *canto* Verstärkung

Reinstimmer *m* D *pfte*
E fine tuner
F accordoir *m*
I *(tecnico accordatore di precisione in una ditta di pianoforti)*
S afinador *m*
U tisztahangoló
R настройщик *m*

re-interpret E; ~ (a chord) *acc* umdeuten

re-interpretation E *acc* Umdeutung

reinterpretazione *f* I *acc* Umdeutung

reissue E Neudruck
~ under a new title: Titelausgabe
Reizklang *m* D
E *(term denoting decorative use of unprepared and unresolved dissonances)*
F *(terme désignant des dissonances non préparées, non résolues, employées comme ornements)*
I *(termine che designa dissonanze non preparate e non risolte adoperate come abbellimenti)*
S *(disonancia sin preparación ni resolución usada como ornamento)*
U *(előkészítetlen és feloldatlan díszítő disszonanciák neve)*
R *(диссонанс, задуманный не как тягостение, но как самодовлеющее фоническое единство)*
Reizstärke *f* D
E sound intensity
F intensité *f* du son
I intensità *f* del suono
S intensidad *f* de sonido
U hangosság
R сила/интенсивность *f* звука
rejtvény U; hangjegyírási/notációs ~ Notationsrätsel
rejtvénykánon U Rätselkanon
rekesz U *arpa* Rast
— üres ~ *org* blinde → Kanzelle
rekeszfal U *org* Kanzellenschied
rekeszlégzés U Zwerchfellatmung
rekviem U Requiem
relâcher *v* F nachlassen
relación *f* S Verwandtschaft
~ crítica: kritischer → Bericht
~ de frecuencia: Bezugsfrequenz
~ de la quinta: Quintverwandtschaft
~ de las tonalidades vecinas: Tonartenverwandtschaft
~ de tercera: Terzverwandtschaft
~ tonal: tonale → Verwandtschaft; Tonartenverwandtschaft
— en falsa ~ querständig
— falsa ~ Querstand
relacionado armónicamente S klangverwandt
Relais *n* D *org* relais
relais *m* F *org*
D Relais *n*
E relay
I relais *m*
S relais *m*, relevo *m*
U relé, jelfogó
R реле *n*
~ *org* ⟨*soufflet*⟩
D Relaisbalg *m*
E primary motor
I manticetto *m* per il contatto
S relais *m*, fuelle *m* de relevo
U reléfúvó
R релейная камера *f*
~ **pneumatique** *org*
D Spielrelais *n*
E primary action
I relais *m* pneumatico
S relevo *m* neumático
U játékrelé
R игровое реле *n*
relais *m* I *org* relais
~ pneumatico *org* relais pneumatique
Relaisbalg *m* D *org* relais
relajamiento *m* S Entspannung
relajar *v* S entspannen; *arco* lockern
related E verwandt
~ key: Nebentonart; Paralleltonart; verwandte → Tonart
relatif F verwandt
relation *f* F Verwandtschaft
~ tonale: Tonartenverwandtschaft; tonale → Verwandtschaft
— en fausse ~ querständig
— fausse ~ Querstand
relationship E Verwandtschaft
~ between keys a third apart: Terzverwandtschaft
relative E verwandt
~ pitch: relatives → Gehör
relatività *f* **tonale** I Klangvertretung
relativo I S verwandt
relax *v* E entspannen
relaxation E Entspannung
relay E *org* relais
relazione *f* I Verwandtschaft
~ di quinta: Quintverwandtschaft
~ tonale: tonale → Verwandtschaft; Tonartenverwandtschaft
— falsa ~ Querstand
— in falsa ~ querständig
relé U *org* relais
release *v* E *tasto* loslassen
released E; to be ~ herauskommen
reléfúvó U *org* relais
relevo *m* S *org* relais
~ neumático *org* relais pneumatique
relief *m* F; mettre *v* en ~ hervorheben
relieve *m* S; poner *v* en/de ~ hervorheben
religious E; ~ music: geistliche → Musik
~ service: Gottesdienst
relleno *m* S Füllstimme
reloj *m* S; ~ de flautas/carillón: Flötenuhr
~ de música: Flötenuhr; Spieluhr
remain *v* **stationary** E *ton* liegenbleiben
remate *m* S *arco* Froschring
reminder E Erinnerungsmotiv
~ sign: Erinnerungszeichen
reminiscence theme E Erinnerungsmotiv
rémítően U unheimlich
remote E entfernt
remplacer *v* F *teat* ersetzen
remunerar *v* S honorieren
rémunérer *v* F honorieren
render *v* E wiedergeben
rendere *v* I wiedergeben
rendering E Vortrag; Wiedergabe
rendezés U Inszenierung; régie
rendezni *v* U diriger la → régie

rendező U régisseur
rendition E Wiedergabe
rendszer U; heptaton/hétfokú ~ Heptatonik — kétsoros sípok ~e *org* Doublettensystem
renforçant F; en ~ *prescr* rinforzando; sforzando
renforcé F *prescr* rinforzato
renforcement *m* F *canto* Verstärkung
renforcer *v* F *canto* verstärken
rent *v* E leihen
re-orchestrate *v* E uminstrumentieren
réorchestrer *v* F uminstrumentieren
reorquestar *v* S uminstrumentieren
reparado S *vl* gefüttert
reparador *m* **de pianos** S Klavierreparateur
réparateur *m* **de piano** F Klavierreparateur
réparé F *vl* gefüttert
repartición *f* **del surco** S *gram* Füllschrift
répartition *f* **des sillons** F *gram* Füllschrift
reparto *m* S; ~ de papeles *teat* Besetzung — hacer *v* el ~ *teat* besetzen
repaso *m* S *pfte* Fertigstimmen
repeat E reprise; Wiederholung
~ sign: Wiederholungszeichen
repeat *v* E wiederholen; *pfte* repetieren
repeating stops *pl* E *org* repetierende → Stimmen
repentización *f* S Blattspiel
repentizar *v* S vom → Blatt spielen; vom → Blatt singen
repercussa *f* I Psalmton
repercussio *f* I *greg* Tenor
repertoár U répertoire; Spielplan
Repertoire *n* D répertoire
repertoire E répertoire; Spielplan
répertoire *m* F
D Repertoire *n*
E repertoire, repertory
I repertorio *m*
S repertorio *m*
U műsor, repertoár
R репертуар *m*
~ ⟨*programme*⟩ Spielplan
repertorio *m* I S répertoire; Spielplan
repertory E répertoire; Spielplan
repetálni *v* U *pfte* repetieren
répéter *v* F korrepetieren; proben; wiederholen; *pfte* repetieren
repetíció U *pfte* Repetition
repetición *f* S reprise; Wiederholung; *pfte* Repetition
repetieren *v* D *pfte* ⟨*Hammer*⟩
E to repeat
F répéter
I ripetere, ripercuotere
S repetir
U repetálni, ismételni
R репетировать
Repetierfeder *f* D *pfte* = Scherenfeder
Repetierfederachse *f* D *pfte* = Scherenfederachse
Repetierschenkel *m* D *pfte* = Schere
Repetierschenkelachse *f* D *pfte* = Scherenkapselachse
Repetierschenkelklotz *m* D *pfte* = Scherenkapsel
Repetierschenkelleder *n* D *pfte* = Scherenleder
Repetierschenkelpuppe *f* D *pfte*
E balancier regulating button
F bouton *m* de réglage du balancier
I bottone *m* regolabile per l'asta della ripetizione
S botón *m* regulador de la biela de repetición
U mérlegnyelvszabályozó
R регулировочный винт *m* коромысла
Repetierschenkelsperrhaken *m* D *pfte*
E balancier hook
F crochet *m* du balancier
I palettina *f* ferma asta della ripetizione, vite *f* di bloccaggio
S gancho *m* de la biela de repetición
U mérlegnyelvkampó
R регулировочный винт *m* коромысла, «пупочка» *f*
repetir *v* S wiederholen; *pfte* repetieren
répétiteur *m* F Korrepetitor
~ de solistes: Solorepetitor
Repetition *f* D *pfte*
E repetition
F répétition *f*
I ripetizione *f*
S repetición *f*
U ismétlés, repetíció
R репетиция *f*
repetition E Wiederholung; *pfte* Repetition
~ action *pfte* Repetitionsmechanik
~ felt *pfte* Stoßzungenprallpolster
~ form: Wiederholungsform
~ lever *pfte* Schere
~ levers *pl org* Scheren
~ screw *pfte* Abnickschraube
~ screw cloth *pfte* Scherenleder
~ spring *pfte* Scherenfeder
~ spring centerpin *pfte* Scherenfederachse
répétition *f* F Korrepetition; Probe; Wiederholung; *pfte* Repetition
~ avec les décors *teat* Dekorationsprobe
~ avec piano *teat* Klavierprobe
~ des cordes: Streicherprobe
~ des instruments à archets: Strichprobe
~ des vents *fiati* Satzprobe
~ en costumes *teat* Kostümprobe
~ générale: Generalprobe; *teat* Hauptprobe
~ technique *teat* Bühnenprobe
repetition-lever centrepin E *pfte* Scherenkapselachse
Repetitionsmechanik *f* D *pfte*
E repetition action, double escapement action
F mécanisme *m* du double échappement, double échappement *m*
I meccanica *f* a doppio scappamento
S mecanismo *m*/acción *f* de doble escape
U ismétlőszerkezet, ismétlőmechanika
R репетиционная механика *f*
repicar *v* S bimmeln; läuten

repique *m* S Geläute
~ de campanas: Anläuten
réplique *f* F Stichnoten; Stichwort
— donner *v* la ~ Stichwort geben
répondre *v* F respondieren; *fuga* beantworten
réponse *f* F risposta; *fuga* Antwort; Comes
~ réelle [tonale] *fuga* reale [tonale] → Antwort
reporter *v* F überspielen
reprendre *v* F wiederholen
representación *f* S Aufführung; Ausführung
— primera ~ première; Uraufführung
representar *v* S aufführen; ausführen
représentation *f* F Aufführung; Ausführung
— être *v* en ~ gastieren
— première ~ Uraufführung
représenter *v* F aufführen; ausführen
reprint E Nachdruck; Neudruck
Reprise *f* D reprise
reprise *f* F Wiederholung; Wiederkehr
~ ⟨*sonate*⟩
D Reprise *f*, Wiederkehr *f*, Wiederholung *f*
E recapitulation, restatement, repeat
I ripresa *f*
S repetición *f*, reexposición *f*
U repríz, visszatérés
R реприза *f*
repríz U reprise
Reproaches *pl* E; the ~ Improperien
reproducción *f* S Wiedergabe
~ de la música: Musikwiedergabe
~ sonora: Schallwiedergabe
reproduce *v* E wiedergeben
reproducir *v* S wiedergeben
reproduction E Wiedergabe
~ of music: Musikwiedergabe
reproduction *f* F Nachdruck; Wiedergabe
~ musicale: Musikwiedergabe
~ sonore: Schallwiedergabe
reproduire *v* F wiedergeben
requerido por el texto S wortgezeugt
requiebro *m* S *orn*
D schneller Triller *m*
E quick trill
F trille *m* rapide
I trillo *m* rapido
U gyors trilla
R быстрая трель *f*
Requiem *n*, **Totenmesse** *f* D
E Requiem, Mass for the Dead
F Requiem *m*, messe *f* funèbre/des morts
I requiem *m*, messa *f* funebre
S requiem *m*, misa *f* de difuntos
U rekviem, gyászmise
R реквием *m*, заупокойная месса *f*
Requiem *m* F Requiem
requiem *m* I S Requiem
Requisiten *f pl* D *teat*
E properties *pl*, *fam* props *pl*
F accessoires *m pl*
I attrezzi *m pl* ⟨*costumi, oggetti o mobili*⟩
S aderezos *m pl*
U kellékek *pl*
R бутафория *f*, реквизит *m*

Requisitenkammer *f* D *teat*
E property room
F magasin *m* des accessoires
I deposito *m* attrezzi
S cuarto *m* de aderezos
U kelléktár
R склад *m* реквизита, бутафорская *f*
Requisitenmeister *m* D *teat*
E property/prop man
F chef *m* du magasin des accessoires, chef *m* accessoiriste
I accessorista *m*, attrezzista *m*
S maestro *m* de aderezos
U kellékes
R бутафор *m*, реквизитор *m*
re-record *v* E überspielen
resaltar *v* S; hacer *v* ~ hervorheben
resbalando S *prescr* glissando
re-score *v* E uminstrumentieren
reseñador *m* S critique
reseñar *v* S rezensieren
reservoir E; ~ (bellows *pl*) *org* Magazinbalg
réservoir *m* F *org* Magazinbalg
~ anti-secousse *org* Ausgleichsbalg
~ régulateur *org* Regulierbalg
réshang U Zischlaut; *canna, fl. d.* Schneidenton
resident E; ~ band/orchestra: Hauskapelle
resin E Kolophonium
resina *f* S Kolophonium
resolución *f* S Auflösung
resolution E Auflösung
résolution *f* F Auflösung
— avec ~ *prescr* deciso
resolve *v* E auflösen
resolver *v* S auflösen
resonador *m* S Resonator
resonance E Nachklingen; Resonanz
résonance *f* F Nachhall; Nachklingen; Resonanz
~ générale: allgemeine → Resonanz
~ parallèle: Gegenresonanz
~ sélective: auswählende → Resonanz
— avec ~ excessive: überakustisch
— avec ~ insuffisante: unterakustisch
resonancia *f* S Nachhall; Nachklingen; Resonanz
~ general: allgemeine → Resonanz
~ selectiva: auswählende → Resonanz
— de ~ insuficiente: unterakustisch
resonant E resonanzfähig
~ body *str* Korpus
~ frequency: Eigenton
resonante S resonanzfähig; überakustisch
Resonanz *f* D
E resonance
F résonance *f*
I risonanza *f*
S resonancia *f*
U rezonancia
R резонанс *m*
— **allgemeine ~**
E universal resonance
F résonance *f* générale

I risonanza *f* totale
S resonancia *f* general
U általános rezonancia
R множественный резонанс *m*

— **auswählende ~**
E selective resonance
F résonance *f* sélective
I risonanza *f* selettiva
S resonancia *f* selectiva
U szelektív rezonancia
R единичный резонанс *m*

Resonanzboden *m* D *arpa*
E sound-chest
F caisse *f* de résonance
I cassa *f* di risonanza
S caja *f* de resonancia
U rezonáns szekrény
R резонатор *m*

~, Klangboden *m pfte*
E belly soundboard, sounding board
F table *f* d'harmonie
I tavola *f* armonica
S tabla *f* de armonia
U (rezonátor)fenék
R резонансная дека *f*, резонатор *m*

Resonanzbodenwölbung *f* D *pfte*
E arching/curvature of the soundboard
F courbe *f* de la table d'harmonie
I curvatura *f* della tavola armonica
S curva *f* de la tabla de armonía
U rezonátorfenék-borda
R купол *m* деки

resonanzfähig D
E resonant
F susceptible de résonance, résonnant
I risonante
S capaz de resonancia, resonante
U rezonanciaképes, rezonáló
R резонансный, резонирующий

Resonanzholz *n* D
E soundboard wood
F *(bois utilisé pour les tables d'harmonie)*
I *(legno per tavole armoniche)*
S *(madera para tabla de armonía)*
U rezonánsfa
R выдержанное дерево *n* для деки

Resonanzkörper *m* D *str* = Korpus

Resonanzsaite *f*, **Aliquot-Saite** *f*, **mitschwingende Saite** *f* D
E sympathetic/aliquot string
F corde *f* sympathique/harmonique/de résonance
I corda *f* simpatica/di risonanza/vibrante per simpatia
S cuerda *f* alícuota/simpática/de resonancia
U együttrezgő húr, aliquothúr
R резонансовая/аликвотная струна *f*

Resonanztisch *m* D *prescr, arpa*
E near the soundboard/sounding board
F sur la table (d'harmonie), près de la table
I presso la/sulla tavola
S junto a/sobre la tabla de armonía
U rezonálótestnél!
R у резонатора/деки

resonaphone E marimba

resonar *v* S erklingen; klingen; nachhallen; nachklingen

résonateur *m* F Resonator; *canna* Pfeifenkörper; *canna ancia* Aufsatz
~ à double cône *canna* Doppelkegeldeckung
~ avec cône renversé soudé *canna* Kegeldeckung

Resonator *m* D
E resonator
F résonateur *m*
I risuonatore *m*
S resonador *m*
U rezonátor
R резонатор *m*

resonator E Resonator; *canna* Pfeifenkörper; *canna ancia* Aufsatz; *str* Korpus

résonnant F resonanzfähig

résonner *v* F klingen; nachklingen
— laissez ~ *prescr, perc* klingen lassen

reso-reso E reco-reco

reso-reso *m* I reco-reco

resorte *m* S; ~ de la nuez *pfte* Nußfeder
~ de la palanca *pfte* Hebegliedfeder
~ de la palanca inferior del apagador *pfte* Dämpferladenfeder
~ de la tetilla *org* Spielfeder
~ de la válvula *org* Spielventilfeder
~ del apagador *pfte* Dämpferfeder
~ del balancín *pfte* Hebegliedfeder
~ del escape *pfte* Stoßzungenfeder

résoudre *v* F auflösen

resound *v* E nachklingen

resources *pl* E *canto* Material

respiración *f* S Atem; Atempause; Atmung; *canto* Luftpause
~ abdominal: Bauchatmung
~ diafragmática: Zwerchfellatmung
~ nasal: Nasenatmung
~ silenciosa: tonloser → Atem
~ torácica: Brustatmung

respirar *v* S atmen

respirare *v* I atmen

respiration *f* F Atem; Atmung; *canto* Luftpause
~ abdominale: Bauchatmung
~ diaphragmatique: Zwerchfellatmung
~ nasale: Nasenatmung
~ par la bouche: Mundatmung
~ silencieuse: tonloser → Atem
~ thoracique: Brustatmung

respirazione *f* I Atmung
~ addominale: Bauchatmung
~ diaframmatica: Zwerchfellatmung
~ nasale: Nasenatmung
~ silenziosa: tonloser → Atem
~ toracica: Brustatmung

respirer *v* F atmen; einatmen; Luft holen

respiro *m* I Atem; Atempause; Atemzeichen; *canto* Luftpause

respiro *m* S *canto* Luftpause

respond E Responsorium

respond *v* E respondieren
respondeálni *v* U respondieren
responder *v* S respondieren; *fuga* beantworten
respondieren *v* D
E to respond
F répondre
I rispondere
S responder
U respondeálni
R петь *v* в стиле респонсориального пения
respons *m* F Responsorium
response E Responsorium; *str* Ansprache
responsorial psalmody E responsoriale → Psalmodie
responsorio *m* I S Responsorium
Responsorium *n* D
E responsorium, responsory, respond, response
F responsorium *m*, responsum *m*, respons *m*
I responsorio *m*
S responsorio *m*
U responsorium
R респонсорий *m*
responsorium E U Responsorium
responsorium *m* F Responsorium
responsory E Responsorium
responsum *m* F Responsorium
respuesta *f* S risposta; *fuga* Antwort; Comes
~ real *fuga* reale → Antwort
~ tonal *fuga* tonale → Antwort
ressort *m* F; ~ à spirale du levier inférieur de l'étouffoir *pfte* Dämpferladenfeder
~ de l'échappement *pfte* Stoßzungenfeder
~ de l'étouffoir *pfte* Dämpferfeder
~ de la noix du marteau *pfte* Nußfeder
~ de la répétition *pfte* Scherenfeder
~ de soupape *org* Spielfeder; Spielventilfeder
~ du grand levier *pfte* Hebegliedfeder
~ en spirale de l'échappement *pfte* Stoßzungenspiralfeder
ressortir *v* F; faire *v* ~ hervorheben
ressources *f pl* F *canto* Material
rest E Pause
~ for the whole orchestra: Generalpause
~ value: Pausenwert
restare *v* I; ~ indietro: nachhinken
restate *v* E wiederholen
restatement E reprise
rester *v* F *ton* liegenbleiben
restringendo I *prescr*
D restringendo, schneller werdend
E restringendo, *"becoming quicker"*
F restringendo, en serrant de plus en plus
S restringendo, *"restringiendo"*, *"estrechando"*
U restringendo, *"gyorsulva"*
R restringendo, ускоряя
rész U Satz; Teil
— alsó ~ *cl* Unterstück
— átvezető ~ Übergang; Überleitung
— elefántcsont borítás hátsó ~e *tasto* Hinterteil des Tastenbelages
— feldolgozási ~ Durchführungsteil
— felső ~ *cl* Oberstück; *fag* Flügel
— a húr rezgő ~e *corda*, *pfte* Anhängelänge
— két ~ből álló: zweiteilig
— középső ~ *canna* taille; *fag* Mittelrohr; *fl. d.* Mittelstück
— szelepes ~ *org* Windkasten
reszelő U Raspel
-részes U -teilig
részhang U Oberton; Teilton
részhangfelépítés U Teiltonaufbau
részlet U Ausschnitt
— futamos/virtuóz ~ passage
részpróba U; (fúvós) ~ *fiati* Satzprobe
részszélláda U *org* Teilwindlade
retard *v* E ritardare; zögern
retard *m* F Verzögerung; Vorhalt
~s *pl* Aufhaltungen
~ libre: freier → Vorhalt
~ non préparé: freier → Vorhalt
~ sans préparation: freier → Vorhalt
retardadamente S *prescr* allentando
retardado S allentato
retardando S schleppend; *prescr* ritardando
retardant F; en ~ *prescr* ritardando
retardar *v* S ritardare; schleppen; zögern
~ (gradualmente) *prescr* rallentare
— sin ~ nicht → schleppen
retardation E Verzögerung
retarder *v* F nachhinken; ritardare; schleppen; zögern
— sans ~ nicht → schleppen
retardo *m* S Verzögerung; Vorhalt
~s *pl* Aufhaltungen
~ libre: freier → Vorhalt
~ no preparado: freier → Vorhalt
~ sin preparación: freier → Vorhalt
rétegezni *v* U *ton* schichten
rétegzés U *ton* Schichtung
retenu F *prescr* ritenuto
retenue *f* F; avec ~ *prescr* allentando
reticolo *m* I *org* Gitterwerk
retocado S *vl* gefüttert
retocar *v* S überarbeiten
retornar *v* S wiederkehren
retornelo *m* S refrain; ritornello
retorno *m* S; ~ a la tonalidad principal: Rückmodulation
~ del tema: Wiederkehr
retouche *f* F Überarbeitung
retouché F *vl* gefüttert
retoucher *v* F überarbeiten
retour *m* F; ~ à la tonalité principale: Rückmodulation
~ du thème: Wiederkehr
retrabajar *v* S überarbeiten
retraite *f* F *mil* Zapfenstreich
retransition E Rückführung
retrasando S schleppend
retrasar *v* S nachlassen; schleppen; zögern
retrasarse *v* S nachhinken
retreat E *mil* Zapfenstreich
retreating tongue E *canna ancia* aufschlagende → Zunge

retreta *f* S *mil* Zapfenstreich
retrogradación *f* S Krebs
retrogradazione *f* I Krebs
retrograde E krebsgängig
~ canon: Krebskanon
~ motion: Krebs
rétrograde F krebsgängig
retrogrado I krebsgängig
retrógrado S krebsgängig
retrogresión *f* S Krebs
rettificare *v* I gleichrichten
rettificatore *m* I Gleichrichter
re-tune *v* E umstimmen
return E Wiederkehr
~ modulation: Rückmodulation
return *v* E wiederkehren
returning E; ~ note: Drehnote
~ note/tone: Wechselton
rêve *m* F; comme dans un ~ träumerisch
réveil *m* F *mil*
D Reveille *f*
E reveille
I sveglia *f*, diana *f*
S diana *f*
U ébresztő
R утренняя заря *f*, «зоря» *f*
Reveille *f* D *mil* réveil
reveille E *mil* réveil
revenir *v* F wiederkehren
reverberación *f* S Nachhall
— con ~ excesiva: überakustisch
— de ~ insuficiente: unterakustisch
reverberar *v* S nachhallen
reverberate *v* E nachhallen
reverberation E Nachhall
~ graph/curve: Nachhallkurve
~ room: Hallraum
réverbération *f* F Nachhall
— avec ~ excessive: überakustisch
— avec ~ insuffisante: unterakustisch
réverbérer *v* F nachhallen
réversibilité *f* F Umkehrbarkeit
reversible E; ~ canon: Spiegelkanon
réversible F umkehrbar
reversible S umkehrbar
revertibilidad *f* S Umkehrbarkeit
revideálni *v* U revidieren
revidieren *v* D
E to revise
F réviser
I rivedere
S revisar, inspeccionar
U revideálni, felülvizsgálni, átnézni
R проверять
review *v* E rezensieren
revisar *v* S bearbeiten; revidieren
revise *v* E revidieren; überarbeiten
réviser *v* F revidieren
Revision *f* D
E revision
F révision *f*
I revisione *f*
S revisión *f*, inspección *f*
U revízió, felülvizsgálás, átnézés
R ревизия *f*, проверка *f*
revision E Revision; Überarbeitung
révision *f* F Revision
revisión *f* S arrangement; Revision
revisione *f* I Revision
revista *f* S *teat* Ausstattungsstück
~ musical: Musikzeitschrift
revízió U Revision
revolving stage E Drehbühne
revü U *teat* Ausstattungsstück
revue E *teat* Ausstattungsstück
revue *f* F; ~ à grand spectacle *teat* Ausstattungsstück
~ musicale: Musikzeitschrift
rework *v* E überarbeiten
reworking E Überarbeitung
"rey *m* **de los instrumentos"** S Königin der Instrumente
rezegni U schwingen
Rezensent *m* D critique
Rezensentin *f* D critique
rezensieren *v* D
E review, criticize
F recenser, critiquer
I recensire, criticare
S reseñar, criticar
U ismertetni, bírálni
R рецензировать
rezesbanda U *mil* Musikzug
rézfúvós U Blechbläser
~ (hangszer): Blechblasinstrument
~ok *pl* das → Blech
rézfúvószene U Blechmusik
rezgés U Schwingung; *ac* Periode
~ másodpercenként: Perioden pro Sekunde
— hosszanti/longitudinális ~ Längsschwingung
— transzverzális ~ Transversalschwingung
rezgésalak U Schwingungsform
rezgésidő U Schwingungsdauer
rezgésközpont U *corda* Schallellipse
rezgésszám U Schwingungszahl
rezgőképes U schwingungsfähig
rezgőnyelv U *fis* Stimme
Rezitation *f* D
E recitation
F récitation *f*, déclamation *f*
I recitazione *f*
S recitado *m*, recitación *f*, declamación *f*
U recitálás
R декламация *f*, речитация *f*
Rezitationston *m* D
E recitation note/tone
F ton *m*/note *f* de récitation
I tono *m* di recitazione
S tono *m* de recitado, cuerda *f*
U recitáló hang
R *(тон мелодической рецитации в псалмодии)*
Rezitativ *n* D recitativo
— **begleitetes** ~ recitativo accompagnato
— **unbegleitetes** ~ recitativo secco

rezitativisch D
E recitative-like
F en style récitatif
I in stile recitativo
S recitando, en estilo recitativo
U recitatívószerű
R речитативный
rezitieren *v* D
E to recite
F réciter, déclamer
I recitare, declamare
S recitar, declamar
U recitálni
R декламировать, исполнять *v* полуговором
rézmechanika U *corda* Messingmechanik
rezonáló U resonanzfähig
rezonálótestnél U *prescr, arpa* Resonanztisch
rezonancia U Resonanz
— általános ~ allgemeine → Resonanz
— szelektív ~ auswählende → Resonanz
rezonanciafrekvencia U Eigenton
rezonanciaképes U resonanzfähig
rezonánsfa U Resonanzholz
rezonátor U Resonator
rezonátorfenék U *pfte* Resonanzboden
rezonátorfenék-borda U *pfte* Resonanzbodenwölbung
rezongar *m* S *jazz* growl
réztányér U Becken
— kínai ~ chinesisches → Becken
— török ~ türkisches → Becken
Rhapsode *m* D
E rhapsodist
F rhapsode *m*
I rapsodo *m*
S rapsoda *m*
U rapszódosz, dalnok
R рапсод *m*
rhapsode *m* F Rhapsode
Rhapsodie *f* D
E rhapsody
F rhapsodie *f*
I rapsodia *f*
S rapsodia *f*
U rapszódia
R рапсодия *f*
rhapsodie *f* F Rhapsodie
rhapsodist E Rhapsode
rhapsody E Rhapsodie
rhymed sequence E Reimsequenz
rhythm E Rhythmik; Rhythmus
~ brush(es *pl*): Jazzbesen
~ instruments *pl* Rhythmus-Instrumente
~ **section**
D *(Rhythmusgruppe eines Tanz- oder Jazzorchesters)*
F batterie *f*
I *(sezione ritmica di orchestra jazz o da ballo)*
S batería *f*
U ritmusszekció
R ритм-секция *f*, ритмическая группа *f* (джаза)
~ section ⟨*instruments*⟩ Rhythmus-Instrumente
rhythmic E rhythmisch
~ figure *perc* Vorschlag
~ motion: rhythmische → Bewegung
Rhythmik *f* D
E rhythm
F rythmique *f*
I ritmo *m*, ritmica *f*
S rítmica *f*
U ritmika
R ритмика *f*
rhythmisch D
E rhythmic
F rythmique
I ritmico
S rítmico, ritmado
U ritmikus, ritmikai
R ритмический
Rhythmus *m* D
E rhythm
F rythme *m*
I ritmo *m*
S ritmo *m*
U ritmus
R ритм *m*
— **lombardischer** ~
E Lombardic rhythm, Scotch snap
F rythme *m* lombard
I ritmo *m* lombardo
S ritmo *m* lombardo
U lombard ritmus
R ломбардский ритм *m*
— mit beliebigem ~ *prescr* aperiodico
Rhythmus-Instrumente *n pl* D
E rhythm instruments *pl*, rhythm section
F batterie *f*
I strumenti *m pl* ritmici
S batería *f*
U ritmushangszerek *pl*
R ритм-секция *f*, ритмическая группа *f*
rib E *corda* Zarge; *lt* Span; *org* Faltenbrett
ribalta *f* I; alla ~ vorn auf der → Bühne
ribattuta *f* **di gola** I *orn* ⟨18. *sec*⟩
D Zurückschlag *m*
E ribattuta
F ribattuta *f*
S ribattuta *f*
U ribattuta
R *(вид вокальной трели)*
riccio *m* I *canna* Stimmlappen; *vl* Schnecke
~ di intonazione *canna* Intonierrolle
ricciolo *m* I *pfte* Ring
ricco I; ~ di suoni armonici: obertonhaltig
ricerca *f* **musicologica** I Musikforschung
Ricercar *n* D ricercare
ricercar *m* F ricercare
ricercare *m* I
D Ricercar *n*
E ricercare
F ricercar *m*
S tiento *m*, recercada *f*

U ricercare
R ричеркар *m*
ricevitore *m* **del suono** I Schallempfänger
rich E *ton* rund
~ in overtones: obertonhaltig
riche F; ~ en harmoniques: obertonhaltig
richiamo *m* I *mil* Signal
~ per uccelli: Vogelpfeife
rico S; ~ en armónicos: obertonhaltig
riconduzione *f* I Rückführung
ricoperto I *corda* besponnen; umsponnen
ricoprire *v* I *corda* umspinnen
ricorrenza *f* I Wiederkehr
ricorrere *v* I wiederkehren
ridda *f* I *bl*
D *(italienischer Tanz)*
E *(Italian dance)*
F ridda *f*
S ridda *f*
U *(olasz tánc)*
R «ридда» *f*
riddle canon E Rätselkanon
rideau *m* F Vorhang
~ à l'italienne/à la grecque *teat* Raffvorhang
~ d'avant-scène *teat* Aktvorhang
~ d'entracte *teat* Zwischenaktvorhang
~ de fer *teat* eiserner → Vorhang
~ de manœuvre *teat* Aktvorhang
— baissez le ~ ! Vorhang zu !
— levez le ~ ! Vorhang auf !
ridge E Wellenberg; *arco* Kamm
ridotto *m* I *teat* foyer
ridurre *v* I verkürzen; arranger; bearbeiten
riduttore *m* I Arrangeur; Bearbeiter
riduzione *f* I arrangement; Verkürzung
~ per pianoforte: Klavierauszug
~ per pianoforte e canto: Klavierauszug mit Gesangsstimmen
Riegel *m* D *org* ⟨*um Windkastenspund zu verschließen*⟩
E face-board bolt
F fermoir *m* de laye
I paletto *m* per l'anta di chiusura del somiere
S tornillo *m*
U rigli
R запор *m*
riel *m* S; ~ del escape *pfte* Auslöserpuppenleiste
rielaborare *v* I überarbeiten
rielaborazione *f* I Überarbeitung
Riemen *m* D *camp*
E transmission
F chape *f* fer et cuir
I cinghia *f* di cuoio, trasmissione *f*
S transmisión *f*
U szíj
R ремень *m*
riflessione *f* **del suono** I Schallreflexion
riflettore *m* I Scheinwerfer
riga *f* I; ~ ferma-tastiera *pfte* Klaviaturpralleiste
rigadoon E *bl* rigaudon
Rigaudon *m* D *bl* rigaudon
rigaudon *m* F *bl*
D Rigaudon *m*
E rigaudon, rigadoon
I rigodon *m*
S rigodón *m*
U rigaudon
R ригодон *m*
rigging-loft E *teat* Schnürboden
rigid E straff
rigide F straff
rigido I straff
rígido S straff
rigli U *org* Riegel
rigo *m* I; ~ musicale: Liniensystem
— senza ~ linienlos
rigodon *m* I *bl* rigaudon
rigodón *m* S *bl* rigaudon
rigole *f* F *canna ancia* Kehle; *vl* Hohlkehle
~ allemande *canna ancia* deutsche → Kehle
~ anglaise *canna ancia* englische → Kehle
~ fermée *canna ancia* deutsche → Kehle
~ française/ouverte *org* französische → Kehle
rigorosamente I *prescr* = rigoroso
rigoroso I streng
~, rigorosamente I *prescr*
D rigoroso, rigorosamente, streng (im Takt)
E rigoroso, rigorosamente, *"strict(ly) (in time)"*
F rigoroso, rigorosamente, rigoureux (en mesure), rigoureusement
S rigoroso, rigorosamente, *"riguroso"*, *"rigurosamente (en cuanto al compás)"*
U rigoroso, rigorosamente, *"szigorúan (ütemben)"*
R rigoroso, rigorosamente, «строго», точно соблюдая ритм
rigoureusement F *prescr* rigoroso
rigoureux F streng
~ (en mesure) *prescr* rigoroso
riguroso S streng
rilasciando I = rallentando
rilievo *m* I; mettere *v* in ~ hervorheben
Rille *f* D *gram*
E groove
F sillon *m*
I solco *m*
S surco *m*
U barázda, rille
R канавка *f*, дорожка *f*
— **leere ~** *gram*
E blank groove
F sillon *m* marginal/sans modulation
I solco *m* marginale/non modulato
S surco *m* virgen/vacío/en blanco
U üres barázda/rille
R немая канавка *f*
rille U *gram* Rille
— üres ~ *gram* leere → Rille
Rillenbreite *f* D *gram*
E groove width
F largeur *f* d'un sillon
I larghezza *f* del solco
S ancho *m* del surco

U barázdaszélesség
R ширина *f* канавки
rim E *camp* Schärfe; *ottoni, perc* Rand; *pfte* Raste; Zarge
— at/on the ~ *prescr* am → Rand des Felles
rimanere *v* **fermo** I *ton* liegenbleiben
rimbalzare *m* I; ~ (elasticamente) *dir* Rückfedern
rim-blown flute E schnabellose → Flöte
rimbombo *m* I Halleffekt
rinforzamento *m* I *canto* Verstärkung
rinforzando I *prescr*
D rinforzando, stärker werdend
E rinforzando, *"becoming stronger"*
F rinforzando, en renforçant
S rinforzando, *"reforzando"*
U rinforzando, *"erősödve"*, *"fokozódva"*
R rinforzando, усиливая
rinforzare *v* I forcer; *canto* verstärken
rinforzato I *corda* gesperrt
~ *prescr*
D rinforzato, verstärkt
E rinforzato, *"reinforced"*, *"strengthened"*
F rinforzato, renforcé
S rinforzato, *"reforzado"*
U rinforzato, *"erősítve"*
R rinforzato, «усиленно»
rinforzo *m* I; ~ del petto *vl* Brustfutter
~ della campana *ottoni* Kranz
Ring *m* D *pfte* ⟨*der Saite um den Stimmwirbel*⟩
E coil
F boucle *f*
I ricciolo *m*
S lazo *m*
U ring
R кольцо *n*
~ *legni* = Brillenklappe
— **beweglicher** ~ *trb*
E ring trigger action
F anneau *m* automatique
I anello *m* automatico
S anillo *m* movible
U automatikus gyűrű
R подвижное кольцо *n*
ring E *arco* Augenring
~ key *legni* Brille
~ modulator: Ringmodulator
~ trigger action *trb* beweglicher → Ring
— first [second, third] ~ *ancia* erste [zweite, dritte] → Zwinge
ring *v* E läuten
— let *v* ~ *prescr, perc* klingen lassen
ring U *pfte* Ring
ringatva U cullando
Ringdeckung *f* D *canna*
E pierced tuning cap
F couvercle *m* d'accord perforé
I coperchio *m* con foro
S casquete/sombrero *m* perforado
U gyűrűfedél, gyűrűs fedél
R кольцевое покрытие *n*
~ **mit Klappdeckel** *canna*
E tuning cap with hinged lid
F couvercle *m* d'accord avec plaque métallique articulée
I coperchio *m* mobile
S casquete *m* con sombrero articulado
U gyűrűs laposfedél
R кольцевое покрытие *n* с откидной крышечкой
Ringelpauke *f* D *obs* = Schellentrommel
ringfile U *pfte* Filzscheibe
ringing-up E Anläuten
Ringklappe *f* D *legni* Brillenklappe
Ringknorpel *m* D ⟨*Kehlkopf*⟩
E cricoid cartilage
F cartilage *m* cricoïde
I cartilagine *f* cricoide
S cricoides *m*
U gyűrűsporc
R перстневидный хрящ *m*
Ringmodulator *m* D
E ring modulator
F modulateur *m* à anneau
I modulatore *m* ad anello
S modulador *m* de anillo
U ringmodulátor
R кольцевой модулятор *m*
ringmodulátor U Ringmodulator
Ring-Tuba *f* D = Wagner-Tuba
Rinne *f* D *canna ancia* = Kehle
riorchestrare *v* I uminstrumentieren
ripacs U *pop* cane
riparato all'interno I *vl* gefüttert
ripartizione *f* **dei solchi** I *gram* Füllschrift
ripassata *f* I *pfte* Vorstimmen
ripercuotere *v* I *pfte* repetieren
ripetere *v* I wiederholen; *pfte* repetieren
ripetitore *m* I Korrepetitor
ripetizione *f* I Korrepetition; Wiederholung; *pfte* Repetition
Ripienist *m* D ripienista
ripienista *m* I
D Ripienist *m*, Tuttigeiger *m*, Tuttiviolloncellist *m* usw.
E ripieno violinist, ripieno cellist etc.
F ripiéniste *m*
S ejecutante *m* del ripieno
U ripienista, tuttista
R оркестрант *m*, не выступающий соло
ripiéniste *m* F ripienista
Ripieno *n* D ripieno
ripieno E ripieno
~ cellist/violinist: ripienista
ripieno *m* F ripieno; *org* Füllstimme
ripieno *m* I ⟨18. *sec*⟩
D Ripieno *n*
E ripieno
F ripieno *m*
S ripieno *m*
U ripieno
R рипиено *n*
~ *org* Füllstimme
~ grave *org* Großmixtur
— gran ~ *org* Mixtur major
ripieno *m* S Füllstimme; **ripieno**

~ maggiore *org* Hintersatz
riprendere *v* I; ~ **senza ribattere** *prescr, pfte*
D *(Taste niederdrücken ohne sie erneut anzuschlagen)*
E *(to depress the key without sounding the note)*
F *(abaisser la touche sans la frapper à nouveau)*
S *(bajar la tecla sin hacerla sonar nuevamente)*
U *(a billentyüt lenyomni a hang megszólaltatása nélkül)*
R *(нажать клавишу без звука)*
ripresa *f* I reprise; Wiederkehr
riproduzione *f* I Wiedergabe
~ musicale: Musikwiedergabe
~ sonora: Schallwiedergabe
riqueza *f* **de armónicos** S Obertongehalt
rise *v* E ansteigen
rising E ansteigend
risoluzione *f* I Auflösung
risolvere *v* I auflösen
risonante I resonanzfähig
risonanza *f* I Resonanz; Nachklingen
~ selettiva: auswählende → Resonanz
~ totale: allgemeine → Resonanz
— senza ~ unterakustisch
risonare *v* I klingen: nachklingen; erklingen
risonare *m* I Nachklingen
risonatore *m* I *canna ancia* Aufsatz
rispondere *v* I respondieren; *fuga* beantworten
Risposta *f* D risposta
risposta *f* I ⟨*Kanon*⟩
D Risposta *f*
E consequent, comes, fugal answer
F réponse *f*, conséquent *m*, comes *m*
S respuesta *f*, consecuente *m*, comes *m*
U riposta
R риспоста *f*
~ *fuga* Antwort; Comes
~ reale *fuga* reale → Antwort
~ tonale *fuga* tonale → Antwort
ristampa *f* I Nachdruck
~ invariata con titolo nuovo: Titelausgabe
ristrumentare *v* I uminstrumentieren
risultato *m* I; ~ di un missaggio: Klanggemisch; Tongemisch
risuonante per simpatia I mitklingend
risuonatore *m* I Resonator
ritardando I *prescr*
D ritardando, langsamer werdend, zurückhaltend
E ritardando, *"becoming slower", "retarding", "holding back"*
F ritardando, en retardant, en ralentissant
S ritardando, retardando
U ritardando, *"lassulva"*
R ritardando, ритардандо, замедляя, задерживая
ritardare *v* I schleppen; zögern
~, trattenere *v*
D zurückhalten
E to retard, to hold back
F retarder, ralentir
S retardar, "ritardare", "rallentare"
U visszatartani
R задерживать, замедлять
— senza ~ nicht → schleppen
ritardo *m* I Verzögerung; Vorhalt
— ritardi *pl* Aufhaltungen
~ di quarta e sesta: accord de sixte et quarte cadentiel
~ non preparato: freier → Vorhalt
ritenuto I *prescr*
D ritenuto, zurückhaltend
E ritenuto, *"held back"*
F ritenuto, retenu
S ritenuto, *"retenido"*
U ritenuto, visszatartva, *"visszafogva"*
R ritenuto, ритенуто, замедляя, задерживая
ritirata *f* I *mil* Zapfenstreich
ritmado S rhythmisch
ritmica *f* I Rhythmik
rítmica *f* S Rhythmik
ritmico I rhythmisch
rítmico S rhythmisch
ritmika U Rhythmik
ritmikai U rhythmisch
ritmikus U rhythmisch
ritmo *m* I Rhythmus; Rhythmik
~ complementare: Komplementärrhythmus
~ contrastante: Gegenrhythmus
~ di jazz: jazz rhythm
~ gregoriano: Choralrhythmus
~ lombardo: lombardischer → Rhythmus
~ modale: Modalrhythmus
ritmo *m* S Rhythmus
~ complementario: Komplementärrhythmus
~ de canto llano: Choralrhythmus
~ de jazz: jazz rhythm
~ lombardo: lombardischer → Rhythmus
ritmus U Rhythmus
— kiegészítő/komplementer ~ Komplementärrhythmus
— lombard ~ lombardischer → Rhythmus
— modális ~ Modalrhythmus
ritmushangszerek *pl* U Rhythmus-Instrumente
ritmusszekció U rhythm section
ritornare *v* I wiederkehren
Ritornell *n* D ritornello
ritornell U ritornello
ritornello *m* I refrain; Wiederholung
~ ⟨*forma musicale*⟩
D Ritornell *n*
E ritornello
F ritournelle *f*
S ritornelo *m*, retornelo *m*
U ritornell
R ритурнель *m*, отыгрыш *m*
ritornelo *m* S ritornello
ritorno *m* I Wiederkehr
ritorta *f* I; doppia ~ *trbne* Doppelschloß
ritorto *m* I *cor* Aufsatzbogen; *ottoni* Stimmbogen
ritournelle *f* F ritornello

rivaldafény U Rampenlicht
rivedere *v* I revidieren
rivelatore *m* I *gram* Tonabnehmer
~ con due zaffiri *gram* Tonabnehmer mit zwei Saphiren
riverberante I schallhart
riverberare *v* I nachhallen
riverberazione *f* I Nachhall
~ del suono: Schallreflexion
rivestimento *m* I *corda* Umspinnung
— con ~ doppio *corda* doppelt → umsponnen
— con ~ semplice *corda* einfach → umsponnen
rivestire *v* I *corda* umspinnen
~ di cuoio/pelle: beledern
rivestito I *corda* besponnen; umsponnen
rivet cymbals *pl* E Nietenbecken
rivista *f* I *teat* Ausstattungsstück
~ musicale: Musikzeitschrift
rivoltare *v* I umkehren
rivolto *m* I Umkehrung
— primo ~ dell'accordo di settima: accord de quinte et sixte
— secondo ~ Terzlage
— secondo ~ dell'accordo di settima: accord de sixte sensible
— terzo ~ dell'accordo di settima: accord de seconde
rocchetta *f* I Rankett
rocking E cullando
rod E Rute; *camp* Schraube
rodillo *m* S; ~ del crescendo *org* Rollschweller
~ del martillo/macillo *pfte* Hammerrolle
~ del pedal *pfte* Pedalstange
rod-tensioned E *tamb* mit Schrauben geschränkt → schränken
rögtönözni *v* U improvvisare
rögtönözve U improvvisativo; alla → mente
rögtönzés U improvvisazione
roguishly E schalkhaft
rögzítőcsavar U *pfte* Stecherschraube
~ (a mechanikaállványhoz) *pfte* Befestigungsschraube für Mechanikgestell
Rohr *n* D = doppeltes → Rohrblatt
rohr E; ~ flute *org* Rohrflöte
Rohrblatt *n* D
E reed
F anche *f*
I ancia *f*
S lengüeta *f*, caña *f*
U nádnyelv
R трость *f*, язычок *m*
— **aufschlagendes ~**
E beating/striking reed
F anche *f* battante
I ancia *f* battente
S lengüeta *f* batiente
U rácsapó nyelv
R бьющий язычок *m*
— **doppeltes ~**
E double reed
F anche *f* double
I ancia *f* doppia
S lengüeta *f* doble
U kettős/dupla nádnyelv
R двойная трость *f*
— **durchschwingendes/freischwingendes ~**
E freely vibrating reed
F anche *f* libre
I ancia *f* libera
S lengüeta *f* libre
U átcsapó nádnyelv, szabadon lengő nádnyelv
R проходящий/проскакивающий/свободный язычок *m*
— **hartes ~**
E hard/idiophonic reed
F anche *f* dure
I ancia *f* "idiofona"
S lengüeta *f* dura
U kemény nádnyelv
R твёрдая трость *f*
— **weiches ~**
E soft/heterophonic reed
F anche *f* molle
I ancia *f* "eterofona"
S lengüeta *f* blanda
U puha nádnyelv
R мягкая трость *f*
Rohrblattinstrument *n* D
E reed instrument
F instrument *m* à anche
I strumento *m* ad ancia
S instrumento *m* de lengüeta
U nádnyelves hangszer
R тростевой/язычковый инструмент *m*
Röhrchen *n* D *canna*
E canister
F cheminée *f*
I gola *f*
S chimenea *f*
U csövecske
R полая трость *f* колпачка
Röhre *f* D; **Eustachische ~** *or*
E Eustachian tube
F trompe *f* d'Eustache
I tromba *f* d'Eustachio
S trompa *f* de Eustaquio
U Eustach-kürt
R евстахиева труба *f*
Röhrenglocken *f pl*, **Glocken** *f pl* D
E tubular bells *pl*, chimes *pl*
F cloches *f pl* tubulaires
I campane *f pl* tubolari
S campanólogo *m*
U csőharang
R трубчатые (оркестровые) колокола *m pl*
Röhrenglockenspiel *n* D Röhrenspiel
Röhrenpneumatik *f* D *org*
E tubular-pneumatic action
F transmission *f* pneumatique tubulaire
I trasmissione *f* pneumatica tubolare
S transmisión *f* neumática tubular
U csőpneumatika
R трубчатая пневматическая трактура *f*
Röhrenspiel *n*, **Röhrenglockenspiel** *n* D
E tubular bells *pl*

F jeu *m* de timbre, orgue *m* à cylindre
I campane *f pl* tubolari
S campanólogo *m*, juego *m* de timbres
U (cső)harang
R трубчатые (оркестровые) колокола *m pl*

Röhrentrommel *f* D
E barrel/tubular drum
F tambour *m* tubulaire/cylindrique/de baril
I tamburo *m* tubolare/cilindrico
S tambor *m* cilíndrico/de barril
U hengerdob, cső alakú dob
R цилиндрический барабан *m* с высоким корпусом

Röhrenzither *f* D
E tube zither
F cithare *f* tubulaire
I cetra *f* tubolare
S cítara *f* tubular/de tubo
U csöves citera
R *(разновидность цитры)*

Rohrflöte *f* D *org*
E chimney/rohr flute
F flûte *f* à cheminée
I flauto *m* a camino
S flauta *f* de chimenea
U csöves fuvola
R порфлёте *f*

rohrgedeckt D *canna*
E canister-stopped
F bouché à cheminée
I chiuso/tappato a camino
S tapado/tapadillo de chimenea
U csöves födött/fedett
R закрытый колпачком с полой тростью

Rohrinstrument *n* D = Instrument mit doppeltem Rohrblatt

Rohrschlegel *m* D *perc*
E cane-stick, rattan stick
F baguette *f* en jonc
I bacchetta *f* di canna/bambù
S baqueta *f* de caña/roten
U nádütő, nádverő
R камышовая палочка *f*

Rohrstäbchen *n* D; ~ **mit Kopf aus Kapok** *perc*
E cane-stick with fibre head
F baguette *f* avec tête recouverte de fibre
I bacchetta *f* con testa ricoperta di fibra
S baqueta *f* con cabeza recubierta de fibra
U nádverő rostfejjel
R палочка *f* с мягким набалдашником

Rohrstimmen *f pl* D *obs*, *org* = Zungenstimmen

"roi *m* **des instruments"** F Königin der Instrumente

rokon U verwandt
— harmóniailag ~ klangverwandt

rokonság U Verwandtschaft
— hangnembeli ~ Tonartenverwandtschaft
— tonális ~ tonale → Verwandtschaft

role E *teat* rôle

rôle *m* F *teat*
D Rolle *f*, Part *m*
E part, role, rôle
I ruolo *m*, parte *f*
S papel *m*, parte *f*
U szerep
R роль *f*, партия *f*

~ parlé: Sprechrolle

~ **principal, premier** ~ *teat*
D Hauptrolle *f*
E leading rôle, principal part/rôle, lead
I ruolo *m*/parte *f* principale
S papel *m*/parte *f* principal, papel *m* protagonista
U főszerep
R главная роль *f*

~ **secondaire** *teat*
D Nebenrolle *f*
E supporting/secondary rôle
I ruolo *m* secondario
S papel *m* secundario
U mellékszerep
R второстепенная роль *f*

~s *pl* secondaires *teat* comprimari

— **dans le** ~ **principal...** *teat*
D in der Hauptrolle ...
E in the lead ..., starring ...
I nel ruolo principale ...
S en el papel protagonista/principal ...
U a főszerepben ...
R в главной роли ...

— **interpréter** *v* **le** ~ **principal** *teat*
D die Hauptrolle spielen *v*
E to play the lead, to play the principal part/rôle
I interpretare *v* la parte principale, essere *v* attore di cartello
S interpretar/representar *v* el papel principal, tener *v* cartel, ser *v* de cartel
U főszerepet játszani *v*
R играть *v* главную роль

— premier ~ *teat* = ~ principal

— **premier** ~ **féminin** *teat*
D weibliche Hauptrolle *f*
E female lead
I prima attrice *f*
S principal papel *m* femenino, primera actriz *f*
U női főszerep
R главная женская роль *f*

— **premier** ~ **masculin** *teat*
D männliche Hauptrolle *f*
E male lead
I primo attore *m*
S principal papel *m* masculino, primer actor *m*
U férfi főszerep
R главная мужская роль *f*

rôle-titre *m* F *teat*
D Titelrolle *f*
E title rôle, name part
I *(personaggio d'opera dal quale s'intitola l'opera stessa)*
S papel *m* protagonista/titular
U címszerep
R заглавная роль *f*

roll E *perc* Wirbel

roll *v* E *perc* Wirbel schlagen
Rollbart *m* D *canna*
E harmonic bridge
F oreille *f* en rouleau, frein *m* harmonique
I freno *m* armonico/a lastra
S freno *m* armónico
U rollni(szakáll)
R роликовая бородка *f*
Rolle *f* D ⟨*Flügelbein*⟩
E caster, castor
F roulette *f*
I rotella *f*, ruota *f*
S rueda *f*, ruedecilla *f*
U görgő, kerék
R ролик *m*, колёсико *n*
~ ⟨*mechanisches Klavier*⟩
E paper/player roll
F rouleau *m* perforé
I rotolo *m* perforato
S rollo *m* de pianola
U henger, tekercs
R ролик *m*
~ *orn* ⟨18. *sec*⟩
E turn
F gruppetto *m*, tour *m* de gosier
I gruppetto *m*
S grupeto *m*
U kettős ékesítés, doppelschlag
R *(вид группетто)*
~ *teat* rôle
roller E *org* Welle; *pfte* Hammerrolle
~ arm *org* Zugärmchen
~ beard *canna* Intonierrolle; *org* Wellenbrett
~ in front of mouth *canna* Intonierrolle
Rolliertrommel *f* D = Wirbeltrommel
rolling stage E Schiebebühne
rollni U *canna* Rollbart; Intonierrolle; *fam, canna* Vorderbart
rollniszakáll U *canna* Rollbart
rollo *m* S Notenblatt; Walze
~ de pianola: Rolle
Rollschellen *f pl* D = Schellengeläute
Rollschweller *m*, **Crescendozug** *m*, **Crescendowalze** *f*, **Registerrad** *n*, **Registerwalze** *f* D *org*
E crescendo roller
F rouleau *m* crescendo
I crescendo *m* rotativo
S rodillo *m* del crescendo
U crescendohenger
R вальце *n*, вальц *m*
Rolltrommel *f* D = Wirbeltrommel
Roman E; ~ notation: römische → Notenschrift
románc U romance; romanza; бытовой → романс
romance E romanza
romance *f* F romance; romanza
romance *m* S
D *(spanische Helden-, Liebes- und Ritterdichtung in achtsilbigen assonierenden Versen)*
E *(Spanish ballad in octosyllabic, assonant verse)*
F romance *f* ⟨*chanson narrative espagnole, héroïque, chevaleresque ou érotique, en vers octosyllabiques avec assonance aux vers pairs*⟩
I *(poesia spagnola su argomenti eroici, amorosi e cavallereschi in versi ottonari terminanti in assonanza)*
U románc ⟨*spanyol hős-, szerelmi vagy lovagi dal nyolcszótagos verssorokkal, asszonáncokkal*⟩
R *(жанр испанской рыцарской поэзии с восьмисложным ассонансным стихом)*
Romanian letters *pl* E Romanos-Buchstaben
Romanos-Buchstaben *m pl* D
E Romanian letters *pl*
F caractères *m pl* romains, lettres *f pl* romaines
I lettere *f pl* romaniane/di Romanus
S letras *f pl* romanas
U Romanus-jelek *pl*
R *(дополнительные знаки в невменной нотации VIII—IX вв.)*
romans R; bytovoj ~ бытовой → романс
Roman-style notation E römische → Notenschrift
romantic E romantisch; Romantiker
romanticism E Romantik
romanticismo *m* I S Romantik
romanticist E Romantiker
romanticizmus U Romantik
romantico I romantisch
romantico *m* I Romantiker
romántico S romantisch
romántico *m* S Romantiker
Romantik *f* D
E romanticism
F romantisme *m*
I romanticismo *m*
S romanticismo *m*
U romanticizmus, romantika
R романтизм *m*
romantika U Romantik
Romantiker *m* D
E romanticist, romantic
F romantique *m*
I romantico *m*
S romántico *m*
U romantikus
R романтик *m*
romantikus U Romantiker; romantisch
romantique F romantisch
romantique *m* F Romantiker
romantisch D
E romantic
F romantique
I romantico
S romántico
U romantikus
R романтический
romantisme *m* F Romantik
Romanus-jelek *pl* U Romanos-Buchstaben
romanza *f* S
D Romanze *f*

E romance
F romance *f*
I romanza *f*
U románc
R романс *m*

Romanze *f* D romanza

roncón *m* S; ~ de gaita: Bumbaß; *org* basse de musette

— roncones *pl* de la gaita: Summpfeifen

rond F *ton* rund

ronda *f* S *bl* Rundtanz; Reigen

ronde *f* F ganze → Note; *bl* Rundtanz; Reigen

~ de table: Rundgesang

Rondeau *m* D rondeau

rondeau *m* F
D Rondeau *m*
E rondeau
I rondò *m*
S rondó *m*
U rondó, rondeau
R рондо *n*

rondella *f* I; ~ di feltro *pfte* Filzscheibe

rondelle *f* F; ~ de feutre du balancier *pfte* Filzscheibe

Rondo *n* D rondò

rondo E rondò

~ form: Rondoform

rondo *m* F rondò

rondò *m* I rondeau; Rundgesang

~ ⟨*forma*⟩
D Rondo *n*
E rondo
F rondo *m*
S rondó *m*
U rondó
R рондо *n*

rondó *m* S rondeau; rondò

rondó U rondeau; rondò

Rondoform *f* D
E rondo form, episodical form
F forme *f* rondo
I forma *f* di rondò
S forma *f* rondó
U rondóforma
R форма *f* рондо

rondóforma U Rondoform

ronquido *m* S *gram, magn* Laufgeräusch

— producir *v* ~s *gram* rumpeln

ronzio *m* I *gram, magn* Laufgeräusch

— far *v* ~ *gram* rumpeln

rood screen E Lettner

root E; ~ (of a chord): Akkordgrundton

~ position *acc* Grundstellung

rope E *tamb* Leine

rope-tensioned E *tamb* mit Trommelleine geschränkt → schränken

rosa *f* I *lt* Rose

rosa *f* S Stern; *lt* Rose

rosace *f* F Stern

rosalia *f* I
D Rosalie *f*, Schusterfleck *m*
E rosalia
F rosalie *f*
S rosalía *f*
U rosalia
R *(нагромождение секвенций без органической связи с целым)*

rosalía *f* S rosalia

Rosalie *f* D rosalia

rosalie *f* F rosalia

rosca *f* S *ottoni* Stimmbogen

Rose *f* D *lt*
E rose
F rose *f*
I rosa *f*
S rosa *f*, roseta *f*
U rozetta
R розетка *f*

rose E Stern; *lt* Rose

rose *f* F Stern; *lt* Rose

roseta *f* S Stern; *lt* Rose; *pfte* Rosette

~ de fieltro *pfte* Filzscheibe

rosetón *m* S Stern

rosetta E; ~ prop stick cup *pfte* Rosette

rosetta *f* I Stern

~ di feltro *pfte* Filzscheibe

~ di feltro per ferma tasto *pfte* Druckfilzscheibe

Rosette *f* D *pfte*
E rosetta prop stick cup
F cran *m* de soutien du couvercle
I cunetta *f* del sostegno del coperchio
S roseta *f*
U rozetta
R *(углубление для палки, поддерживающей крышку)*

rosette *f* F Stern

rosin E Kolophonium

rospev R → распев

rostrum E Podium

rota *f* S Chrotta

rotary valve E *ottoni* Drehventil

rotella *f* I Rolle; *legni* Walze

rotellina *f* **girevole** I *legni* Walze

rotolo *m* **perforato** I Notenblatt; Rolle

rotondo I *ton* rund

rotor E Wechsel

roue *f* F; ~ de frottement/friction: Streichrad

~ de la cloche *camp* Seilscheibe

rough tuning E *pfte* Vorstimmen

rouleau *m* F Notenblatt; Walze; *legni* Klappenstengel; Walze

~ crescendo *org* Rollschweller

~ d'abrégé *org* Welle

~ du marteau *pfte* Hammerrolle

~ perforé: Rolle

roulement *m* F *perc* Wirbel

~ de tambour: Trommelwirbel

~ des timbales: Paukenwirbel

~ fermé *perc* dichter → Wirbel

~ glissé *prescr, timp* glissando col pedale

~ ouvert *perc* offener → Wirbel

— faire *v* un ~ de tambour *perc* Wirbel schlagen

roulette *f* F Rolle

Rouliertrommel *f* D *obs* = Wirbeltrommel

round E Rundgesang
~ dance *bl* Rundtanz; Reigen
~ labium/lip *canna* Rundlabium
round-back E *corda* bauchig; *str* gewölbt
~ mandolin(e): mandolino sassone
rounded E *ton* rund
roundelay E Rundgesang
rövidíteni *v* U verkürzen
rövidítés U Abkürzung; Strich; Verkürzung
row E *dod* Reihe
royalties *pl* E Tantiemen
rozar *v* S abtasten
rozetta U Stern; *lt* Rose; *pfte* Rosette
rub *v* E reiben
ruban *m* F; ~ de collage *magn* Klebeband
~ magnétique: Tonband
rubato I
D rubato
E rubato
F rubato
S rubato
U rubato, szabadon
R rubato, рубато
rubbed E Reibe-
rubber stick E *perc* Gummischlegel
rubeba *f* I Rubebe
— piccola ~ rabelico
Rubebe *f* D
E rebec, rebeck
F rébec *m*
I rubeba *f*, rebeca *f*
S rabel *m*
U rebec
R ребек *m*
— kleine ~ rabelico
Rückfedern *n* D *dir*
E reflex, rebound
F rebondissement *m*
I rimbalzare *m* (elasticamente)
S rimbalzare *m*
U visszarugózás
R *(рефлекторное движение руки при дирижировании)*
Rückführung *f* D
E retransition, bridge
F pont *m*
I "riconduzione" *f*
S puente *m*
U visszavezetés
R возвратный ход *m*
Rückgang *m* D *obs* = Rückführung
Rückmodulation *f* D
E return modulation, modulation back
F retour *m* à la tonalité principale
I modulazione *f* di ritorno alla tonalità di base
S retorno *m* a la tonalidad principal
U visszamodulálás, visszatérés az alaphangnemre
R возвратная модуляция *f*
Rückpositiv *n* D
E rückpositiv, choir organ
F Rückpositiv *m*, positif *m* de dos
I positivo *m* tergale, secondo organo *m*
S positivo *m* de cadereta
U hátpozitív, rückpozitív
R рюкпозитив *m*
rückpositiv E U Rückpositiv
Rückschlagventil *n* D *org*
E non-return valve, block valve
F soupape *f* de sécurité
I valvola *f* di ritorno
S válvula *f* de seguridad
U visszacsapószelep
R клапан *m*, работающий под действием воздушной струи в одном направлении
Rückung *f* D
E shift, change
F transition *f*
I *(passaggio da una tonalità all'altra senza processo modulatorio)*
S transición *f*, cambio *m* de tono
U *(hirtelen átcsúszás más hangnembe)*
R сопоставление *n* тональностей, тональный сдвиг *m*
rúd U; tetőkitámasztó ~ *pfte* Deckelstütze
rúdbillentyű U *legni* Drehklappe
rudeza *f* S Härte
rueda *f* S Rolle; *camp* Seilscheibe
~ de fricción: Streichrad
ruedecilla *f* S Rolle
ruff E *perc*
D dreifacher Vorschlag *m*
F "ruff" *m*
I ruff *m*, rullo *m*
S redoble *m*, triple golpe *m*
U háromszoros előke
R тройной форшлаг *m*
ruggito *m* **del leone** I Löwengebrüll
rugido *m* **del león** S Löwengebrüll
rugissement *m* **de lion** F Löwengebrüll
rugó U; játszószelepes ~ *org* Spielventilfeder
— tompítóhordozó ~ja *pfte* Dämpferladenfeder
rugószerkezet U *ottoni* Spiralfedermechanik
rugóvezető U *org* Leitleiste der Feder
ruhig D acquietandosi; *prescr* pacato; tranquillo
Rührtrommel *f* D = Wirbeltrommel
ruido *m* S Geräusch; Nebengeräusch; *gram*, *magn* Laufgeräusch
~s *pl* animales: Tierstimmeneffekte
~ blanco: weißes → Rauschen
~ de fondo: Geräuschkulisse
~ de la púa *gram* Abspielgeräusch
~ mecánico: Nebengeräusch
~ percutiente: Anschlagsgeräusch
~ rosa: rosa → Rauschen
— hacer *v* ~ rasseln
ruiseñor *m* S *org* Nachtigallenzug
rullare *v* I *perc* Wirbel schlagen
rulletto *m* **del martello** I *pfte* Hammerrolle
rullo *m* I *perc* ruff; Wirbel
~ del timpano: Paukenwirbel
~ di tamburo: Trommelwirbel
~ di tamburo usato come segnale: Trommelsignal

~ rimbalzato *perc* offener → Wirbel
~ stretto *perc* dichter → Wirbel
rulo *m* S *legni* Klappenstengel
Rumba *f* D *bl* rumba
rumba *f* S *bl*
D Rumba *f*
E rumba
F rumba *f*
I rumba *f*
U rumba
R румба *f*
Rumbahölzer *n pl* D claves
Rumbakugel *f* D = Maraca
Rumbastäbe *m pl* D claves
rumbatök U = maracas
rumble E *gram, magn* Laufgeräusch
~ filter *gram* Rumpelfilter
rumble *v* E *gram* rumpeln
rumore *m* I Geräusch
~ accessorio/meccanico: Nebengeräusch
~ d'attacco del suono: Anschlagsgeräusch
— rumori *pl* rosa: rosa → Rauschen
Rumpelfilter *n* D *gram*
E rumble filter
F filtre *m* de grognement
I filtro *m* antifruscio/antironzio, livellatore *m* di frequenza
S filtro *m* de ruido/ronquidos
U rumpliszűrő
R фильтр *m* для устранения шума
rumpeln *v* D *gram*
E to rumble
F brouter ⟨*produire des vibrations à basse fréquence*⟩
I far *v* fruscio/ronzio
S producir *v* ronquidos ⟨*producir vibraciones superpuestas de baja frecuencia*⟩
U dübörögni
R производить *v* шум, шипеть
rumpliszűrő U *gram* Rumpelfilter
run E Lauf
rund D *ton*
E rounded, rich
F rond, plein
I pieno, ampio, rotondo
S redondo, lleno, amplio
U kerek, teljes
R круглый
Rundbogen *m* D *arco*
E convex/curved bow
F archet *m* courbe/convexe
I arco *m* convesso
S arco *m* curvado
U hajlított/ives vonó
R дугообразный смычок *m*
Rundfunk *m* D; **~ hören** *v*
E to listen in to the radio
F écouter *v* la radio
I ascoltare *v* la radio
S oír/escuchar *v* la radio
U rádiót hallgatni *v*
R слушать *v* радио
Rundfunkchor *m* D
E radio choir/chorus
F chœur *m* de radio
I coro *m* della radio
S coro *m* de (la) radio
U rádiókórus
R хор *m* радиовещания
Rundfunkorchester *n* D
E radio orchestra
F orchestre *m* de radio
I orchestra *f* della radio
S orquesta *f* de (la) radio
U rádiózenekar
R оркестр *m* радиовещания
Rundgesang *m* D
E round, roundelay
F ronde *f* de table
I rondò *m*, canto *m* con ritornello
S canción *f* coreada/de sobremesa
U refrénes dal, kördal
R хороводная песня *f*
Rundhorizont *m* D *teat*
E cyclorama/stage horizon
F cyclorama *m*
I fondale *m* circolare, panorama *m*
S ciclorama *m*
U horizont(függöny), körfüggöny
R круглый горизонт *m*
Rundkropf *m* D *canna*
E double-top/inverted-end mitre/miter
F coude *m* arrondi simple
I gomito *m* a più settori
S codo *m* recurvado
U visszatörés
R круговой изгиб *m* трубы
Rundlabium *n* D *canna*
E round labium/lip, French leaf
F lèvre *f* arrondie
I labbro *m* arrotondato
S labio *m* redondeado
U gömbölyű lábium
R круглая губа *f*
Rundstahl *m* D *org* ⟨*zur Streichplatte*⟩
E burnisher
F polissoir *m*
I brunitoio *m*
S pulidor *m*
U fényezővas
R гартовочный валик *m*
Rundtanz *m* D
E round dance
F ronde *f*
I danza *f* in tondo, carola *f*
S ronda *f*, danza *f* en redondo
U körtánc
R хоровод *m*, хороводный танец *m*
ruolo *m* I *teat* rôle
~ principale *teat* rôle principal
~ secondario *teat* rôle secondaire
— nel ~ principale ... *teat* dans le → rôle principal
ruota *f* I Rolle; *camp* Seilscheibe
~ a sfregamento: Streichrad

russa I; **alla ~**
D alla russa, nach russischer Art
E alla russa, *"in Russian style"*
F alla russa, à la russe
S alla russa, *"a la rusa"*
U alla russa, *"oroszosan"*
R alla russa, в русском стиле
russe F; à la ~ alla → russa
Russian E; ~ horn: russisches → Horn
~ horn-music/horn-band: русская роговая → музыка
russisch D; nach ~er Art: alla → russa
rustic flute E *org* Bauernflöte
rustle *v* E rauschen
Rute *f* D
E twig brush, switch, rod
F fouet *m*
I spazzola *f*, spazzolino *m*
S cepillo *m*, escobilla *f*
U virgács
R прутья *m pl*
Rutscher *m* D *obs*=Galopp
rythme *m* F Rhythmus
~ complémentaire: Komplementärrhythmus
~ de jazz: jazz rhythm
~ de plain-chant: Choralrhythmus
~ grégorien: Choralrhythmus
~ lombard: lombardischer → Rhythmus
~ modal: Modalrhythmus
— grand ~ Großrhythmus
rythmique F rhythmisch
rythmique *f* F Rhythmik

S

S D; **das ~** *fag*
E crook, bocal
F bocal *m*
I esse *f*
S bocal *m*, tudel *m*
U S-cső
R эс *m*
S *m* F *archi* F-Loch
SABAM F ⟨*Société belge des auteurs, compositeurs et éditeurs*⟩
D *(belgische Verwertungsgesellschaft für Autorenrechte)*
E *(Belgian Performing Right Society)*
I *(Società belga degli Autori ed Editori)*
S *(Sociedad bélgica de Autores, Compositores y Editores)*
U *(a belga szerzői jogvédő egyesület)*
R *(бельгийское общество по охране авторских прав)*
sabre dance E Schwerttanz
sacabuche *m* S *obs* trombón
sacco *m* I *fag* Stiefel
SACEM F ⟨*Société des auteurs, compositeurs et éditeurs de musique*⟩
D *(französische Verwertungsgesellschaft für musikalische Autorenrechte)*
E *(French Performing Right Society for music)*
I *(Società francese degli Autori, Compositori ed Editori di musica)*
S *(Sociedad francesa de Autores, Compositores y Editores de música)*
U *(a francia szerzői jogvédő egyesület)*
R *(французское общество по охране авторских прав)*
Sackgeige *f* D pochette
Sackpfeife *f* D = Dudelsack
sacred E geistlich
~ cantata: cantata sacra
~ concert: concerto sacro
~ folk-song: geistliches → Volkslied
~ music: geistliche → Musik
sacudir *v* S schütteln
saddle E *vl* Sattel
saeta *f* S
D *(andalusisches geistliches Lied zur Prozession in der Osterwoche)*
E *(Andalusian sacred song, sung during the Good Friday procession)*
F saeta *f* ⟨*chanson spirituelle andalouse accompagnant les processions de la Semaine sainte*⟩
I saeta *f* ⟨*canto sacro andaluso usato nelle processioni della settimana di Pasqua*⟩
U *(andalúz vallásos ének a nagyheti körmeneteken)*
R *(андалусская духовная песня, исполняемая в процессиях во время пасхальной недели)*
safety E; ~ curtain *teat* eiserner → Vorhang
~ valve *org* Auslaßventil
Säge *f* D; **singende ~**
E musical saw
F scie *f* musicale
I sega *f*
S serrucho *m*
U éneklőfűrész
R музыкальная пила *f*
Sägezahnschwingung *f* D
E sawtooth vibration
F vibration *f* en dents de scie
I segnale *m* a dente di sega
S vibración *f* en dientes de sierra
U fűrészfogrezgés, fűrészfogjel
R пилообразное колебание *n*
sagoma *f* I; ~ della "C" *vl* Mittelbügel
~ della testa *arco* Kamm
~ inferiore *vl* Unterbügel
~ superiore *vl* Oberbügel
saison *f* F; ~ de concerts: Konzertsaison
~ théâtrale *teat* Spielzeit
Saite *f* D
E string
F corde *f*
I corda *f*
S cuerda *f*
U húr
R струна *f*

~ **mit Kugel** *corda*
E string with ball end
F corde *f* avec nœud final
I corda *f* con pallina finale
S cuerda *f* con nudo/bola en el extremo
U golyóban végződő húr
R струна *f* с узелком
~ **mit Schlinge** *corda*
E string with looped end
F corde *f* avec un nœud coulant
I corda *f* con cappio/occhiello finale
S cuerda *f* con lazo corredizo
U hurokban végződő húr
R струна *f* с петлёй
— **leere ~**
E open string
F corde *f* à vide
I corda *f* vuota
S cuerda *f* al aire
U üres húr
R открытая струна *f*
— leere ~ *prescr, str* vuota
— mitschwingende ~ = Resonanzsaite

Saitenanhang *m* D *pfte*
E top string/backstring length
F partie *f* non vibrante de la corde
I parte *f* muta della corda
S porción *f* no vibrante de la cuerda
U nem rezgő húrszakasz
R неколеблющаяся часть *f* (фортепьянной) струны

Saitenbezug *m* D
E set of strings, stringing
F série *f*/jeu *m* de cordes
I serie *f* di corde, armatura *f*
S juego *m* de cuerdas, coro *m*, orden *m*
U húrkészlet, húrgarnitúra
R набор *m* струн, аккорд *m*

Saitenchor *m* D
E course
F jeu *m*, chœur *m*, ordre *m*
I coro *m*
S coro *m*, doble/triple orden *m*
U kórus
R хор *m* струн

Saitenebene *f* D *arpa*
E plane of the strings
F plan *m* des cordes
I piano *m* delle corde
S plano *m* de las cuerdas
U húrsík
R *(совокупность натянутых в одной плоскости струн)*

Saitenfell *n*, **Unterfell** *n* D *tamb*
E snare head
F peau *f* de timbre
I pelle *f* inferiore/di risonanza
S cara *f* (inferior) con bordones, parche *m* de resonancia
U húros dobbőr
R нижняя кожа/сторона *f*, подструнник *m*

Saitenfessel *f* D *corda* capotasto

Saitenhalter *m* D *corda*
E tailpiece, string holder
F cordier *m*
I cordiera *f*
S cordal *m*
U húrtartó
R струнодержатель *m*, подгриф(ник) *m*, подгрифок *m*

Saiteninstrument *n* D
E string(ed) instrument
F instrument *m* à cordes
I strumento *m* a corda
S instrumento *m* de cuerda(s), cordófono *m*
U húros hangszer
R струнный инструмент *m*

Saitenlänge *f* D; **schwingende ~** *tasto*
E vibrating length of string
F longueur *f* vibrante de la corde
I parte *f* vibrante della corda
S largo *m* vibrante de la cuerda
U zengő húrhossz
R звучащая часть *f* струны

Saitenmesser *m* D
E string gauge
F cordomètre *m*
I misuracorde *m*
S cordómetro *m*, calibrador *m*, calibre *m*
U húrmérő
R прибор *m* для измерения диаметра струны

Saitensatz *m* D
E string section
F groupe *m* des cordes
I sezione *f* di archi
S sección *f* de las cuerdas, cuerdas *f pl*
U vonósok *pl*
R струнная группа *f* (оркестра)

Saitenschraube *f* D *tamb*
E strainer
F pontet *m*
I tiracorda *f*, vite-tirante *f*
S tirante *m*, ajuste *m*
U húrfeszítő csavar
R винт *m* подструнника

Saitenträger *m* D *arpa*
E neck
F console *f*
I modiglione *m*, mensola *f*
S consola *f*
U húrtartó
R планка *f* для прикрепления струн

sala *f* I; ~ da ballo: Tanzsaal
~ da concerto: Konzertsaal
~ dei professori d'orchestra *teat* Orchesterzimmer
~ di prova: Probebühne
~ senza echi: schalltoter → Raum

sala *f* S; ~ de artistas *teat* Künstlerzimmer
~ de conciertos: Konzertsaal
~ de descanso/de la orquesta *teat* Orchesterzimmer
~ de ensayos: Probebühne

salendo I aufwärtsgehend

Salicional *m* D *org*
E salicional
F salicional *m*
I salicionale *m*
S salicional *m*
U salicional
R салицинал *m*
salicional E U *org* Salicional
salicional *m* F S *org* Salicional
salicionale *m* I *org* Salicional
salir *v* S herauskommen
salire *v* I ansteigen
salle *f* F; ~ de bal/de danse: Tanzsaal
~ de concert: Konzertsaal
~ de répétition: Probebühne
~ sourde: schalltoter → Raum
salmo *m* I Psalm
— salmi *pl* al graduale: Gradualpsalmen
~ penitenziale: Bußpsalm
salmo *m* S Psalm; псальма
~s *pl* graduales: Gradualpsalmen
~ penitencial: Bußpsalm
salmodia *f* I Psalmodie
~ antifonica: antiphonale → Psalmodie
~ responsoriale: responsoriale → Psalmodie
salmodia *f* S Psalmodie
~ antifonal: antiphonale → Psalmodie
~ responsorial: responsoriale → Psalmodie
saloma *f* S shanty
salon E; ~ music: Salonmusik
~ orchestra: Salonorchester
salón *m* S; ~ de baile: Tanzsaal
~ de descanso *teat* foyer
Salonflügel *m* D pianoforte a tre quarti di coda
Salonkonzertflügel *m* D pianoforte a coda intera
Salonmusik *f* D
E salon music
F musique *f* de salon
I musica *f* da salotto
S música *f* de salón
U szalonzene
R салонная музыка *f*
Salonorchester *n* D
E salon orchestra
F orchestre *m* de salon
I orchestra *f* di sala
S orquesta *f* de salón
U szalonzenekar
R салонный оркестр *m*
saltar *v* S hopsen; springen; überspringen
~ a un armónico: umschlagen
saltare *v* I springen; hopsen; überspringen
~ a un armonico: umschlagen
saltarelle *f* F *bl* saltarello
Saltarello *m* D *bl* saltarello
saltarello *m* I *bl*
D Saltarello *m*
E saltarello
F saltarello *m*, saltarelle *f*
S saltarel(l)o *m*
U saltarello, ugrótánc
R сальтарелло *n*
saltarelo *m* S *bl* saltarello
saltellare *v* I hopsen
salterello *m* I *cemb* Springer
salterio *m* I Psalter; Psalterium
~ a tastiera: Tastenpsalterium
~ di terra: Erdzither
~ tedesco: Hackbrett
salterio *m* S Psalter; Psalterium
~ de tecla: Tastenpsalterium
salto *m* F *bl* Sprung
salto *m* I *bl* Sprung
~ di quarta: Quartsprung
~ discendente: Abwärtssprung
salto *m* S Fall; Sprung
~ ascendente: Aufwärtssprung
~ de cuarta: Quartsprung
~ de tercera: Terzfall
~ descendente: Abwärtssprung
salvadera *f* S Sandrassel
Samba *f* D *bl* samba
samba *f* S *bl*
D Samba *f*
E samba
F samba *f*
I samba *f*
U samba
R самба *f*
Sambaraspel *f* D reco-reco
Sammeldruck *m* D
E (printed) collection
F collection *f* imprimée/d'imprimés
I collezione *f*, raccolta *f* a stampa
S colección *f* impresa/de impresos
U gyűjtemények kiadvány
R коллекция *f* печатных изданий
Sammelhandschrift *f* D
E manuscript collection
F collection *f* de manuscrits
I raccolta *f* manoscritta
S colección *f* manuscrita/de manuscritos
U kéziratos gyűjtemény
R коллекция *f* рукописей
Sammelwerk *n* D
E collection, anthology, miscellany
F ouvrage *m* collectif, anthologie *f*
I antologia *f*, miscellanea *f*, raccolta *f* di scritti
S compilación *f*, colección *f*, antología *f*
U gyűjtemények mű
R сборник *m*
Sammlung *f* D
E collection
F collection *f*
I raccolta *f*
S colección *f*
U gyűjtemény
R коллекция *f*, собрание *n*, сборник *m*
samuel *m* I *fiati*
D *(altes Blasinstrument)*
E *(old wind instrument)*
F samuel *m*
S *(antiguo instrumento de viento)*

U *(régi fúvós hangszer)*
R *(старинный духовой инструмент)*

Sanctus *n* D
E Sanctus
F Sanctus *m*
I Sanctus *m*
S Sanctus *m*
U Sanctus
R санктус *m*

Sandblock *m*, **Sandpapier** *n* D
E sandpaper
F papier *m* de verre
I carta *f* vetrata
S lija *f*, papel *f* de lija
U üvegpapír
R *(музыкальный инструмент из двух дощечек, покрытых стеклянной бумагой)*

sandbox E U Sandrassel
sandbox *m* F S Sandrassel
Sandbüchse *f* D = Sandrassel
sandpaper E Sandblock
Sandpapier *n* D = Sandblock

Sandrassel *f*, **Sandbüchse** *f* D
E sandbox
F idiophone *m* avec sable, "sandbox" *m*
I polverino *m*
S salvadera *f*, caja *f* de arenilla
U "sandbox"
R погремушка *f*, наполненная песком

Sanduhrtrommel *f* D
E hour-glass-shaped drum, drum in the shape of an hour-glass
F tambour *m* en forme de sablier
I tamburo *m* a clessidra
S tambor *m* en forma de reloj de arena
U homokóra formájú dob
R барабан *m* в форме песочных часов

sanft D *prescr* dolce; soave
~ klagend *prescr* dolente
Sang *m* D *obs* = Gesang

Sänger *m*, **Sängerin** *f* D
E singer, vocalist
F chanteur *m*, chanteuse *f*, cantatrice *f*
I cantante *m+f*
S cantante *m+f*, cantatriz *f*
U énekes(nő)
R певец *m*, певица *f*

Sängerknötchen *n* D
E nodule
F nodule *m*
I nodulo *m*
S nódulo *m*
U hangszálcsomó
R узелки *m pl* на голосовых связках

Sängerschule *f* D
E choir school
F maîtrise *f*
I scuola *f* corale/di canto
S escolanía *f*, escuela *f* de canto
U (egyházi) kariskola, énekiskola
R певческая школа *f* (для церковных хористов)

sanglich D
E vocal
F vocal
I vocale
S cantable, vocal
U énekszerű, énekbeli
R вокальный, напевный

sanglot *m* F *orn*
D *(Gesangsverzierung)*
E *(ornament used in singing)*
I *(abbellimento vocale)*
S sollozo *m*
U *(vokális díszítés)*
R *(мелизмы, применяемые в пении)*

sanglotant F; en ~ singhiozzando

Sangsaite *f* D *lt*
E treble
F chanterelle *f*
I cantino *m*, canto *m*
S tiple *f*, prima *f*
U dallamhúr
R самая высокая струна *f*

~ *obs, tamb* = Schnarrsaite
sans F senza

Sansa *f*, **Zanza** *f* D
E sansa
F sanza *m*
I zanza *f*
S zanza *m*
U zanza ⟨*afrikai pengetős idiofon hangszer*⟩
R *(щипковый идиофон африканских негров)*

sansa E Sansa
sanszonett U chansonnette
sanza *m* F Sansa
sanzon U; kis ~ chansonnette
sapka U *canna* Hut
Sapo *n* D sapo

sapo *m* S
D Sapo *n*
E sapo
F sapo *m*
I sapo *m*
U sapo cubano
R сапо *n*

sapo cubano U sapo
saquebute *m* F *obs* = trombone basse
saquitos *m pl* S *org* Pulpete
saraband E *bl* zarabanda
sarabanda *f* I *bl* zarabanda

Sarabande *f* D *bl* zarabanda
sarabande E U *bl* zarabanda
sarabande *f* F *bl* zarabanda

sardana *f* S *bl*
D *(traditioneller spanischer Reigentanz zur Begleitung der cobla)*
E *(Spanish traditional dance accompanied by the cobla)*
F sardana *f*, sardane *f* ⟨*ronde traditionnelle catalane accompagnée de la cobla*⟩
I sardana *f* ⟨*tradizionale danza in tondo spagnola accompagnata dalla cobla*⟩
U *(hagyományos spanyol körtánc, cobla kíséretével járják)*

R сардана *f* ⟨*традиционный испанский хороводный танец, исполняемый в сопровождении ансамбля кобля*⟩
sardane *f* F *bl* sardana
sarkantyúk *pl* U Sporen
sarok U *vl* Ecke
saroktétel U Ecksatz
saroktőke U *vl* Eckklötzchen
sarrusofón *m* S sarrusophone
sarrusofono *m* I sarrusophone
sarrusófono *m* S sarrusophone
Sarrusophon *n* D sarrusophone
sarrusophone *m* F
D Sarrusophon *n*
E sarrusophone
I sarrusofono *m*
S sarrusofón *m*, sarrusófono *m*
U szarruszofon
R сарюсофон *m*
šašmakom R → шашмаком
sassofonista *m* I saxophoniste; saxophoniste alto
sassofono *m* I saxophone
~ baritono: saxophone baryton
~ contralto: saxophone alto
~ soprano: saxophone soprano
~ tenore: saxophone ténor
Sattel *m* D *vl*
E saddle
F sillet *m*
I sella *f*, reggicordiera *f*, capotasto *m*
S ceja *f*, cejilla *f*
U alsó nyereg, *fam* alsó peindli
R нижний порожек *m*
Satz *m* D ⟨*Teil einer Komposition*⟩
E movement
F mouvement *m*, partie *f*
I tempo *m*, parte *f*, movimento *m*
S parte *f*, movimiento *m*, tiempo *m*
U tétel
R часть *f* ⟨*циклического произведения*⟩
~ ⟨*Form; aus mehreren Takten*⟩
E sentence, period
F partie *f*, période *f*, phrase *f*
I frase *f*, periodo *m*
S período *m*, frase *f*
U mondat, periódus, rész
R период *m*, построение *n* (из нескольких тактов)
~ ⟨*Komposition*⟩
E setting
F composition *f*
I composizione *f*
S composición *f*
U letét, "satz"
R композиция *f*
~, **Satzart** *f* ⟨*Technik, Stil*⟩
E harmony, setting, style, writing
F style *m*, écriture *f*
I stile *m*, scrittura *f*
S estilo *m*, escritura *f*
U letét, írásmód
R склад *m*, стиль *m* письма, изложение *n*
— **freier ~**
E free style
F style *m* libre
I stile *m* libero
S estilo *m* libre
U szabad stílus
R свободный стиль *m*, свободное письмо *n*
— **strenger ~**
E strict style
F style *m* sévère/rigoureux
I stile *m* rigoroso/severo
S estilo *m* severo/riguroso
U szigorú/kötött stílus
R строгий стиль *m*, строгое письмо *n*
— **zwei-[drei-, vier-, mehr]stimmiger ~**
E texture of two [three, four, many] parts, two[three, four, many]-part harmony
F écriture *f* à deux [trois, quatre, plusieurs] voix/parties
I scrittura *f* a due [tre, quattro, molte] voci/parti
S escritura *f* a dos [tres, cuatro, muchas] voces/partes
U két-[három-, négy-, sok]szólamú letét
R двух-[трёх-, четырёх-, много]голосное изложение *n*
satz U Satz
— hang hang ellenében (irott) ~ Note-gegen-Note-Satz
-sätzig D ⟨*zwei-, drei-, viersätzig*⟩
E in . . . movements
F à . . . mouvements
I di . . . tempi
S en . . . movimientos
U . . . -tételes
R . . . -частный
Satzlehre *f* D = Kompositionslehre
Satzprobe *f* D *fiati*
E rehearsal of wind instrument section
F répétition *f* des vents
I prova *f* della sezione di strumenti a fiato
S ensayo *m* de los vientos/del grupo (de instrumentos) de viento
U (fúvós) részpróba/szólampróba
R репетиция *f* группы духовых
satztechnisch D
E stylistic, textural
F stylistique
I stilistico
S estilístico
U szólamtechnikai, stílusbeli
R стилистический, композиционный
Saugventil *n* D *org* ⟨*Balg*⟩
E sucker, intake valve
F soupape *f* d'aspiration
I valvola *f* di aspirazione
S válvula *f* aspirante
U szívószelep, beeresztőszelep
R всасывающий клапан *m* ⟨*мех*⟩
Saugwindharmonium *n* D
E American organ
F harmonium *m* à air aspirant/à vent aspiré /à pompe aspirante

I armonio *m* ad aspirazione d'aria
S armonio *m* con fuelle aspirante/de bomba aspirante
U szívólégrendszerű harmónium, amerikai orgona
R фисгармония *f* с воздуховсасывающей/американской системой

Säulchen *n* D *legni* = Kugel

Säule *f* D *org*
E pillar, pipe-rack support
F pilote *m*
I colonnina *f* portacrivello
S pilote *m*
U rasztertartó
R ножка *f* столика

säuselnd D *prescr* sussurrando

saut *m* F Sprung
~ ascendant: Aufwärtssprung
~ de quarte: Quartsprung
~ de tierce: Terzfall
~ (en) descendant: Abwärtssprung; Fall

sauter *v* F hopsen; springen; überspringen
~ à un harmonique: umschlagen

sautereau *m* F *cemb* Springer

sauteuse *f* F *bl* Hopser

sautillé E *arco* Springbogen

sautillé *m* F; ~ à la pointe de l'archet *arco* Springbogen

sáv U *magn* Spur
— kettős ~ *magn* Doppelspur

sávváltó U; önműködő/automata ~ *magn* automatischer → Spurumschalter

sawtooth vibration E Sägezahnschwingung

sax E *pop* saxophone

Saxhorn *n* D saxhorn

saxhorn E Bügelhorn

saxhorn *m* F
D Saxhorn *n*
E saxhorn
I saxhorn *m*, flicorno *m*
S saxhorn(o) *m*
U szaxkürt
R саксгорн *m*
~ alto: Altkornett
~ contrebasse: Kontrabaßtuba
~ **soprano**
D Sopransaxhorn *n*
E soprano saxhorn
I saxhorn *m* soprano
S saxhorn *m* sopran(in)o
U szopránszaxkürt
R сопрановый саксгорн *m*

saxhorn *m* S saxhorn
~ sopran(in)o: saxhorn soprano

saxhorno *m* S saxhorn

saxo *m* S; ~ barítono: saxophone baryton
~ tenor: saxophone ténor

saxofón *m* S saxophone
~ barítono: saxophone baryton
~ contralto: saxophone alto; saxophoniste alto
~ soprano: saxophone soprano
~ tenor: saxophone ténor

saxofonista *m* S saxophoniste
~ que toca el saxofón contralto: saxophoniste alto

saxofono *m* I = sassofono

saxófono *m* S saxophone

Saxophon *n* D saxophone

saxophone *m* F
D Saxophon *n*
E saxophone, A: *pop* sax, *pop* horn
I sassofono *m*, saxofono *m*
S saxofón *m*, saxófono *m*
U szaxofon
R саксофон *m*
~ **alto**
D Altsaxophon *n*
E alto saxophone, A: *pop* alto sax
I sassofono *m* contralto
S saxofón *m* contralto
U altszaxofon
R альтовый саксофон *m*
~ **baryton**
D Baritonsaxophon *n*
E baritone saxophone
I sassofono *m* baritono
S saxofón/saxo *m* barítono
U baritonszaxofon
R саксофон *m* баритон, баритоновый саксофон *m*
~ **soprano**
D Sopransaxophon *n*
E soprano saxophone
I sassofono *m* soprano
S saxofón *m* soprano
U szopránszaxofon
R сопрановый саксофон *m*
~ **ténor**
D Tenorsaxophon *n*
E tenor saxophone
I sassofono *m* tenore
S saxofón/saxo *m* tenor
U tenorszaxofon
R теноровый саксофон *m*

Saxophonist *m* D saxophoniste

saxophonist E saxophoniste

saxophoniste *m* F
D Saxophonist *m*
E saxophonist
I sassofonista *m*
S saxofonista *m*
U szaxofonista, szaxofonos
R саксофонист *m*
~ **alto**
D Altsaxophonist *m*
E alto saxophonist
I suonatore *m* di sassofono contralto, sassofonista *m*
S saxofonista *m* que toca el saxofón contralto, saxofón *m* contralto
U altszaxofonista, altszaxofonos
R саксофонист *m*, играющий на альтовом саксофоне

Saxotromba *f* D saxotromba

saxotromba *m* F
D Saxotromba *f*

E sax(o)tromba
I saxotromba *f*
S saxotrompeta *f*
U szaxtrombita
R *(медный духовой инструмент, напоминающий вагнеровскую тубу)*

saxotromba *f* I saxotromba
saxotrompeta *f* S Saxotromba
saxtromba E saxotromba
Saxtuba *f* D saxtuba
saxtuba *m* F
D Saxtuba *f*
E saxtuba
I tuba *f* bassa
S saxtuba *f*
U szaxtuba
R басовый саксгорн *m*

saxtuba *f* S saxtuba
sbarra *f* I; ~ arresta smorzo *pfte* Schutzleiste
~ arresta smorzo guarnita di feltro *pfte* Dämpferpralleiste
~ del telaio *pn* Plattenstrebe
~ dello smorzo *pfte* Dämpferlade
~ di rinforzo *pfte* Raste
~ di rinforzo di ghisa *pfte* Spreize
~ posteriore ferma martello *pfte* Hammerleiste
~ solleva smorzi *pfte* Abhebestange
~ viti dello scappamento *pfte* Auslöserpuppenleiste

scacciapensieri *m* I Maultrommel
scala *f* I Tonleiter
~ esatonale: Ganztonleiter
~ gitana: Zigeunertonleiter
~ minore naturale: natürliches → Moll
~ naturale: Normaltonleiter
~ pentafonica/pentatonica: Pentatonik; Fünftonleiter
~ pentafonica con semitoni: hemitonische → Pentatonik
~ pentafonica priva di semitoni: anhemitonische → Pentatonik
~ per toni interi: Ganztonleiter
— a ~ tonleiterartig
— appartenente alla ~ leitereigen
— estraneo alla ~ leiterfremd
— non appartenente alla ~ leiterfremd
— proprio alla ~ leitereigen

scalar E tonleiterartig
scald E Skalde
scalde *m* F Skalde
scaldo *m* I Skalde
scale E Tonleiter; *corda, pfte* Mensur
~ (designing) *pfte* Mensuration
— foreign to the ~ leiterfremd
— proper to the ~ leitereigen

scale-wise E tonleiterartig
scaling E *corda, fiati, org, pfte* Mensur; *pfte* Mensuration
scambio *m* **di parti** I Stimmtausch
scampanare *v* I läuten
scampanio *m* I Anläuten; Geläute
~ di otto campane: Geläute von acht Glocken

scan *v* E abtasten; skandieren
scanalatura *f* I *vl* Hohlkehle
scander *v* F skandieren
scandire *v* I skandieren
scanning E Abtastung
scansion E Skandierung
scansion *f* F Skandierung
scansione *f* I Skandierung
scappamento *m* I *pfte* Auslöser; Stoßzunge
scarcely E appena
scarichi *m pl* **d'aria** I *org* Einschnitt
scarpa *f* I *canna ancia* Fuß
scatola *f* I; ~ dell'altoparlante *rad* Lautsprecherbox
~ musicale: Spieldose; Spieluhr
scatto *m* I; doppio ~ del tasto *arm* doppelter → Tastenfall
scegliere *v* I auswählen
scelta *f* I Auswahl
scemar *v* **di voce** I *canto* → voce
scena *f* I *teat* Bühne; Bühnenbild; Szene
— scene *pl teat* Dekoration
~ di cambiamento *teat* Verwandlungsszene
~ **di opera**
D Opernbühne *f*
E opera(tic) stage
F scène *f* d'opéra
S escenario *m* de ópera
U operaszínpad
R оперная сцена *f*
~ di un interno *teat* Zimmerdekoration
~ di una camera *teat* Zimmerdekoration
~ girevole: Schiebebühne
~ secondaria/laterale: Seitenbühne
— dietro la ~ *teat* hinter der → Bühne; hinter der → Szene
— mettere *v* in ~ inszenieren
— mettere *v* in ~ un lavoro *teat* ein Stück auf die → Bühne bringen

scenario E Drehbuch; scenario
scénario *m* F Drehbuch; scenario
scenario *m* I
D Szenar(ium) *n*
E scenario
F scénario *m*
S guión *m*, bosquejo *m* del montaje escénico
U szcenárium
R сценарий *m*
~ *teat* Bühnenbild

scene E *teat* Szene
~ painter *teat* Bühnenmaler
~ shifter: Kulissenschieber
— behind the ~s: hinter der → Szene; *teat* hinter der → Bühne

scène *f* F Szenenbild; *teat* Bühne; Szene
~ à transformations *teat* Verwandlungsszene
~ coulissante: Schiebebühne
~ d'opéra: scena di opera
~ latérale: Seitenbühne
~ tournante: Drehbühne
— derrière la ~ *teat* hinter der → Bühne
— devant la ~ *teat* vorn auf der → Bühne

— mettre *v* en ~ inszenieren; *teat* ein Stück auf die → Bühne bringen
— porter *v* une œuvre à la ~ *teat* ein Stück auf die → Bühne bringen
sceneggiatura *f* I Drehbuch
scenery E *teat* Bühnenbild; Dekoration
~ rehearsal *teat* Dekorationsprobe
scenic E szenisch
scenico I szenisch
scénique F szenisch
scenografia *f* I *teat* Dekoration
scenografo *m* I *teat* Bühnenbildner
scenotecnico *m* I *teat* Bühnenmaler
Schäferpfeife *f* D = Dudelsack
schaffen *v* D
E to create
F créer
I creare
S crear
U alkotni
R творить, сочинять
Schaffen *n* D
E production, creation
F création *f*, production *f*
I produzione *f*
S creación *f*
U alkotás, alkotótevékenység
R творчество *n*, созидание *n*
Schaffens- D
E creative
F créateur
I creativo
S creativo, creador
U alkotó-
R творческий, созидательный
Schaffensperiode *f* D
E creative period
F période *f* créatrice
I periodo *m* creativo
S período *m* de creación
U alkotókorszak
R период *m* творчества
Schaft *m* D *ancia* = Hülse
Schalenglöckchen *n* D
E small cup-bells *pl*
F clochettes *f pl*
I campanelle *f pl*, piccole campane *f pl*
S campanillas *f pl*
U csengő, csengettyű
R маленькие колокольчики *m pl*
schalkhaft D
E roguishly
F espièglement
I malignamente
S picarescamente, con picardía
U pajkosan
R лукаво
Schall *m* D
E sound
F son *m*
I suono *m*
S sonido *m*
U hang, hangzás
R звук *m*
Schallabsorptionsfaktor *m*, **Schallabsorptionskoeffizient** *m*, **Schallschluckgrad** *m*, **Schallschluckzahl** *f* D
E sound/acoustical absorption coefficient/factor, coefficient/factor of absorption
F coefficient/facteur *m* d'absorption acoustique
I coefficiente/fattore *m* di assorbimento acustico/sonoro
S coeficiente/factor *m* de absorción acústica
U hang(el)nyelési tényező/koefficiens
R коэффициент *m* звукопоглощения/поглощения звука
Schall(ab)strahler *m* D
E acoustic radiating element, sound radiator
F radiateur *m* acoustique
I elemento *m* di irradiazione sonora, irradiatore *m* acustico
S radiador *m* acústico
U hangsugárzó
R излучатель *m* звука
Schallabstrahlung *f* D
E sound radiation
F rayonnement *m* sonore
I emissione *f* di onde sonore
S irradiación *f* sonora
U hangkisugárzás
R излучение *n* звука
Schallanalysator *m* D
E harmonic analyser/A: analyzer
F analyseur *m* du son
I analizzatore *m* del suono
S analizador *m* de sonido
U (frekvencia)analizátor
R анализатор *m* звука
Schallaufnahmegerät *n* D
E sound recording apparatus
F appareil *m* d'enregistrement sonore
I apparecchio *m* di registrazione
S aparato *m* registrador de sonido
U hangfelvevő készülék
R звукозаписывающий аппарат *m*
Schallaufzeichnung *f* D
E sound recording
F enregistrement *m*
I registrazione *m* del suono
S grabación *f*
U hangfelvétel, hangfeljegyzés
R звукозапись *f*
Schallbecher *m*, **Stürze** *f* D *fiati*
E bell
F pavillon *m*, bonnet *m*
I campana *f*, padiglione *m*
S campana *f*, pabellón *m*
U (hang)tölcsér, korpusz
R раструб *m*
~ *canna ancia* = Aufsatz
Schallbecherformen *f pl* D
E bell shapes *pl*

F formes *f pl* de pavillons
I forme *f pl* del padiglione
S formas *f pl* de campana/pabellón
U (hang)tölcsérformák *pl*
R формы *f pl* раструбов

Schallbrechung *f* D = Schallreflexion

schalldämpfend D
E soundproof, insulating, sound-absorbent
F absorbant, d'isolation acoustique
I impenetrabile al suono
S insonoro, aislador
U hangelnyelő, hangcsillapító
R звукопоглощающий, демпферный

Schalldecke *f* D ⟨*Mundharmonika*⟩
E cover
F couvercle *m*
I sordina *f*
S cubierta *f*
U tető, fedő
R резонаторная крышка *f*

schalldicht D
E soundproof
F insonorisé
I isolante
S antisonoro, insonorizado
U hangszigetelt
R звуконепроницаемый

~ machen *v*
E to soundproof
F insonoriser
I isolare *v* acusticamente
S insonorizar
U hangszigetelni
R сделать *v* звуконепроницаемым

Schalldichte *f* D
E effective sound pressure, sound density
F pression *f* acoustique, densité *f* d'énergie sonore
I pressione *f* del suono, densità *f* sonora
S presión/densidad *f* acústica
U hangenergia-sűrűség, hangnyomás
R звуковое давление *n*, плотность *f* звуковой энергии

Schalldose *f* D *gram*
E acoustic pick-up, cartridge
F diaphragme *m*
I diaframma *m*
S diafragma *m*
U hangszedő
R звукосниматель *m*

Schalldruck *m* D = Schallwechseldruck

Schallellipse *f* D *corda*
E vibrating centre/A: center
F ellipse *f* phonique
I ellisse *f* fonica
S elipse *f* fónica
U rezgésközpont
R пучность *f* колебания

Schallempfänger *m* D
E sound receiver
F récepteur *m* du son
I ricevitore *m* del suono
S receptor *m* de sonido
U hangvevő
R звукоулавливатель *m*

Schallenergie *f* D
E sound energy
F énergie *f* acoustique
I energia *f* sonora
S energía *f* del sonido
U hangenergia
R звуковая энергия *f*

schallerzeugend D
E sound-producing
F sonore
I sonoro
S sonoro
U hangzó, hangkeltő, hangforrás-
R генерирующий/производящий звук

Schallgewölbe *n* D
E acoustic vault
F voûte *f* acoustique
I volta *f* acustica
S bóveda *f* acústica
U hangvető boltozat
R реверберационная камера *f*

schallhart D
E hard
F dur
I riverberante
S duro
U kemény
R хорошо отражающий, мало поглощающий

Schallintensität *f* D
E sound intensity
F intensité *f* acoustique/sonore
I intensità *f* sonora
S intensidad *f* acústica/del sonido
U hangerő(sség), hangintenzitás
R интенсивность *f* звука

Schallisolierung *f* D
E sound-insulation, sound-screening
F isolation *f* phonique
I isolamento *m* del suono
S pantalla *f*, insonorización *f*
U hangszigetelés
R изоляция *f* звука, звукоизоляция *f*

Schallkasten *m* D *arpa*
E sound board
F caisse *f* de résonance
I cassa *f* armonica/di risonanza
S caja *f* de resonancia
U hangszekrény, rezonáns szekrény
R резонатор *m*

Schall-Leitfähigkeit *f* D
E sound-conductivity
F conduction *f* du son
I conduttività *f* sonora
S conductividad *f* del sonido
U hangvezetőképesség
R звукопроводность *f*

Schalloch *n* D
E sound hole
F ouïe *f*
I foro *m* di risonanza

S abertura *f* acústica, oído *m*
U hangrés
R резонаторное отверстие *n*

Schallmuschel *f* D ⟨*für Orchester im Freien*⟩
E acoustic shell (for open air orchestra)
F écran *m* pour les orchestres de plein air
I conchiglia *f* ⟨*palco per concerti all'aperto*⟩
S concha *f*, pantalla *f* para orquesta al aire libre
U *(kagylószerü hangvisszaverő, szabadban játszó zenekar mögött)*
R раковина *f* ⟨*для оркестра на открытом воздухе*⟩

Schallöffnung *f* D
E sound outlet
F fenêtre *f*
I uscita *f* del suono, trasmettitore *m*
S ventana *f*
U hangnyílás
R резонансное отверстие *n*

Schallplatte *f*, **Platte** *f* D
E (gramophone) record, disc, A: (phonograph) record
F disque *m*
I disco *m*
S disco *m*
U hanglemez
R граммофонная пластинка *f*, грампластинка *f*

Schallplattenspieler *m* D
E record player, gramophone, A: phonograph
F tourne-disque *m*, pick-up *m*
I giradischi *m*
S tocadiscos *m*, gramófono *m*, fonógrafo *m*, pickup *m*
U (hang)lemezjátszó
R граммофон *m*, проигрыватель *m*

Schallplattenwechsler *m* D; **automatischer ~**
E automatic record changer, autochanger
F changeur *m* de disque automatique
I cambiadischi *m* automatico
S cambiador *m* automático de discos
U automata lemezváltó
R автоматическое устройство *n* для смены пластинок

Schallquelle *f* D
E source of sound, sound source
F source *f* sonore
I sorgente/fonte *f* sonora
S fuente *f* sonora/de sonido
U hangforrás
R источник *m* звука

Schallreflexion *f*, **Schallbrechung** *f* D
E sound reflection
F réflexion *f* acoustique/du son
I riflessione/riverberazione *f* del suono
S reflexión *f* acústica/del sonido
U hangvisszaverődés
R отражение *n* звука

Schallschatten *m* D
E sound shadow
F ombre *f* acoustique
I ombra *f* acustica
S sombra *f* acústica
U hangárnyék
R звуковая тень *f*

Schallschluckgrad *m* D = Schallabsorptionsfaktor

Schallschluckzahl *f* D = Schallabsorptionsfaktor

Schallspeicherung *f* D
E conservation of sound
F conservation *f* du son
I conservazione *f* del suono
S conservación *f* del sonido
U hangrögzítés
R звукозапись *f*

Schallspektrum *n* D
E spectrum of sound
F spectre *m* sonore
I spettro *m* sonoro
S espectro *m* sonoro
U hangszínkép
R спектр *m* звука

Schallstärke *f* D
E volume, loudness intensity
F volume *m*, intensité *f* du son, puissance *f*
I volume *m* sonoro
S volumen *m*, intensidad *f*, potencia *f*
U hangerő
R громкость/сила *f* звука

Schallstrahler *m* D = Schallabstrahler

Schallstrahlungsdruck *m* D
E sound radiation pressure
F pression *f* acoustique/de radiation sonore
I pressione *f* della radiazione acustica
S presión *f* acústica/de radiación sonora
U hangnyomás
R давление *n* звукоизлучения

Schallstück *n* D *canna ancia* = Aufsatz **~, Schallstürze** *f*, **Stürze** *f ottoni*
E bell (joint)
F pavillon *m*
I padiglione *m*, campana *f*
S pabellón *m*, campana *f*
U (hang)tölcsér, korpusz
R раструб *m*

schalltot D
E dead
F sourd, insonorisé
I afono
S antisonoro, insonoro
U reflexiómentes, hangelnyelő
R глухой, заглушённый, безэховый

schalltötend D
E sound-deadening, sound-absorbent
F amortissant le son
I assorbente, smorzante il suono
S amortiguando el sonido
U hangelnyelő
R звукозаглушающий

Schalltrichter *m* D ⟨*bei alten Grammophonen*⟩
E horn
F pavillon *m*
I diffusore *m* a tromba, tromba *f*

S corneta *f*
U (hang)tölcsér
R рупор *m*

Schallverstärkung *f* D
E sound amplification
F amplification *f* du son
I amplificazione *f* sonora
S amplificación *f* del sonido
U hangerősítés
R усиление *n* звука

Schall(wechsel)druck *m* D
E sound pressure
F pression *f* acoustique
I pressione *f* sonora
S presión *f* acústica
U hangnyomás
R звуковое давление *n*

schallweich D
E soft
F mou
I assorbente
S blando
U lágy
R мало отражающий, слабо излучающий

Schallwelle *f* D
E sound wave
F onde *f* sonore
I onda *f* sonora
S onda *f* sonora
U hanghullám
R звуковая волна *f*

Schallwiedergabe *f* D
E sound reproduction
F reproduction *f* sonore
I riproduzione *f* sonora
S reproducción *f* sonora
U hangvisszaadás
R воспроизведение *n* звука

Schallwiedergabegerät *n* D
E sound reproducer
F appareil/instrument *m* de reproduction sonore
I apparecchio *m* di riproduzione sonora
S instrumento *m* de reproducción de sonido, aparato *m* reproductor del sonido
U hangvisszaadó készülék/berendezés
R звуковоспроизводящий аппарат *m*

Schalmei *f* D
E shawm
F chalumeau *m*, pipeau *m*
I cennamella *f*, zampogna *f*
S caramillo *m*, chirimía *f*, dulzaina *f*
U schalmei
R свирель *f*, дудка *f*, шальмей *m*

~ ⟨*Dudelsack*⟩
E chanter
F chalumeau *m*
I *(tubo della cornamusa destinato all'esecuzione della melodia)*
S caramillo *m*, tubo *m* melódico de la gaita
U *(a duda dallamot játszó legmagasabb sípja)*
R *(трубка волынки, на которой исполняется мелодия)*

~ *org*
E chalumeau
F chalumeau *m*
I chalumeau *m*
S chirimía *f*
U schalmei
R шальмей *m*

schalmei U Schalmei

schalmeijátékos U Schalmeispieler

Schalmeispieler *m* D
E shawm player
F joueur *m* de chalumeau
I suonatore *m* di cennamella, zampognaro *m*
S gaitero *m*
U schalmeijátékos
R играющий *m* на свирели

Schärfe *f*, **Mündung** *f*, **Bord** *m*, **Glockenrand** *m*
D *camp*
E lip, rim
F diamètre *m*, ouverture *f*, bouche *f*
I bordo *m*, orlo *m*
S borde *m*
U ütőél
R нижний край *m* колокола

Schauspiel *n* D
E play, drama
F drame *m*, pièce *f* de théâtre
I spettacolo *m*, dramma *m*
S pieza *f*, espectáculo *m*, drama *m*
U színdarab, színmű, színjáték
R спектакль *m*, драма *f*

Schauspieler *m* D
E actor
F acteur *m*, comédien *m*
I attore *m*
S actor *m*
U színész
R актёр *m*

Schauspielerin *f* D
E actress
F actrice *f*, comédienne *f*
I attrice *f*
S actriz *f*
U színésznő
R актриса *f*

schauspielerisch D
E histrionic, A: theatrical, stagy
F théâtral
I istrionico, teatrale
S teatral
U színészi, színészies
R актёрский

Schauspielmusik *f* D
E incidental music
F musique *f* de scène
I musica *f* di scena
S música *f* incidental, música *f* de escena
U színpadi/színházi zene
R музыка *f* к драме

Scheibenventil *n* D *org*
E circular pallet
F soupape *f* à disque
I valvola *f* a disco
S válvula *f* circular
U tárcsaszelep
R клапан *m* в форме диска

Scheide *f* D *trbne*
E case
F coulisse *f*
I coulisse *f*, tiro *m*
S vara *f*
U hüvely
R кулиса *f*

Schein- D
E deceptive
F faux, illusoire, trompeur
I ingannevole, d'inganno
S falso, ilusorio
U ál-, látszólagos
R мнимый, ложный, скрытый

Scheineinsatz *m* D *fuga*
E false entry
F fausse entrée *f*
I finta entrata *f*
S falsa entrada *f*
U álbelépés
R неполное проведение *n* темы

Scheinimitation *f* D
E deceptive imitation, pseudo-imitation
F imitation *f* irrégulière
I imitazione *f* irregolare
S falsa imitación *f*
U álimitáció, látszólagos imitáció
R неполное проведение *n*

Scheinkonsonanz *f* D
E *"pseudo-consonance"*
F *"pseudo-consonance"*
I *"pseudo consonanza"*
S *"(p)seudo consonancia"*
U *"látszatkonszonancia"*
R *(консонанс, в контексте воспринимающийся как диссонанс)*

Scheinpolyphonie *f* D
E pretended/apparent polyphony
F *(type d'écriture d'apparence polyphonique, mais en réalité harmonique)*
I polifonia *f* apparente
S (p)seudopolifonía *f*
U álpolifónia, látszatpolifónia
R скрытая полифония *f*

Scheinwerfer *m* D
E spotlight
F projecteur *m*
I riflettore *m*
S reflector *m*
U fényszóró
R прожектор *m*

Schelle *f* D
E bell, jingle (bell)
F grelots *m pl*
I sonaglio *m*
S cascabel *m*
U csörgő, csengő, csengettyű
R бубенчик *m*

Schellenband *n* D
E wrist bells *pl*
F collier *m* de grelots
I sonaliera *f*
S cinturón *m* de campanillas
U *(heveılerre erősített csengők)*
R бубенчики *m pl*

Schellenbaum *m* D
E bell tree, (Turkish/Chinese) crescent, Jingling Johnny
F pavillon/chapeau *m* chinois
I mezzaluna *f*, cappello *m* cinese
S chinesco *m*, cimbalero *m*, sombrero *m* chino
U félhold
R бунчук *m*

Schellengeläute *n*, **Rollschellen** *f pl* D
E sleigh/harness bells *pl*
F grelots *m pl*, sonnettes *f pl*, sonnailles *f pl*
I sonagli *m pl*, bubboli *m pl*, sonagliera *f*
S cascabeleo *m*, cascabeles *m pl*
U száncsengő
R бубенчики *m pl*, бубенцы *pl*

Schell(en)trommel *f*, **baskische Trommel** *f*, **Tamburin** *n* D
E tambourine, timbrel
F tambour *m* de basque
I tamburo/tamburello *m* basco
S pandero *m*, pandereta *f*
U baszk dob, tamburo basco, csörgődob
R тамбурин *m*, бубен *m*

Schello *n* D *obs* = Cello

Schelltrommel *f* D = Schellentrommel

schéma *m* F; ~ de mesure à un temps *dir* ganztaktige → Schlagfigur
~ des mouvements *dir* Schlagfigur
~s *pl* des subdivisions *dir* unterteilte → Schlagfiguren
~ désignant deux battements par mesure *dir* Zweierschlagfigur
~ désignant trois battements par mesure *dir* Dreierschlagfigur
~ formel: formale → Anlage

schema *m* I; ~ dei movimenti *dir* Schlagfigur
~ dei movimenti per il tempo ternario *dir* Dreierschlagfigur
~ dei movimenti per la battuta di due tempi *dir* Zweierschlagfigur
~ di battuta in più movimenti *dir* unterteilte → Schlagfiguren
~ di battuta in un movimento *dir* ganztaktige → Schlagfigur
~ formale: formale → Anlage

Schere *f* D; **~n** *pl org* ⟨*Balg*⟩
E repetition levers *pl*
F branches *f pl* de genouillère
I ferri *m pl* a trapezio
S palancas *f pl* laterales/de repetición
U olló
R «ножницы» *pl*

~, Repetierschenkel *m pfte*
E repetition/escapement lever, A: balancier
F levier *m* de la répétition, petit levier *m*
I asta *f* della ripetizione, leva *f* di ripetizione
S palanca/biela *f* de la repetición
U mérlegnyelv
R репетиционный рычаг *m*, коромысло *n*

Scherenfeder *f*, **Repetierfeder** *f* D *pfte*
E lever spring, A: repetition spring
F ressort *m* de la répétition
I molla *f* per la ripetizione
S muelle *m* de la repetición
U ismétlőrugó
R репетиционная пружина *f*

Scherenfederachse *f*, **Repetierfederachse** *f* D *pfte*
E lever spring centrepin, A: repetition spring centerpin
F axe *m* du ressort de la répétition
I perno *m* della molla di ripetizione
S eje *m* del muelle de la repetición
U ismétlőrugó-tengely
R ось *f* репетиционной пружины

Scherenkapsel *f*, **Repetierschenkelklotz** *m* D *pfte*
E support top-flange
F fourche *f* supportant le levier de la répétition
I forcola *f* supporto asta della ripetizione
S horquilla *f* de soporte de la biela de repetición
U mérlegnyelvtartó
R капсюль *m* верхней части фигуры

Scherenkapselachse *f*, **Repetierschenkelachse** *f* D *pfte*
E repetition-lever centrepin, A: balancier centerpin
F axe *m* de la fourche supportant le levier de la répétition
I perno *m* dell'asta di ripetizione, cardine *m* della forca leva ripetizione
S eje *m* de la horquilla de soporte de la biela de repetición
U mérlegnyelvtengely
R ось *f* капсюля

Scherenleder *n*, **Repetierschenkelleder** *n* D *pfte*,
E drop/repetition screw cloth, A: balancier covering
F garniture *f* de cuir du levier de la répétition/de cuir de petit levier
I guarnizione *f* dell'asta della ripetizione
S guarnición *f* del perno de la repetición
U mérlegnyelvbőr
R подушечка *f* путника

scherzando I *prescr*
D scherzando, scherzhaft
E scherzando, *"jesting"*, *"joking"*
F scherzando, en badinant
S scherzando, *"jugueteando"*
U scherzando, *"játékosan"*
R scherzando, шутливо, с юмором

scherzhaft D *prescr* scherzando

Scherzo *n* D scherzo

scherzo *m* I
D Scherzo *n*
E scherzo
F scherzo *m*
S scherzo *m*
U scherzo
R скерцо *n*

schichten *v* D *ton*
E to superimpose, A: to superpose, to verticalize
F superposer
I sovrapporre
S sobreponer, superponer
U rétegezni, torlasztani
R наслаивать

Schichtung *f* D *ton*
E superimposition, A: superposition, verticalization
F superposition *f*
I sovrapposizione *f*
S superposición *f*
U rétegzés, torlasztás
R наслоение *n*, наслаивание *n*

Schiebebühne *f* D
E rolling stage
F scène *f* coulissante
I scena *f* girevole
S escenario *m* móvil/giratorio
U tolószínpad
R вращающаяся сцена *f*

Schieber *m* D *arco* = Schub

Schieberegister *n* D; **~ mit Doppelschaltung** *fis*
E treble slide-coupler with double octave
F accouplement *m* des aigus avec double octave
I registro *m* mobile con doppia ottava
S acoplador *m* agudo de doble octava, acoplamiento *m* de los agudos con doble octava
U kettős funkciójú tolóváltó
R механизм *m* переключения

Schiebewand *f* D *teat*
E flat
F coulisse *f*
I quinta *f* mobile
S bastidor *m*
U kulissza
R раздвижная стена *f*

Schifferklavier *n* D *pop* = Konzertina

schizzo *m* I Entwurf

Schlag *m* D *perc*
E beat
F coup *m*, battement *m*
I colpo *m*
S golpe *m*, batido *m*
U ütés
R удар *m*

~ ⟨*Metronom*⟩
E beat, tick
F battement *m*

I battito *m*
S batido *m*, golpe *m*
U ütés, ketyegés
R тиканье *n*

~ ⟨*Zählzeit*⟩
E beat
F unité *f* de temps
I unità *f* di tempo
S tiempo *m*, unidad *f* de tiempo
U ütés
R удар *m*

~ *camp* = Glockenschlag

~, Schlagring *m*, **Schlagwulst** *m camp*
E sound bow
F point *m* de frappe, bord *m* de la cloche
I anello *m* del suono, pinza *f*, punto *m* di massimo spessore, inizio *m* del bordo
S labio *m*
U ütőperem, karima
R звуковое кольцо *n*

— **einfacher ~** *perc*
E single beat
F coup *m* simple
I colpo *m* singolo
S golpe *m* simple
U egyszerű ütés
R единичный/простой удар *m*

Schlagbaß *m* D ⟨*Jazz*⟩
E slap bass
F contrebasse *f* jouée sans archet
I contrabbasso *m* a pizzico
S contrabajo *m* punteado (sin arco)
U pengetett (nagy)bőgő
R контрабас *m* пиццикато

Schlagbrett *n* D ⟨*guitarra*⟩
E plectrum guard
F plaque *f* de protection
I parapenne *m*, paracolpi *m*
S paragolpe *m*
U fedőlapvédő
R дощечка *f* для хранения плектра

schlagen *v* D; **gewöhnlich ~** *prescr, perc*
E to strike in usual manner
F jouer *v* normalement
I percuotere/battere *v* normalmente
S tocar *v* normalmente
U a szokott módon ütni *v*
R ударять *v* обычным способом

— **überkreuz ~** *perc*
E to cross-beat
F croiser
I battere *v* incrociando
S tocar *v* cruzando
U keresztbe ütni *v*
R ударять *v* перекрёстным способом

Schlager *m* D
E hit (song), pop song
F chanson *f* à la mode/à succès
I canzonetta *f* (moderna)
S canción *f* de moda/éxito, canción *f* en boga
U sláger, táncdal
R шлягер *m*

Schlagerkomponist *m* D
E pop songwriter
F compositeur *m* de chansons/de musique légère
I compositore *m* di canzonette
S compositor *m* de canciones/de música ligera
U táncdalszerző
R композитор *m*, сочиняющий шлягеры

Schlagersänger *m*, **Schlagersängerin** *f* D
E pop singer
F chanteur *m*/chanteuse *f* de musique légère/de chansons à la mode
I cantante *m+f* di musica leggiera/di canzonette
S cantante *m+f* de canciones de moda
U táncdalénekes(nő)
R эстрадный певец *m*, эстрадная певица *f*

Schlagfeder *f* D *obs* = Plektrum

Schlagfell *n* D *perc*
E vellum, batter head, skin
F peau *f* supérieure/de batterie
I battitoia *f*, pelle *f* superiore/del suono
S cara *f* anterior, cara *f* superior en la que se bate, cuero *m*, badana *f*, piel *f*, parche *m* de batido/ejecución
U felső dobbőr
R верхняя кожа/сторона *f*

Schlagfigur *f* D *dir*
E time-beating pattern
F schéma *m* des mouvements
I schema *m* dei movimenti
S formas *f pl* de marcar el compás
U ütem, ütés
R дирижёрская сетка *f*

— **ganztaktige ~** *dir*
E one-beat pattern
F schéma *m* de mesure à un temps
I schema *m* di battuta in un movimento
S forma *f* de marcar el compás a un tiempo/a uno
U egyszeres ütés, "ütés egyben"
R дирижёрская сетка *f* на целый такт

— **unterteilte ~en** *pl dir*
E divided-beat pattern, subdivided beat
F schémas *m pl* des subdivisions
I schema *m* di battuta in più movimenti
S formas *f pl* de marcar el compás subdividiéndolo
U osztott ütés
R дирижёрская сетка *f* с подразделениями

Schlaggitarre *f* D guitarra de jazz

Schlagidiophon *n* D
E struck idiophone
F idiophone *m* à percussion
I idiofono *m* a percussione
S idiófono *m* percutido/de percusión
U ütőidiofon, ütéssel megszólaltatott idiofon hangszer
R самозвучащий ударный инструмент *m*

Schlaginstrument *n*, **Perkussionsinstrument** *n* D
E percussion instrument

F instrument *m* à percussion
I strumento *m* a percussione
S instrumento *m* de percusión
U ütőhangszer
R ударный инструмент *m*

~e *pl* **mit festem Schwingungskörper**
E percussion instruments *pl* with solid vibrating body
F instruments *m pl* à percussion à corps solide
I strumenti *m pl* a percussione solidi
S instrumentos *m pl* de percusión con cuerpo sólido
U tömör rezgőtestű ütőhangszerek *pl*
R ударные инструменты *m pl* с плотным корпусом

~e *pl* **mit hohlem Schwingungskörper**
E percussion instruments *pl* with hollow vibrating body
F instruments *m pl* à percussion à corps creux
I strumenti *m pl* a percussione cavi
S instrumentos *m pl* de percusión con cuerpo hueco
U üreges rezgőtestű ütőhangszerek *pl*
R ударные инструменты *m pl* с полым корпусом

~e *pl* **mit Klaviatur**
E keyboard percussion instruments *pl*
F instruments *m pl* à percussion à clavier
I strumenti *m pl* a percussione a tastiera
S instrumentos *m pl* de percusión con teclado
U billentyűs ütőhangszerek *pl*
R клавишные ударные инструменты *m pl*

~e *pl* **mit Membran**
E membrane percussion instruments *pl*
F instruments *m pl* à percussion avec membrane
I strumenti *m pl* a percussione con membrana
S instrumentos *m pl* de percusión con membrana
U membrános ütőhangszerek *pl*
R перепоночные ударные инструменты *m pl*

— **abgestimmte ~e** *pl*
E tuned percussion instruments *pl*
F instruments *m pl* à percussion à sons déterminés
I strumenti *m pl* a percussione a suono determinato
S instrumentos *m pl* de percusión de sonido determinado
U hangolt ütőhangszerek *pl*
R настроенные ударные инструменты *m pl*

— **nicht abgestimmte ~e** *pl*
E untuned percussion instruments *pl*
F instruments *m pl* à percussion à sons indéterminés
I strumenti *m pl* a percussione a suono indeterminato
S instrumentos *m pl* de percusión de sonido no determinado
U hangolatlan ütőhangszerek *pl*
R ненастроенные ударные инструменты *m pl*

Schlaginstrumentengruppe *f* D ⟨*Orchester*⟩
E percussion section
F batterie *f*, groupe *m* des instruments à percussion
I gruppo *m* degli strumenti a percussione
S percusión *f*, batería *f*
U ütőhangszerek *pl*
R группа *f* ударных

Schlagrassel *f* D
E struck rattle, quijada
F idiophone *m* battu, quijada *f*, mâchoire *f*
I mascella *f* d'asino
S quijada *f*
U quijada
R челюсть *f*

Schlagring *m* D = Zitherring; *camp* Schlag

Schlagstäbe *m pl* D claves

Schlagtechnik *f*, **Dirigiertechnik** *f* D *dir*
E baton/conducting technique, technique of beating time
F technique *f* de direction
I tecnica *f* direttoriale
S técnica *f* de dirección/de la dirección orquestal
U vezényléstechnika, karmestertechnika
R техника *f* дирижирования

schlagtechnisch, dirigiertechnisch D
E pertaining to conducting technique
F propre à la technique de direction
I pertinente alla tecnica direttoriale
S propio de la técnica de dirección
U vezénylési technikához tartozó, karmestertechnikai, vezényléstechnikai
R касающийся дирижёрской техники

Schlagwulst *m* D *camp* = Schlag

Schlagzeug *n* D ⟨*Orchester*⟩
E percussion
F batterie *f*
I percussione *f*
S percusión *f*, batería *f*
U ütők *pl*, ütőhangszerek *pl*
R группа *f* ударных
~ *jazz* trap

Schlagzeuger *m* D = Schlagzeugspieler

Schlagzeug-Garnitur *f* D ⟨*Jazz*⟩
E percussion outfit
F équipement *m* de la batterie
I batteria *f*
S equipo *m* de percusión
U dob(fel)szerelés
R инструментарий *m* ударных

Schlagzeugspieler *m*, **Schlagzeuger** *m* D
E percussionist, percussion player, drummer ⟨*jazz*⟩
F batteur *m*, percussioniste *m*
I suonatore *m* di strumento a percussione, batterista *m*
S baterista *m*, percusionista *m*

U ütőhangszer-játékos, ütőjátékos
R ударник *m*

Schlagzither *f* D
E (plucked) zither
F cithare *f*, tympanon *m*
I cetra *f* a percussione/da tavolo
S cítara *f* punteada, timpanón *m*
U (gyűrűs) citera
R цитра *f* как ударный инструмент

Schlangenbaß *m* D = Serpent

Schlegel *m* D *perc*
E stick, mallet, striker, beater
F baguette *f*, mailloche *f*
I bacchetta *f*, mazzuolo *m*, battente *m*, mazza *f*
S palillo *m*, baqueta *f*
U ütő, verő
R палочка *f*, колотушка *f*

~ **mit hartem Filz** *perc*
E stick with hard felt
F baguette *f* (avec extrémité) en feutre dur
I bacchetta *f* di feltro duro
S baqueta *f* de fieltro duro
U kemény filccel bevont ütő/verő
R колотушка *f* с головкой из жёсткого фильца

— **dicker** ~ *perc*
E thick stick
F grosse baguette *f*
I bacchetta *f* dura
S baqueta *f* gruesa
U vastag ütő/verő
R толстая палочка/колотушка *f*

— **doppelter** ~ *perc*
E tampon
F baguette *f* double, tampon *m*
I mazzuolo/battente *m* doppio
S baqueta *f* doble, tampon *m*
U kettős ütő/verő
R колотушка *f* с двумя головками

— **gewöhnlicher** ~ *perc*
E ordinary/regular/usual stick
F baguette *f* ordinaire/usuelle
I bacchetta *f* normale
S baqueta *f* corriente/usual
U közönséges ütő/verő
R обыкновенная палочка/колотушка *f*

— **leichter** ~ *perc*
E light stick
F baguette *f* légère
I bacchetta *f* leggiera
S baqueta *f* ligera/liviana
U könnyű ütő/verő
R лёгкая палочка *f*

— **mit zwei** ~**n** *prescr*, *perc*
E with two sticks
F avec deux baguettes
I con due bacchette
S con los dos palillos/macillos
U két ütővel/verővel
R с двумя палочками

— **schwerer** ~ *perc*
E heavy stick
F baguette *f* lourde
I bacchetta *f* pesante
S baqueta *f* pesada
U nehéz ütő/verő
R тяжёлая колотушка *f*

— **wattierter** ~ *perc*
E padded stick
F baguette *f* rembourrée de ouate/coton
I bacchetta *f* imbottita
S baqueta *f* rellena de guata, baqueta *f* de algodón en rama
U vattázott ütő/verő
R колотушка *f*, обитая ватой

— **zweiköpfiger** ~ *perc*
E double-headed/two-headed stick
F double mailloche *f*, mailloche *f* à double tête
I battente *m* doppio, mazzuolo *m* a doppia testa
S baqueta *f* de dos cabezas
U kétfejű ütő/verő
R колотушка *f* с двумя головками

Schleifbogen *m* D *obs* = Bindebogen

Schleife *f* D *org*
E slider
F registre *m* coulissant
I stecca *f* scorrevole
S corredera *f*
U csúszka
R шлейф *m*

~ *tamb* = Trommelschleifen

Schleifer *m* D *orn*
E slide
F coulé *m*
I acciaccatura *f* doppia/tripla
S coulé *m*, apoyatura *f* breve
U "schleifer"
R шлейфер *m*

Schleifklappe *f* D *legni* = Überblasloch

Schleiflade *f* D *org*
E slider chest
F sommier *m* à registres traînants
I somiere *m* a tiro
S somier *m* de arrastre
U csúszkaláda
R шлейфладе *f*

Schleifladenorgel *f* D
E slider chest organ
F orgue *m* avec sommier à registres traînants
I organo *m* con somiere a tiro
S órgano *m* de correderas
U csúszkaládás orgona
R шлейфладе-орган *m*

schleppen *v* D
E to drag
F traîner, retarder
I trascinare, ritardare
S retardar, retrasar
U visszatartani, lemaradni, sleppelni
R тянуть, затягивать

— **nicht** ~
E do not drag

F sans traîner/retarder
I senza trascinare/ritardare
S sin retardar
U nem visszatartani
R не затягивая

schleppend D
E dragging
F traînant
I trascinando, stentando
S retardando, retrasando
U vontatottan
R замедляя, затягивая
~ *prescr* pesante

Schlinge *f* D *corda*
E loop
F boucle *f*
I cappio *m*
S lazo *m*
U (húr)hurok
R петля *f*

Schlitztrommel *f* D
E slit drum
F tambour *m* de bois/à fente
I tamburo *m* di legno a fessura
S tambor *m* de hendidura
U fadob
R деревянный барабан *m* ‹*африканский*›

Schloßleiste *f* D *pfte*
E lock-board
F barre/traverse *f* frontale du clavier portant la serrure
I barretta *f* di chiusura
S barra *f* frontal del teclado que lleva la cerradura
U zárléc, leisztni
R замочный брусок *m*

schluchzend D singhiozzando

Schlummerlied *n* D = Wiegenlied

Schluß *m*, **Abschluß** *m*, **Ausklang** *m* D
E close, end, cadence
F cadence *f*, conclusion *f*
I cadenza *f*, chiusa *f*, conclusione *f*
S cadencia *f*, final *m*, conclusión *f*
U zárlat, záradék
R каденция *f*, каданс *m*, заключение *n*
~ ‹*Ende*› fine
— **phrygischer** ~
E Phrygian cadence
F cadence *f* phrygienne
I cadenza *f* frigia
S cadencia *f* frigia
U fríg zárlat
R фригийский каданс *m*

Schlüssel *m*, **Notenschlüssel** *m* D
E clef
F clef *f*, clé *f*
I chiave *f*
S clave *f*, llave *f*
U kulcs
R ключ *m*
~ *org* = große → Wippe

Schlüsselfiedel *f* D = Drehleier

Schlüsselwahl *f* D
E choice of clefs, clef combination
F combinaison *f* des clefs
I combinazione *f* di chiavi
S combinación *f* de claves
U kulcsösszeállítás
R *(комбинирование старинных ключей в хоровых сочинениях XVI в.)*

Schlußgruppe *f*, **Abschluß** *m* D
E conclusion, closing group
F conclusion *f*
I codetta *f*, conclusione *f*
S conclusión *f*
U zárócsoport
R заключительная партия *f*

Schlußkadenz *f* D
E final cadence
F cadence *f* finale
I cadenza *f* finale
S cadencia *f* final
U zárókadencia
R заключительная каденция *f*

Schlußkeil *m*, **Zwischenkeil** *m*, **Breitmacher** *m* D *arco*
E plug, wedge
F coin *m*
I cuneo *m*, bietta *f*
S cuña *f*
U záróék
R (расширительный) клинок *m* для ленты волоса

Schlußsatz *m*, **Finalsatz** *m* D
E last/final movement
F mouvement *m* final, dernier mouvement
I tempo *m* finale
S último movimiento/tiempo *m*, movimiento *m* final, final *m*, conclusión *f*
U zárótétel
R финал *m*

Schlußtonart *f* D
E final key
F tonalité *f* finale
I tono *m* finale
S tonalidad *f* final
U záróhangnem
R заключительная тональность *f*

Schlußwirkung *f* D
E effect of finality
F effet *m* conclusif
I effetto *m* conclusivo
S efecto *m* conclusivo
U befejezés érzetét keltő hatás
R эффект *m* окончания

Schlußzeichen *n* D *obs* = Fermate

schmachtend D languido

schmeichelnd D *prescr* accarezzevole; carezzando; lusingando

schmerzlich D *prescr* amaro; doloroso

Schmerzschwelle *f* D
E threshold of pain
F seuil *m* de la douleur
I soglia *f* del dolore
S umbral *m* doloroso/del dolor

U fájdalomküszöb
R порог *m* болевого ощущения

schmettern *v* D *ottoni*
E to play with brassy tone
F cuivrer *v* les sons
I metallizzare *v* i suoni, produrre *v* suoni metallici
S *(producir sonidos metálicos)*
U harsogni
R греметь, оглушительно звучать *v*

Schmiß *m* D *fam*
E verve
F verve *f*, élan *m*
I brio *m*
S brío *m*, impulso *m*
U lendület
R размах *m*

schmissig D *fam*
E with verve
F avec élan/verve
I con brio
S con brío
U lendületesen
R с размахом

Schnabel *m* D = *canna ancia* Kehle; *fl. d.* Blockflötenschnabel
~ *fiati*
E mouthpiece, beak
F bec *m*
I bocchino *m*, becco *m*
S pico *m*, embocadura *f*, escotadura *f*
U fúvóka, fej
R мундштук *m*

Schnabelflöte *f* D
E beak(ed) flute, recorder
F flûte *f* droite/à bec
I flauto *m* diritto/a becco
S flauta *f* de pico
U csőrfuvola, botfuvola
R продольная флейта *f* с наконечником

Schnadahüpfl *n* D
E *(humorous improvised song in Bavarian or Austrian dialect)*
F *(chanson à caractère humoristique, en dialecte autrichien ou bavarois)*
I *(vivace canto estemporaneo in dialetto austriaco o bavarese)*
S *(canción humorística austriaca o bávara)*
U *(rögtönzött humoros dal bajor vagy osztrák dialektusban)*
R *(шутливые австрийские или баварские песенки типа частушек)*

Schnarre *f* D = Ratsche

Schnarrsaite *f*, **Trommelsaite** *f* D *tamb*
E snare
F timbre *m*
I corda *f* di minugia, bordoniera *f*
S bordón *m*
U pergőhúr
R струна *f*, натянутая поверх кожи барабана

— **mit ~n** *prescr*, *tamb*
E tight(en)/with snares
F avec timbre
I con corde
S con los bordones
U pergőhúrral
R со струнами

— **ohne ~n** *prescr*, *tamb*
E without/loosen(ed) snares
F sans timbre
I senza corde
S retirar *v* los bordones
U pergőhúr nélkül
R без струн

Schnarrwerk *n* D *org*
E reed
F anches *f pl*
I registri *m pl* ad ancia
S lengüetería *f*, conjunto *m* de los juegos de lengüeta
U "Schnarrwerk"
R язычковые регистры *m pl*

Schnecke *f* D *vl*
E scroll
F volute *f*, coquille *f*
I riccio *m*, chiocciola *f*, voluta *f*
S caracol *m*, voluta *f*
U csiga
R улитка *f*, завиток *m*

Schneide *f* D *canna*, *fl. d.*
E edge, lip
F lèvre *f*
I becco *m*
S labio *m*
U ajakfelvágás
R губа *f*

Schneidebart *m* D *canna anima* = Querbart

Schneidekante *f* D *fl. d.*
E edge, knife-edge
F biseau *m*
I taglio *m*
S borde *m*, filo *m*, bisel *m*
U ajakfelvágás éle
R *(деталь мундштучной части)*

Schneidenton *m* D *canna*, *fl. d.*
E edge-tone, lip-tone
F son *m* labial
I suoni *m pl* labiali
S sonidos *m pl* labiados
U réshang
R звук *m* лабиальной трубы

Schneidestichel *m* D *gram*
E recording stylus
F burin *m*, style *m* graveur
I puntina *f* di registrazione
S aguja *f* grabadora, estilete *m*
U vágótű
R резец *m*

schnell D pronto; tosto; quanto prima; *prescr* celere; fra → poco; presto; veloce
— doppelt so ~ doppio → movimento
— sehr ~ *prescr* allegrissimo

schneller D; ~ werdend *prescr* restringendo

Schneller *m* D *orn*
E inverted mordent

F pincé *m*
I mordente *m* superiore
S mordente *m* invertido
U paránytrilla, parányzó, pattanó
R *(мордент с исполнением мелких нот за счёт предыдущей доли)*

Schnellwechsel *m* D; ~ **auf ...** *trb*
E slide change to ...
F valve *m* rotatoire de changement à ...
I anello *m* automatico a ...
S válvula *f* rotatoria de cambio a ...
U finomhangoló ...-ra
R подстройка *f*/быстрая перемена *f* на ...

Schnulze *f* D
E *(vulgar, sentimental piece of music)*
F *(pièce musicale vulgaire et sentimentale)*
I *(canzonetta volgare, sentimentale)*
S *(música pegadiza)*
U limonádé, giccs
R слащавая, сентиментальная песня *f*

Schnürboden *m* D *teat*
E rigging-loft, grid
F gril *m*
I *(impalcatura sopra il palcoscenico destinata all'allestimento e al cambiamento degli scenari)*
S parrilla *f*
U zsinórpadlás
R помещение *n* над сценой

Schnurenmechanik *f* D *ottoni*
E cord action, string valve
F mécanique *f* à valve rotatoire
I meccanica *f* a valvole rotanti
S mecanismo *m* de válvulas rotatorias
U zsinórmechanika
R обматывание *n* шнуром

scholarly edition E wissenschaftliche → Ausgabe

Schoner *m* D ⟨*Schlaggitarre*⟩
E sleeve guard
F copricorde *m*
I paramaniche *m*, copricorde *m*
S funda *f*, guardamanga *f*
U védőlap
R нарукавник *m*

school E; ~ choir/chorus: Schulchor
~ music: Schulmusik
~ musician: Schulmusiker
~ opera: Schuloper

Schöpfbalg *m* D *org*
E feeder (bellows *pl*)
F pompe *f*
I pompa *f* dei mantici
S bomba *f*
U fújtató
R воздухонагнетательный мех *m*

~ ⟨*Saugwindharmonium*⟩
E exhauster
F pompe *f*
I aspiratore *m*
S bomba *f*
U fújtató
R мех *m* для всасывания воздуха

schöpferisch D
E creative
F créateur
I creativo
S creativo, creador
U teremtő, alkotó
R творческий

Schöpfwerk *n* D *org*
E blowing action
F soufflerie *f*
I insufflazione *f*
S mecanismo *m* de los fuelles
U fújtatószerkezet
R воздухонагнетающая система *f*, воздухонагнетательный механизм *m*

Schoßharfe *f* D = Spitzharfe

Schottisch *m* D *bl* écossaise

Schottische E *bl* Schottischer

Schottischer *m* D *bl*
E Schottische, German polka
F écossaise *f*
I scozzese *f*
S chotis *m*, escocesa *f*
U écossaise
R *(немецкий танец типа польки)*

~ ⟨*Ecossaise*⟩ écossaise

Schrammelquartett *n* D
E *(Viennese popular quartet, two violins, guitar and clarinet)*
F *(quatuor populaire viennois, deux violons, guitare, et clarinette)*
I *(quartetto popolare viennese, due violini, chitarra e clarinetto)*
S *(cuarteto popular vienés: dos violines, guitarra y clarinete)*
U sramlizenekar
R *(венский эстрадный квартет, названный по фамилии его основателей, братьев Schrammel)*

schränken *v* D *tamb*
E to tighten
F tendre
I tendere
S tensar
U meghúzni, feszíteni
R делать *v* перетяжку

— **mit Schrauben geschränkt** *tamb*
E rod-tensioned
F tendu avec des pontets
I teso con viti
S tensado con rodillos
U csavarokkal feszített
R перетяжка *f* с металлическими спиральками

— **mit Trommelleine geschränkt** *tamb*
E rope-tensioned
F tendu avec des cordes
I teso con corde
S tensado con cuerdas
U zsinórral feszített
R перетяжка *f* со струнами

schrapen *v* D
E to scrape

F râper
I sfregare, raschiare
S raspar
U kaparni, karcolni
R скрести, тереть

Schrapidiophon *n* D
E scraped idiophone, scraper
F idiophone *m* râpé
I idiofono *m* a raschiamento
S idiófono *m* raspado, raspador *m*
U dörzsöléssel megszólaltatott idiofon hangszer
R фрикционный инструмент *m*

Schraubbock *m* D *timp* = Schraubenmutter

Schraube *f* D *camp*
E rod
F bélière *f*
I vite *f*, tirante *m* di ferro
S tornillo *m*
U csavar
R болт *m*

Schraubenflügel *m* D *tamb*
E (strainer) screw wing
F pas *m* de vis du pontet
I (p)alette *f pl* della vite, farfalla *f*
S tornillo *m*
U csavarszárny
R перо *n* винта

Schraubenkopf *m*, **Beinchen** *n* D *arco*
E screw-cap, button
F bouton *m*
I bottone *m*
S botón *m*
U csavarfej
R головка *f* винта

Schraubenmutter *f*, **Schraubbock** *m* D *timp*
E bracket screw
F tenon *m* à écrou
I vite-tirante *f*
S tornillo *m*
U csavaranya, állítócsavar
R гайка *f*

Schraubenschlüssel *m* D *timp*
E tuning handle
F clef *f* d'accord/à vis
I chiave *f* per l'accordatura
S manija *f* de afinación/para afinar, clavija *f*
U hangolókulcs
R натяжной винт *m*

Schreittanz *m* D *bl*
E stepping dance
F *(danse dans laquelle prédominent des mouvements de translation)*
I promenade *f*
S *(danza en la que predomina el movimiento de traslación)*
U lépegetős tánc
R *(медленный танец типа шествия)*

Schritt *m* D *ton*
E step
F degré *m*
I grado *m*
S grado *m*
U lépés
R шаг *m*, ход *m*

~ *bl* = Tanzschritt

schrittweise, stufenweise D *ton*
E stepwise, conjunct, by step
F par degrés conjoints
I di grado (congiunto)
S por grados conjuntos
U lépésenként
R поступенный

Schrumpfhülse *f* D *ancia d.*
E shrink tube
F tube *m* rétréci
I cannello *m* raccorciato
S tubo *m* estrechado
U zsugorhüvely
R *(трость, состоящая из двух половинок, стянутых проволокой)*

Schub *m*, **Schieber** *m*, **Schübchen** *n* D *arco*
E slide
F plaque *f* de nacre
I lastrina *f* di madreperla
S placa *f* de nácar
U tolóka, súber
R перламутр *m*

Schubplatte *f* D *arco* = Bahn

Schubstange *f* D *org*
E draw-stop rod
F tirant *m* de registre
I tirante *m* del registro
S vara *f* del registro
U tolókar
R регистровая тяга *f*

Schuhplattler *m* D
E *(Bavarian peasant dance)*
F *(danse paysanne bavaroise)*
I *(danza rustica bavarese)*
S *(danza paisana bávara)*
U Schuhplattler ⟨*bajor népi tánc*⟩
R *(баварский танец типа лендлера)*

Schulchor *m* D
E school choir/chorus
F chœur *m* scolaire
I coro *m* scolastico
S coro *m* escolar/de las escuelas/de colegiales
U iskolai énekkar
R школьный хор *m*

Schülerkonzert *n* D concerto di studenti

Schulmusik *f* D
E school music
F musique *f* scolaire/d'école
I musica *f* scolastica/per la scuola
S música *f* escolar/escolástica
U iskolai zene(oktatás)
R музыкальное образование *n* в школе

Schulmusiker *m* D
E school musician, class music teacher, A: music educator
F professeur *m* de musique dans une école
I insegnante *m* di musica
S profesor *m* de música de una escuela

U iskolai zenetanár
R преподаватель *m* музыки в школе

Schuloper *f* D
E school opera ⟨*small scale opera for school performances*⟩
F *(opéra bref et facile destiné à une exécution scolaire)*
I *(breve e facile opera destinata ad esecuzioni scolastiche)*
S *(ópera para niños, ópera infantil para una representación escolar)*
U *(iskolai előadásra készült könnyű opera)*
R детская опера *f* ⟨*для исполнения самими школьниками*⟩

Schulter *f* D *ancia*
E shoulder
F épaule *f*
I spalla *f*, collo *m*
S espalda *f*
U vállrész
R плечо *n*, плечики *n pl*

Schulterstütze *f* D *vl*
E shoulder rest
F coussin *m*
I spalliera *f*
S soporte *m*
U párna
R мостик-подушка *f*

Schusterfleck *m* D rosalia

Schüttelidiophon *n* D
E shaken idiophone, shaker
F idiophone *m* secoué
I idiofono *m* a scuotimento
S idiófono *m* sacudido
U rázással megszólaltatott idiofon hangszer
R *(общее обозначение погремушек)*

schütteln *v* D
E to shake
F secouer, agiter
I scuotere, agitare
S sacudir
U rázni
R трясти

Schüttelrohr *n* D
E shaker
F batteur *m*
I shaker *m*
S shaker *m*, idiófono *m* de caña sacudido
U tubó
R *(инструмент типа погремушки)*

Schutzfrist *f* D
E copyright period
F durée *f* du droit d'auteur, période *f* de copyright
I periodo *m* di proprietà riservata
S período *m* de propiedad intelectual
U védelmi idő
R период *m* действия авторского права

Schutzleiste *f* D *pfte*
E damper stop rail
F barre *f* d'arrêt de l'étouffoir
I regolino *m*/sbarra *f* arresta smorzo
S regleta *f* que detiene el apagador
U ütközőléc
R (шуц)лейстик *m*

Schutzleistenschraube *f* D *pfte*
E damper stop rail screw
F vis *f* de la barre d'arrêt de l'étouffoir
I vite *f* del regolino arresta smorzo/della sbarra arresta smorzo
S tornillo *m* de la regleta que detiene el apagador
U ütközőlécrögzítő csavar
R винт *m* шуцлейстика

schwach D *prescr* debole

schwächer D più → debolmente

Schwalbennester *n pl* D *fam*
E band(s)men's epaulettes *pl*
F épaulettes *f pl* des musiciens de fanfare
I spalline *f pl* dei suonatori di banda militare
S charreteras *f pl*
U *(katonazenészek epolettje)*
R «ласточкино гнездо» *n* ⟨*значок*⟩

Schwammschlegel *m* D *perc*
E sponge-head(ed) stick
F baguette *f* d'éponge
I bacchetta *f* con l'estremità ricoperta di spugna
S baqueta *f* de esponja
U szivacsütő, szivacsverő
R колотушка *f* с головкой из губки

schwärzen *v* D colorire
~ ⟨*Noten*⟩
E to blacken
F noircir
I annerire
S ennegrecer, colorear
U feketíteni
R зачернить

Schwebung *f* D
E beat
F battement *m*
I battimento *m*
S batimiento *m*
U lüktetés
R биение *n*
~ *org*
E tremulant
F tremblant *m*
I tremolo *m*
S trémolo *m*
U lebegés
R вибрация *f* звука ⟨*определённых регистров*⟩, тремоляция *f*

schwebungsfrei D
E free of beats
F sans battement
I senza battimenti
S sin batidos/batimiento
U lüktetésmentes, lebegésmentes
R без биений

Schwebungsfrequenz *f* D
E beat frequency
F fréquence *f* des battements

I frequenza *f* d'oscillazione
S frecuencia *f* de oscilación
U lebegési frekvencia
R частота *f* биений

Schwegel *m*, **Stamentienpfeife** *f* D *org*
E "schwegel"
F "schwegel" *m*, galoubet *m*
I principale *m* amabile, piffero *m*, flauto *m*
S principale *m* amabile
U svégelsíp
R швегель *m*

schwegel E *org* Schwegel
schwegel *m* F *org* Schwegel
Schweifung *f* D *vl* = mittlere → Korpusbreite

Schweizerflöte *f* D *org*
E Swiss flute
F flûte *f* suisse ⟨*flûte ouverte de 8'*⟩, "Schweizerflöte" *m*
I flauto *m* svizzero
S flauta *f* suiza
U svájci síp
R швейцерфлёте *f*

Schweizerpfeife *f* D *org*
E Swiss fife
F flûte *f* suisse
I flauto *m* svizzero
S flauta *f* suiza
U svájci síp
R швейцерпфайфе *f*

Schwellkasten *m*, **Jalousieschweller** *m* D *org*
E swell-box, Venetian swell
F boîte *f* expressive du récit
I cassa *f* espressiva
S caja *f* expresiva
U redőnyszekrény
R швеллерная коробка *f*

Schwellkastenbetätigung *f* D *org*
E swell-box engine
F mécanisme *m* de la boîte expressive
I comando *m* delle gelosie della cassa espressiva
S mecanismo *m* de la caja expresiva
U redőnyszekrény-mechanizmus
R действие *n* швеллерной коробки

Schwelltritt *m* D *org*
E swell shoe
F pédale *f* de la boîte expressive du récit
I staffa *f* crescendo
S pedal *m* del crescendo
U redőnybillentőtalp
R «подушка» *f* швеллера

Schwellwerk *n* D *org*
E swell organ
F récit *m*
I corpo *m* d'organo in cassa espressiva
S expresivo *m*
U redőnymű
R швелльверк *m*

schwer D *prescr* grave; pesante
schwermütig D *prescr* malinconico

Schwerpunkt *m* D
E stress
F accent *m*
I enfasi *f*, accento *m*, punto *m* culminante
S acento *m*
U súlypont
R центр *m* тяжести

Schwerttanz *m* D
E sword/sabre dance
F danse *f* d'épée
I danza *f* della spada
S danza *f* de espadas
U kardtánc
R танец *m* с мечами

schwingen *v* D
E to vibrate
F vibrer
I vibrare
S vibrar
U rezegni, lebegni, vibrálni
R колебаться

Schwingung *f* D
E vibration
F vibration *f*
I vibrazione *f*
S vibración *f*
U rezgés, lebegés
R колебание *n*

Schwingungsbauch *m* D
E vibration loop/antinode
F vibration *f* antinodale, ventre *m*
I ventre *m*
S vientre *m*
U hullámhas
R пучность *f* колебания

Schwingungsdauer *f* D
E period of vibration
F période *f* de vibration
I periodo *m* di vibrazione
S período *m* de la vibración
U lengésidő, rezgésidő
R продолжительность *f* колебания

schwingungsfähig D
E capable of vibrating
F capable de vibrer
I elastico
S vibrátil
U rezgőképes
R восприимчивый к колебаниям

Schwingungsform *f* D
E mode of vibration
F mode *m*/forme *f* de vibration
I forma *f* della vibrazione
S modo *m*/forma *f* de vibración
U rezgésalak
R форма *f* колебания

Schwingungsknoten *m* D
E vibration node
F vibration *f* nodale, nœud *m* de vibration
I nodo *m*
S nodo *m*
U (rezgési) csomópont
R узел *m* колебания

Schwingungszahl *f* D
E vibration rate, frequency of vibrations
F nombre *m*/fréquence *f* de vibrations

I numero *m* delle vibrazioni, frequenza *f*
S frecuencia *f*/número *m* de vibraciones
U rezgésszám
R число *n* колебаний, частота *f*

Schwirrholz *n* D
E thunder stick, bull roarer, whizzer
F planchette *f* ronflante
I tavoletta *f* sibilante, legno *m* frullante
S zumbador *m*
U zúgattyú, búgattyú
R *(народный деревянный инструмент, издающий свистящий звук)*

scie *f* **musicale** F singende → Säge

sciolto I bundfrei; ungebunden

~ *prescr*
D sciolto, ungezwungen, frei
E sciolto, *"free"*, *"relaxed"*
F sciolto, libre, dégagé
S sciolto, *"suelto"*
U sciolto, *"szabadon"*, *"kötetlenül"*
R sciolto, свободно, непринуждённо

scolo *m* I *fag*, *ottoni* Wasserausguß

scoop E *vl* Hohlkehle

scooping E portamento

scopetta *f* I *legni* Wischer

scordare *v* I verstimmen

scordare *v* S umstimmen

scordato I verstimmt

scordatura *f* I
D Skordatur *f*
E scordatura
F scordatura *f*
S scordatura *f*
U scordatura
R скордатура *f*

~ ⟨*disaccordo*⟩ Verstimmung
~ dei suoni armonici: Obertonverstimmung
~ parziale: Obertonverstimmung

score E partitura; spartito
~ arrangement: Partituranordnung
~ in C: Einheitsschlüsselpartitur
~ without transposition: Einheitsschlüsselpartitur
— in open ~ in forma di → partitura
— write *v* in (open) ~ scrivere in → partitura

score *v* E besetzen; instrumentieren; scrivere in → partitura

scoring E Besetzung; *org* Einschnitt

scorrevole I *prescr*
D scorrevole, fließend, flüssig
E scorrevole, *"flowing"*, *"fluent"*
F scorrevole, en coulant, fluide
S scorrevole, *"flúido"*, *"corriente"*
U scorrevole, *"folyékonyan"*, *"könnyedén"*, *"gördülékenyen"*
R scorrevole, плавно

scorrevolezza *f* I Geläufigkeit

Scotch snap E
D *(rhythmische Figur, auch als "lombardischer Rhythmus" bekannt)*
F *(figuration rythmique, appelée aussi "rythme lombard")*
I *(figurazione ritmica, detta anche "ritmo lombardo")*
S *(figuración rítmica, también llamada "ritmo lombardo")*
U *(ritmusfigura-képlet, mely "lombard ritmus"-ként is ismeretes)*
R *(ритмическая фигура, известная как «ломбардский ритм»)*

scovolino *m* I *legni* Wischer

scozzese *f* I *bl* écossaise; Schottischer

— **alla** ~
D alla scozzese, *"nach schottischer Art"*
E alla scozzese, *"in Scottish style"*
F alla scozzese, à l'écossaise, *"dans le style d'une danse écossaise"*
S alla scozzese, *"a la escocesa"*
U alla scozzese, *"skót módra"*
R alla scozzese, в шотландском стиле

scrape *v* E schrapen

scraped idiophone E Schrapidiophon

scraper E güiro; Raspel; Schrapidiophon

scratcher E Raspel

screw-cap E *arco* Schraubenkopf

screw-wing E *tamb* Schraubenflügel

scritti *m pl* **in onore** I Festschrift

scrittore *m* **di musica** I Musikschriftsteller

scrittura *f* I engagement; Satz
~ a cinque voci/parti: Fünfstimmigkeit
~ a due voci/parti: Zweistimmigkeit
~ a due [tre, quattro, molte] voci/parti: zwei[drei-, vier-, mehr]stimmiger → Satz
~ a quattro voci/parti: Vierstimmigkeit
~ a sei voci/parti: Sechsstimmigkeit
~ a tre voci/parti: Dreistimmigkeit
~ organistica: Orgelsatz
~ pianistica: Klaviersatz
~ vocale: Vokalsatz

scritturare *v* I engager

scrivere *v* I; ~ note/musica: notieren
~ per intero *orn* ausschreiben

scroll E *vl* Schnecke
~ eye *vl* Ohr der Schnecke

S-cső U *fag* das → S

scudo *m* I *canna d. m.* aufgeworfene Labien → Labium

scuola *f* I; ~ corale: Sängerschule
~ di ballo: Tanzschule
~ di canto: Sängerschule
~ di coro: Chorschule
~ di liuteria: Musikinstrumentenbauschule
~ di musica: Musikschule
~ di pianoforte: Klavierschule
~ di violino: Violinschule

scuotere *v* I schütteln

scurire *v* I *canto* decken

scurito I *canto* gedeckt

scuro I *canto* gedeckt

S.D.R.M. F ⟨*Société pour l'administration du droit de reproduction mécanique des auteurs, compositeurs et éditeurs*⟩
D *(französische Verwertungsgesellschaft für Autorenrechte)*
E *(French Performing Right Society)*

! *(Società francese degli Autori ed Editori)*
S *(Sociedad francesa de Autores, Compositores y Editores)*
U *(francia szerzői jogvédő egyesület)*
R *(французское общество по охране авторских прав)*

season E *teat* Spielzeit
sebesen U *prescr* veloce
sec F matt; *fiati* trocken
sección *f* S Teil
~ de las cuerdas: Saitensatz
~ del desarrollo: Durchführungsteil
secco I *fiati* trocken
secco U recitativo secco
Sechsachteltakt *m* D
E six-eight time/A: meter
F mesure *f* à six-huit
I tempo *m*/misura *f* sei ottavi
S compás *m* de seis por ocho
U hatnyolcados ütem
R размер *m* на шесть восьмых
Sechsstimmigkeit *f* D
E six-part/six-voice texture
F écriture *f* à six voix/parties
I scrittura *f* a sei voci/parti
S escritura *f* a seis voces/partes
U hatszólamúság
R шестиголосие *n*
Sechsvierteltakt *m* D
E six-four time/A: meter
F mesure *f* à six-quatre
I tempo *m*/misura *f* sei quarti
S compás *m* de seis por cuatro
U hatnegyedes ütem
R размер *m* на шесть четвертей
Sechzehntelnote *f* D
E semiquaver, A: sixteenth note
F double croche *f*
I semicroma *f*, sedicesimo *m*
S semicorchea *f*
U tizenhatod hang(jegy)/kotta
R шестнадцатая нота *f*
Sechzehntelpause *f* D
E semiquaver rest, A: sixteenth-note rest
F quart *m* de soupir
I pausa *f* di semicroma
S silencio *m*/pausa *f* de semicorchea
U tizenhatod szünet(jel)
R шестнадцатая пауза *f*
seco S *fiati* trocken
second E Sekunde
~ degree: Dominantseptakkord ohne Grundton zur Tonikaparallele
~ desk: Zweites → Pult
~ inversion of the seventh chord: accord de sixte sensible
~ subject: Nebensatz; Seitenthema
~ theme: Nebensatz
seconda *f* I Sekunde
~ aumentata: übermäßige → Sekunde
~ diminuita: verminderte → Sekunde
~ eccedente: übermäßige → Sekunde
~ maggiore: große → Sekunde
~ minore: kleine → Sekunde
secondary E; ~ dominant: Zwischendominante
~ part: Nebenstimme
~ plot *teat* Nebenhandlung
~ rôle *teat* rôle secondaire
~ seventh chord: Nebenseptimenakkord
~ seventh chord with major seventh: accord de septième majeure
~ seventh chord with minor third: accord de septième avec tierce mineure
~ stop *org* Füllstimme
~ subject: Nebenthema
~ theme: Nebenthema
~ triad: Nebendreiklang
seconde *f* F Sekunde
~ augmentée: übermäßige → Sekunde
~ diminuée: verminderte → Sekunde
~ majeure: große → Sekunde
~ mineure: kleine → Sekunde
secouer *v* F rasseln; schütteln
secreta *f* I *org* Ventilkasten; Windkasten
secreto *m* S *org* Windkasten; Windlade
~ del pedal *org* Pedallade
~ partido *org* geteilte → Windlade
section E Teil
~ of imitation: Imitationsabschnitt
— in three ~s: dreiteilig
— in two ~s: zweiteilig
section *f* F Teil
secuencia *f* S Folge; Sequenz
~ armónica: Akkordfolge
~ rimada/en verso: Reimsequenz
secular E weltlich
~ cantata: cantata profana
~ music: weltliche → Musik
~ singing: tono humano
sede *f* **del crine** I *arco* Kästchen
sedicesimo *m* I Sechzehntelnote
S.E.D.R.I.M. I ⟨*Società Esercizio Diritti Riproduzione Meccanica*⟩
D *(italienische Verwertungsgesellschaft für Autorenrechte)*
E *(Italian Performing Right Society)*
F *(Société italienne des auteurs, compositeurs et éditeurs)*
S *(Sociedad italiana de Autores, Compositores y Editores)*
U *(olasz szerzői jogvédő egyesület)*
R *(итальянское общество по охране авторских прав)*
sega *f* I singende → Säge
segédeszköz U; (oktatási) ~ Lehrmittel
segédfogás U *legni* Hilfsgriff
segédhang U Nebenton
segédrendező U assistant de régie
segédvonal U Hilfslinie
segítők *pl* U; játszótechnikai ~ *org* Spielhilfen
segment *v* E zergliedern
segmentación *f* S Zergliederung
segmentar *v* S zergliedern
segmentare *v* I zergliedern
segmentation E Zergliederung
segmentazione *f* I Zergliederung

~ melodica: melodische → Zergliederung
Segmentdeckung *f* D *canna*
E partial covering
F calotte *f* partielle
I coperchio *m* parziale
S calota *f* segmentada, cubierta *f* parcial
U szegmentfedél
R неподвижное сегментообразное покрытие *n*
segnale *m* I *mil* Signal
~ a dente di sega: Sägezahnschwingung
~ del corno: Hornsignal
~ dell'intervallo *teat* Pausenzeichen
~ radio *rad* Pausenzeichen
segnatura *f* I Signatur
segno *m* I Zeichen; Bezeichnung
— segni *pl* chironomici: Handzeichen
~ d'abbellimento: Verzierungszeichen
~ d'attacco: Einsatzzeichen
~ d'espressione: Vortragszeichen
~ di accentuazione: Akzentzeichen
~ di fraseggio: Phrasierungszeichen
~ di misura: Taktvorzeichen
— segni *pl* di notazione: Notationszeichen
~ di respirazione: Atemzeichen
— segni *pl* di ripetizione: Wiederholungszeichen
~ di tempo: Tempozeichen
~ dinamico: dynamisches → Zeichen
~ ecfonetico: Lektionszeichen
~ indicante la mensurazione: Mensurzeichen
~ per i suoni flautati *archi* Flageolettzeichen
— **dal ~**
D dal segno, *"vom Zeichen ab wiederholen"*
E dal segno, *"repeat from the sign"*
F dal segno, *"depuis le signe"*
S dal segno, *"desde el signo"*
U dal segno, *"a jeltől kezdve ismételni"*
R dal segno, *«повторить от знака»*
— dare *v* il ~ d'attacco: Einsatzzeichen geben
— **fino al ~**
D fino al segno, bis zum Zeichen
E fino al segno, *"up to the sign"*, *"as far as the sign"*
F fino al segno, jusqu'au signe
S fino al segno, *"hasta el signo"*
U fino al segno, a jelig
R fino al segno, до знака
segreta *f* I *org* Windkasten
Seguidilla *f* D *bl* seguidilla
seguidilla *f* S *bl*
D Seguidilla *f*
E seguidilla ⟨*Spanish dance or song in strict strophic form*⟩
F seguidilla *f*
I seguidilla *f*
U seguidilla
R сегидилья *f*
seguito *m* I Folge
segunda *f* S Sekunde
~ aumentada: übermäßige → Sekunde
~ disminuída/diminuta: verminderte → Sekunde
~ mayor: große → Sekunde
~ menor: kleine → Sekunde
sehr D assai; molto
— aber nicht zu ~ ma non → tanto
— zu ~ troppo
Seilscheibe *f* D *camp*
E wheel
F roue *f* de la cloche
I ruota *f*, carrucola *f*
S rueda *f*
U kötéltárcsa
R канатный шкив *m*
seises *m pl* S
D *(Bezeichnung für die sechs Chorknaben, die an hohen kirchlichen Festen mit Kastagnetten vor dem Altar der Kathedrale von Sevilla tanzen)*
E *(group of six choirboys who dance before the high altar in Seville Cathedral)*
F *(nom donné aux six enfants de chœur qui dansent au son des castagnettes devant l'autel de la cathédrale de Séville, durant les grandes fêtes religieuses)*
I *(denominazione dei sei fanciulli del coro che nelle feste solenni danzano suonando le nacchere davanti all'altare della cattedrale di Siviglia)*
U *(annak a hat kórusénekes fiúnak a neve, akik a nagy egyházi ünnepeken a sevillai katedrális oltára előtt kasztanyettával táncolnak)*
R *(обозначение шести мальчиков из хора, танцующих с кастаньетами перед алтарём Севильского собора по большим церковным праздникам)*
seisillo *m* S Sextole
Seite *f* D *pn*
E side
F côté *m*
I fianco *m*, fiancata *f*
S costado *m*
U oldallap
R боковая стенка *f*, боковина *f*, футор *m*
Seitenbart *m* D *canna*
E ear
F oreille *f* (latérale)
I barba *f*, orecchietta *f*, baffo *m* rotondo
S oreja/barba *f* lateral
U oldalszakáll
R боковая бородка *f*, щёчки *f pl*
~ **mit Rollbart** *canna*
E ear with harmonic bridge
F oreille *f* avec rouleau/frein harmonique
I baffo *m* laterale con freno armonico/a lastra
S oreja *f* con freno armónico
U oldalszakáll rollnival
R щёчки *f pl* с роликовой бородкой
Seitenbewegung *f* D
E oblique motion
F mouvement *m* oblique
I moto *m* obliquo
S movimiento *m* oblicuo

U oldalmozgás, oldalirányú mozgás
R косвенное движение *n*

Seitenbühne *f* D
E side stage
F scène *f* latérale
I scena *f* secondaria/laterale
S escenario *m* lateral/secundario
U oldalszínpad
R боковая сцена *f*

Seitenlochdeckung *f* D *canna*
E side-pierced tuning cap
F couvercle *m* d'accord percé latéralement
I coperchio *m* con foro laterale
S sombrero *m* con perforación lateral
U oldallyukas fedél
R покрытие *n* с боковым отверстием

Seitensatz *m* D
E *(part of the exposition containing the second subject)*
F *(fragment de la sonate contenant le deuxième thème)*
I *(parte dell'esposizione della sonata nella quale appare il secondo tema)*
S *(fragmento de la sonata que contiene el segundo tema)*
U melléktémacsoport
R побочная партия *f*

Seitenschrift *f* D *gram*
E lateral cut
F enregistrement *m* latéral
I registrazione *f* laterale
S grabación *f* lateral
U oldalírás, oldalirányú írás
R поперечная запись *f*

seitenstimmig D
E side-tuned
F à chevilles latérales
I a caviglie laterali
S de clavijero lateral
U oldalt hangolható
R с колками сбоку

Seitenthema *n* D
E second subject
F second thème *m*
I secondo tema *m*
S segundo tema *m*
U melléktéma
R побочная тема *f*

Seitenwirbel *m* D *corda*
E lateral peg
F cheville *f* latérale
I pirolo *m* laterale
S clavija *f* lateral
U oldalállású hangolókulcs
R боковой колок *m*

seizième *f* F; ~ de soupir: Vierundsechzigstelpause

Sekko-Rezitativ *n* D recitativo secco

Sekund *f* D = Sekunde

Sekundakkord *m* D accord de seconde

Sekund(e) *f* D
E second
F seconde *f*
I seconda *f*
S segunda *f*
U szekund, másod
R секунда *f*

— **große ~**
E major second
F seconde *f* majeure
I seconda *f* maggiore
S segunda *f* mayor
U nagy szekund/másod
R большая секунда *f*

— **kleine ~**
E minor second
F seconde *f* mineure
I seconda *f* minore
S segunda *f* menor
U kis szekund/másod
R малая секунда *f*

— **übermäßige ~**
E augmented second
F seconde *f* augmentée
I seconda *f* eccedente/aumentata
S segunda *f* aumentada
U bővített szekund/másod
R увеличенная секунда *f*

— **verminderte ~**
E diminished second
F seconde *f* diminuée
I seconda *f* diminuita
S segunda *f* disminuída/diminuta
U szűkített szekund/másod
R уменьшённая секунда *f*

Sekundgang *m* D ⟨*Hindemith*⟩
E step progression
F progression *f* par degrés conjoints
I progressione *f* per gradi vicini
S progresión *f* por grados conjuntos
U szekundmenet
R секундовое движение *n*

Selbstklinger *m* D = Idiophon

selección *f* S Auswahl

seleccionar *v* S auswählen

select *v* E auswählen

sélecteur *m* **d'enregistrement** F *magn* Eingangswähler

selection E Auswahl; pot-pourri

sélection *f* F Auswahl

sélectionner *v* F auswählen

selective resonance E auswählende → Resonanz

selector *m* **de grabación** S *magn* Eingangswähler

selezionare *v* I auswählen

selezione *f* I Auswahl

self-acting E; ~ drain-pipe on the butt *fag* automatische → Entwässerung

sella *f* I *vl* Sattel

semibiscroma *f* I Vierundsechzigstelnote

semibreve E Semibrevis; ganze → Note
~ rest: ganze → Pause

semi-brève *f* F Semibrevis; ganze → Note

semibreve *f* I S Semibrevis; ganze → Note

Semibrevis *f* D
E semibreve

F semi-brève *f*
I semibrevis *f*, semibreve *f*
S semibreve *f*
U semibrevis
R семибревис *m*

semibrevis *f* I Semibrevis
semibrevis U Semibrevis
semicadencia *f* S Halbkadenz; Halbschluß
semi-cadenza *f* I Halbkadenz
semi-chorus E Halbchor
semicorchea *f* S Sechzehntelnote
semicoro *m* I S Halbchor
semicroma *f* I Sechzehntelnote
semifrase *f* I S Halbsatz
semifusa *f* S Vierundsechzigstelnote
semihemidemisemiquaver E Hundertachtundzwanzigstelnote
~ rest: Hundertachtundzwanzigstelpause
semiminima *f* I Viertelnote
semínima *f* S Viertelnote
semiobturación *f* S *fl. d.* Halbdeckung
semiobturado S *canna* halbgedeckt
semi-orchestral E F halborchestral
semiorchestrale I halborchestral
semiorquestal S halborchestral
semiquaver E Sechzehntelnote
~ rest: Sechzehntelpause
semitapado S *canna* halbgedeckt
semitappato I *canna* halbgedeckt
semitonal E hemitonisch; Halbton-
~ pentatonic scale: hemitonische → Pentatonik
semi-tonal F Halbton-
semitonal S hemitonisch; Halbton-
semitonale I hemitonisch; Halbton-
semitone E Halbton
~ key: Halbtontaste
~ step: Halbtonschritt
~ trill: trillo di semitono
semitónico S Halbton-
semitono *m* I Halbton
~ maggiore: großer → Halbton
~ minore: kleiner → Halbton
— senza semitoni: anhemitonisch
semitono *m* S Halbton
~ cromático: übermäßige → Prim
~ cromático descendente: verminderte → Prim
~ mayor/grande: großer → Halbton
~ menor/pequeño: kleiner → Halbton
semplice I *prescr*
D semplice, einfach
E semplice, simply
F semplice, simplement
S semplice, simplemente
U semplice, egyszerűen
R semplice, просто, естественно
sempre I
D immer
E always
F toujours
S siempre
U mindig
R всё время

señal *f* S Bezeichnung
~ de entrada: Einsatzzeichen
~ de la estación emisora *rad* Pausenzeichen
~ del entreacto *teat* Pausenzeichen
— dar *v* la ~ de entrada: Einsatzzeichen geben
senden *v* D *rad*
E to broadcast, to transmit
F émettre
I trasmettere
S emitir, radiar, transmitir
U sugározni, adni
R передать
Sendung *f* D *rad*
E broadcast, transmission, A: telecast
F émission/transmission *f* (radiophonique)
I trasmissione *f* radiofonica
S emisión *f* (radiofónica), transmisión
U adás, közvetítés
R (радио)передача *f*
seni *m pl* I Kopfhöhle
Senkung *f* D = Thesis
senos *m pl* S Kopfhöhle
sens *m* F; ~ de la tonalité: Tonartgefühl
~ des nuances: Klangsinn
~ tonal: Tonartgefühl
sensación *f* **sonora** S Tonempfindung
sensation *f* **sonore** F Tonempfindung
sensazione *f* **sonora** I Tonempfindung
sense E; ~ of absolute/perfect pitch: absolutes → Gehör
~ of relative pitch: relatives → Gehör
~ of tonality: Tonartgefühl
sensibile *f* I Dominantseptakkord ohne Grundton; Leitton
— doppia ~ Doppelleitton
sensibilità *f* I; ~ uditiva in ampiezza: Hörweite
— al di fuori della ~ uditiva: außer → Hörweite
— nei limiti della ~ uditiva: in → Hörweite
sensibilité *f* **des nuances** F Klangsinn
sensible *f* F Dominantseptakkord ohne Grundton; Leitton
— double ~ Doppelleitton
sensible *f* S Dominantseptakkord ohne Grundton; Leitton
— doble ~ Doppelleitton
sensitive style E empfindsamer → Stil
senso *m* I; ~ coloristico: Klangsinn
~ della tonalità: Tonartgefühl
~ timbrico: Klangsinn
sentence E Satz; achttaktige → Periode
sentido S gefühlvoll
sentido *m* S; ~ de la tonalidad: Tonartgefühl
~ tonal: Tonartgefühl
sentiment *m* F; avec beaucoup de ~ gefühlvoll
sentimento *m* I; con molto ~ gefühlvoll
sentire *v* I; far *v* ~ zu → Gehör bringen
— si sente una nota: ein Ton klingt → klingen; ein Ton erklingt → erklingen
senza I
D ohne
E without

F sans
S sin
U nélkül
R без

separación *f* S; ~ de las palabras: Worttrennung
~ de las sílabas: Silbentrennung
separar *v* S absetzen
separata *f* S Einzelausgabe
separate E; ~ part: Einzelstimme
~ voice *canto* Einzelstimme
separate *v* E absetzen
separation E; ~ into syllables: Silbentrennung
séparation *f* F; ~ des mots: Worttrennung
~ des syllabes: Silbentrennung
separatore *m* I *org* Kanzellenschied
seprű U Jazzbesen
Sept *f* D = Septime
septadecima E *org* Septimadecima; *org* Terz 1 1/3'
Septakkord *m* D accord de septième
~ mit großer Sept: accord de septième majeure
~ mit hochalterierter Quint(e): accord de septième avec quinte augmentée
~ mit kleiner Terz: accord de septième avec tierce mineure
~ mit tiefalterierter Quint(e): accord de septième mineure avec quinte diminuée
— alterierter ~ accord de septième altéré
— großer ~ accord de septième majeure
— kleiner ~ accord de septième sensible
— verminderter ~ accord de septième diminuée
septet E Septett
septeto *m* S Septett
Septett *n* D
E septet
F septuor *m*
I settimino *m*
S septeto *m*, septimino *m*
U szeptett, hetes
R септет *m*
septième E *org* Eineinsiebtelfuß; Septim
septième *f* F Septime; *org* Eineinsiebtelfuß; Septim
~ augmentée: übermäßige → Septime
~ diminuée: verminderte → Septime
~ majeure: große → Septime
~ mineure: kleine → Septime
~ 1' 1/7 *org* Eineinsiebtelfuß
septillo *m* S Septole
Septim *f* D ⟨= 1 1/7'⟩ *org*
E septième
F septième *f*
I settima *f*
S séptima *f*
U szeptim
R септима *f*
séptima *f* S Septime; *org* Septim
~ aumentada: übermäßige → Septime
~ disminuída/diminuta: verminderte → Septime
~ mayor: große → Septime
~ menor: kleine → Septime
Septimadecima *f* D *org*
E septadecima
F tierce *f* 1 3/5
I decimasettima *f*
S diecisetena *f*
U szeptimás decima
R септимадецима *f*, терция *f* 1 3/5'
Sept(ime) *f* D
E seventh
F septième *f*
I settima *f*
S séptima *f*
U szeptim, heted
R септима *f*
— **große ~**
E major seventh
F septième *f* majeure
I settima *f* maggiore
S séptima *f* mayor
U nagy szeptim
R большая септима *f*
— **kleine ~**
E minor seventh
F septième *f* mineure
I settima *f* minore
S séptima *f* menor
U kis szeptim
R малая септима *f*
— **übermäßige ~**
E augmented seventh
F septième *f* augmentée
I settima *f* eccedente/aumentata
S séptima *f* aumentada
U bővített szeptim
R увеличенная септима *f*
— **verminderte ~**
E diminished seventh
F septième *f* diminuée
I settima *f* diminuita
S séptima *f* disminuída/diminuta
U szűkített szeptim
R уменьшённая септима *f*
Septimenakkord *m* D = Septakkord
Septimino *m* S Septett
Septole *f* D
E septuplet
F septolet *m*
I settimina *f*
S septillo *m*
U szeptola
R септоль *f*
septolet *m* F Septole
septuor *m* F Septett
septuplet E Septole
sequence E Folge; Sequenz
séquence *f* F Folge; Sequenz
~ rimée: Reimsequenz
Sequenz *f* D
E sequence
F séquence *f*
I sequenza *f*
S secuencia *f*

U szekvencia
R секвенция *f*
sequenza *f* I Sequenz
~ rimata: Reimsequenz
Seraphon *n* D *org*
E seraphon
F séraphone *m*
I seraphon *m*
S seraphon *m*
U seraphon
R серафон *m*
seraphon E U *org* Seraphon
seraphon *m* I S *org* Seraphon
séraphone *m* F *org* Seraphon
serenade E Ständchen
serenade *v* E Ständchen bringen
sérénade *f* F Ständchen
— jouer *v* une ~ Ständchen bringen
serenata *f* I Ständchen
— fare *v* una ~ Ständchen bringen
serenata *f* S Ständchen
— dar *v* una ~ Ständchen bringen
serial E seriell; *dod* Reihen-
~ form: Reihenform
serial S seriell; *dod* Reihen-
seriale I seriell; *dod* Reihen-
Serie *f* D
E series
F série *f*
I serie *f*
S serie *f*
U sor, széria
R серия *f*, ряд *m*
série *f* F Serie; *dod* Reihe
~ d'harmoniques: Obertonreihe
~ d'harmoniques naturels: Naturtonreihe
~ de cordes: Saitenbezug
~ de coupes de verre frottées: Glasharmonika
~ de sons: Tonreihe
~ de trilles: Kettentriller
~ dérivée *dod* abgeleitete → Reihe
~ dodécaphonique: Zwölftonreihe
~ naturelle (des harmoniques): Naturklang
~ originale *dod* Ausgangsreihe
serie *f* I Serie; *dod* Reihe
~ degli armonici naturali: Naturtonreihe
~ dei suoni armonici: Obertonreihe
~ derivata *dod* abgeleitete → Reihe
~ di corde: Saitenbezug; *corda* Chor
~ di suoni: Tonreihe
~ dodecafonica: Zwölftonreihe
~ originale *dod* Ausgangsreihe; Grundgestalt
~ sonora: Tonreihe
serie *f* S Folge; Serie; *dod* Reihe
~ básica *dod* Grundgestalt
~ de armónicos naturales: Naturtonreihe
~ de los armónicos: Obertonreihe
~ de sonidos: Tonreihe
~ de trinos: Kettentriller
~ derivada *dod* abgeleitete → Reihe
~ dodecafónica: Zwölftonreihe
~ natural (de armónicos): Naturklang
~ original *dod* Ausgangsreihe; Grundgestalt
sériel F seriell; *dod* Reihen-
seriell D
E serial
F sériel
I seriale
S serial
U szeriális
R сериальный
series E Serie; *dod* Reihe
sérieux F *prescr* serioso
serinette E Vogelorgel
serinette *f* F S Vogelorgel
serio S *prescr* serioso
serio-comic opera E opera di mezzo carattere
serioso I *prescr*
D serioso, ernst
E serioso, "*serious(ly)*"
F serioso, sérieux
S serioso, serio
U serioso, komolyan
R serioso, серьёзно
serious music E ernste → Musik
Serpent *n*, **Schlangenbaß** *m* D
E serpent
F serpent *m*
I serpentone *m*
S serpentón *m*
U szerpent
R серпент *m*
~ *org*
E serpent
F serpent *m*
I serpentone *m*
S serpentón *m*
U serpent
R серпент *m*
serpent E Serpent; *org* cornet; Serpent
serpent *m* F Serpent
serpentón *m* S Serpent
serpentone *m* I Baßzink; Serpent
serra-mantice *m* I *fis* Balgverschluß
serrant F; en ~ de plus en plus *prescr* restringendo
serrucho *m* S singende → Säge
service E
D *(anglikanischer Gottesdienst)*
F *(service anglican)*
I *(servizio religioso della chiesa anglicana)*
S *(servicio religioso anglicano)*
U *(anglikán istentisztelet)*
R *(англиканское богослужение)*
service *m* F; ~ divin/religieux: Gottesdienst
servicio *m* S; ~ (divino/religioso): Gottesdienst
servizio *m* I; ~ divino/religioso: Gottesdienst
Sesquialter *m*, **Sesquialtera** *f* D
E sesquialtera
F sesquialtéra *f*
I sesquialtera *f*
S sesquiáltera *f*
U sesquialtera
R сесквиальтера *f*
sesquialtera E U Sesquialter
sesquialtéra *f* F Sesquialter

sesquialtera *f* I Sesquialter
sesquiáltera *f* S Hemiole; Sesquialter
sessantaquattresimo *m* I Vierundsechzigstelnote
sesta *f* I Sext; Sexte
~ aggiunta: sixte ajoutée
~ aumentata: übermäßige → Sexte
~ diminuita: verminderte → Sexte
~ eccedente: übermäßige → Sexte; Italian sixth chord
~ francese: French sixth chord
~ italiana: Italian sixth chord
~ maggiore: große → Sexte
~ minore: kleine → Sexte
~ napoletana: accord de sixte napolitaine
~ tedesca: German sixth chord
sestetto *m* I Sextett
sestina *f* I Sextole
set E Szenenbild
~s *pl teat* Versatzstücke
~ of strings: Saitenbezug; *corda* Chor
~ screw *pfte* Ösenschraube
~ throughout: durchkomponiert
— with two ~s of reeds *fis* zweichörig
set *v* E; ~ a text to music: vertonen
set-off E; ~ button *pfte* Auslöserpuppe
~ lever *pfte* Auslöser
setter-combination E *org* Setzerkombination
settima *f* I Septime; *org* Septim
~ aumentata: übermäßige → Septime
~ diminuita: verminderte → Septime
~ eccedente: übermäßige → Septime
~ maggiore: große → Septime
~ minore: kleine → Septime
settimina *f* I Septole
settimino *m* I Septett
setting E Besetzung; Inszenierung; Satz; Szenenbild; Vertonung; *teat* Dekoration
~s *pl teat* Versatzstücke
set-up E *jazz, perc*
D *(vollständiges Jazz-Schlagzeug)*
F set-up *m*
I batteria *f* jazz
S batería *f* jazz
U ütő(fel)szerelés
R *(полный состав ударных инструментов джаза)*
Setzart *f* D = Satz
Setzerkombination *f* D *org*
E preset combination, setter-combination
F combinaison *f* ajustable
I combinazione *f* aggiustabile
S combinación *f* fija/ajustable
U soros kombináció
R зётцер-комбинация *f*
seudopolifonía *f* S Scheinpolyphonie
Seufzer *m* D ⟨*Mannheimer Schule*⟩
E sigh
F soupir *m*
I sospiro *m*
S suspiro *m*
U sóhaj
R вздох *m*, мотив *m* вздоха
seuil *m* F; ~ de discernement des aigus: Tonhöhenunterschiedsschwelle
~ de la douleur: Schmerzschwelle
~ de sensation auditive: Hörschwelle
seul F solo
seulement F soltanto
seventeenth E *org* Terz 1 1/3'
seventh E Septime
~ chord: accord de septième
~ chord on the leading note: accord de septième sensible
~ chord with flattened fifth: accord de septième avec quinte diminuée
~ chord with raised fifth: accord de septième avec quinte augmentée
~ degree: Dominantseptakkord ohne Grundton
several E; in ~ parts: vielstimmig
— in ~ voices: vielstimmig
— with ~ strings: vielsaitig
sévère F streng
severo I S streng
Sext *f* D = Sexte
~ ⟨*Offizium*⟩
E sext
F sexte *f*
I sesta (ora canonica) *f*
S sexta *f*
U sexta
R «шестой час» *m*
sext E Sext
sexta *f* S Sext; Sexte
~ agregada: sixte ajoutée
~ aumentada: übermäßige → Sexte
~ disminuída/diminuta: verminderte → Sexte
~ mayor: große → Sexte
~ menor: kleine → Sexte
sexta U Sext
Sextakkord *m* D accord de sixte
— neapolitanischer ~ accord de sixte napolitaine
Sext(e) *f* D
E sixth
F sixte *f*
I sesta *f*
S sexta *f*
U szext, hatod
R секста *f*
— **große ~**
E major sixth
F sixte *f* majeure
I sesta *f* maggiore
S sexta *f* mayor
U nagy szext
R большая секста *f*
— hinzugefügte ~ sixte ajoutée
— **kleine ~**
E minor sixth
F sixte *f* mineure
I sesta *f* minore
S sexta *f* menor
U kis szext
R малая секста *f*

— **übermäßige ~**
E augmented sixth
F sixte *f* augmentée
I sesta *f* eccedente/aumentata
S sexta *f* aumentada
U bővített szext
R увеличенная секста *f*
— **verminderte ~**
E diminished sixth
F sixte *f* diminuée
I sesta *f* diminuita
S sexta *f* disminuída/diminuta
U szűkített szext
R уменьшённая секста *f*
sexte *f* F Sext
sextet E Sextett
sexteto *m* S Sextett
Sextett *n* D
E sextet
F sextuor *m*
I sestetto *m*
S sexteto *m*
U szextett, hatos
R секстет *m*
Sextole *f* D
E sextuplet, sextolet
F sextolet *m*
I sestina *f*
S seisillo *m*
U szextola
R секстоль *f*
sextolet E Sextole
sextolet *m* F Sextole
sextuor *m* F Sextett
sextuplet E Sextole
sezione *f* I Teil
~ di archi: Saitensatz
~ di somiere *org* Teilwindlade
~ di sviluppo: Durchführungsteil
sfera *f* I *camp* Klöppelballen
sferico I *canna ancia* kugelförmig
sfiorare *v* I abtasten
sfondo *m* I *teat* Bühnenhintergrund
~ di musica/rumore: Geräuschkulisse
sforzando, sforzato I *prescr*
D sforzando, sforzato, mit starkem/akzentuiertem Ton
E sforzando, sforzato, "*forcing*", "*forced*"
F sforzando, sforzato, en renforçant
S sforzando, sforzato, "*esforzando*", "*reforzando*"
U sforzando, sforzato, nyomatékkal, hangsúlyozva
R sforzando, sforzato, сфорцандо, сфорцато
sforzare *v* I *canto* verstärken
~ la nota *ottoni* stark → anblasen
sforzo *m* I; senza ~ ungebunden
sfregamento *m* I Reibung
sfregare *v* I reiben; schrapen; *corda* anstreichen
sfregato I Reibe-
sfumare *v* I *corda* ausschwingen
sgabello *m* I Klavierstuhl
S.G.A.E. S ⟨*Sociedad General de Autores de España*⟩
D (*spanische Verwertungsgesellschaft für Autorenrechte*)
E (*Spanish Performing Right Society*)
F (*Société espagnole des auteurs, compositeurs et éditeurs*)
I (*Società degli Autori ed Editori di Spagna*)
U (*spanyol szerzői jogvédő egyesület*)
R (*испанское общество по охране авторских прав*)
shade E *canna* Stimmplatte
shade *v* E abstufen
shading E Abstufung
shake E trillo; *orn* Praller
~ key *legni* chiave del trillo
shake *v* E schütteln; trillare
shaken idiophone E Schüttelidiophon
shaker E Schüttelidiophon; Schüttelrohr
shaker *m* I S Schüttelrohr
shallot E *canna ancia* Kehle
shank E *canna ancia* Aufsatz; *legni* Klappenstengel; *legni* Walze; *ottoni* Zapfen; *pfte, tamb* Zarge
shanty E
D (*Arbeitslied der englischen Matrosen*)
F (*chant de travail des matelots anglais*)
I (*canto di lavoro dei marinai inglesi*)
S saloma *f*
U (*angol matrózok munkadala*)
R (*трудовая песнь английских матросов*)
shanty-man E
D (*Vorsänger beim shanty-Singen*)
F (*soliste de shanty*)
I (*il primo cantore nel canto-shanty*)
S (*cantador de salomas*)
U (*a "shanty" előénekese*)
R (*запевала в песенном жанре shanty*)
shape E Form; Gestalt; Glockenform
shaping E Gestaltung
sharp E Erhöhungszeichen; Kreuz
~ key: Kreuztonart; tasto del diesis
~ sign: Erhöhungszeichen
sharp *v* E erhöhen
sharpen *v* E erhöhen
sharpening E; ~ (of a note) *ton* Erhöhung
sharping E; ~ (of a tone) *ton* Erhöhung
sharpness of hearing E Hörschärfe
shawm E Schalmei
~ player: Schalmeispieler
shell E *timp* Kessel
shepherd E; ~'s pipe: Hirtenpfeife
~'s song: Hirtenlied
shift E Rückung; *corda, trbne* Lagenwechsel
~ of accent: Akzentverschiebung
shift *v* E; ~ (the position) *corda* démancher
shifting E *prescr, pfte* ad una → corda
~ action *pfte* Verschiebung
~ pedal *pfte* Verschiebung
shivaree E Katzenmusik
short E; ~ appoggiatura *orn* appoggiatura breve
~ octave *tasto* kurze → Oktave

~ piano: Kurzklavier
~ score: particella
~ **service**
D *(kurze Vertonung des liturgischen Amtes der anglikanischen Kirche in einfachem Satz)*
F *(service anglican qui expose syllabiquement le texte liturgique)*
I *(modo semplice di musicare l'ufficio liturgico della chiesa anglicana)*
S *(oficio anglicano que sigue silábicamente el texto)*
U *(az anglikán egyház szertartásainak rövid megzenésítése)*
R *(богослужение с силлабическим пением)*
shorten *v* E verkürzen
shortened version E gekürzte → Fassung
shortening E Verkürzung
short-necked lute E Kurzhalslaute
shoulder E *ancia* Schulter; *camp* oberer → Glockenrand; *vl* Nase
~ rest *vl* Schulterstütze
shrill E durchdringend
shrink tube E *ancia d.* Schrumpfhülse
shutter E *org* jalousie
si *m* F *ton* h
~ bémol *ton* b
~ bémol majeur: B-Dur
~ bémol mineur: b-Moll
~ dièse *ton* his
~ double bémol *ton* heses
~ double dièse *ton* hisis
~ majeur: H-Dur
~ mineur: h-Moll
si *m* I *ton* h
~ bemolle *ton* b
~ bemolle maggiore: B-Dur
~ bemolle minore: b-Moll
~ diesis *ton* his
~ doppio bemolle *ton* heses
~ doppio diesis *ton* hisis
~ maggiore: H-Dur
~ minore: h-Moll
si *m* S *ton* h
~ bemol *ton* b
~ bemol mayor: B-Dur
~ bemol menor: b-Moll
~ doble bemol *ton* heses
~ doble sostenido *ton* hisis
~ mayor: H-Dur
~ menor: h-Moll
~ sostenido *ton* his
S.I.A.E. I *⟨Società Italiana degli Autori ed Editori⟩*
D *(italienische Verwertungsgesellschaft für Autorenrechte)*
E *(Italian Performing Right Society)*
F *(Société italienne des auteurs, compositeurs et éditeurs)*
S *(Sociedad italiana de Autores, Compositores y Editores)*
U *(olasz szerzői jogvédő egyesület)*
R *(итальянское общество по охране авторских прав)*
sibila *f* S; canto de la ~ → canto
sibilant E Zischlaut
sibilante I *prescr* zischend
sibilante *f* I Zischlaut
Sicherheitsventil *n* D *org* = Auslaßventil
siciliana I; **alla** ~
D alla siciliana, wie ein Siziliano
E alla siciliana, *"like a siciliano"*
F alla siciliana, à la sicilienne, *"dans le style d'une sicilienne"*
S alla siciliana, *"a la siciliana"*
U alla siciliana, *"sicilianaszerüen"*
R alla siciliana, в характере сицилианы
siciliana *f* S *bl* siciliano
siciliana U *bl* siciliano
siciliano *m* I *bl*
D Siziliano *m*
E siciliano
F sicilienne *f*
S siciliana *f*
U siciliano, siciliana
R сицилиана *f*
sicilienne *f* F *bl* siciliano
— à la ~ alla → siciliana
side E *corda, pfte* Zarge; *pn* Seite
~ drum: kleine → Trommel; Leinentrommel
~ stage: Seitenbühne
~ tone *camp* Nebenton
side-pierced E; ~ tuning cap *canna* Seitenlochdeckung
side-tuned E seitenstimmig
Sieb *n* D *org* = Fundamentaltafel
siebentönig D = heptatonisch
siempre S sempre
sifflée *f* F *fl. d.* Aufschnitt
siffler *v* F auszischen; pfeifen
— en faisant ~ les cymbales *prescr* zischend
sifflet *m* F Pfeife; *org* Sifflöte
~ avertisseur: Signalpfeife
~ d'alarme: Signalpfeife
~ de Galton: Galton whistle
~ en os: Knochenpfeife
sifflet U *org* Sifflöte
Sifflöte *f* D *org*
E "sifflöte", whistle flute
F sifflet *m*, ottavino *m*, octavin *m*
I ottavino *m*
S chiflete *m*, nazardo *m*
U sifflöte, sifflet
R сифлёте *f*
sifflöte E U *org* Sifflöte
Sigel *n* D
E siglum
F sigle *f*
I sigla *f*
S sigla *f*
U szigla, betűjelzet, kézjel
R знак *m* сокращения
sigh E Seufzer
sight E; play *v* at ~ vom → Blatt spielen
— sing *v* at ~ vom → Blatt singen
sight-read *v* E vom → Blatt spielen
sight-reading E Blattspiel

sight-sing *v* E vom → Blatt singen
sigla *f* I Sigel
~ melodica: Kennmelodie
sigla *f* S Sigel
sigle *f* F Sigel
siglum E Sigel
sign E Zeichen
Signal *n* D *mil*
E call, signal, fanfare
F signal *m*, appel *m*, fanfare *f*, sonnerie *f*
I segnale *m*, richiamo *m*, squillo *m* militare
S llamada *f*, toque *m*
U jel, jelzés, kürtjel, fanfár
R сигнал *m*
signal E *mil* Signal
signal *m* F *mil* Signal
~ d'entracte *teat* Pausenzeichen
~ de la station radiophonique *rad* Pausenzeichen
~ du cor: Hornsignal
— donner *v* le ~ d'attaque/d'entrée/de départ: Einsatzzeichen geben
Signalhorn *n* D
E bugle
F bugle *m*
I corno *m* da caccia
S bugle *m*
U jelzőkürt
R сигнальный рог/рожок *m*
Signalpfeife *f* D
E (warning) whistle
F sifflet *m* avertisseur/d'alarme
I fischietto *m*
S silbato *m*, pito *m*
U jelzősíp
R сигнальный свисток *m*
Signaltrompete *f* D *mil*
E military trumpet
F trompette-signal *f*, trompette *f* d'ordonnance
I tromba *f* militare
S trompeta *f* de órdenes
U jelzőtrombita, jelzőkürt
R сигнальная труба *f*
Signatur *f* D
E signature
F signature *f*
I segnatura *f*
S signatura *f*
U szignatúra, jelzés, jelölés
R сигнатура *f*
signatura *f* S Lagenbezeichnung; Signatur
signature E Signatur
~ tune: Kennmelodie
signature *f* F Lagenbezeichnung; Signatur
signe *m* F Bezeichnung; Zeichen
~s *pl* chironomiques: Handzeichen
~ d'accentuation: Akzentzeichen
~ d'altération de précaution: Erinnerungszeichen
~s *pl* d'entrée: Einsatzzeichen
~ d'expression: Vortragszeichen
~ d'interprétation: Vortragszeichen
~ d'ornement: Verzierungszeichen
~ de la mesure: Taktvorzeichen
~ de liaison du phrasé: Phrasierungsbogen
~ de mesure: Mensurzeichen
~s *pl* de notation: Notationszeichen
~s *pl* de phrasé: Phrasierungszeichen
~ de reprise: Wiederholungszeichen
~s *pl* de respiration: Atemzeichen
~ de tenue: Haltebogen
~ dynamique: dynamisches → Zeichen
~ ecphonétique: Lektionszeichen
~s *pl* indiquant les harmoniques *archi* Flageolettzeichen
~ staccato: Staccatokeil
— jusqu'au ~ fino al → segno
signo *m* S Zeichen
~ de acentuación: Akzentzeichen
~ de compás: Mensurzeichen; Taktvorzeichen
~ de entrada: Einsatzzeichen
~s *pl* de fraseo: Phrasierungszeichen
~ de expresión: Vortragszeichen
~s *pl* de notación: Notationszeichen
~ de ornamentación: Verzierungszeichen
~ de repetición: Wiederholungszeichen
~ de staccato: Staccatokeil
~ dinámico: dynamisches → Zeichen
~ ekfonético: Lektionszeichen
~s *pl* que indican la producción de armónicos *archi* Flageolettzeichen
~s *pl* quironímicos: Handzeichen
siker U Beifall
sílaba *f* S Silbe
silabeo *m* S Silbentrennung
silábico S. syllabisch; Silben-
silbante S *prescr* zischend
silbante *m* S Zischlaut
silbar *v* S auszischen; pfeifen
silbato *m* S Pfeife; Signalpfeife
~ de Galton: Galton whistle
~ de hueso: Knochenpfeife
Silbe *f* D
E syllable
F syllabe *f*
I sillaba *f*
S sílaba *f*
U szótag
R слог *m*
Silben- D
E syllabic
F syllabique
I sillabico
S silábico
U szótag-
R слоговой
Silbentrennung *f* D
E syllabification, separation into syllables
F séparation *f* des syllabes
I sillabazione *f*, suddivisione *f* in sillabe
S silabeo *m*, separación *f* de las sílabas
U szótagolás, szótagelválasztás
R разделение *n* на слоги
silence *m* F Pause; Stillstand
~ de brève: Doppeltaktpause

~ général: Generalpause
~ pour toute une mesure: Taktpause
— observer *v* les ~s: pausieren
silencio *m* S Pause
~ de blanca: halbe → Pause
~ de breve: Doppeltaktpause
~ de corchea: Achtelpause
~ de cuartifusa/garrapatea: Hundertachtundzwanzigstelpause
~ de fusa: Zweiunddreißigstelpause
~ de negra: Viertelpause
~ de redonda: ganze → Pause; Taktpause
~ de semibreve: ganze → Pause
~ de semicorchea: Sechzehntelpause
~ de semifusa: Vierundsechzigstelpause
~ de semínima: Viertelpause
~ de un compás: Taktpause
sillaba *f* I Silbe
sillabazione *f* I Silbentrennung
sillabico I syllabisch; Silben-
sillet *m* F *corda* Bund; capotasto; *lt* Stimmklotz; *vl* Sattel
~ de la touche *vl* Obersattel
— avec ~s *corda* mit Bünden versehen → Bund
— sans ~s: bundfrei
sillon *m* F *gram* Rille
~ marginal/sans modulation *gram* leere → Rille
silvestrino *m* I *org* Sylvestrina
similar motion E gerade → Bewegung; Parallelbewegung
simítólap U *org* Streicheisen
simpatico I mitklingend
simpático S mitklingend
simple E; ~ chorale harmonisation: Kantionalsatz
~ ⟨*double, triple*⟩ meter: einfacher → Takt
~ ⟨*double, triple*⟩ time: einfacher → Takt
~ **time/meter/metre** ⟨2/2, 2/4; 3/2, 3/4, 3/8; 4/2, 4/4, 4/8⟩
D *(Taktarten mit zweizeitigen Taktteilen)*
F *(mesures simples)*
I *(tempo semplice)*
S *(compases simples)*
U *(egyszerű ütemnemek)*
R простой размер *m*
simplement F *prescr* semplice
simplemente S *prescr* semplice
simply E *prescr* semplice
simultané F *prescr* insieme
sin S senza
sín U *arco* Bahn
síncopa *f* S Synkope; Synkopierung
sincopación *f* S Synkopierung
sincopado S verschoben
sincopar *v* S synkopieren
sincopare *v* I synkopieren
sincopato I verschoben
sincope *f* I Synkope; Synkopierung
sine E; ~ tone: Sinuston
~ wave: Sinuswelle
sinestesia *f* I S Synästhesie
sinestetico I synästhetisch
sinestético S synästhetisch
sine-wave generator E Sinustonerzeuger
sinfonia E U; ~ concertante: concerto-sinfonia
sinfonia *f* I
D Symphonie *f*
E symphony, sinfonia
F symphonie *f*, sinfonia *f*
S sinfonía *f*
U szimfónia
R симфония *f*
~ corale: Chorsymphonie
~ d'opera: ouverture d'opéra
sinfonía *f* S sinfonia
~ concertante: concerto-sinfonia
~ coral/con coros: Chorsymphonie
sinfonico I
D symphonisch
E symphonic
F symphonique
S sinfónico
U szimfonikus
R симфонический
sinfónico S sinfonico
Sinfonie *f* D = Symphonie
sinfonisch D = **symphonisch**
sinfonista *m* I ⟨*compositore*⟩
D Symphoniker *m*
E symphonist
F symphoniste *m*
S sinfonista *m*
U szimfóniaszerző
R симфонист *m*
sing *v* E singen; zu → Gehör bringen
~ flat: zu tief → singen
~ for: vorsingen
~ in tune: rein → singen
~ off pitch *canto* detonieren
~ out of tune: unrein → singen
~ sharp: zu hoch → singen
~ sotto voce: mit halber → Stimme singen
~ to: vorsingen
~ with: mitsingen
~ with full voice: mit voller → Stimme singen
singen *v* D
E to sing
F chanter
I cantare
S cantar
U énekelni
R петь
— **rein** ~
E to sing in tune
F chanter *v* juste
I cantare *v* in tono
S cantar *v* justo/afinadamente/a tono
U tisztán énekelni *v*
R петь *v* чисто
— **unrein** ~
E to sing out of tune
F chanter *v* faux, détonner
I cantare *v* stonatamente/fuori tono
S no cantar *v* justo, cantar *v* desafinando/no afinadamente/fuera de tono, desafinar

U hamisan/nem tisztán énekelni *v*
R петь *v* нечисто
— **zu hoch ~**
E to sing sharp
F chanter *v* trop haut
I crescere, cantare *v* troppo alto rispetto al tono
S subir, cantar *v* demasiado alto
U (túl) magasan énekelni *v*
R детонировать, петь *v* выше
— **zu tief ~**
E to sing flat
F chanter *v* trop bas
I calare, cantare *v* troppo basso rispetto al tono, cantare *v* calando
S bajar, calar, cantar *v* bajo
U (túl) mélyen énekelni *v*
R детонировать, петь *v* ниже
singend D *prescr* cantando
singer E Darsteller; Sänger
~ of coplas: coplero
singhiozzando I
D singhiozzando, schluchzend
E singhiozzando, "*sobbing*"
F singhiozzando, en sanglotant/pleurant
S singhiozzando, "*sollozando*"
U singhiozzando, "*zokogva*"
R singhiozzando, «как бы рыдая»
singing E Gesang
~ lesson: Gesangsstunde
~ lessons *pl* Gesangsunterricht
~ teacher: Gesangslehrer
— study *v* ~ Gesang studieren
singing-master E Gesangslehrer
Single *f* D *gram* single disc
single E; **~ (disc)** *gram*
D Single *f*, Single-Platte *f*
F disque *m* de 45 tours
I microsolco *m* a 45 giri
S disco *m* de 45 revoluciones por minuto
U kislemez, 17 centis lemez, 45 fordulatszámos lemez
R грампластинка на 45 оборотов
~ action harp: Pedalharfe
~ beat *perc* einfacher → Schlag
~ edition: Einzelausgabe
~ hood/mitre/miter *canna* einfacher → Kropf
~ paradiddle *perc*
D Einser-Paradiddle *m*
F paradiddle *m* simple
I paradiddle *m* semplice
S paradiddle *m* simple
U egyszeres paradiddle
R одинарный парадидл *m*
single-headed drum E Einfelltrommel
Single-Platte *f* D *gram* single disc
single-reed E *fis* einchörig
~ instruments *pl* Instrumente mit einfachem Rohrblatt
single-skin drum E Einfelltrommel
single-spun E *corda* einfach → umsponnen
Singmanieren *f pl* D *orn* ⟨18. *sec*⟩
E vocal ornaments/graces *pl*
F broderies *f pl*, ornements *m pl* vocaux
I abbellimenti *m pl* vocali
S ornamentos/floreos *m pl* vocales
U *(énekes díszítés)*
R *(мелизмы в старинной вокальной музыке)*
Singmeister *m* D *obs* = Gesangslehrer
Singmesse *f* D
E sung mass
F messe *f* chantée
I messa *f* cantata
S misa *f* cantada
U énekes mise
R певческая месса *f*
Singpartitur *f* D = Chorpartitur
Singradel *n* D *pop* = Kanon
Singschule *f* D maîtrise
Singspiel *n* D
E "Singspiel" ⟨*comic opera with spoken dialogue*⟩
F "Singspiel" *m* ⟨*forme d'opéra-comique allemand*⟩
I "Singspiel" *m* ⟨*azione teatrale recitata e cantata simile all'opera buffa*⟩
S "Singspiel" *m* ⟨*forma de zarzuela alemana*⟩
U „Singspiel", daljáték
R зингшпиль *m*
sintonía *f* S *rad* Pausenzeichen
sinus *m* F Kopfhöhle
Sinuston *m* D
E sine/sinus tone
F son *m* sinusoïdal
I suono *m* sinusoidale
S sonido *m* sinusoidal
U szinuszhang
R синусоид(аль)ный тон *m*
sinus tone E Sinuston
Sinustonerzeuger *m* D
E sine-wave generator
F générateur *m* de sons sinusoïdaux
I generatore *m* di suoni sinusoidali
S generador *m* de sonidos sinusoidales
U szinuszgenerátor
R генератор *m* синусоидального тона
Sinuswelle *f* D
E sine wave
F onde *f* sinusoïdale
I onda *f* sinusoidale
S onda *f* sinusoidal/en forma de sinusoide
U szinuszhullám, szinuszrezgés
R синусоидальная волна *f*
síp U Pfeife
~ beszűkített síplábbal *canna* eingekulpte → Pfeife
— beszűkített/behúzott ~ *canna* eingeriebene → Pfeife
— fedett ~ *canna* gedeckte → Pfeife
— feltágított ~ *canna* aufgeriebene → Pfeife
— homlokzati ~ *org* Prospektpfeife
— kitágított ~ *canna* aufgeriebene → Pfeife
— magbeállító ~ *org* Kernsetzer
— nyitott ~ *canna* offene → Pfeife

— repetáló ~ok *pl org* repetierende → Stimmen
— svájci ~ *org* Schweizerflöte; Schweizerpfeife
— szóló ~ok *pl org* klingende → Stimmen
— tört ~ *canna* gekröpfte → Pfeife
sípállványtartó U *canna* Pfeifenstuhlträger
siparietto *m* I *teat* Aktvorhang; Zwischenaktvorhang
sipario *m* I Vorhang
~ a tende laterali *teat* Raffvorhang
~ di sicurezza *teat* eiserner → Vorhang
~ secondario *teat* Bühnenleinwand
— giù [su] il ~! Vorhang zu! [auf!]
sípformák *pl* U *canna* Pfeifenformen
sípláb U *canna ancia* Fuß; Pfeifenfuß
sípláda U Drehorgel
sípmagrés U *canna* Kernspalte
sípmű U *canna* Pfeifenwerk
sípolni *v* U pfeifen
sípos U Pfeifer
sípsoros U *fis* -chörig
— egy ~ *fis* einchörig
— három ~ *fis* dreichörig
— két ~ *fis* zweichörig
sípszáj U *canna* Aufschnitt
síptartó U *fis* Stimmstock
síptest U *canna* Pfeifenkörper
síptőke U *org* Pfeifenstock
síptörés U *canna* Kropf
síptörésformák *pl* U *canna* Kropfformen
sirám U complainte
siratóének U Klagelied; Nänie
siren E Sirene
sirena *f* I Sirene
sirena *f* S Nebelhorn; Sirene
Sirene *f* D
E siren
F sirène
I sirena *f*
S sirena *f*
U sziréna
R сирена *f*
sirène *f* F Sirene
~ de brume: Nebelhorn
sirenetta *f* I Vogelorgel
siringa *f* I S Panflöte
sistema *m* I; ~ d'accordatura *canna* Stimmvorrichtung
~ d'alimentazione *org* Windsystem
~ del Conservatorio *legni* Konservatoriumsbohrung
~ del "do mobile": movable doh
~ eptatonale/eptatonico: Heptatonik
~ "fa-so-la": fasola
~ sol-fa: tonic sol-fa
~ tonale: Tonsystem
sistema *m* S; ~ de extension *org* Doublettensystem
~ de horquillas del arpa *arpa* Drehscheibenmechanismus
~ de neumática expelente *org* Ausstrompneumatik
~ de ventilación *org* Windsystem
~ del Conservatorio: Konservatoriumsgrifflage; *legni* Konservatoriumsbohrung
~ neumático aspirante *org* Einstrompneumatik
~ tonal: Tonsystem
sisteregve U *prescr* zischend
sistre *m* F Sistrum; *mil* Lyra
sistro *m* I Sistrum
~ (a piramide) *mil* Lyra
~ cinese *org* Zimbelstern
sistro *m* S Sistrum; *mil* Lyra
Sistrum *n* D
E sistrum
F sistre *m*
I sistro *m*
S sistro *m*
U szisztrum, sistrum
R систрум *m*
sistrum E U Sistrum
six-eight E; ~ time: Sechsachteltakt
six-five E; ~ chord: accord de quinte et sixte
six-four E; ~ chord: accord de sixte et quarte
~ time: Sechsvierteltakt
six-part texture E Sechsstimmigkeit
sixte *f* F Sexte
~ ajoutée
D hinzugefügte Sext(e) *f*
E added sixth
I sesta *f* aggiunta
S sexta *f* agregada
U "sixte ajoutée", hozzáfüggesztett szext, Rameau-féle kvintszext
R «добавленная секста» *f*, субдоминанта *f* с секстой
~ augmentée: übermäßige → Sexte
~ diminuée: verminderte → Sexte
~ majeure: große → Sexte
~ mineure: kleine → Sexte
sixteenth note E Sechzehntelnote
sixteenth-note E; ~ rest: Sechzehntelpause
sixth E Sexte
~ chord: accord de sixte
sixty-fourth E; ~ note: Vierundsechzigstelnote
sixty-fourth-note E; ~ rest: Vierundsechzigstelpause
six-voice texture E Sechsstimmigkeit
size of interval E Intervallgröße
Siziliano *m* D *bl* siciliano
— wie ein ~ alla → siciliana
sizzle cymbals *pl* E Nietenbecken
Skala *f* D = Tonleiter
skála U = hangsor
— egészhangú ~ Ganztonleiter
— **magyar ~**
D *("ungarische Tonleiter", Molltonleiter mit zwei übermäßigen Sekunden und erhöhter vierter Stufe)*
E gipsy scale *⟨minor scale with two augmented seconds and augmented fourth⟩*
F *("gamme hongroise", gamme mineure avec deux secondes augmentées et le quatrième degré haussé)*
I *("scala ungherese", scala minore con due seconde eccedenti e il quarto grado alzato)*

S (*"escala húngara", escala menor con dos segundas aumentadas y el cuarto grado ascendido*)
R венгерская гамма *f*

skálaszerű U tonleiterartig
skald E Skalde
Skalde *f* D
E skald, scald
F scalde *m*
I scaldo *m*, bardo *m* scandinavo
S escaldo *m*, bardo *m* escandinavo
U szkald
R скальд *m*

skandálás U Skandierung
skandálni *v* U skandieren
skandieren *v* D
E to scan
F scander
I scandire
S escandir
U skandálni
R скандировать

Skandierung *f* D
E scansion
F scansion *f*
I scansione *f*
S escansión *f*
U skandálás
R скандирование *n*

skazitel' R → сказитель
skeleton structure E Ursatz
sketch E Entwurf
sketch *v* E entwerfen
skiffleboard E Waschbrett
skin E *perc* Fell; Schlagfell
~ head *perc* Naturfell
skip E Sprung
skip *v* E springen; überspringen
skomoroh R → скоморох
Skordatur *f* D scordatura
slacken *v* E nachlassen; *arco, timp* lockern
sláger U Schlager
slancio *m* I Mannheimer → Rakete
slap bass E Schlagbaß
slapstick E Peitsche; Pritsche
sleeve guard E Schoner
sleigh bells *pl* E Schellengeläute
sleppelni *v* U schleppen; *fam* nachhinken
slide E *arco* Schub; *cemb* Springerkasten; *orn* Schleifer; *trbne* Stimmzug; Zug
~ change to ... *trb* Schnellwechsel auf ...
~ trombone: Zugposaune
~ trumpet: Zugtrompete
slide *v* E *fiati* ziehen
~ downwards *fiati* herunterziehen
~ upwards *fiati* hinaufziehen
slider E *org* Schleife
~ chest *org* Schleiflade
~ chest organ: Schleifladenorgel
sling E Tragschnur
slit E *fl. d.* Aufschnitt
~ drum: Schlitztrommel
slot E *canna* Stimmschlitz
~ cover *canna d. l.* Stimmschieber
slotting knife E *org* Intoniermesser
slow E; ~ **fox-trot** *bl*
D Slowfox *m*
F slow-fox *m*
I fox *m* lento
S slow-fox *m*, fox *m* lento
U slowfox
R медленный фокстрот *m*, слоуфокс *m*
~ speech *str* langsame → Ansprache

Slowfox *m* D *bl* slow fox-trot
slow-fox *m* F S *bl* slow fox-trot
slowfox U *bl* slow fox-trot
slur E Bindung; Legatobogen; *legni* Bindeklappe
slur *v* E binden; *ton* verschleifen
small E Minuskel
~ bell: Glöckchen
~ cup-bells *pl* Schalenglöckchen
~ guitar: guitarrico
~ discant guitar: guitarrillo
~ letter: Minuskel
~ notes *pl* Stichnoten
~ octave: kleine → Oktave
~ orchestra: kleines → Orchester
~ rebec: rabelico
~ semitone: kleiner → Halbton

smaller E; ~ whole tone: kleiner → Ganzton
smanicare *v* I *corda* démancher
smorzando I *prescr*
D smorzando, ersterbend
E smorzando, *"dying away"*
F smorzando, en laissant éteindre le son
S smorzando, *"extinguiendo(se)", "desvaneciéndose"*
U smorzando, elhalóan
R smorzando, замирая

smorzante il suono I schalltötend
smorzarsi *v* I *ac* abklingen
smorzarsi *m* I; ~ del suono *ac* Dämpfung
smorzatoio *m* I *pfte* Dämpfer
smorzatore *m* I Abdämpfung; *cemb* Dämpfer; *pfte* Dämpfer; Moderatorpedal
smorzo *m* I *pfte* Dämpfer
snare E *tamb* Schnarrsaite
~ drum: Leinentrommel; kleine → Trommel
~ head *tamb* Saitenfell
— loosen(ed) ~s *pl prescr, tamb* ohne → Schnarrsaiten
— with ~s *prescr, tamb* mit → Schnarrsaiten
— without ~s *prescr, tamb* ohne → Schnarrsaiten

soap opera E *fam*
D *(scherzhafte Bezeichnung für Reklamesendungen in Rundfunk und Fernsehen)*
F *(dénomination ironique des émissions musicales publicitaires)*
I *(denominazione scherzosa di trasmissioni musicali radiofoniche o televisive a carattere pubblicitario)*
S *(denominación irónica de emisiones musicales publicitarias)*
U *(a rádió- és tv-reklámadások tréfás neve)*

R *(шуточное обозначение рекламных передач по радио и телевидению)*
soave, soavemente I *prescr*
D soave, soavemente, sanft, lieblich
E soave, soavemente, *"gently"*, *"suave(ly)"*
F soave, soavemente, doux, suave, doucement
S soave, soavemente, suave, suavemente
U soave, soavemente, *"szelíden"*, *"lágyan"*, *"behízelgően"*
R soave, soavemente, нежно, сладостно
Soavial *m* D *org*
E suabe/suave flute
F flûte *f* suave
I flauto *m* dolce
S flauta *f* dulce
U soavial
R суавиаль *m*, соавиаль *m*
soavial U *org* Soavial
soavità *f* I; con ~ = soave
sobreencordado *m* S *pfte* Kreuzbesaitung
sobreponer *v* S *ton* schichten
sociedad *f* S; ~ coral: Gesang(s)verein
~ coral masculina: Männergesang(s)verein
~ musical/de música: Musikgesellschaft
Sociedad de Autores S → S.G.A.E.
società *f* I; ~ corale: Gesang(s)verein
~ corale maschile: Männergesang(s)verein
~ musicale: Musikgesellschaft
Società degli Autori I → S.E.D.R.I.M.; S.I.A.E.
société *f* F; ~ chorale: Gesang(s)verein
~ chorale d'hommes: Männergesang(s)verein
~ musicale: Musikgesellschaft
Société des auteurs F → MECHANLIZENZ; SABAM; S.A.C.E.M. S.D.R.M.; SUISA
sociologia *f* I; ~ della musica: Musiksoziologie
sociología *f* S; ~ de la música: Musiksoziologie
~ musical: Musiksoziologie
sociologie *f* F; ~ musicale: Musiksoziologie
sociology E; ~ of music: Musiksoziologie
Sockelleiste *f* D *pn*
E plinth, A: bottom-rail
F socle *m*
I fondo *m*, zoccolo *m*
S zócalo *m*
U alsó ráma
R цокольный брусок *m*
socket E *canna ancia* Fuß; *cl* Birne; *fl. d.* Wulst
socle *m* F *arpa* Fuß; *pn* Sockelleiste
soffiare *v* I blasen
soffiato I *canto, fiati* hauchig
soffietto *m* I; ~ a doppia pompa *org* Doppelschöpfbalg
soffio *m* I Atem
soffit E *teat* soffitto
soffitto *m* I *teat*
D Sofitte *f*
E soffit, flies *pl*
F frise *f*
S sofito *m*, cornisa *f*
U szuffitta
R соффит *m*
sofito *m* S *teat* soffitto; Versatzstücke
Sofitte *f* D *teat* soffitto
sofort D subito; *prescr* attacca
soft E schallweich
~ attack *canto* weicher → Einsatz
~ cardboard mute *fiati* weicher → Kartondämpfer
~ hexachord: Hexachordum molle
~ palate: Gaumensegel
~ pedal *pfte* Moderatorpedal; Verschiebung; *prescr*, *pfte* (ad) una → corda
~ reed: weiches → Rohrblatt
Soggetto *n* D soggetto
soggetto *m* I Thema; Dux
~ ⟨*fuga*⟩
D Soggetto *m*, Thema *n*
E soggetto ⟨*short fugal subject*⟩
F sujet *m*
S sujeto *m*
U téma, szubjektum, soggetto
R *(тема полифонического произведения)*
— a un solo ~ monothematisch
soglia *f* I; ~ del dolore: Schmerzschwelle
~ dell'udito: Hörschwelle
sogno I; come in ~ träumerisch
sóhaj U Seufzer
sokszólamú U vielstimmig
soktémás U vielthemig
sol *m* F *ton* g
~ bémol *ton* ges
~ dièse *ton* gis
~ double bémol *ton* geses
~ double dièse *ton* gisis
~ majeur: G-Dur
~ mineur: g-Moll
sol *m* I *ton* g
~ bemolle *ton* ges
~ diesis *ton* gis
~ doppio bemolle *ton* geses
~ doppio diesis *ton* gisis
~ maggiore: G-Dur
~ minore: g-Moll
sol *m* S *ton* g
~ bemol *ton* ges
~ doble bemol *ton* geses
~ doble sostenido *ton* gisis
~ mayor: G-Dur
~ menor: g-Moll
~ sostenido *ton* gis
solamente S soltanto
solco *m* I *gram* Rille
~ marginale/non modulato *gram* leere → Rille
Soldatenlied *n* D
E soldier's song
F chanson *f* de soldat
I canto *m* militare/di soldati
S canto *m* de soldados, canción *f* soldadesca
U katonadal, katonanóta
R солдатская песня *f*
soldier's song E Soldatenlied
solely E soltanto
solemne S feierlich
solemnly E feierlich

solenne I feierlich
solennel F; d'une manière ~le: feierlich
solfa *f* I; battere *v* la ~ *obs, pop* = solfeggiare
solfear *v* S solfeggiare
solfège *m* F solfeggio
solfeggiare *v* I
D solfeggieren
E to practise/practice solfeggio
F solfier
S solfear
U solfeggiót gyakorolni *v*
R сольфеджировать
solfeggieren *v* D solfeggiare
Solfeggio *n* D solfeggio
solfeggio *m* I
D Solfeggio *n*, musikalische Elementarlehre *f*
E solfeggio
F solfège *m*
S solfeo *m*
U solfeggio, szolfézs
R сольфедж(и)о *n*
solfeggio U solfeggio
~t gyakorolni *v* solfeggiare
solfeo *m* S solfeggio
solfier *v* F solfeggiare
solid E; ~ body: Vollholzkorpus
~ idiophone: Idiophon mit festem Schwingungskörper
Solist *m* D solista
solista *m+f* I
D Solist *m*, Solistin *f*
E soloist
F soliste *m+f*
S solista *m+f*
U szólista
R солист *m*, солистка *f*
~ **strumentale**
D Instrumentalsolist *m*, Instrumentalsolistin *f*
E instrumental soloist
F soliste *m* + *f* de musique instrumentale
S solista *m* + *f* instrumental
U hangszeres szólóművész
R инструменталист-солист *m*, инструменталистка-солистка *f*
~ **vocale**
D Vokalsolist *m*, Vokalsolistin *f*
E vocal soloist
F soliste *m* vocal, soliste *f* vocale
S solista *m* + *f* vocal
U szólóénekes
R певец-солист *m*, певица-солистка *f*
solista *m+f* S solista; *str* concertista
~ instrumental: solista strumentale
~ vocal: solista vocale
— para ~ solistico
soliste *m+f* F solista
~ de concert *str* concertista
~ de musique instrumentale: solista strumentale
~ vocal/vocale: solista vocale
— de ~ solistico
solistico I
D solistisch
E soloistic
F de soliste
S solístico, para solista
U szóló-
R сольный
solístico S solistico
Solistin *f* D solista
solistisch D solistico
solito I → come al solito
sollozo *m* S *orn* sanglot
solmisación *f* S Solmisation
~ con letras o sílabas: Tonbezeichnung
solmisar *v* S solmisieren
Solmisation *f* D
E solmization
F solmisation *f*
I solmisazione *f*
S solmisación *f*
U szolmizáció
R сольмизация *f*
solmisation *f* F Solmisation
solmisazione *f* I Solmisation
solmiser F *v* solmisieren
solmisieren *v* D
E to solmizate
F solmiser
I solmizzare
S solmisar
U szolmizálni
R сольмизировать
solmizate *v* E solmisieren
solmization E Solmisation
solmizzare *v* I solmisieren
Solo *m* D solo
solo E solo
~ concert: concerto solistico
~ dancer: ballerino
~ instrument: Soloinstrument
~ madrigal: Solomadrigal
~ performer *str* concertista
~ repetiteur: Solorepetitor
~ sonata: Solosonate
solo I
D solo, allein
E solo, *"alone"*
F solo, seul
S solo
U solo, szóló
R solo, соло
solo *m* I
D Solo *m*
E solo
F solo *m*
S solo *m*
U szóló
R соло *n*
sólo S soltanto
Soloinstrument *n* D
E solo instrument
F instrument *m* solo/soliste
I strumento *m* solistico

S instrumento *m* solista
U szólóhangszer
R солирующий инструмент *m*

soloist E solista

soloistic E solistico

Solokonzert *n* D concerto solistico

Solomadrigal *n* D
E solo madrigal
F madrigal *m* pour soliste
I madrigale *m* per voce sola
S madrigal *m* a una voz
U szólómadrigál
R мадригал *m* для одного голоса

Solorepetitor *m* D
E solo repetiteur, coach
F répétiteur *m* de solistes
I istruttore *m* dei solisti
S maestro *m* preparador de solistas
U korrepetitor
R концертмейстер *m* ⟨*корrепетитор*⟩

Solosonate *f* D
E solo sonata
F sonate *f* pour un seul instrument
I sonata *f* solistica/per un solo strumento
S sonata *f* para un solo instrumento
U szólószonáta
R сольная соната *f*

Solotänzer *m* D ballerino
— erster ~ primo → ballerino

Solotänzerin *f* D ballerina
— erste ~ prima → ballerina

soltanto I
D nur
E solely
F seulement
S sólo, solamente
U csak, csupán
R только, лишь

soltar *v* S *tasto* loslassen

soltura *f* S Fingerfertigkeit

sombra *f* **acústica** S Schallschatten

sombre F düster

sombrero *m* S *canna* Hut; *org* Deckung
~ articulado *canna* Klappdeckel
~ articulado con perforación lateral *canna* Klappdeckel mit Seitenlöchern
~ chino: Schellenbaum
~ con muesca de afinación *canna* Volldeckung mit Seitenschlitz
~ con perforación lateral *canna* Seitenlochdeckung
~ cónico regulable *canna* Kegeldeckung
~ de afinación *canna* Stimmplatte
~ fijo con agujeros laterales inferiores *canna* Volldeckung mit Seitenlöchern unten
~ fijo con agujeros laterales superiores *canna* Volldeckung mit Seitenlöchern oben
~ movible/móvil *canna* beweglicher → Hut
~ perforado *canna* Ringdeckung

sombrío S düster

somier *m* S *org* Windlade; *pfte* Anhängestock; Stimmstock; Wirbelstock
~ a pistones *org* Kegellade
~ de arrastre *org* Schleiflade
~ de la fachada *org* Prospektlade
~ de membrana *org* Membranenlade
~ de resorte *org* Springlade
~ del pedalero *org* Pedallade
~ dividido *org* Teilwindlade
~ multiplex: Multiplexwindlade
~ neumático *org* Membranenlade
~ partido *org* geteilte → Windlade

somiere *m* I *fis* Stimmstock; *org* Springlade; Windlade; *pfte* Anhängestock; Wirbelstock
~ a membrana *org* Membranenlade
~ a tiro *org* Schleiflade
~ a valvole coniche *org* Kegellade
~ d'intonazione *org* Intonierlade
~ dei soprani *org* Diskantlade
~ del pedale *org* Pedallade
~ della basseria *org* Baßlade
~ della facciata *org* Prospektlade
~ diviso *org* geteilte → Windlade
~ multiplex: Multiplexwindlade
— falso ~ *org* Pfeifenstock

somigliante I klangverwandt

sommier *m* F *org* Windlade
~ à membranes *org* Membranenlade
~ à pistons *org* Kegellade
~ à registres traînants *org* Schleiflade
~ à ressorts *org* Springlade
~ d'accroche *pfte* Anhängestock
~ d'accroche des (cordes) graves *pfte* Baßanhängestock
~ d'accroche des dessus/des cordes aiguës *pfte* Diskantanhängestock
~ de la partie aiguë *org* Diskantlade
~ de pédale *org* Baßlade; Pedallade
~ des chevilles *pfte* Stimmstock; Wirbelstock
~ des dessus *org* Diskantlade
~ divisé *org* Teilwindlade; geteilte → Windlade
~ en façade *org* Prospektlade
~ multiplex: Multiplexwindlade
~ pneumatique *org* Membranenlade

sommier *m* S *org* = somier

sommità *f* I; ~ a cono *canna* Kegeldeckung
~ a doppio cono *canna* Doppelkegeldeckung

sommo *m* I *camp* Glockenplatte; Haube

son *m* F Klang; Laut; Schall; Ton
~ additionnel: Summationston
~s *pl* avec distorsion: Klirrtöne
~ blanc *prescr, cl* white tone
~s *pl* bouchés *cor* Stopftöne
~ combiné: Kombinationston
~ continu: Dauerton
~s *pl* de Tartini: Tartinische → Töne
~ différentiel: Differenzton
~ donné en voix de tête *canto* Kopfton
~ en écho *fiati* Echoton
~s *pl* étouffés *cor* Stopftöne
~ fondamental: Baßton; Grundton
~ fondamental d'un accord: Akkordgrundton
~ harmonique: Oberton; Teilton
~s *pl* harmoniques artificiels *archi* künstliche → Flageolett-Töne

~s *pl* harmoniques naturels *archi* natürliche → Flageolett-Töne
~ juste: reiner → Ton
~ labial *canna, fl. d.* Schneidenton
~s *pl* naturels: Naturtöne; Stammstufen
~ nominal *camp* Dezime
~ obtenu par l'intermédiaire d'un corps: Körperschall
~ optique: Lichtton
~s *pl* ouverts: Naturtöne
~ palatal: Gaumenlaut
~ partiel: Teilton
~s *pl* partiels inharmoniques: Obertonverstimmung
~ pur: reiner → Ton
~ réel: klingt wie notiert → klingen
~ sinusoïdal: Sinuston
~ tenu: liegenbleibender → Ton
~ timbré: farbiges → Rauschen
— à ~ creux *cl* hohlklingend
— approcher *v* d'un ~ Ton erreichen
— de trois ~s: Dreiklangs-
— du ~ -tönig
— émettre *v* un ~ Laut erzeugen
— produire *v* un ~ Ton erzeugen

son *m* S Klang
sonada *f* S Tusch
soñador S träumerisch
sonagliera *f* I Schellengeläute
sonaglio *m* I Rassel; Schelle
— sonagli *pl* Schellengeläute
sonaja *f* S; ~ de cesto: Korbrassel
~ deslizada: Gitterrassel
sonajero *m* S Rassel
sonaliera *f* I Schellenband
sonar *v* S erklingen; klingen; *str* ansprechen
— suena *v* un instrumento: ein Instrument → erklingt; ein Instrument → klingt
— suena una nota: ein Ton → erklingt; ein Ton → klingt
— que suena bien: Wohlklangs-

sonata E sonata
~ form: Sonatenform

sonata *f* I
D Sonate *f*
E sonata
F sonate *f*
S sonata *f*
U szonáta
R соната *f*
~ **da camera**
D Kammersonate *f*
E chamber sonata, sonata da camera
F sonata *f* da camera, sonate *f* de chambre
S sonata *f* da camera/de cámara
U sonata da camera, kamaraszonáta
R камерная соната *f*
~ **da chiesa**
D Kirchensonate *f*
E church sonata, sonata da chiesa
F sonate *f* d'église, sonata *f* da chiesa
S sonata *f* de iglesia/da chiesa
U sonata da chiesa, templomi szonáta
R церковная соната *f*
~ **per pianoforte**
D Klaviersonate *f*
E piano sonata
F sonate *f* pour piano
S sonata *f* para piano
U zongoraszonáta
R фортепьянная соната *f*
~ solistica/per un solo strumento: Solosonate

sonata *f* S sonata
~ de cámara: sonata da camera
~ de iglesia: sonata da chiesa
~ en trío: Triosonate
~ para piano: sonata per pianoforte
~ para un solo instrumento: Solosonate

Sonate *f* D sonata

sonate *f* F sonata
~ d'église: sonata da chiesa
~ de chambre: sonata da camera
~ en trio: Triosonate
~ pour piano: sonata per pianoforte
~ pour un seul instrument: Solosonate

Sonatenform *f* D
E sonata form
F forme *f* sonate
I forma *f* sonata, forma-sonata *f*
S forma *f* sonata
U szonátaforma
R сонатная форма *f*

sonatina *f* I
D Sonatine *f*
E sonatina
F sonatine *f*
S sonatina *f*
U szonatina
R сонатина *f*

Sonatine *f* D sonatina

sonatine *f* F sonatina

sonatore *m* I; ~ di banda: Militärmusiker
— sonatori *pl* di banda militare *mil* Spielleute

song E Gesang; Lied
~ book: chansonnier; Gesangbuch; Liederbuch
~ cycle: Liederkreis
~ form: Liedform; dreiteilige → Form
~ motet: Liedmotette
~ recital: Liederabend
~ whistle: Stempelflöte
~ without words: Lied ohne Worte

song-book E chansonnier; Gesangbuch; Liederbuch

songe *m* F; comme dans un ~ träumerisch

song-like E liedhaft

sonido *m* S Klang; Laut; Schall; Ton
~ adicional: Summationston
~ armónico/alícuota: Oberton
~s *pl* con distorsión: Klirrtöne
~s *pl* concomitantes *camp* Summtöne
~ continuo: Dauerton
~ de cabeza *canto* Kopfton
~ de combinación: Kombinationston
~s *pl* de Tartini: Tartinische → Töne
~s *pl* del flautín *archi* Flageolett-Töne

~ diferencial: Differenzton
~ fotográfico: Lichtton
~ fundamental *ottoni* Pedaltöne
~ fundamental del acorde: Akkordgrundton
~ ideal: Klangideal
~s *pl* labiados *canna, fl. d.* Schneidenton
~ leve pero timbrado: farbiges → Rauschen
~s *pl* naturales: Naturtöne
~ óptico: Lichtton
~ palatal: Gaumenlaut
~ parcial: Teilton
~s *pl* reales: klingt wie notiert → klingen
~ secundario *camp* Nebenton
~ sinusoidal: Sinuston
~s *pl* tapados *cor* Stopftöne
~ transmitido por un cuerpo sólido: Körperschall
— articular *v* un ~ vocálico: Laut erzeugen
— de ~ hueco *cl* hohlklingend
— del ~ -tönig
— emitir *v* ~ Laut erzeugen
— generar/producir *v* un ~ Ton erzeugen
— producir *v* un ~ metálico *ottoni* stark → anblasen

sonnaille *f* F; ~s *pl* Schellengeläute
~ de vannerie: Korbrassel

sonner *v* F blasen; erklingen; klingen; läuten; *str* ansprechen
— un instrument sonne: ein Instrument → erklingt; ein Instrument → klingt

sonnerie *f* F Geläute; Tusch; *mil* Signal; *teat* Pausenzeichen
~ de cloches: Anläuten

sonnette *f* F Handglocke
~s *pl* Schellengeläute
~s *pl* d'autel: Altarschellen

sonneur *m* F; ~ de cor des Alpes: Alphorner
~ de Plesshorn *mil* Pleßhornist

sonometer E Geräuschmesser

sonometro *m* I Geräuschmesser

sonore F klanglich; klangvoll; schallerzeugend

sonoridad *f* S Klanglichkeit
~ orquestal: Orchesterklang

sonorisation *f* F Vertonung

sonorità *f* I Klanglichkeit

sonorité *f* F Klanglichkeit
~ idéale: Klangideal
~ orchestrale: Orchesterklang

sonority E Klang; Klanglichkeit

sonoro I klanglich; schallerzeugend

sonoro S klanglich; klangvoll; schallerzeugend

sonorous E klangvoll; klanglich
~ stone: Klingstein

Sonor-Tuba *f* D chocolo

soon E quanto prima; tosto

sopapa *f* S *org* Kastenventil; Spielventil; Ventil

sopel' R → сопель

soplar *v* S blasen
— soplado con rudeza *cl* grob → geblasen

soporte *m* S Klarinettenkegel; Klavierrast; Ständer; Trommelständer; *org* Dammstück; *ottoni* Stütze; *pfte* Deckelstütze; *vl* Schulterstütze
~ de la culata *fag* Hüftstütze
~ de la mano *fiati* Handstütze
~ de los platillos: Beckenhalter; Beckenständer
~s *pl* de los tubos *canna* Pfeifenstuhlträger
~ del pulgar *fl* Daumenhalter

soppressione *f* I Auflösung

sopra I *prescr* → come sopra

sopraddominante *f* I Oberdominante; Subdominantparallele; Tonikaparallele; Untermediante

Sopran *m* D ⟨*Stimme*⟩
E soprano
F soprano *m*
I soprano *m*
S soprano *m*, tiple *m*
U szoprán
R сопрано *n*

~, Sopranistin *f*
E soprano
F soprano *m*
I soprano *m*
S soprano *m+f*, tiple *m+f*
U szoprán(énekesnő)
R певица-сопрано *f*

— **dramatischer ~**
E dramatic soprano
F soprano *m* dramatique
I soprano *m* drammatico
S soprano *f* dramática
U drámai szoprán
R драматическое сопрано *n*

— **hochdramatischer ~**
E high dramatic soprano
F soprano *m* dramatique
I soprano *m* drammatico
S soprano *f* lírico-dramática
U drámai szoprán
R драматическое сопрано *n* особой силы

— **jugendlich-dramatischer ~**
E young dramatic soprano
F soprano *m* dramatique d'agilité
I soprano *m* lirico spinto
S *(tipo de soprano dramática pero de voz ágil)*
U "jugendlich" drámai szoprán
R лирико-драматическое сопрано *n*

— **lyrischer ~**
E lyric soprano
F soprano *m* lyrique
I soprano *m* lirico
S soprano *f* lírica
U lírai szoprán
R лирическое сопрано *n*

Sopranblockflöte *f* D
E descant recorder, A: soprano recorder
F flûte *f* à bec soprano
I flauto *m* dolce soprano, flauto *m* a becco soprano
S soprano *m* de flauta de pico, flauta *f* de pico soprano
U szopránfurulya, szopránblockflőte
R сопрановая блокфлейта *f*

sopraneggiare *v* I
D *(mit Sopranfärbung singen)*
E *(sing like a soprano)*
F sopraneggiare ⟨*chanter avec un timbre de soprano*⟩
S *(cantar con voz atiplada)*
U *(szopránszínezettel énekelni)*
R *(обладать сопрановой окраской голоса)*
sopranino E; ~ recorder: Sopraninoblockflöte
sopranino *m* S; ~ de flauta de pico: Sopraninoblockflöte
Sopraninoblockflöte *f* D
E sopranino recorder
F flûte *f* à bec sopranino
I flauto *m* dolce/a becco sopranino
S flauta *f* de pico sopranino, sopranino *m* de flauta de pico
U szopraninófurulya, szopraninó-blockflőte
R блокфлейта *f* сопранино
Sopranist *m* D sopranista
sopranista *m* I
D Sopranist *m*
E male soprano
F sopraniste *m*
S sopranista *m*
U férfiszoprán
R сопранист *m*
sopraniste *m* F sopranista
Sopranistin *f* D → Sopran
soprannumero I; in ~ überzählig
soprano E cornettino; Sopran
~ clef: Sopranschlüssel; Diskantschlüssel
~ recorder: Sopranblockflöte
~ saxhorn: saxhorn soprano
~ saxophone: saxophone soprano
~ trombone: Diskantposaune
soprano *m* F Sopran
~ coloratura: cantante di coloratura; Koloratursopran
~ coloratura dramatique: dramatischer → Koloratursopran
~ coloratura lyrique: lyrischer → Koloratursopran
~ dramatique: dramatischer → Sopran; hochdramatischer → Sopran
~ dramatique d'agilité: jugendlich-dramatischer → Sopran
~ léger: Koloratursopran; Koloratursoubrette
~ lirico-spinto: Zwischenfach
~ lyrique: lyrischer → Sopran
soprano *m* I Sopran
~ di coloratura: Koloratursopran
~ drammatico: dramatischer → Sopran; hochdramatischer → Sopran; Zwischenfach
~ drammatico di coloratura: dramatischer → Koloratursopran
~ leggero: Koloratursopran; Koloratursoubrette
~ lirico: lyrischer → Sopran
~ lirico di coloratura: lyrischer → Koloratursopran
~ lirico spinto: jugendlich-dramatischer → Sopran
~ spinto: Zwischenfach
— mezzo ~ mezzosoprano
soprano *m+f* S Sopran
~ coloratura: cantante di coloratura; Koloratursopran
~ de flauta de pico: Sopranblockflöte
~ dramática: dramatischer → Sopran; Zwischenfach
~ dramática de coloratura: dramatischer → Koloratursopran
~ ligera: Koloratursopran
~ lírica: lyrischer → Sopran
~ lírica de coloratura: lyrischer → Koloratursopran
~ lírico-dramática: hochdramatischer → Sopran
Sopransaxhorn *n* D saxhorn soprano
Sopransaxophon *n* D saxophone soprano
Sopranschlüssel *m* D
E soprano clef
F clef *f* d'ut première ligne
I chiave *f* di soprano
S clave *f* de soprano/de do en primera línea
U szopránkulcs
R сопрановый ключ *m*
Sopranviole *f* D viola soprano
sopratonica *f* I Subdominantparallele; Dominantseptakkord ohne Grundton zur Tonikaparallele
söprű U Besen
sor U Serie; Zeile; *dod* Reihe
— dodekafon/tizenkét fokú ~ Zwölftonreihe
— származtatott ~ *dod* abgeleitete → Reihe
sor- U *dod* Reihen-
sordera *f* S Hörverlust
sordina *f* I Dämpfer; Schalldecke; *arm* Registerklappe
~, sordino *m vl*
D Sordino *m*, Dämpfer *m*
E damper plate, mute, sordino
F sourdine *f*
S sordina *f*
U szordinó, tompító, hangfogó
R сурдина *f*
~ a cappello *ottoni* Hutdämpfer; *trb* Husch-Dämpfer
~ a doppio cono *trb* Doppelkegel-Dämpfer
~ di cartone *fiati* Kartondämpfer
~ di cartone morbido *fiati* weicher → Kartondämpfer
~ di fibra *fiati* Fiberdämpfer
~ di metallo *fiati* Metalldämpfer
~ diritta *fiati* Spitzdämpfer; *trb* gerader → Dämpfer
~ hush-hush *trb* Husch-Dämpfer
~ in metallo pesante *vl* Tonwolf
~ interna *tamb* Innendämpfer
~ ordinaria *trb* gerader → Dämpfer
~ per tromba: Trompetendämpfer
~ wa-wa *trb* Wau-wau-Dämpfer
— come se ci fosse la ~ *fiati* wie → gedämpft
— con ~ *fiati, archi, perc* gedämpft; mit → Dämpfer
— doppia ~ *fiati* Doppeldämpfer

— **mettere** *v* **la ~**
D sordinieren, abdämpfen
E to mute
F étouffer *v* le son, mettre *v* la sourdine
S poner *v* la sordina, con sordina
U fojtani, szordinálni, tompítani
R глушить, приглушать *v* звук, засурдинить
— mettere *v* la ~ *archi, fiati, pfte* dämpfen
— mettere *v* (gradualmente) la ~ *fiati* (allmählich) → Dämpfer aufsetzen
— mezza ~ Halbdämpfer
— senza ~ *fiati* keinen → Dämpfer
— togliere *v* la ~ *fiati* Dämpfer ab; Dämpfer absetzen
sordina *f* S *arm* Registerklappe; *cemb, fiati, perc* Dämpfer; *pfte* Moderatorpedal
~ de cartón *fiati* Kartondämpfer
~ de cartón blando *fiati* weicher → Kartondämpfer
~ de casquete *ottoni* Hutdämpfer; *trb* Husch-Dämpfer
~ de doble cono *trb* Doppelkegel-Dämpfer
~ de fibra *fiati* Fiberdämpfer
~ de metal *fiati* Metalldämpfer; *vl* Tonwolf
~ de trompeta: Trompetendämpfer
~ interior *tamb* Innendämpfer
~ recta *fiati* Spitzdämpfer; *trb* gerader → Dämpfer
~ wau-wau *trb* Wau-wau-Dämpfer
— como con ~ *fiati* wie → gedämpft
— con ~ mettere la → sordina; *archi, fiati, perc* gedämpft; mit → Dämpfer; *prescr, pfte* ad una → corda
— doble ~ *fiati* Doppeldämpfer
— media ~ Halbdämpfer
— poner *v* la ~ mettere la → sordina; *archi, fiati, pfte* dämpfen
— poner *v* la ~ (poco a poco) *fiati* (allmählich) → Dämpfer aufsetzen
— retirar *v* la ~ *fiati* Dämpfer ab; Dämpfer absetzen
— sin ~ *fiati* keinen → Dämpfer
sordinieren *v* D mettere la → sordina
Sordino *m* D sordina
sordino E sordina
sordino *m* I pochette; Quartgeige
~ *vl* sordina
sordità *f* I Hörverlust
sordo I bedeckt; matt; *camp* kurzatmig
sordo S echofrei; unterakustisch; *camp* kurzatmig
sordón *m* S Sordun
sordone *m* I pochette; Sordun
Sordun *m*, **Sordune** *f* D
E sordun, sordune
F sordun *m*
I sordone *m*
S sordón *m*
U szordun
R *(духовой инструмент с двойной тростью)*
ordun E Sordun
sordun *m* F Sordun
Sordune *f* D = Sordun
sordune E Sordun
sordune *m* I pochette
sorgente *f* **sonora** I Schallquelle
sortir *v* F herauskommen
sospiro *m* I Seufzer
sostegno *m* I Ständer
~ del battente *camp* Hängeeisen
~ del paramartello *pfte* Fangerbäckchen
~ della meccanica *pfte* Mechanikanhänger
sostén *m* S; ~ del badajo *camp* Hängeeisen
~ del campanario: Glockenstube
~ del mecanismo *pfte* Mechanikanhänger; Mechanikträger
sostener *v* S *canto* stützen; *ton* aushalten; tragen
sostenere *v* I *canto* stützen; *ton* aushalten; tragen
sostenido S *prescr* sostenuto
sostenido *m* S Erhöhungszeichen; Kreuz; tasto del diesis
— doble ~ Doppelkreuz
sostenuto E sostenuto
~ assembly rod *pfte* Tonhaltungsstange
~ pedal *pfte* Tonhaltepedal
~ rod *pfte* Tonhaltungsstange
sostenuto I *prescr*
D sostenuto, zurückhaltend, gemessen, gehalten, getragen, verhalten
E sostenuto, *"sustained", "restrained"*
F sostenuto, soutenu
S sostenuto, sostenido
U sostenuto, *"tartottan"*
R sostenuto, сдержанно
sostituire *v* I *teat* ersetzen
sostituta *f* I *teat* Ersatzspielerin
sostituto *m* I Korrepetitor; *teat* Ersatzspieler
sostituzione *f* I; ~ di dita: Fingerwechsel
~ enarmonica: enharmonische → Verwechslung
sötét U düster
sottile I dünn
sottodominante *f* I Subdominante
— di ~ subdominantisch
sottofeltro *m* **del martello** I *pfte* Hammerunterfilz
sottofondo *m* I background
sotto-titolo *m* I Untertitel
sottovoce I; cantare *v* ~ mit halber → Stimme singen
soubasse *f* F *org* Majorbaß; Subbaß; Untersatz
Soubrette *f* D soubrette
soubrette *f* F
D Soubrette *f*
E soubrette
I soubrette *f*
S soubrette *f*, tiple *f* cómica
U szubrett
R субретка *f*
~ coloratura: Koloratursoubrette
souffle *m* F Atem
soufflé F; ~ grossièrement *cl* grob → geblasen
souffler *v* F
D soufflieren

E to prompt
I suggerire
S apuntar
U súgni
R суфлировать
~ ⟨*instrument*⟩ blasen
soufflerie *f* F *org* Anblasemechanismus; Gebläse; Schöpfwerk
soufflet *m* F *org* Balg; *pop* Quetsche
~ à cylindre *org* Kastenbalg
~ à double pompe *org* Doppelschöpfbalg
~ à éclisses *org* Diagonalbalg; Keilbalg
~ à moteur *org* Zugbalg
~ à tables parallèles *org* Parallelbalg
~ actionné par un moteur *org* Zugbalg
~ anti-secousse *org* Stoßbalg
~s *pl* d'orgue *org* Arbeitsbalg
~ pneumatique *org* Pneumatikbalg
~ principal *org* Arbeitsbalg; Hauptbalg
— double ~ *org* Doppelbälge
Souffleur *m* D souffleur
souffleur *m*, **souffleuse** *f* F
D Souffleur *m*, Souffleuse *f*
E prompter *m*, promptress *f*
I suggeritore *m*
S apuntador *m*, apuntadora *f*
U súgó
R суфлёр *m*, суфлёрша *f*
~ ⟨*de l'orgue*⟩ Kalkant
Souffleurkasten *m* D trou du souffleur
Souffleuse *f* D souffleuse
souffleuse *f* F → souffleur
soufflieren *v* D souffler
souligner *v* F hervorheben
sound E Klang; Laut; Schall; Ton
~ absorption coefficient/factor: Schallabsorptionsfaktor
~ amplification: Schallverstärkung
~ bow *camp* Schlag
~ combination: Klangverbindung
~ density: Schalldichte
~ effect: Klangeffekt
~ effects *pl* Effektinstrumente
~ energy: Schallenergie
~ engineer *rad* Tonmeister
~ fifths *pl* Hörquinten
~ film: Tonfilm
~ generation: Tonerzeugung
~ head *magn* Tonkopf
~ hole: Schalloch; *archi* F-Loch
~ ideal: Klangideal
~ intensity: Schallintensität; Reizstärke
~ mixture: Klanggemisch
~ modulation: Klangumwandlung
~ outlet: Schallöffnung
~ picture: Klangbild
~ post *archi* Stimmstock
~ production: Tonerzeugung
~ pressure: Schallwechseldruck
~ radiation: Schallabstrahlung
~ radiation pressure: Schallstrahlungsdruck
~ radiator: Schallabstrahler
~ radio: Hörfunk
~ receiver: Schallempfänger
~ recording: Schallaufzeichnung
~ recording apparatus: Schallaufnahmegerät
~ reflection: Schallreflexion
~ reproducer: Schallwiedergabegerät
~ reproduction: Schallwiedergabe
~ shadow: Schallschatten
~ shaping: Klangumwandlung
~ source: Schallquelle
~ wave: Schallwelle
— generate *v* a ~ Ton erzeugen
sound *v* E blasen; erklingen; klingen
~s as written: klingt wie notiert → klingen
— a note/tone is ~ed: ein Ton → klingt; ein Ton → erklingt;
— an instrument ~s: ein Instrument → erklingt; ein Instrument → klingt
— let ~ *prescr*, *perc* klingen lassen
sound-absorbent E schalldämpfend; schalltötend
soundboard E *arpa* Schallkasten; *org* Windlade
~ spring *org* Spielventilfeder
~ wood: Resonanzholz
— near the ~ *prescr*, *arpa* Resonanztisch
sound-chest E *arpa* Resonanzboden
sound-conductivity E Schall-Leitfähigkeit
sound-deadening E schalltötend
sounding E; ~ board *pfte* Resonanzboden
~ C: Klang-C
— near the ~ board *prescr*, *arpa* Resonanztisch
sound-insulation E Schallisolierung
sound-level indicator E Geräuschmesser
sound-post setter E *archi* Stimmrichter
sound-producing E schallerzeugend
soundproof E schalldämpfend; schalldicht
soundproof *v* E schalldicht machen
sound-screening E Schallisolierung
soupape *f* F *org* Kastenventil; Spielventil; Ventil
~ à disque *org* Scheibenventil
~ circulaire *org* Kugelventil
~ d'aspiration *org* Saugventil
~ d'échappement *org* Entladungsventil
~ de compensation *org* Ausgleichsventil
~ de décharge *org* Auslaßöffnung; Auslaßventil
~ de sécurité *org* Rückschlagventil
~ de soufflet d'orgue *org* Fangventil
~ sphérique *org* Kugelventil
soupir *m* F Seufzer; Viertelpause
— trente deuxième de ~ Hundertachtundzwanzigstelpause
souplesse *f* F Fingerfertigkeit
source E modello; Quelle
~ of sound: Schallquelle
source *f* F Quelle
~ sonore: Schallquelle
sourd F bedeckt; schalltot; unterakustisch; *camp* kurzatmig
sourdine *f* F sordina; *arm* Registerklappe; *fiati*, *perc* Dämpfer; *pfte* Moderatorpedal
~ à calotte *ottoni* Hutdämpfer; *trb* Husch-Dämpfer

~ à double cône *trb* Doppelkegel-Dämpfer
~ de trompette: Trompetendämpfer
~ droite *fiati* Spitzdämpfer; *trb* gerader → Dämpfer
~ en carton *fiati* Kartondämpfer
~ en carton mou *fiati* weicher → Kartondämpfer
~ en fibre *fiati* Fiberdämpfer
~ en métal *fiati* Metalldämpfer
~ en métal lourd *vl* Tonwolf
~ intérieure *tamb* Innendämpfer
~ wa(u)-wa(u) *trb* Wau-wau-Dämpfer
— avec ~ *fiati, archi, perc* gedämpft; mit → Dämpfer
— demi ~ Halbdämpfer
— double ~ *fiati* Doppeldämpfer
— enlever *v* la ~ *fiati* Dämpfer ab; Dämpfer absetzen
— mettre *v* la ~ mettere la → sordina; *archi, fiati, pfte* dämpfen
— mettre *v* la ~ (progressivement) *fiati* (allmählich) → Dämpfer aufsetzen
— ôter *v* la ~ *fiati* Dämpfer ab; Dämpfer absetzen
— sans ~ *fiati* keinen → Dämpfer

sousafón *m* S sousaphone
sousafono *m* I sousaphone
Sousaphon *n* D sousaphone
sousaphon U sousaphone
sousaphone *m* F
D Sousaphon *n*
E sousaphone
I flicorno *m* contrabbasso, sousafono *m*
S sousaphone *m*, sousafón *m*
U sousaphon
R *(вид тубы)*
sous-basse *f* F *org* Kontrabaß; Subbaß; Untersatz
sous-diminué F doppelt → vermindert
sous-dominante *f* F Subdominante
— de ~ subdominantisch
sous-mediante *f* F Untermediante
sous-titre *m* F Untertitel
soutenir *v* F *canto* stützen; *ton* aushalten; tragen
soutenu F *prescr* sostenuto
sovracustico I überakustisch
sovraincisione *f* I multiple recording
sovrapporre *v* I überschneiden; *ton* schichten
sovrapposizione *f* I *ton* Schichtung
sovrintendente *m* I *teat* Intendant
spa E; ~ orchestra: Kurorchester
space E Zwischenraum
spacing (of a chord) E *acc* Lage
spagnuola I; **alla ~**
D alla spagnuola, nach spanischer Art
E alla spagnuola, *"in Spanish style"*
F alla spagnuola, à la manière espagnole
S alla spagnuola, *"a la española"*
U alla spagnuola, spanyolosan
R alla spagnuola, в испанском стиле
spalla *f* I *ancia* Schulter
spalletta *f* I *pfte* Mechanikanhänger
spalliera *f* I *vl* Schulterstütze
spalline *f pl* I; ~ dei suonatori di banda militare *fam* Schwalbennester
Span *m* D *lt*
E rib
F côte *f*
I striscia *f* di legno, listarella *f*
S costilla *f*
U borda
R *(деталь люльки)*
span *v* E; ~ a tenth *tasto* eine Dezime → greifen
spanisch D; nach ~er Art: alla → spagnuola
spannen *v* D *tamb, timp*
E to tighten
F tendre
I tendere
S tensar, estirar
U feszíteni, hangolni
R натягивать
Spannreifen *m*, **Klemmreifen** *m* D *perc*
E counter-hoop
F cercle *m* en bois
I cerchio *m*
S tensor *m*, aro *m* tensador/de tensar
U feszítőkeret, reif
R обруч(ик) *m*
Spannschlaufe *f* D *tamb* = Trommelschleife
Spannung *f* D
E tension
F tension *f*
I tensione *f*
S tensión *f*
U feszültség, feszítés
R натяжка *f*, натяжение *n*, напряжение *n*
Spannungsschraube *f* D *arco*
E tension-screw
F vis *f* de tension
I vite *f* tendi-crine
S tornillo *m* de tensión, tensor *m*
U (feszítő)csavar
R винт *m* (натяжения)
spanyolosan U alla → spagnuola
Sparte *f* D spartito
spartire *v* I = scrivere in → partitura
spartírozni *v* U scrivere in → partitura
spartito *m* I
D Sparte *f*
E score
F partition *f*
S partitura *f*
U partitúra
R *(партитура, составленная из отдельных голосов)*
~ *pn* Klavierpartitur
— suonare *v* leggendo lo ~ nach → Noten spielen

Spartitur *f* D *obs* = Partitur; Sparte
spaßhaft D *prescr* giocoso
spatula E *legni* Griff
spatule *f* F *org* Intonierspachtel
spazio *m* I Zwischenraum
spazzola *f* I Besen; Rute
spazzolino *m* I Rute
~ metallico: Jazzbesen

speak *v* E *str* ansprechen
speaker E Lautsprecher
~ cabinet *rad* Lautsprecherbox
~ key *cl* Duodezklappe; *legni* Oktavklappe
speaking E; ~ length *canna* klingende → Länge
~ part/role: Sprechrolle
~ stops *pl org* klingende → Stimmen
specie *f* I *cp* Gattung
~ *pl* di contrappunto: Kontrapunktgattungen
~ *pl* di ottave: Oktavgattungen
~ di tempo: Taktart
~ di voce: Stimmgattung
species E *cp* Gattung
~ *pl* of counterpoint: Kontrapunktgattungen
~ of time: Taktart
~ of voice: Stimmgattung
specification E *org* Disposition
spectre *m* **sonore** F Schallspektrum
spectrum of sound E Schallspektrum
speech E *str* Ansprache
~ choir: Sprechchor
speech-melody E Sprachmelodie
speech-song E Sprechgesang
speed E tempo
~ indication: Tempobezeichnung
— at the original ~ *prescr* tempo primo
sperdendosi I = perdendosi
speroni *m pl* I Sporen
spessore *m* I *camp* Wandungsstärke
~ della parete *canna* Wandstärke
spettacolo *m* I Schauspiel
spettro *m* **sonoro** I Schallspektrum
spezzone *m* I; ~ di aggancio nastro *magn* Vorspannband
Sphärenmusik *f* D
E music of the spheres
F musique/harmonie *f* des sphères
I musica/armonia *f* delle sfere
S música/armonía *f* de las esferas
U szférák zenéje
R гармония *f* сфер
spherical E *canna ancia* kugelförmig
spia *f* I Guckloch
spicc U Spitze
~en *bl* auf der → Spitze
spiccato I *archi, prescr* détaché
spiccelés U Spitzentanz
Spiegelfuge *f* D
E mirror fugue
F fugue *f* en miroir
I fuga *f* a specchio
S fuga *f* en espejo
U tükörfúga
R зеркальная фуга *f*
Spiegelkanon *m* D
E mirror/reversible/invertible canon
F canon *m* en miroir/réversible
I canone *m* a specchio
S canon *m* en espejo/por inversión/per arsin et thesin
U tükörkánon
R зеркальный канон *m*
Spielalt *m* D *teat*
E light contralto
F mezzo-soprano *m*
I *(ruolo femminile della spieloper con estensione bassa)*
S contralto *f* lírica, mezzo-soprano *f*
U lírai alt, mezzoszoprán
R контральто-травести *n*
Spielanweisung *f* D
E direction for performance
F indications *f pl* pour l'exécution
I indicazione *f* per l'esecuzione
S indicaciones *f pl* de ejecución
U (előadási) utasítás
R указание *n* способа исполнения
Spielart *f* D *tasto*
E touch
F toucher *m*, attaque *f*
I tocco *m*
S ataque *m*, tocco *m*, toucher *m*, pulsación *f*
U játékmód
R манера *f* игры, туше *n*
spielbar D
E playable
F jouable
I eseguibile
S ejecutable, tocable
U játszható
R исполнимый
Spielblatt *n* D = Plektrum
Spielblättchen *n* D = Plektrum
Spieldose *f* D
E musical box, A: music box
F boîte *f* à musique
I cariglione *m*, scatola *f* musicale
S caja *f* de música
U zenélődoboz
R музыкальная шкатулка *f*
Spieleinrichtung *f*, **Spieltraktur** *f*, **Traktur** *f*
D *org*
E action
F transmission *f*, traction *f*
I trasmissione *f*
S transmisión *f*, tracción *f*
U (játszó)traktúra
R игровая трактура *f*
— **automatische** ~ *org*
E automatic/player action
F transmission *f* automatique
I trasmissione *f* automatica
S transmisión *f* automática
U automatikus (játszó)traktúra
R электрическая трактура *f*
— **elektropneumatische** ~ *org*
E electro-pneumatic action
F transmission *f* électro-pneumatique
I trasmissione *f* elettro-pneumatica
S transmisión *f* electroneumática
U elektropneumatikus (játszó)traktúra
R электропневматическая трактура *f*
— **mechanische** ~ *org*
E tracker action
F transmission/traction *f* mécanique

I trasmissione *f* meccanica
S transmisión *f* mecánica
U mechanikus (játszó)traktúra
R механическая трактура *f*

— **pneumatische ~, Pneumatik** *org*
E pneumatic action
F transmission *f* pneumatique
I trasmissione *f* pneumatica
S transmisión *f* neumática
U pneumatikus (játszó)traktúra, pneumatika
R пневматическая трактура *f*

spielen *v* D ⟨*Instrument*⟩
E to play
F jouer
I suonare
S tocar
U játszani
R играть

— **rein ~**
E to play in tune
F jouer *v* juste
I suonare *v* in tono
S tocar *v* afinado/a tono
U tisztán játszani *v*
R играть *v* чисто

— **unrein ~**
E to play out of tune
F jouer *v* faux
I suonare *v* stonatamente/fuori tono
S tocar *v* no justo/no afinadamente/desafinando/fuera de tono
U hamisan játszani *v*
R играть *v* нечисто/фальшиво

— **zu hoch ~**
E to play sharp
F monter, jouer *v* trop haut
I crescere, suonare *v* troppo alto rispetto al tono
S subir, tocar *v* demasiado alto
U (túl) magasan játszani *v*
R повышать

— **zu tief ~**
E to play flat
F jouer *v* trop bas
I suonare *v* calando, suonare *v* troppo basso rispetto al tono
S tocar *v* bajo, calar
U (túl) mélyen játszani *v*
R понижать

Spieler *m*, **Spielerin** *f* D
E player, performer, executant
F exécutant *m*, exécutante *f*, instrumentiste *m* + *f*
I suonatore *m*, suonatrice *f*
S ejecutante *m* + *f*, instrumentista *m* + *f*
U játékos, előadó(művész)
R исполнитель *m*, исполнительница *f*

Spielfeder *f* D *org*
E spring
F ressort *m* de soupape
I molla *f* del ventilabro
S alambre/resorte *m* de la tetilla
U szeleprugó
R игровая пружина *f*

Spielhilfen *f pl* D *org*
E accessory stops *pl*, accessories *pl*
F accessoires *m pl*
I accessori *m pl*
S registros *m pl* de combinación
U játszótechnikai segítők *pl*
R вспомогательные игровые устройства *n pl* (шпильтиша)

Spielleiter *m* D régisseur

Spielleute *m pl* D *mil*
E military band(s)men *pl*, drums *pl* and fifes *pl* ⟨*infantry*⟩, trumpets *pl* ⟨*cavalry*⟩
F membres *m pl* de la fanfare
I bandiste *m pl*, sonatori *m pl* di banda militare
S músicos *m pl* militares
U katonazenészek
R военные музыканты *m pl*

Spielmanieren *f pl* D = Manieren

Spielmann *m* D
E minstrel
F ménestrel *m*
I menestrello *m*
S ministril *m*
U hegedős, lantos, regös
R шпильман *m*
~ *obs* = Militärmusiker

Spielmusik *f* D
E *(music which can be performed by any combination of instruments)*
F *(musique avec choix d'instruments ad libitum, musique qui peut être exécutée par n'importe quelle formation musicale)*
I *(musica che può essere eseguita da una piccola orchestra formata da strumenti scelti a piacere)*
S *(música que puede ser ejecutada por cualquier formación instrumental)*
U *(tetszőleges összeállítású együttesre írott zene)*
R *(инструментальная музыка, которую можно исполнить в любом составе)*

Spieloper *f* D ⟨19. *sec*⟩
E *(comic opera)*
F "Spieloper" *f* ⟨*opéra comique allemand avec textes parlés*⟩
I *(opera tedesca di genere giocoso)*
S *(ópera cómica alemana con partes habladas)*
U *(német vígopera)*
R *(немецкая комическая опера)*

Spielplan *m* D
E repertoire, repertory, playbill
F répertoire *m*, affiche *f*
I repertorio *m*, avviso *m* teatrale, programma *m*
S repertorio *m*, affiche *m*, cartel *m*
U játékrend, műsor, repertoár
R репертуар *m*

Spielplatte *f* D ⟨*mandolino*⟩
E guard plate

F plaque *f* de protection
I disco *m*
S placa *f* de protección
U tető, fedő
R защитная планка *f*

Spielrelais *n* D *org* relais pneumatique

Spielschwere *f* D *pfte*
E (weight of) touch, hardness of action
F poids *m* de la main, toucher *m*
I peso *m* del tocco
S peso *m* (de la mano) al tocar
U billentyűellenállás
R ощущение *n* веса, тяжесть *f* ⟨*при игре*⟩

Spielseite *f* D ⟨*Mundharmonika*⟩
E mouthpiece
F embouchure *f*
I imboccatura *f*
S embocadura *f*
U fúvórész
R амбушюр *m*

— **geschweifte ~**
E curved mouthpiece
F embouchure *f* courbe
I imboccatura *f* curva
S embocadura *f* curva
U ívelt fúvórész
R изогнутый амбушюр *m*

Spieltiefe *f* D *tasto*
E depth of touch
F enfoncement *m* de la touche
I profondità/corsa *f* del tasto
S abajamiento *m*, descenso *m* de la tecla
U billentésmélység
R игровой ход *m* (клавиши)

Spieltisch *m* D *org*
E console
F console *f*
I consolle *f*
S consola *f*
U játszóasztal, játékasztal
R шпильтиш *m*, кафедра *f* управления, пульт *m* органа

— **angebauter ~** *org*
E attached console
F console *f* fixe/en fenêtre
I consolle *f* a finestra ⟨*posta al centro della cassa*⟩
S consola *f* fija
U beépített játszóasztal/játékasztal
R встроенный/неподвижный шпильтиш *m*

— **freistehender ~** *org*
E detached console
F console *f* mobile/séparée
I consolle *f* indipendente
S consola *f* independiente/separada
U szabadon álló játszóasztal/játékasztal
R передвижной шпильтиш *m*

Spieltraktur *f* D *org* = Spieleinrichtung

Spieluhr *f* D
E musical clock/box, A: music box
F pendule *f* à carillon/musique
I cariglione *m*, scatola *f* musicale
S reloj *m* de música
U zenélőóra
R куранты *pl*

Spielventil *n*, **Ventil** *n* D *org*
E wind valve, pallet
F soupape *f*
I ventilabro *m*
S válvula *f*, sopapa *f*, ventilla *f*
U játszószelep
R игровой клапан *m*

Spielventilfeder *f* D *org*
E sound-board spring, pallet guide
F ressort *m* de soupape
I molla *f* del ventilabro
S resorte *f* de la válvula
U játszószelepes rugó
R пружина *f* игрового клапана

Spielzeit *f* D *teat*
E season
F saison *f* théâtrale
I stagione *f* teatrale
S temporada *f* teatral
U színházi idény/évad
R сезон *m*

spike E *vc* Stachel

Spillflöte *f* D *org* = Spindelflöte

spina *f* I Fußlochdorn; *camp* Zapfen

Spindelflöte *f*, **Spillflöte** *f* D *org*
E spindelflöte, spindle-flute
F flûte *f* à fuseau, flûte *f* pyramidale
I flauto *m* conico/fusato/a cuspide
S "Spindelflöte" *f*, flauta *f* piramidal/de punta/en bisel
U orsófuvola
R шпиндельфлёте *f*

spindelflöte E *org* Spindelflöte

spindle-flute E *org* Spindelflöte

spinet E Spinett

~ (piano): pianino

spinét U Spinett

Spinett *n* D
E spinet
F épinette *f*
I spinetta *f*
S espineta *f*
U spinét
R спинет *m*

spinetta *f* I Spinett

Spinettino *n* D spinettino

spinettino *m*, **ottavina** *f* I
D Spinettino *n*, Oktavspinett *n*
E octave spinet
F "spinettino" *m*
S spinettino *m*
U spinettino
R *(разновидность спинета с тесситурой на октаву выше)*

spingitore *m* I *pfte* Anschläger; Stoßzunge

spinnen *v* D *canto* scemar di → voce

Spinnlänge *f* D *pfte*
E covered length
F longueur *f* filée de la corde
I lunghezza *f* della copertura nelle corde basse

S largo *m* del entorchado/de la porción entorchada
U fonás hossza, befont hossz
R длина *f* обвивки струны

spinto *f* S Zwischenfach

spiral canon E Fächerkanon

Spiralfedermechanik *f* D *ottoni*
E spring action/valve
F mécanique *f* à pistons
I meccanica *f* a pistoni
S mecanismo *m* de pistón
U rugószerkezet
R вентильно-пистонный механизм *m*

spire flute E *org* Spitzflöte

Spiritual *n* D spiritual

spiritual E geistlich; geistliches → Volkslied

~ ⟨*American*⟩
D Spiritual *n*
F spiritual *m*
I spiritual *m*
S spiritual *m*
U spirituálé
R спиричуэл *m*

spirituale I geistlich

spirituálé U spiritual

spirituel F geistlich

spit *v* E *canna* spucken

Spitzdämpfer *m* D *fiati*
E straight mute
F sourdine *f* droite
I sordina *f* diritta
S sordina *f* recta
U egyenes tompító/szordinó/demfer
R остроконечная сурдина *f*

Spitze *f* D *arco*
E peak, tip, point
F pointe *f*
I punta *f*
S punta *f*
U csúcs, spicc
R конец *m*, носик *m* головки

~ *bl*
E pointe
F pointe *f*
I punta *f*
S punta *f*
U spicc
R пуанты *m pl*, пальцы *m pl*

— **(an der)** ~ *prescr, vl*
E at the point/tip of the bow
F à la pointe de l'archet
I alla punta
S con la punta
U a csúcsnál
R концом смычка

— **auf der** ~ *bl*
E on the point
F sur la pointe
I sulla punta
S sobre la punta
U spiccen
R на пальцах/пуантах

Spitzentanz *m* D
E pointe-dance, toe-dancing
F danse *f* sur pointes
I danza *f* sulle punte
S bailar *m* en puntas, hacer *m* puntas
U spiccelés
R танец *m* на пуантах

Spitzflöte *f* D *org*
E spire flute, "spitzflöte"
F flûte *f* à fuseau
I flauto *m* conico/a cuspide
S flauta *f* de pico/punta
U „spitzflöte", csúcsflóta
R шпицфлёте *f*

spitzflöte E U *org* Spitzflöte

Spitzharfe *f*, **Drahtharfe** *f*, **Flügelharfe** *f*, **Harfenett** *n*, **Schoßharfe** *f*, **Zwitscherharfe** *f* D
E pointed/peaked harp
F arpanette *f*
I arpanetta *f*
S arpaneta *f*
U csúcsoshárfa
R арфообразная цитра *f*

Spitzlabium *n* D *canna*
E pointed lip, bay leaf
F lèvre *f* en pointe
I labbro *m* a mitria
S labio *m* en punta
U hegyes lábium
R остроконечная губа *f*

splendore *m* I Glanz

splice *v* E *magn* kleben

spliced E *corda* gesperrt
~ neck *corda* gesperrter → Hals

splicing E; ~ block *magn* Klebeschiene
~ tape *magn* Klebeband

split E; ~ key *org* tasto spezzato
~ keys *pl org* doppelte Halbtöne → Halbton

spogliatoio *m* **dei musicisti** I *teat* Orchesterzimmer

spoletta *f* I *canna ancia* Aufsatz

sponda *f* **del canale** I *org* Kanzellenspund

Spondaeus *m* D
E spondee
F spondée *m*
I spondeo *m*
S espondeo *m*
U spondeus
R спондей *m*

spondee E Spondaeus

spondée *m* F Spondaeus

spondeo *m* I Spondaeus

spondeus U Spondaeus

sponge-head(ed) stick E *perc* Schwammschlegel

spontaneo I ungebunden

spool E Tonbandspule

spoon E *pfte* Stoßzungenprallhaken

Sporen *f pl* D
E spurs *pl*
F éperons *m pl*
I sp(e)roni *m pl*
S espuelas *f pl*

U sarkantyúk *pl*
R шпоры *f pl*
sportello *m* I *org* Windkastenspund
~ a coulisse girevole *canna d. l.* drehbarer → Stimmschieber
spostamento *m* **d'accento** I Akzentverschiebung
spotlight E Scheinwerfer
spotted metal E Naturguß
Sprachmelodie *f* D
E vocal inflection, speech-melody
F inflexion *f* de la voix
I inflessione *f* della voce
S inflexión *f*, entonación *f*, tonillo *m*
U beszéddallam
R декламационная мелодика *f*
spread *v* **a chord** E *acc* arpeggiare
Sprechchor *m* D
E speech choir, choral speaking
F chœur *m* parlé
I coro *m* parlato
S coro *m* hablado
U szavalókórus
R говорящий хор *m*
Sprechgesang *m* D
E speech-song, inflected speech, "sprechgesang"
F "sprechgesang" *m*
I canto-parlato *m*
S cantar *m* hablando
U énekbeszéd, "Sprechgesang"
R декламационное пение *n*, мелодизированный речитатив *m*
— im ~ *prescr*, *canto* mezzo cantato
sprechgesang *m* F Sprechgesang
Sprechrolle *f* D
E speaking part/role
F rôle *m* parlé, partie *f* parlée
I parte *f* parlata
S papel *m* hablado, parte *f* hablada
U prózai szerep
R разговорная роль *f* в опере
spreicni U *pn* Plattenstrebe
Spreize *f*, **Steg** *m* D *pfte*
E bar
F barre *f*
I sbarra *f* di rinforzo di ghisa
S barra *f*
U merevítő
R шпрейц *m*
spring E *org* Spielfeder
~ action *ottoni* Spiralfedermechanik
~ chest *org* Springlade
~ guide *org* Leitleiste der Feder
~ rail *pfte* Dämpferpralleiste
~ song: Frühlingslied
~ valve *ottoni* Spiralfedermechanik
Springbogen *m* D *arco*
E bouncing/springing bow, sautillé
F sautillé *m* à la pointe de l'archet
I saltellato *m*
S arco *m* saltado
U ugratott vonó
R сотийе *n*
springen *v* D
E to leap, to jump, to skip
F sauter
I saltare
S saltar
U ugrani
R делать *v* скачок
Springer *m*, **Docke** *f* D *cemb*
E jack
F sautereau *m*
I salterello *m*
S macillo *m*, martinete *m*
U ugró
R толкачик *m*, игровой стержень *m*, прыгун *m*
Springerkasten *m* D *cemb*
E slide, register
F registre *m*
I pettine *m*
S registro *m*
U vezetősín
R регистровая планка *f*
Springerrechen *m* D *cemb*
E jack guide, rack
F guide *m* des sautereaux
I guida *f* del salterello
S guía *f* de macillo/del martinete
U vezetősín
R рама *f* толкачика
springing E; ~ bow *arco* Springbogen
~ dance: Springtanz
springláda U *org* Springlade
Springlade *f* D *org*
E spring chest
F sommier *m* à ressorts
I somiere *m*
S somier *m* de resorte
U springláda ⟨*szélládarendszer*⟩
R шпрингладе *f*
Springtanz *m* D
E leaping/springing/A: jumping dance
F danse *f* sautée
I espringale *f*, danza *f* saltata
S danza *f* saltada
U ugró(s)tánc
R танец *m* с прыжками
sproni *m pl* I Sporen
Sprung *m* D
E leap, skip
F saut *m*
I taglio *m*
S salto *m*
U ugrás
R скачок *m*
~ ⟨*Strich*⟩
E cut
F coupure *f*
I omissione *f*
S salto *m*, corte *m*
U ugrás
R купюра *f*
~ *bl*
E leap, skip

F salto *m*
I salto *m*
S salto *m*
U ugrás
R прыжок *m*

spucken *v* D *canna*
E to spit, to chiff, to buzz
F cracher
I sputare, avere *v* un transitorio d'attacco sensibile
S escupir
U köpködni
R *(издавать характерный призвук — «плевок»)*

Spund *m* D *canna d. l.*
E stopper
F tampon *m*
I tappo *m*
S amortiguador *m*
U dugó
R шпунд *m*

spund U *fam, org* Windkastenspund

Spur *f* D *magn*
E track
F piste *f*
I traccia *f*
S pista *f*
U sáv
R звуковая дорожка *f*

spurious works *pl* E apokryphe → Werke; unterschobene → Werke

spurs *pl* E Sporen

Spurumschalter *m* D; **automatischer ~** *magn*
E automatic track change-over
F changeur *m* automatique de piste
I cambiatraccia *m* automatico
S cambiador *m* automático de pista
U önműködő/automata sávváltó
R автоматический переключатель *m* дорожки

sputare *v* I *canna* spucken

squadra *f* I *org* Winkel

square E *org* Winkel
~ frame *org* Winkelscheide
~ notation: Quadratnotation
~ note: Quadratnote
~ piano: Tafelklavier
~ wave: Rechteckschwingung

square-drop bellows *pl* E *org* Parallelbalg

squeeze-box E *pop* Quetsche

squillante I durchdringend

squillo *m* I; ~ di tromba: Tusch
~ militare *mil* Signal

sramlizenekar U Schrammelquartett

S-Rohr *n* D = das → S

stà I → come stà

Staatsmotette *f* D
E ceremonial motet
F motet *m* de circonstance
I *(motetto per occasioni di stato o ceremoniali)*
S motete *m* de circunstancias
U alkalmi motetta
R *(мотет официально-торжественного характера)*

Stab *m* D = Taktstock

Stäbchen *n* D ⟨*Triangel*⟩
E beater
F baguette *f* servant à frapper le triangle
I battente *m*
S batiente *m*, batidor *m*, palillo *m*
U (triangulumverő) pálca
R палочка *f*

Stabführer *m* D *obs* = Dirigent

Stabführung *f* D *obs* = Leitung

stabilire *v* I bestätigen

stabilité *f* F; ~ de l'accord: *pfte* Stimmhaltung
~ des vibrations *ac* eingeschwungener → Zustand

stability of tuning E *pfte* Stimmhaltung

Stabpandereta *f* D pandereta brasileña

Stabspiel *n*, **Metallstabharmonika** *f* D
E glockenspiel, carillon
F Glockenspiel *m*, carillon *m*
I campanelli *m pl*, carillon *m*
S carillón *m*
U harangjáték
R пластиночные ударные инструменты *m pl*, металлофон *m*, колокольчики *m pl*

staccare *v* I abstoßen

staccatissimo I *prescr*
D staccatissimo, sehr abgestoßen
E staccatissimo, *"very detached"*
F staccatissimo, très détaché
S staccatissimo, *"destacadísimo"*, *"muy separado"*
U staccatissimo, igen/nagyon szaggatottan
R staccatissimo, резко отрывая

staccato I *prescr*
D staccato, abgestoßen
E staccato, detached
F staccato, détaché
S staccato, *"destacado"*
U staccato, szaggatottan
R staccato, стаккато, отрывисто
~ *archi, prescr* détaché

staccato *m* F I S *orn* verkürzter → Ton

staccatoék U Staccatokeil

Staccatokeil *m* D
E wedge, dash
F signe *m* staccato
I cuneo *m*
S signo *m* de staccato
U staccatoék
R чёрточка *f*, обозначающая стаккато

Stachel *m* D *vc*
E tail-pin, spike, end-pin
F pied *m*
I puntale *m*
S puntal *m*
U tüske, (támasztó)láb
R ножка *f*

Stadtpfeiferei *f* D
E town waits *pl*
F *(musiciens municipaux allemands)*

I *(antica corporazione tedesca di suonatori civici)*
S *(músicos municipales alemanes)*
U városi muzsikusok *pl*
R *(цех городских музыкантов)*
staff E Liniensystem
staffa *f* I *or* Steigbügel
~ crescendo *org* Schwelltritt
staffless E linienlos
stage E *teat* Bühne
~ box *teat* Proszeniumloge
~ cloth *teat* Bühnenteppich
~ designer *teat* Bühnenbildner
~ direction *teat* Bühnenanweisung; régie
~ director *teat* Bühnenmeister; Inspizient
~ door *teat* Bühneneingang
~ floor *teat* Bühnenboden
~ fright: Lampenfieber
~ horizon *teat* Rundhorizont
~ lighting *teat* Bühnenbeleuchtung
~ machinist *teat* Maschinenmeister
~ manager *teat* Bühnenmeister; Inspizient
~ music stand *teat* Bühnenpult
~ rehearsal *teat* Bühnenprobe
~ rights *pl teat* Bühnenrechte
~ version *teat* Bühnenfassung
— on the front of the ~ *teat* vorn auf der → Bühne
stage *v* E inszenieren
~ a new production: neuinszenieren
~ a work *teat* ein Stück auf die → Bühne bringen
stagehand E Kulissenschieber
staging E Inszenierung
stagione *f* I; ~ concertistica: Konzertsaison
~ teatrale *teat* Spielzeit
stagy E schauspielerisch
Stahlbesen *m* D = Besen
Stahlsaite *f* D
E wire/steel string
F corde *f* d'acier/métallique
I corda *f* d'acciaio
S cuerda *f* metálica/de alambre
U acélhúr
R стальная струна *f*
Stahlschlegel *m* D *perc*
E steel stick
F baguette *f* en acier
I bacchetta *f* d'acciaio
S baqueta *f* de acero
U acélütő, acélverő
R стальная палочка *f*
Stahlspiel *n* D *mil* = Lyra
stalls *pl* E *teat* Parkett
Stamentienpfeife *f* D *org* = Schwegel
Stammakkord *m* D accord parfait de trois sons
Stammstufen *f pl* D
E natural notes *pl*
F degrés/sons *m pl* naturels
I gradi/suoni *m pl* naturali
S notas *f pl* naturales
U törzshang(fok)ok *pl*
R основные звуки *m pl* музыкальной системы
stampa *f* I Druck
~ a impressione doppia: Doppeldruckverfahren
~ musicale: Notendruck
stampare *v* I drucken
stamped idiophone E Stampfidiophon
stamper E *gram* matrice
Stampfidiophon *n* D
E stamped/stamping idiophone
F idiophone *m* battu, batteur *m*
I idiofono *m* battuto
S idiófono *m* batido
U dobbantással megszólaltatott idiofon (hangszer)
R *(идиофон с извлечением звука посредством топанья)*
stamping idiophone E Stampfidiophon
stampo *m* I Glockenmodell
stance *f* F stanza
stand E Podium; Pult; Ständer
standard E; ~ frequency: Eichfrequenz
~ pitch: Normalton
~ tape: Normaltonband
standardisation *f* F; ~ du diapason: Stimmtonnormung
standardización *f* S; ~ de la afinación: Stimmtonnormung
standardization E; ~ of pitch: Stimmtonnormung
Ständchen *n* D
E serenade
F sérénade *f*
I serenata *f*
S serenata *f*
U szerenád, éjjelizene
R серенада *f*
— **ein ~ bringen** *v*
E to serenade
F jouer *v* une sérénade
I fare *v* una serenata
S dar *v* una serenata
U szerenádot/éjjelizenét adni *v*
R спеть/пропеть *v* серенаду
Ständer *m* D ⟨*für Instrumente*⟩
E stand, support
F pied *m*, support *m*
I sostegno *m*, supporto *m*, *tamb* cavalletto *m*
S pie *m*, soporte *m*
U állvány
R подставка *f*, подпорка *f*
~ *timp*
E foot, tripod
F pied *m*, trépied *m*
I supporto *m*, treppiede *m*, sostegno *m*, cavalletto *m*
S pie *m*, trípode *m*, caballete *m*
U állvány
R подставка *f*
stanga *f* I; ~ del coperchio *pfte* Deckelstütze
~ del pedale *pfte* Pedalstange
Stange *f* D *arco*
E stick

F baguette *f*
I bacchetta *f*
S vara *f*, varilla *f*
U pálca
R трость *f*
~n *pl obs, trbne* Zug
stanghetta *f* I Notenbalken; Taktstrich
— doppia ~ Doppelstrich
— tracciare *v* le stanghette: Taktstriche ziehen
stanza E stanza; Strophe
stanza *f* I
D Stanze *f*
E stanza
F stance *f*
S estancia *f*
U stanza
R станс *m*
Stanze *f* D stanza
staple E *ancia* Hülse
starina R → былина
stark D *obs* = laut
stärker werdend *prescr* rinforzando
starring ... E *teat* dans le → rôle principal
state *v* E aufstellen
statement E exposition
~ of key: Stimmlagenbezeichnung; Tonartbezeichnung
station E; ~ signature *rad* Pausenzeichen
stationary E; ~ note/tone: liegenbleibende → Note; liegenbleibender → Ton
Statist *m*, **Statistin** *f* D
E walk-on, supernumerary, super, A: extra
F figurant *m*, figurante *f*
I comparsa *m+f*
S comparsa *m+f*, figurante *m+f*
U statiszta
R статист *m*, статистка *f*
statiszta U Komparse; Statist
stato *m* I; ~ d'animo: Stimmung
~ definitivo *ac* eingeschwungener → Zustand
~ fondamentale dell'accordo *acc* Grundstellung
stave E Liniensystem
steady-state condition E *acc* eingeschwungener → Zustand
stecca *f* I *org* Faltenbrett
~ scorrevole *org* Schleife
— falsa ~ *org* Damm; Dammstück
steccare *v* I *pop* danebengreifen
Stechbüchsenventil *n* D = Pumpventil
stechen *v* D ⟨*Noten*⟩
E to engrave (music)
F graver
I incidere
S grabar
U metszeni
R гравировать
~ *pfte* ⟨*Hammerkopf*⟩
E to tone
F piquer *v* le feutre du marteau
I pungere *v* la testa del martello
S pinchar *v* el fieltro
U megszurkálni
R интонировать, выравнивать *v* звук
Stecher *m* D ⟨*Noten*⟩
E engraver
F graveur *m*
I incisore *m* di musica
S grabador *m*
U (kotta)metsző
R гравировщик *m*
Stecherdraht *m* D *pfte* = Dämpferdraht
Stecherkapsel *f*, **Tangentenoberteil** *n* D *pfte*
E damper lever wire flange, underlever top-flange
F fourche *f* du bras de l'étouffoir
I forcola *f* del braccio dello smorzo
S horquilla *f* de la palanca del apagador
U tompítófelsőtag
R сквозной/промежуточный капсюль *m*
Stecherschraube *f*, **Tangentenschraube** *f* D *pfte*
E damper lever wire flange screw, underlever top-flange screw
F vis *f* de fixation de l'axe de l'étouffoir
I vite *f* di fissaggio asta dello smorzo
S tornillo *m* de la palanca del apagador
U rögzítőcsavar
R винт *m* промежуточного капсюля
steel E; ~ brush(es *pl*): Besen
~ **drum**
D Steel-Drum *f*, Benzinfaß *n*
F steel-drum *m*
I tamburo *m* di latta
S steel-drum *m*, tambor *m* metálico
U benzineshordó
R барабан *m* из бензинной бочки
~ stick *perc* Stahlschlegel
~ string: Stahlsaite
Steel-Drum *f* D steel drum
Steg *m* D *archi*
E bridge
F chevalet *m*
I ponticello *m*
S puente *m*
U láb, stég
R подставка *f*
~ *cemb, pfte*
E bridge, nut
F chevalet *m*
I capotasto *m*
S puente *m*, caballete *m*
U láb, agráf
R штег *m*
~ *pfte* ⟨*Rahmen*⟩ = Spreize
— **am** ~ *archi*
E close to the bridge, on/near the bridge
F contre le chevalet
I sul ponticello
S sul ponticello, sobre el puente, cerca del puente
U láb közelében
R у подставки
— **hinter dem** ~ *archi*
E below/behind the bridge, back of the bridge

F derrière le chevalet
I dietro al ponticello
S detrás del puente
U a láb mögött
R за подставкой

stég U *archi* Steg; *pfte* Anhängestock; Klangsteg

Stegdruck *m* D *pfte*
E down/force bearing
F pression *f* du chevalet
I pressione *f* del ponticello
S presión *f* del puente
U drukk
R нагрузка *f* от штега на деку

stégeiger U Stehgeiger

Stegkerben *f pl* D *archi*
E bridge slits *pl*
F entailles *f pl* du chevalet
I trafori *m pl* del ponticello
S muescas *f pl* del puente
U *(bevágás a lábon)*
R зарубка *f* на подставке

Stegreif *m* D; aus dem ~ alla → mente

Stehgeiger *m* D ⟨*Café*⟩
E *(leader of a café orchestra)*
F violoniste *m* de café
I violinista *m* da caffè
S violinista *m* de café
U "stégeiger" ⟨*szalonzenekar vezető hegedűse*⟩
R *(скрипач салонного ансамбля, играющий стоя и управляющий ансамблем)*

Steigbügel *m* D *or*
E stirrup
F étrier *m*
I staffa *f*
S estribo *m*
U kengyel
R стремечко *n*

steigern *v* D
E to intensify
F intensifier, augmenter
I intensificare, aumentare, crescere
S aumentar, intensificar
U fokozni, növelni
R нарастать

Steigerung *f* D
E intensification, gradation
F intensification *f*, crescendo *m*
I intensificazione *f*, crescendo *m*
S aumento *m*, crescendo *m*
U fokozás, növelés
R нарастание *n*

stekli U *vl* Nase

Stellschraube *f* D; ~ **für Klaviaturpralleiste** *pfte*
E key-stop rail prop
F vis *f* de fixation de la barre d'arrêt des touches
I vite *f* per la lista ferma tastiera
S tornillo *m* para la fijación de la tecla
U állítócsavar az ütközőléchez
R упорный винт *m* лейстика

~ **für Klaviaturrahmen** *pfte*
E balance rail stud
F vis *f* de fixation du cadre du clavier
I vite *f* regolabile per affondo tastiera
S tornillo *m* para la fijación del marco del teclado
U állítócsavar a billentyűzetkerethez
R упорный винт *m* клавиатурной рамы

Stellschraubenmutter *f* D; ~ **für Klaviaturpralleiste**
E key-stop rail prop nut
F écrou *m* de la vis de fixation de la barre d'arrêt des touches
I dado *m* di sostegno per la lista ferma tastiera
S tuerca *f* de fijación de la tecla
U csavaranya az ütközőléchez
R контргайка *f*

stem E Notenhals; *ottoni* Zapfen

Stempelflöte *f* D
E Swanee/song whistle, piston flute
F flûte *f* lotine/à coulisse
I flauto *m* a tiro/da jazz, zufolo *m* a pistone
S flauta *f* de émbolo/pistón
U dzsesszsíp
R джаз-флейта *f*

Stengel *m* D *ottoni* = Zapfen

Stengelbohrung *f* D *ottoni*
E back-bore
F queue *f*, canal *m*
I foro *m* posteriore
S canal *m*
U kónikus cső, szár furata
R канал *m*

step E Tanzschritt; *ton* Schritt
~ progression: Sekundgang
— by ~ *ton* schrittweise

step(-dance) *m* I Steptanz

steppen *v* D
E to tap-dance
F faire *v* des claquettes
I danzare *v* lo step/le clachette/il tip-tap
S zapatear
U szteppelni
R танцевать *v* степ, отбивать *v* чечётку

stepping dance E Schreittanz

Steptanz *m* D
E tap-dancing
F claquettes *f pl*
I step(-dance) *m*, clachette *f pl*, tip-tap *m*
S zapateado *m*
U sztepp(tánc)
R ритмический танец *m*, чечётка *f*

Steptänzer *m*, **Steptänzerin** *f* D
E tap-dancer
F danseur *m*/danseuse *f* de claquettes
I ballerino *m*/ballerina *f* di step-dance/clachette/tip-tap
S zapateador *m*, zapateadora *f*
U sztepptáncos(nő)
R исполнитель *m*/исполнительница *f* ритмических танцев, чечёточник *m*, чечёточница *f*

stepwise E *ton* schrittweise
stereo E; ~ tuner *rad* Stereo-Steuergerät
stereofonia *f* I Stereophonie
stereofonico I stereophonisch
stereophonic E stereophonisch
~ tuner *rad* Stereo-Steuergerät
Stereophonie *f*, **Raumklang** *m* D
E stereophony
F stéréophonie *f*
I stereofonia *f*
S estereofonía *f*
U sztereofónia, térhatású hangvisszaadás
R стереофония *f*
stéréophonie *f* F Stereophonie
stéréophonique F stereophonisch
stereophonisch D
E stereophonic
F stéréophonique
I stereofonico
S estereofónico
U sztereofonikus, sztereó, térhatású
R стереофонический
stereophony E Stereophonie
Stereo-Steuergerät *n* D *rad*
E stereo(phonic) tuner
F appareil *m* de réglage stéréophonique
I apparecchio *m* di regolazione stereofonica
S aparato *m* de ajuste estereofónico
U sztereotuner
R блок *m* настройки
Stern *m* D ⟨*Schalloch*⟩
E knot, rose
F rose *f*, rosette *f*, rosace *f*
I rosetta *f*
S rosa *f*, rosetón *m*, roseta *f*
U rozetta
R розетка *f*
stesso I; lo ~ tempo = l'istesso → tempo
Stich *m* D ⟨*Noten*⟩
E engraving
F gravure *f*
I incisione *f*
S grabado *m*
U metszet
R гравировка *f*
~ *pfte* ⟨*Hammerkopf*⟩
E toning
F action *f* de piquer le feutre du marteau
I pungitura *f* per l'intonazione
S acción *f* de pinchar el fieltro del martillo
U szurkálás
R интонирование *n*, выравнивание *n* звука
Stichnoten *f pl* D
E small/cue notes *pl*
F petites notes *m pl* précédant l'entrée d'un instrument, réplique *f*
I notine *f pl*
S guías *f pl*, reclamo *m*
U kiskották *pl*, aprókották *pl*
R мелкий (нотный) шрифт *m*, ноты *f pl* мелкого шрифта (указывающие на вступление какой-либо партии)
Stichwort *n* D
E cue
F réplique *f*
I chiamata *f*
S entrada *f*
U végszó
R реплика *f*
~ **geben** *v*
E to cue in, to give the cue
F donner *v* la réplique
I chiamare *v* in scena
S dar *v* la entrada
U megadni *v* a végszót
R дать *v* реплику
stick E Taktstock; *arco* Stange; *perc* Schlegel
~ with hard felt *perc* Schlegel mit hartem Filz
— with two ~s *prescr*, *perc* mit zwei → Schlegeln
Stiefel *m*, **Bogen** *m*, **Doppelloch** *n* D *fag*
E double joint, butt
F culasse *f*
I sacco *m*
S culata *f*
U láb, csizma
R двойное колено *n*, сапог *m*
~ *canna ancia* = Fuß
Stiel *m* D = Notenhals
Stielkastagnetten *f pl* D castagnette con manico → castagnetta
Stierhorn *n* D
E cow horn
F cor *m* de vache
I corno *m* di toro
S cuerno *m*
U tülök
R коровий рог *m*
Stift *m* D *ancia* = Hülse
Stiftwalze *f* D ⟨*Spieluhr*⟩
E barrel, cylinder
F cylindre *m*
I cilindro *m*
S organillo *m*
U szegeshenger, tűhenger
R валик *m* ⟨*куранты*⟩
stihi R; duhovnye ~ духовные → стихи
Stil *m* D
E style
F style *m*
I stile *m*
S estilo *m*
U stílus
R стиль *m*, склад *m*
— **empfindsamer** ~ ⟨18. *sec*⟩
E sensitive style
F (*"style sensible"*)
I stile *m* affettuoso
S (*"estilo sensible"*)
U érzelmes/érzelgős/szentimentális stílus
R чувствительный стиль *m*
— **galanter** ~
E style galant, galant style
F style *m* galant

I stile *m* galante
S estilo *m* galante
U gáláns stílus
R галантный стиль *m*
— **konzertierender ~**
E concertante style
F style *m* concertant
I stile *m* concertante
S estilo *m* concertante
U koncertáló stílus
R концертный стиль *m*
— **strenger ~**
E strict style
F style *m* sévère/rigoureux
I stile *m* rigoroso/severo
S estilo *m* severo/riguroso
U szigorú/kötött stílus
R строгий стиль *m*
stile *m* I•Stil; Satz
~ affettuoso: empfindsamer → Stil
~ concertante: konzertierender → Stil
~ declamatorio: Deklamationsstil
~ galante: galanter → Stil
~ libero: freier → Satz
~ nota contro nota: Note-gegen-Note-Satz
~ palestriniano: Palestrinastil
~ rigoroso/severo: strenger → Satz/ → Stil
— in ~ stilgerecht
— in ~ libero: mit freiem → Vortrag
— in ~ recitativo: rezitativisch
— nello ~ del motetto: motettisch
stiletto *m* **del martello** I *pfte* Hammerstiel
stilgerecht D
E true to style, in the right style
F conforme au style, dans le style
I stilisticamente fedele, in stile
S conforme/ajustado/fiel al estilo
U stílszerű
R в соответствии стилю
stilistico I stilistisch; satztechnisch
stilistisch D
E stylistic
F stylistique
I stilistico
S estilístico
U stilisztikai
R стилистический
stilisztikai U stilistisch
still D *obs* = leise
Stillgedeckt *m* D *org*
•E stillgedeckt, echo bourdon
F bourdon *m* d'écho
I bordone *m* d'eco
S bordón *m* de eco
U Stillgedeckt, csendesfedett
R штильгедект *m*
Stillstand *m* D
E stop, cessation
F arrêt *m*, silence *m*
I arresto *m*
S pausa *f*, detención *f*
U leállás, megszűnés
R пауза *f*
Stilmerkmal *n* D
E characteristic feature
F trait *m* caractéristique
I tratto *m* caratteristico di uno stile
S rasgo *m* característico, característica *f* del estilo
U stílusjegy
R признак *m* стиля, стилевой признак *m*
Stilperiode *f* D
E stylistic period
F période *f*
I periodo *m* stilistico
S período *m*
U stíluskorszak, stílusperiódus
R стилистический период *m*
stílszerű U stilgerecht
stílus U manière; Stil
— deklamáló ~ Deklamationsstil
— érzelmes/érzelgős ~ empfindsamer → Stil
— gáláns ~ galanter → Stil
— koncertáló ~ konzertierender → Stil
— kötött ~ strenger → Satz; strenger → Stil
— szabad ~ freier → Satz
— szabad ~ban: mit freiem → Vortrag
— szentimentális ~ empfindsamer → Stil
— szigorú ~ strenger → Satz; strenger → Stil
stílusbeli U satztechnisch
stílusjegy U Stilmerkmal
stíluskorszak U Stilperiode
stílusperiódus U Stilperiode
Stimm- D
E of part/voice
F de voix/partie
I di parte/voce
S de parte/voz
U szólam-
R голосовой
~ *canto*
E vocal
F vocal
I vocale
S vocal
U hang-
R вокальный
Stimmausschnitt *m*, **Expression** *f* D *canna*
E tuning slit ⟨*distance between pipe end and tuning slot*⟩
F entaille *f* en fenêtre, expression *f*
I finestra *f*, espressione *f*
S ventana *f*, expresión *f*
U hangolólyukbevágás
R прорезь *f* для настройки, экспрессион *m*
Stimmbalken *m* D *archi*
E tuning bar
F barre *f*
I catena *f*
S barra *f* armónica
U gerenda
R балка *f*
Stimmbänder *n pl* D
E vocal cords *pl*
F cordes *f pl* vocales

I corde *f pl* vocali
S cuerdas *f pl* vocales
U hangszalagok *pl*, hangszálak *pl*
R голосовые связки *f pl*

stimmbar D
E tunable
F accordable
I accordabile
S afinable, que puede afinarse
U hangolható
R поддающийся настройке

Stimmbarkeit *f* D
E capability of being tuned
F capacité/possibilité *f* d'accord
I l'essere *m* accordabile
S afinabilidad *f*, capacidad/posibilidad *f* de afinar
U hangolhatóság
R возможность *f* настройки

Stimmbildung *f* D
E vocal/voice training
F éducation *f* de la voix
I formazione *f* della voce
S educación *f* de la voz
U hangképzés
R постановка *f* голоса

Stimmblech *n* D *canna* = Stimmplatte

— **biegbares** ~ *canna d. l.*
E bendable tuning cover
F lame *f* métallique flexible (pour l'accord)
I accordatore *m* flessibile
S lámina *f* de afinación flexible
U hajlítható hangolólap/hangolólemez
R отгибающаяся пластина *f* для настройки

Stimmbogen *m*, **Bogen** *m*, **Krummbogen** *m*, **Krummbügel** *m*, **Knie** *n* D *ottoni*
E crook, tuning arch/crook/slide
F corps *m* de rechange, tube *f*
I pompa *f* d'accordo/generale, ritorto *m*
S tono *m* de recambio, tonillo *m*, bomba *f*, rosca *f*
U hangolócső(toldat), hangolóhuzal, *fam* hangolócúg, hangolóbógni, stimmcúg
R крон *m* общего строя, ставная дуга *f*

Stimmbruch *m*, **Stimmwechsel** *m*, **Mutation** *f* D
E mutation, change/breaking of voice
F mue *f*
I mutazione *f*
S cambio *m* de voz, muda *f*
U mutálás, hangváltozás
R мутация *f*

— **im** ~ **sein** *v*, **mutieren**
E to mutate, to change one's voice, to be at the breaking stage
F muer
I mutare, cambiare *v* la propria voce
S estar *v* cambiando la voz, estar *v* en la muda, mudar *v* la voz
U mutálni
R ломаться ⟨*о голосе*⟩, быть *v* в периоде мутации

Stimmbrücke *f* D *canna ancia* = Stimmkrücke

Stimmbuch *n* D
E part-book
F partie *f*
I parte *f* staccata
S partichela *f* de canto
U szólamkönyv
R тетрадь *f* с (хоровой или инструментальной) партией

stimmcúg U *fam*, *ottoni* Stimmbogen

Stimmdeckel *m* D *arpa*
E combs *pl*
F console *f*
I mensola *f*, modiglione *m*
S consola *f*
U hangolólap, hangolólemez
R пластинка *f* для настройки

~ *canna d. l.* = Stimmplatte

Stimmdraht *m* D *canna ancia* = Stimmkrücke

Stimme *f*, **Part** *m* D
E voice, part
F voix *f*, partie *f*
I parte *f*, voce *f*
S parte *f*, voz *f*
U szólam
R голос *m*, партия *f*

~ *archi* = Stimmstock

~ *canto*
E voice
F voix *f*
I voce *f*
S voz
U (ének)hang
R голос *m*

~ *fis*
E reed
F lame *f*
I ancia *f*
S lengüeta *f*
U (rezgő)nyelv
R голос *m*, язычок *m*

~ **halten** *v*
E to keep in tune
F rester *v* dans le ton
I mantenere *v* il tono/l'intonazione
S cantar *v* justo, mantener *v* el tono, afinar
U hangot tartani *v*
R держать *v* тон

— **benachbarte** ~n *pl*
E adjacent parts/voices *pl*
F parties *f pl* voisines
I voci *f pl* vicine
S voces/partes *f pl* contiguas
U szomszédos szólamok *pl*
R соседние голоса *m pl*

— **gemischte** ~n *pl* ⟨*Chor*⟩
E mixed voices *pl*
F voix *f pl* mixtes
I voci *f pl* miste
S voces *f pl* mixtas
U vegyes/különnemű szólamok/hangok *pl*
R смешанные голоса *m pl*, женские и мужские голоса *m pl*

— **gleiche ~n** *pl* ⟨*Chor*⟩
E equal voices *pl*
F voix *f pl* égales
I voci *f pl* pari
S voces *f pl* iguales
U egynemű szólamok/hangok *pl*
R однородные голоса *m pl*
— **[nicht] gut bei ~ sein** *v*
E [not] to be in good voice
F [ne pas] être *v* en bonne voix
I [non] essere *v* in buone condizioni vocali
S [no] estar *v* en voz/bien de voz
U jól van *v* [nincs jól] diszponálva
R быть *v* [не] в голосе
— halbe ~ *org* registre incomplet
— **halbierte ~n** *pl org*
E divided stops *pl*
F jeux *m pl* incomplets, demi-jeux *m pl*
I registri *m pl* spezzati
S medio juego *m*
U felezett játék
R *(регистры, диапазон которых делится на две половины, отличающиеся обычно футовостью и включающиеся раздельно)*
— **klingende ~n** *pl org*
E speaking stops *pl*
F jeux *m pl* parlants/réels
I registri *m pl* reali/parlanti
S portavoz *m*, juegos *m pl* reales/parlantes
U szóló sípok *pl*
R звучащие регистры *m pl*
— mit der ~ *prescr* colla → voce
— mit halber ~ *prescr*, *canto* mezza → voce
— **mit halber ~ singen** *v*
E to sing sotto voce
F chanter *v* à mi-voix
I cantare *v* sottovoce
S cantar *v* a media voz
U félhangosan/fél hangerővel énekelni *v*
R петь *v* в полголоса
— mit leiser ~ *canto* sotto → voce
— **mit voller ~ singen** *v*
E to sing with full voice
F chanter *v* à pleine voix
I cantare *v* a voce spiegata/piena
S cantar *v* con toda la voz/ a pleno pulmón
U teljes hangerővel énekelni *v*
R петь *v* полным голосом
— **repetierende ~n** *pl org*
E stops *pl* with breaks, compound/repeating stops *pl*
F jeux *m pl* à reprises
I registri *m pl* con ritornelli
S "jeux *m pl* à reprises"
U repetáló sípok/hangok
R *(регистры, меняющие на протяжении своего диапазона футовую высотность, повторяя в более высоких октавах звучание более низких)*
— **streichende ~n** *pl org*
E string toned stops *pl*
F jeux *m pl* de gambe
I registri *m pl* violeggianti/gambati
S gambas *f pl*, mordentes *m pl*
U vonós játékok *pl*
R регистры *m pl* семейства штрейхеров

Stimmeinschnitt *m* D *canna* = Stimmlappen

Stimmeisen *n* D *pfte*
E tuning key/wrest
F accordoir *m*, clef *f* pour l'accord
I chiave *f* per accordare
S templador *m*, llave *f* de afinador
U hangolókulcs
R ключ *m* для настройки

stimmen *v* D
E to tune
F accorder
I accordare
S afinar
U hangolni
R настроить, настраивать
~ ⟨*Orchester*⟩
E to tune up
F s'accorder
I accordare
S afinar, acordar
U hangolni
R настраивать
— tiefer ~ *corda* abbassare

Stimmer *m* D
E tuner
F accordeur *m*
I accordatore *m*
S afinador *m*
U hangoló
R настройщик *m*

Stimmfall *m* D
E inflection
F inflexion *f*
I inflessione *f*
S inflexión *f*
U inflexió
R модуляции *f pl* голоса

Stimmführung *f* D
E part-writing, A: voice-leading
F conduite *f* de la voix/des parties/des voix
I condotta *f* delle voci/parti
S conducción *f* de las voces/partes
U szólamvezetés
R голосоведение *n*

Stimmgabel *f* D
E tuning fork
F diapason *m* à branches
I diapason *m*, corista *m*
S diapasón *m* de horquilla
U hangvilla
R камертон *m*

Stimmgang *m* D ⟨*in der Orgel*⟩
E catwalk
F passage *m* pour l'accordeur
I passaggio *m* per l'accordatore
S pasaje *m* para el afinador
U hangolójárda
R дорожка *f* (в органе) для прохода настройщика

Stimmgattung *f* D
E species of voice
F catégorie *f* des voix
I specie *f*/genere *m* di voce
S géneros *m pl* de voz
U hangfaj(ta)
R тип *m* (певческого) голоса

Stimmgerät *n* D
E visual tuner, electrical tuning device
F *(appareil électrique pour l'accord)*
I *(apparecchio elettrico per accordare il pianoforte)*
S *(aparato eléctrico para asegurar la afinación)*
U *(elektromos hangolóberendezés)*
R *(электрический аппарат для настройки)*

Stimmgruppierung *f* D
E grouping of voices/parts
F groupement *m* des parties/voix
I raggruppamento *m* di voci/parti
S agrupación *f* de las voces
U szólamcsoportosítás
R группировка *f* голосов

Stimmhaltung *f* D *pfte*
E stability of tuning
F stabilité *f* de l'accord
I tenuta *f* dell'accordatura
S mantenimiento *m* de la afinación
U hangtartás
R стабильность *f* строя

Stimmholz *n* D *vl* = Stimmstock

Stimmhorn *n* D *org*
E tuning cone
F accordoir *m* conique
I cono *m* per accordare
S "accordoir *m* conique", afinador *m*
U hangolókürt
R патронка *f*

-stimmig D ⟨*ein-, zwei-, ... mehrstimmig*⟩
E of ... part(s), of ...-part harmony
F á ... partie(s)/voix
I a ... parte (*pl* parti)/voce (*pl* voci)
S a ... voz (*pl* voces)/parte(s)
U ...-szólamú
R -голосный

Stimmkeil *m* D *pfte*
E mute, A: tuning wedge
F coin *m* pour l'accord
I cuneo *m* per l'accordatura
S cuña *f* de afinación
U hangolóék
R ключ *m* для настройки

Stimmklaviatur *f* D *org*
E tuning keyboard
F clavier *m* d'accord
I tastiera *f* per l'accordatura
S teclado *m* de afinación
U hangolóklaviatúra, hangolóbillentyűzet
R *(небольшая вспомогательная клавиатура внутри органа для настройщика)*

Stimmklotz *m* D *lt*
E neck block
F sillet *m*
I capotasto *m*
S traste *m*
U felső nyereg
R шейка *f*

Stimmkork *m* D *fl*
E stopper
F clef *f*
I chiave *f*
S llave *f*
U hangolódugó
R пробка *f*

Stimmkreuzung *f* D
E crossing of voices/parts
F croisement *m* des voix/parties
I incrociamento *m* delle parti
S cruce/cruzamiento *m* de voces/partes
U szólamkeresztez(ődés)és
R перекрещивание *n* голосов

Stimmkrücke *f*, **Stimmbrücke** *f*, **Stimmdraht** *m* D *canna ancia*
E tuning wire/spring
F rasette *f*
I gruccia *f*, accordatore *m*
S muelle *m* de afinación
U hangolókampó, hangolódrót
R полозок *m* для настройки

Stimmlage *f*, **Tonlage** *f* D
E register
F registre *m*
I registro *m*
S registro *m*
U (hang)fekvés
R тесситура *f*

— **hohe ~**
E high/upper register
F registre *m* élevé/aigu
I registro *m* acuto
S registro *m* agudo
U magas fekvés
R высокая тесситура *f*

— **mittlere ~**
E medium/middle register
F registre *m* médium/moyen
I registro *m* medio
S registro *m* medio
U középfekvés
R средняя тесситура *f*

— **tiefe ~**
E low register
F registre *m* grave
I registro *m* grave
S registro *m* grave
U mély fekvés
R низкая тесситура *f*

Stimmlagenbezeichnung *f* D
E statement of key
F ton *m* (d'une composition)
I indicazione *f* del registro vocale
S tono *m* (de una composición)
U fekvésmegjelölés
R обозначение *n* тесситуры

Stimmlappen *m*, **Stimmeinschnitt** *m* D *canna*
E tuning tongue ⟨*at end of slot*⟩

F entaille *f* rectangulaire pour l'accord
I riccio *m*
S muesca/hendidura *f* de afinación
U hangolóbevágás
R надрез *m* для настройки

stimmlich D
E *(relating to the human voice)*
F vocal ⟨*relatif à la voix humaine*⟩
I vocale ⟨*riferito alle corde vocali*⟩
S vocal ⟨*relativo a la voz humana*⟩
U hang-, vokális
R вокальный

Stimmnagel *m* D *pfte*
E wrest pin, A: tuning pin
F cheville *f*
I caviglia *f*
S clavija *f*
U hangolószeg
R колок *m*

Stimmpfeife *f* D
E pitch pipe
F diapason *m* à bouche
I corista/diapason *m* a fiato
S diapasón *m* de boca
U hangsíp
R камертон *m* в виде свистка

Stimmplatte *f*, **Stimmblech** *n*, **Stimmdeckel** *m*
D *canna*
E cap, shade, tuning plate
F plaque *f* métallique pour l'accord
I accordatore *m* (in testa), assicella *f* d'intonazione, coperchio *m*
S sombrero *m*/campana *f* de afinación
U hangolólemez, hangolólap, hangolófedő, hangolótető
R пластина/пластинка *f* для настройки

Stimmrichter *m* D *archi*
E sound-post setter
F pointe *f* aux âmes/d'âme
I *(utensile di ferro per collocare l'anima nel violino)*
S *(utensilio para colocar el alma)*
U lélekállító ⟨*szerszám*⟩
R *(инструмент для вставки душки)*

Stimmring *m* D *canna*
E tuning slide
F coulisse *f* d'accord
I vera *f* scorrevole per accordatura, camicia *f*
S corredera *f* de afinación
U hangológyűrű
R скользящее кольцо *n* для настройки

Stimmritze *f* D
E glottis
F glotte *f*
I glottide *f*
S glotis *f*
U hangrés
R голосовая щель *f*

~ *canna* = Kernspalte

Stimmschieber *m* D *canna d. l.*
E slot cover
F planchette *f* coulissante pour l'accord
I regolo *m* accordatore mobile, tavoletta *f* d'accordatura
S vara *f* móvil de afinación/para afinar
U hangolócsúszka, hangolótolóka
R заслонка *f* на прорези для настройки

— **drehbarer** ~ *canna d. l.*
E movable slot cover
F fenêtre *f* à glissière pour l'accord
I accordatore *m* girevole, sportello *m* a coulisse girevole
S vara *f* de afinación giratoria
U forgó hangolótolóka
R вращающаяся заслонка *f* для настройки

Stimmschlitz *m* D *canna*
E slot
F entaille *f*
I finestra/apertura *f* d'intonazione
S muesca *f* para afinar
U hangolórés
R надрез *m* для настройки

Stimmstock *m*, **Stimme** *f* D *archi*
E sound post
F âme *f*
I anima *f*
S alma *f*
U lélek, *fam* stimmstock
R душка *f*

~ *fis*
E reedboard
F table *f* des anches
I somiere *m*
S tabla *f* de lengüetas
U síptartó
R голосовые планки *f pl*

~, **Wirbelstock** *m* *pfte*
E tuning board, wrest plank
F sommier *m* des chevilles
I pancone *m*, somiere *m*
S som(m)ier *m*, clavijero *m*
U hang(oló)tőke, *fam* stimmstock
R вирбельбанк *m*

Stimmtausch *m* D
E exchange/interchange of parts
F échange *m* des parties/voix, croisement *m* des voix
I scambio *m* di parti
S intercambio *m* de voces/partes, permutación *f* de voces
U szólamcsere
R перестановка *f* голосов

Stimmtechnik *f* D
E vocal technique
F technique *f* vocale
I tecnica *f* vocale
S técnica *f* vocal
U énektechnika
R техника *f* постановки голоса

Stimmton *m* D
E tuning note/tone/standard
F diapason *m*
I diapason *m*
S diapasón *m*

U kamarahang
R камертон *m*, тон *m* настройки

Stimmtonnormung *f* D
E standardization of pitch
F standardisation *f* du diapason
I normalizzazione *f* del diapason
S standardización *f* de la afinación
U kamarahang-megállapítás
R стандардизация *f* музыкального строя

Stimmumfang *m* D *canto*
E range
F registre *m*
I estensione *f* vocale
S registro *m*
U hangterjedelem, ambitus
R диапазон *m*

Stimmung *f* D
E mood
F climat *m*, caractère *m*
I stato *m* d'animo, disposizione *f*
S carácter *m* de una pieza
U hangulat
R настроение *n*

~ ⟨*eines Instruments*⟩
E tuning
F accord *m*
I accordatura *f*
S afinación *f*
U hangolás
R настройка *f*

~ ⟨*Temperatur*⟩
E tuning, temperament
F tempérament *m*
I temperamento *m*
S temperamento *m*
U temperálás
R настройка *f*, строй *m*

~ **halten** *v*
E to keep in tune
F garder *v* l'accord
I mantenere *v* l'accordatura
S mantener *v* la afinación
U hangolást tartani *v*
R держать *v* строй

— **gleichschwebende** ~
E equal temperament
F tempérament *m* égal
I temperamento *m* equabile
S temperamento *m* igual
U egyenletesen temperált hangolás
R равномерно темперированный строй *m*, равномерная темперация *f*

— **Pariser** ~
E French pitch
F diapason *m* parisien
I accordatura *f* "parigina"
S diapasón *m*/afinación *f* de París
U párizsi hangolás
R настройка *f* по нормальному/парижскому камертону

— **reine** ~
E just intonation
F intonation *f* juste
I accordatura/intonazione *f* giusta
S entonación *f* justa
U tiszta hangolás
R чистый строй *m*

— **ungleichschwebende** ~
E unequal temperament
F tempérament *m* inégal
I temperamento *m* inequabile
S temperamento *m* desigual
U nem egyenletesen temperált hangolás
R неравномерно темперированный строй *m*, неравномерная темперация *f*

Stimmungsmusik *f* D
E mood music
F musique *f* d'ambiance
I musica *f* d'ambiente/d'atmosfera
S música *f* ambiental/de ambiente/de fondo
U alátestőzene
R музыка *f*, создающая определённое настроение

Stimmvorrichtung *f* D *canna*
E tuning device
F dispositif *m* d'accord
I dispositivo/sistema *m* d'accordatura
S dispositivo *m* de afinación
U hangolószerkezet
R приспособление *n* для настройки

~ *timp*
E tuning gauge
F clef *f* d'accord
I accordatura *f*
S llave *f* de afinador
U hangolószerkezet
R механизм *m* для перестройки

Stimmwechsel *m* D = Stimmbruch

Stimmwirbel *m* D *corda* = Wirbel

Stimmzimmer *n* D *teat* = Orchesterzimmer

Stimmzug *m* D *fag*
E tuning slide
F coulisse *f*
I pompa *f* generale
S corredera *f*
U hangolócső
R кулиса *f*

~ *trbne*
E slide
F coulisse *f*
I pompa *f* generale
S corredera *f*
U hangolócső
R кулиса *f*

Stirnplatte *f*, **Frontplatte** *f* D *tasto*
E key front
F fronton *m* de la touche
I frontalino *m*, frontale *m*
S parte *f* frontal de la tecla
U homloklapocska
R торцевая косточка *f*

stirrup E *or* Steigbügel

Stock *m* D *vl* = Eckklötzchen; Oberklotz; Unterklotz; *fam* = Taktstock

— **nach dem ~ spielen** *v fam, dir*
E to follow the beat
F suivre *v* la baguette
I suonare *v* seguendo la bacchetta
S seguir *v* la batuta
U "kéz után" játszani *v*
R придерживаться *v* палочки дирижёра

Stockfagott *n* D = Rankett

Stockflöte *f* D
E cane flute
F canne-flûte *f*
I flauto *m* a bastone
S flauta-bastón *f*
U botfuvola
R *(флейта, вделанная в трость для прогулки — XIX в.)*

Stockgeige *f* D
E cane violin
F canne-violon *f*
I *(bastone da passeggio con "pochette" incorporata)*
S violín-bastón *m*
U bothegedű
R *(разновидность скрипки в виде трости)*

Stockklarinette *f* D
E cane clarinet
F clarinette-canne *f*
I *(bastone da passeggio con clarinetto incorporato)*
S clarinete-bastón *m*
U *(sétabot formájú klarinét)*
R *(разновидность кларнета в виде трости)*

Stollen *m* D
E *(first repeated section of a song in Bar-form)*
F *(première strophe répétée de la Barform)*
I *(prima strofa ripetuta della Barform)*
S *(primera estrofa repetida de la Barform)*
U *(a Bar-forma első, megismételt szakasza)*
R *(первая и вторая строфы трёхстрофной структуры Bar)*

stolz D *prescr* fiero

stonare *v* I *canto* detonieren

stonato I verstimmt

stone E; ~ discs *pl*/chime/idiophone: Lithophon

stop E Stillstand; *cemb, fis, org* registre; *org* Zug
~ channel *org* Registerkanzelle
~ key/tab *org* bouton du registre
~ keyboard *org* registration
~s *pl* with breaks *org* repetierende → Stimmen
— draw *v* a ~ tirer un → registre
— select *v* ~s *org* registrer

stop *v* E abbrechen; *canna* decken; *cor* stopfen; *corda* greifen

stopfen *v* D *cor*
E to stop
F boucher, étouffer *v* les sons
I chiudere, tappare
S tapar
U fojtani, tömni
R вводить *v* кисть в раструб

Stopftöne *m pl* D *cor*
E stopped notes *pl*
F sons *m pl* bouchés/étouffés
I suoni *m pl* chiusi
S sonidos *m pl* tapados
U fojtott hang
R закрытые звуки *m pl*

stopped E *canna* gedeckt; *cor* gestopft
~ diapason *org* gedeckt → Prinzipal
~ notes *pl cor* Stopftöne
~ pipe *canna* gedeckte → Pfeife
~ with the hand *prescr, cor* Hand in Schalltrichter

stopper E *canna* Hut;Spund; *fl* Stimmkork

storia *f* **della musica** I Musikgeschichte

storico *m* **della musica** I Musikhistoriker

Stoß *m* D *obs* = Schwebung

Stoßbalg *m* D *org*
E concussion bellows *pl*
F soufflet *m* anti-secousse
I mantice *m* antiscosse
S fuelle *m* amortiguador
U lökésgátló/lökéscsillapító fúvó
R амортизирующий мех *m*

Stößer *m* D *pfte* = Pedalstange

Stoßfänger *m* D *org* = Ausgleichsbalg

Stoßmechanik *f* D *pfte*
E double action
F mécanique *f* à double échappement/à répétition
I meccanica *f* a doppia azione
S mecanismo *m* de repetición de la tecla/de doble escape
U lökőmechanika, kettős kiváltású mechanika
R механика *f* с двойной репетицией

Stoßzunge *f* D *pfte*
E jack, fly, hopper, A: jack knuckle
F échappement *m*
I spingitore *m*, scappamento *m*
S escape *m*
U lökőnyelv, lökőrúd
R шпилер *m*

Stoßzungenfeder *f* D *pfte*
E fly spring
F ressort *m* de l'échappement
I molla *f* dello spingitore
S resorte *m* del escape
U lökőnyelvrugó
R шпилерная пружина *f*

Stoßzungenkapsel *f* D *pfte*
E jack flange
F fourche *f* de l'échappement
I forcola *f* dello spingitore
S horquilla *f* del escape
U lökőnyelvhüvely, lökőrúdhüvely
R шпилерный капсюль *m*

Stoßzungenprallhaken *m* D *pfte*
E spoon
F cuiller *f*
I palettina *f* ferma-spingitore/freno-spingitore
S apoyo *m* de los macillos del pedal celeste

U lökőnyelvütköző
R шпилерный упор *m*

Stoßzungenprallpolster *n* D *pfte*
E lever/jack cushion/A: repetition felt
F feutre *m* de l'échappement
I feltro *m* dello spingitore, cuscinetto *m* ferma-spingitore
S fieltro *m* del escape
U lökőnyelv-ütközőpárna
R подушка *f* шпилера

Stoßzungenpuppe *f* D *pfte*
E jack regulating button
F bouton *m* de réglage de l'échappement
I bottone *m* regolabile per lo spingitore
S botón *m* regulador del escape
U lökőnyelvszabályozó
R пуговка *f* шпилера, «пупка» *f*

Stoßzungenschraube *f* D *pfte*
E jack regulating screw
F vis *f* de réglage de l'échappement
I vite *f* regolabile per lo spingitore
S tornillo *m* del escape
U lökőnyelvszabályozó csavar
R шпилерный винт *m*

Stoßzungenspiralfeder *f* D *pfte*
E jack spiral spring, A: jack spring/spiral
F ressort *m* en spirale de l'échappement
I molla *f* a spirale dello spingitore
S muelle *m* (en espiral) del escape
U lökőnyelvrugó, lökésrúdrugó
R шпилерная пружина *f*

straff D
E tense, rigid, taut
F rigide, tendu
I rigido, teso
S tenso, rígido
U feszes, szigorú
R тугой

straight E gerade
~ cornett: gerader → Zink
~ headstock *camp* gerades → Joch
~ mute *fiati* Spitzdämpfer; *trb* gerader → Dämpfer
~ stringing *pfte* geradsaitige → Besaitung
~ strung *pfte* geradsaitig

strainer E *tamb* Saitenschraube
~ screw wing *tamb* Schraubenflügel

strappare *v* I *corda* anreißen; *lt* durchstreichen

strappata *f* I *lt* Durchstreichen

Straßenmusikant *m* D
E busker, street musician
F musicien *m* ambulant/de rue
I musicista/suonatore *m* ambulante
S músico *m* ambulante
U utcai zenész, vándorzenész
R уличный музыкант *m*

Straßensänger *m* D
E street singer, busker, ballad-singer
F chanteur *m* ambulant/de rue
I cantante *m* ambulante, cantastorie *m*
S cantor/cantante *m* callejero
U utcai énekes, vándorénekes
R уличный певец *m*

strasuonare *v* I *org* heulen

strasuono *m* I *org* Heuler; Wolf

strathspey E *bl*
D *(schottischer Volkstanz)*
F *(danse nationale écossaise)*
I *(danza popolare scozzese)*
S *(danza nacional escocesa)*
U *(skót népi tánc)*
R *(шотландский народный танец)*

street E; ~ musician: Straßenmusikant
~ piano: Drehklavier
~ singer: Straßensänger

street-organ E Drehorgel

Streich- D
E bowed
F à archet
I d'arco
S de arco
U vonós-
R смычковый

Streichbart *m* D *canna*
E ear on wooden pipe
F frein *m* harmonique
I baffo *m* di legno
S freno *m* armónico
U oldalszakáll
R панельная бородка *f*

~ **mit Seitenbart** *canna*
E harmonic beard with ears
F frein *m* harmonique avec oreilles latérales
I freno *m* armonico con baffi laterali
S freno *m* armónico con barba lateral
U oldalszakáll oldalszakállal
R бородка *f* со щёчками

~ **ohne Seitenbart** *canna*
E harmonic beard without ears
F frein *m* harmonique sans oreille latérale
I freno *m* armonico senza baffi laterali
S freno *m* armónico sin barba lateral
U oldalszakáll oldalszakáll nélkül
R бородка *f* без щёчек

Streicheisen *n*, **Streichplatte** *f* D *org*
E burnishing block
F fer *m* à étendre
I imbrunitore *m*
S laminador *m*
U simítólap
R гартовочная плашка *f*

streichen *v* D
E to bow
F jouer *v* avec l'archet
I suonare *v* con l'arco, usare *v* l'arco
S tocar *v* con (el) arco
U vonóval játszani *v*
R водить *v* смычком

~ ⟨*kürzen*⟩
E to cut
F couper
I tagliare
S cortar, suprimir
U húzni, törölni
R произвести *v* купюру

Streicher *m* D
E string player
F joueur *m* d'un instrument à archet
I suonatore *m* di strumento ad arco
S tocador *m* de instrumento de cuerda(s), instrumentista *m* + *f* de arco
U vonós
R исполнитель *m* на струнных смычковых инструментах, струнник *m*
~ *pl* archi → arco

streicherartig D *ton*
E stringy, stringlike
F à la manière des cordes, comme un instrument à cordes
I "come uno strumento ad arco"
S semejante a la cuerda
U vonósszerű
R напоминающий звук струнных, в характере струнных

Streicherchor *m* D *org*
E string choir
F famille *f* des gambes
I famiglia *f* degli archi
S familia *f* de las gambas
U vonóskar
R совокупность *f* регистров семейства штрайхеров

Streicherkonzert *n* D concerto per strumenti ad arco

Streicherkörper *m* D = Saitensatz

Streicherprobe *f* D
E string section rehearsal
F répétition *f* des cordes
I prova *f* degli archi
S ensayo *m* de las cuerdas
U vonós szólampróba, vonóspróba
R репетиция *f* струнной группы

Streicherstimme *f* D ⟨*Noten*⟩
E string part
F partie *f* des cordes
I parte *f* di strumento ad arco
S parte *f* de las cuerdas/para instrumentos de cuerda
U vonósszólam
R партия *f* смычковых

Streichidiophon *n* D
E bowed idiophone
F idiophone *m* frotté
I idiofono *m* a sfregamento
S idiófono *m* frotado
U vonós idiofon hangszer
R *(идиофон с извлечением звука посредством трения)*

Streichinstrumente *n pl* D
E bowed string(ed) instruments *pl*
F instruments *m pl* à cordes/archets, cordes *f pl*
I strumenti *m pl* ad arco
S instrumentos *m pl* de cuerda/arco, arcos *m pl*, cuerdas *f pl*
U vonós hangszerek *pl*, vonósok *pl*
R смычковые инструменты *m pl*

Streichlaute *f* D = Bogenlaute

Streichorchester *n* D
E string orchestra
F orchestre *m* à cordes
I orchestra *f* d'archi
S orquesta *f* de cuerdas
U vonószenekar
R струнный оркестр *m*

Streichplatte *f* D *org* = Streicheisen

Streichquartett *n* D quartetto d'archi

Streichquintett *n* D quintetto d'archi

Streichrad *n* D ⟨*Drehleier*⟩
E friction wheel
F roue *f* de frottement/friction
I ruota *f* a sfregamento
S rueda *f* de fricción
U dörzskerék
R колесо *n* колёсной лиры

Streichtrio *n* D trio d'archi

Streichung *f* D
E cut
F coupure *f*
I taglio *m*, abbreviazione *f*
S corte *m*
U húzás
R купюра *f*

Streichzither *f* D
E bow zither
F cithare *f* à archet
I cetra *f* ad arco
S cítara *f* de arco
U vonós citera
R смычковая цитра *f*

streng D
E strict
F sévère, rigoureux
I severo, rigoroso
S severo, riguroso
U szigorú, kötött
R строгий
~ (im Takt) *prescr* rigoroso

strength of tone E Tonstärke

strepitoso I *prescr*
D strepitoso, lärmend
E strepitoso, *"noisy"*
F strepitoso, bruyant
S strepitoso, *"estrepitoso"*
U strepitoso, *"lármásan"*, *"hangosan"*
R strepitoso, шумно

stress E Betonung; Schwerpunkt

stress *v* E betonen

stressed E betont

stretch *v* E; ~ a tenth *tasto* eine Dezime → greifen

Stretta *f* D stretta

stretta *f* I
D Stretta *f*
E stretto
F strette *f*
S stretta *f*, estrecho *m*
U stretta
R стретта *f*

stretta *f* S stretta; *fuga* Engführung

stretta U stretta; *fuga* Engführung

strette *f* F stretta; *fuga* Engführung
stretto E stretta; *fuga* Engführung
stretto *m* I S *fuga* Engführung
Strich *m* D *archi*
E bow, bowing, stroke
F coup *m* d'archet
I colpo *m* d'arco
S arcada *f*, golpe *m* de arco
U vonás, vonóhúzás
R штрих *m*
~ ⟨*Kürzung*⟩
E cut
F coupure *f*
I taglio *m*
S corte *m*
U húzás, rövidítés
R купюра *f*
Strichart *f* D *archi*
E bowing
F coup *m* d'archet
I colpo *m* d'arco
S arcada *f*, golpe *m* de arco
U vonásnem
R способ *m* ведения смычка, штрихи *m pl*
Strichprobe *f* D
E bowing rehearsal
F répétition *f* des instruments à archets
I prova *f* delle arcate
S ensayo *m* de los instrumentos de arco
U vonáspróba
R репетиция *f* для сверки штрихов
strickle board E *camp* Drehbrett
strict E streng
~ canon: strenger → Kanon
~ imitation: strenge → Imitation
~ in keeping time: taktfest
~ style: strenger → Satz; strenger → Stil
strike E; ~ note *camp* Hauptton
strike *v* E *corda* anschlagen; *tasto* greifen; anschlagen
~ in usual manner *prescr*, *perc* gewöhnlich → schlagen
~ up: anstimmen; einsetzen
striker E *perc* Schlegel
striking E; ~ point *corda* Anschlagspunkt
~ reed: aufschlagendes → Rohrblatt; *arm* Gegenschlagzunge
~ tongue *canna ancia* aufschlagende → Zunge
strimpellare *v* I *fam*, *pfte* klimpern
strimpellio *m* I Geklimper
string E Saite
~s *pl* archi → arco
~ adjuster *vl* Feinstimmer
~ bass: contrabbasso
~ choir *org* Streicherchor
~ drum: Löwengebrüll; Reibtrommel
~ gauge: Saitenmesser
~ holder *corda* Saitenhalter
~ instrument: Saiteninstrument
~ orchestra: Streichorchester
~ part: Streicherstimme
~ player: Streicher
~ quartet: quartetto d'archi
~ quintet: quintetto d'archi
~ section: Saitensatz
~ section rehearsal: Streicherprobe
~ spacer *pfte* Choreisen
~ toned stops *pl org* streichende → Stimmen
~ trio: trio d'archi
~ tuner *vl* Feinstimmer
~ valve *ottoni* Schnurenmechanik
~ with ball end *corda* Saite mit Kugel
~ with looped end *corda* Saite mit Schlinge
— with ... sets of ~s *corda* -chörig
string *v* E besaiten
stringed E; ~ instrument: Saiteninstrument
~ keyboard instrument: clavier
stringendo I *prescr*
D stringendo, drängend, treibend
E stringendo, *"quickening"*, *"urging on"*
F stringendo, en pressant, en animant, en précipitant
S stringendo, *"estrechando"*, *"apresurando"*
U stringendo, *"gyorsítva "*, *"siettetve"*
R stringendo, ускоряя
stringing E Saitenbezug
stringlike E streicherartig
stringy E dünn; *ton* streicherartig
striscia *f* I; ~ di legno *lt* Span
~ perforata: Notenblatt
stročnoe penie R строчное → пение
strofa *f* I Strophe
— a più strofe: mehrstrophig
strófa U Strophe
strofico I strophisch
strófikus U strophisch
strofinare *v* I reiben
strofinato I Reibe-
Strohfi(e)del *f* D *obs* = Xylophon
Strohinstrument *n* D *obs* = Xylophon
stroke E *archi* Strich
~ of the bow *arco* Bogenstrich
strolling player E fahrender → Musikant
strong beat E guter → Taktteil
Strophe *f* D
E stanza, verse, strophe
F strophe *f*
I strofa *f*
S estrofa *f*
U strófa, versszak
R строфа *f*
strophe E Strophe
strophe *f* F Strophe
— à plusieurs ~s: mehrstrophig
Strophenbaß *m* D
E strophic bass
F basse *f.* strophique
I basso *m* strofico
S bajo *m* estrófico
U strófikus/szakaszos basszus
R *(бас, выдерживаемый в строфе куплетной формы при вариационных изменениях куплетов в верхних голосах)*
Strophenlied *n* D
E strophic song
F chanson *f* strophique

I canzone *f* strofica
S canción *f* estrófica
U strófikus dal
R куплетная/строфическая песня *f*

strophic E strophisch
~ bass: Strophenbaß
~ song: Strophenlied

strophique F strophisch

strophisch D
E strophic
F strophique
I strofico
S estrófico
U strófikus, szakaszos
R строфический

struck E; ~ autophone: Gegenschlagidiophon
~ idiophone: Gegenschlagidiophon; Schlagidiophon
~ rattle: Schlagrassel

structural E F strukturell

structure E Aufbau; Faktur; Struktur; Tonsatz
~ of sound: Klangstruktur

structure *f* F Aufbau; Faktur; Struktur
~ fondamentale: Ursatz
~ formelle: formale → Anlage
~ harmonique: Teiltonaufbau
~ musicale: Tonsatz
~ sonore: Klangstruktur

structure-borne E; ~ sound: Körperschall

Struktur *f* D
E structure
F structure *f*
I struttura *f*
S estructura *f*
U szerkezet, struktúra
R структура *f*, построение *n*

struktúra U Aufbau; Struktur

strukturell D
E structural
F structural
I strutturale
S estructural
U szerkezeti
R структурный

strum *v* E *fam*, *pfte* klimpern

strumentale I instrumental

strumentare *v* I besetzen; instrumentieren

strumentazione *f* I Instrumentierung
~ variabile: variable → Besetzung

strumentista *m+f* I Instrumentalist

strumento *m* I Instrument
~ a corda: Saiteninstrument
~ a fiato: Blasinstrument
~ a fiato di legno: Holzblasinstrument
~ a fiato di ottone: Blechblasinstrument
~ a percussione: Schlaginstrument
— strumenti *pl* a percussione a suono determinato: abgestimmte → Schlaginstrumente
— strumenti *pl* a percussione a suono indeterminato: nicht abgestimmte → Schlaginstrumente
— strumenti *pl* a percussione a tastiera: Schlaginstrumente mit Klaviatur
— strumenti *pl* a percussione cavi: Schlaginstrumente mit hohlem Schwingungskörper
— strumenti *pl* a percussione con membrana: Schlaginstrumente mit Membran
— strumenti *pl* a percussione solidi: Schlaginstrumente mit festem Schwingungskörper
— strumenti *pl* a pistone: Ventilinstrumente
— strumenti *pl* a pizzico: Zupfinstrumente
— strumenti *pl* a sfregamento: Friktionsinstrumente
— strumenti *pl* a suoni naturali: Naturtoninstrumente
— strumenti *pl* a suono breve: Kurztoninstrumente
~ a tastiera: Tasteninstrument
~ ad ancia: Rohrblattinstrument
~ ad ancia coperta: Windkapselinstrument
— strumenti *pl* ad ancia doppia: Instrumente mit doppeltem Rohrblatt
— strumenti *pl* ad ancia semplice: Instrumente mit einfachem Rohrblatt
— strumenti *pl* ad arco: Streichinstrumente
~ basso: Baßinstrument
— strumenti *pl* che producono determinati effetti: Effektinstrumente
— strumenti *pl* d'orchestra: Orchesterinstrumente
~ da accompagnamento: Begleitinstrument
~ di fondamento: Generalbaßinstrument
~ di tessitura grave: Baßinstrument
— strumenti *pl* elettro-acustici: elektro-akustische → Instrumente
~ elettrofono: Elektrophon
~ idiofono: Idiophon
~ melodico: Melodie-Instrument
~ membranofono: Membranophon
~ musicale: Musikinstrument
~ per accompagnamento: Begleitinstrument
~ per il basso continuo: Generalbaßinstrument
~ più basso di una banda: Harmoniebaß
— strumenti *pl* polifonici: Akkordinstrumente
— strumenti *pl* popolari: Volksinstrumente
— strumenti *pl* ritmici: Rhythmus-Instrumente
~ solistico: Soloinstrument
— strumenti *pl* traspositori: transponierende → Instrumente
~ unitono: Eintoninstrument
— come uno ~ ad arco *ton* streicherartig

strumming E Geklimper

struttura *f* I Aufbau; Faktur; Struktur
~ a periodi: Periodenbau
~ degli armonici: Teiltonaufbau
~ del periodo: Periodenbau
~ del periodo asimmetrica: unsymmetrischer → Periodenbau
~ del periodo simmetrica: symmetrischer → Periodenbau
~ del suono: Klangstruktur
~ fondamentale: Ursatz
~ formale: formale → Anlage

strutturale I strukturell

Stück *n* D
E piece
F pièce
I pezzo *m*, brano *m*
S pieza *f*, trozo *m*
U darab
R пьеса *f*
~ *obs* = Satz
stucni U *fam, pfte* Mechanikanhänger
stucnicsavar U *fam, pfte* Mechanikbolzenschraube
stucnicsavaranya U *fam, pfte* Mechanikbolzenmutter
stud E *pfte* Agraffe
student E; ~ song: Studentenlied
~s' concert: concerto di studenti
studente *m* **di musica** I Musikstudent
Studentenlied *n* D
E student song
F chanson *f* d'étudiant
I canto *m* goliardico
S canción *f* estudiantil
U diákdal
R студенческая песня *f*
studentessa *f* **di musica** I Musikstudentin
studiare *v* I *str* üben
Studienpartitur *f* D partitura da studio
studio *m* I étude; Korrepetition
~ da concerto: Konzertetüde
~ della liturgia: Liturgik
~ della melodia: Melodielehre
~ delle figure retorico-musicali: Figurenlehre
~ delle forme musicali: musikalische → Formenlehre
~ delle funzioni tonali: Funktionslehre
studioso *m* I; ~ di innologia: Hymnologe
~ di musica: Musikwissenschaftler
study E étude; Übungsstück
~ of figures: Figurenlehre
~ of instrumentation: Instrumentationslehre
~ of musical forms: musikalische → Formenlehre
~ of musical instruments: Musikinstrumentenkunde
~ of orchestration: Instrumentationslehre
~ score: partitura da studio
~ of singing: Gesangsunterricht
— the ~ of liturgy: Liturgik
Stufe *f*, **Klangstufe** *f*, **Akkordziffer** *f* D
E degree
F degré *m*
I grado *m*
S grado *m*
U fok
R ступень *f*
Stufenbezeichnung *f* D
E *(numerical designation of degrees of the scale)*
F désignation *f* des degrés
I indicazione *f* dei gradi
S nombres *m pl* de los grados
U fokjelzés
R обозначение *n* ступеней цифрами

Stufengang *m* D ⟨*Hindemith*⟩
E degrees progression, progression by degrees
F *"progression par degrés"*
I andamento *m* per gradi
S *"progresión por grados"*
U fokonkénti menet
R *(связное последование ступеней как основных тонов, несущих гармонию)*
stufenweise D = schrittweise
Stuhlpolonaise *f* D
E musical chairs *pl*
F chaises *f pl* musicales
I ballo *m* della seggiola
S polca *f* de la silla
U székpolonéz
R *(салонная музыкальная игра)*
Stuhlrahmenleiste *f* D *pfte*
E key-bottom
F barre *f* externe du plateau
I lista/cornice *f* esterna del porta-tastiera
S marco *m* externo del teclado
U keretléc, *fam* forderfront
R штульрама *f*
Stundengottesdienst *m* D
E Divine Office, daily hours *pl*
F office *m* des heures
I Ufficio *m* delle ore
S oficio *m* de las horas
U imaórák *pl*
R *(богослужение католической церкви)*
Stundenoffizien *n pl* D
E hours *pl* of the Office, canonical hours *pl*
F heures *f pl* de l'office/canoniques
I ore *f pl* canoniche/dell'Ufficio
S horas *f pl* canónicas
U imaórák *pl*, horae canonicae
R *(богослужение католической церкви)*
stürmisch D *prescr* impetuoso; tempestoso
Stürze *f* D = *fiati* Schallbecher; *ottoni* Schallstück
~ **hoch** *prescr, fiati*
E bell in the air, raise the bell
F pavillon en l'air
I padiglioni in alto
S pabellón al aire
U (hang)tölcsért fel
R раструб вверх
Stütze *f* D *ottoni*
E cross stay
F appui *m*, support *m*
I traversino *m*
S soporte *m*, apoyo *m*
U merevítő
R распорка *f*
stützen *v* D *canto*
E to support
F soutenir, appuyer
I sostenere, appoggiare
S apoyar, sostener
U megtámasztani
R опирать

Stutzflügel *m* D pianoforte a mezza coda; pianoforte a un quarto di coda
Stützstimme *f* D
E supporting part
F partie *f* de soutien
I parte *f* di sostegno
S parte *f* de acompañamiento
U erősítő szólam, erősítés
R опорные голоса *m pl*
style E Satz; Stil
~ dominated by the treble: Diskantstil
~ galant: galanter → Stil
— in the right ~ stilgerecht
style *m* F Satz; Stil
~ concertant: konzertierender → Stil
~ déclamatoire: Deklamationsstil
~ galant: galanter → Stil
~ graveur *gram* Schneidestichel
~ libre: freier → Satz
~ note contre note: Note-gegen-Note-Satz
~ palestrinien: Palestrinastil
~ sévère/rigoureux: strenger → Satz; strenger → Stil
— conforme au ~ stilgerecht
— dans le ~ stilgerecht
— dans le ~ choral: choraliter
— en ~ libre: mit freiem → Vortrag
— en ~ motet: motettisch
— en ~ récitatif: rezitativisch
— traiter *v* en ~ fugué: fugieren
stylistic E stilistisch; satztechnisch
~ period: Stilperiode
stylistique F satztechnisch; stilistisch
stylus E *gram* Nadel
~ holder: Nadelhalter
~ pressure *gram* Auflagedruck
su I; in ~ aufwärts
suabe flute E *org* Dulzflöte; Soavial
suave E; ~ flute *org* Dulzflöte; Soavial
suave F S *prescr* soave
suavemente S *prescr* gracile; soave
sub-bajo *m* S *org* Subbaß
Subbaß *m* D *org*
E sub-bass
F soubasse *f*, sous-basse *f*
I subbasso *m*
S sub-bajo *m*, bordón *m* 16', tapado *m* 16', violón *m* 16'
U subbass, mélyfödött
R суббас *m*
sub-bass E *org* Majorbaß; Subbaß; Untersatz
~ clef: Subbaßschlüssel
sub-bass *m* S *org* Untersatz
subbass U *org* Majorbaß; Subbaß
subbasso *m* I *org* Subbaß; Untersatz
Subbaßschlüssel *m* D
E contrabass/sub-bass clef
F clef *f* de basse profonde/de fa cinquième ligne
I chiave *f* di basso profondo/di fa sulla quinta linea
S clave *f* de fa en quinta línea/de bajo profundo
U szubbasszuskulcs
R басопрофундовый ключ *m*
sub-beat E *dir* Zwischenschlag
sub-beat *v* E *dir* unterteilen
subcontraoctave E Subkontra-Oktave
subdirector *m* S assistant de régie
subdisminuído S doppelt → vermindert
subdivide *v* E *dir* unterteilen
subdivided beat E *dir* unterteilte → Schlagfiguren
subdividir *v* S *dir* unterteilen
subdiviser *v* F *dir* unterteilen
subdivision E; ~ (of the beat) *dir* Zwischenschlag
subdivision *f* F *dir* Zwischenschlag
subdivisión *f* S *dir* Zwischenschlag
subdominant E subdominantisch; Subdominante
Subdominante *f*, **Unterdominante** *f* D
E subdominant
F sous-dominante *f*
I sottodominante *f*
S subdominante *f*
U szubdomináns
R субдоминанта *f*
subdominante *f* S Subdominante
— de la ~ subdominantisch
subdominantisch D
E subdominant
F de sous-dominante
I di sottodominante
S de la subdominante
U szubdomináns
R субдоминантовый
Subdominantparallele *f* D
E supertonic ⟨*in major*⟩, submediant ⟨*in minor*⟩
F sus-tonique *f* ⟨*en majeur*⟩, sus-dominante *f* ⟨*en mineur*⟩
I sopratonica *f* ⟨*in maggiore*⟩, sopraddominante *f* ⟨*in minore*⟩
S supertónica *f* ⟨*en mayor*⟩, superdominante *f* ⟨*en menor*⟩
U szubdominánsparalel
R параллель *f* субдоминанты
súber U *arco* Schub
subiendo S aufwärtsgehend
subir *v* S ansteigen; zu hoch → singen; zu hoch → spielen
~ de do sostenido a fa sostenido *preser; timp* Cis nach Fis hoch → Pauke
~ la afinación: heraufstimmen
subitement F subito
subito I
D plötzlich, sofort
E suddenly, immediately
F subitement, aussitôt
S subito, súbito, inmediato
U subito, azonnal, mindjárt
R subito, «внезапно»
súbito S subito
subject E Thema
Subjekt *n* D = Thema

Subkontra-Oktave *f* D
E subcontraoctave, double contraoctave
F *(octave au-dessous de la première octave, indiquée par deux barres au-dessous du nom des notes, C_2—H_2)*
I *(l'ottava che si trova quattro ottave sotto l'ottava centrale)*
S doble contraoctava *f*
U szubkontraoktáv
R субконтроктава *f*
sublime E F I S erhaben
sublimidad *f* S Erhabenheit
sublimità *f* I Erhabenheit
sublimité *f* F Erhabenheit
sublimity E Erhabenheit
submediant E Subdominantparallele; Tonikaparallele; Untermediante
sub-octave coupler E *org* Unteroktavkoppel
subordinate E; ~ accent: Nebenakzent
~ part: Nebenstimme
subottava *f* I *camp* Unteroktav; *org* Baßkoppel
subplot E *teat* Nebenhandlung
subrayar *v* S hervorheben
subscription E abonnement
subsidiary E; ~ accent: Nebenakzent
~ plot *teat* Nebenhandlung
~ subject/theme: Nebenthema
substitución *f* **armónica** S Klangvertretung
substitute E; ~ chord: accord substitué
~ clausula: Ersatzklausel
substitute *v* E *teat* ersetzen
substitution *f* F; ~ de doigt: Fingerwechsel
~ enharmonique: enharmonische → Verwechslung
sub-title E Untertitel
subtítulo *m* S Untertitel
succession E; in ~ hintereinander
succession *f* F; ~ d'accords: Akkordfolge
~ de quintes: parallele → Quinten; Quintparallele
~s *pl* parallèles: Parallele
successione *f* I; ~ armonica: Akkordfortschreitung
~ di accordi: Akkordfolge
— in ~ hintereinander
successivamente I hintereinander
successively E hintereinander
successivement F hintereinander
sucesivamente S hintereinander
sucesivo S hintereinander
sucker E *org* Fangventil; Saugventil
suddenly E subito
suddividere *v* I *dir* unterteilen
suddivisione *f* I *dir* Zwischenschlag
~ in sillabe: Silbentrennung
suelto S ungebunden
sueño *m* S; como en ~s: träumerisch
sugározni *v* U *rad* senden
suggerire *v* I souffler
suggeritore *m* I souffleur
súgni *v* U souffler
súgó U souffleur
súgólyuk U trou du souffleur
SUISA F ⟨*Société suisse des auteurs et éditeurs*⟩
D *(schweizerische Verwertungsgesellschaft für Autorenrechte)*
E *(Swiss Performing Right Society)*
I *(Società svizzera degli Autori ed Editori)*
S *(Sociedad suiza de Autores, Compositores y Editores)*
U *(svájci szerzői jogvédő egyesület)*
R *(швейцарское общество по охране авторских прав)*
Suite *f* D suite
suite E ordre; suite
suite *f* F
D Suite *f*
E suite
I suite *f*
S suite *f*
U szvit
R сюита *f*
~ **d'orchestre, ~ orchestrale**
D Orchestersuite *f*
E orchestral suite
I suite *f* per orchestra
S suite *f* orquestal, suite para/de orquesta
U zenekari szvit
R оркестровая сюита *f*
~ **de ballet**
D Ballettsuite *f*
E ballet suite
I suite *f* da balletto
S suite *f* de ballet
U balettszvit
R балетная сюита *f*
suite *f* I suite
~ da balletto: suite de ballet
~ per orchestra: suite d'orchestre
suite *f* S ordre; suite
~ orquestal: suite d'orchestre
~ para/de orquesta: suite d'orchestre
sujet *m* F Dux; soggetto; Thema
sujetador *m* **del cordal** S *archi* Henkelsaite
sujeto *m* S soggetto; Thema
süket U ⟨*helyiség*⟩ unterakustisch
süllyesztő U *teat* Versenkung; Versenkungstisch
süllyesztőajtó U *teat* Versenkungsschieber
süllyesztőasztal U *teat* Versenkungstisch
súly U *org, canna ancia* Gewicht
súlyos(an) U *prescr* grave; pesante
súlypont U Schwerpunkt
summation E; ~ **tone**: Summationston
Summationston *m* D
E **summation tone**
F **son *m* additionnel**
I **suono *m* addizionale/d'addizione**
S **sonido *m* adicional**
U **szummációs/összegezési hang**
R **суммовой тон *m***
summen *v* D = **brummen**
Summpfeifen *f pl*, **Bordone** *m pl* D ⟨*Dudelsack*⟩
E drones *pl*
F bourdons ***m pl***

I bordoni *m pl*
S bordones/roncones *m pl* de la gaita
U bordó(sípok *pl)*
R бурдонные/басовые трубки *f pl* (волынки)

Summstimmen *f pl* D
E humming voices *pl*
F bouches *f pl* fermées
I voci *f pl*/coro *m* a bocca chiusa
S voces *f pl* a boca *f* cerrada
U zümmögő hangok *pl*/szólam
R пение *n* с закрытым ртом

Summtöne *m pl* D *camp*
E hum notes/tones *pl*
F tons *m pl* concomitants
I suoni *m pl* di addizione
S sonidos *m pl* concomitantes
U búgás, búgó hangok *pl*
R гудение *n*

sung mass E Singmesse

suonare *v* I blasen; erklingen; klingen; spielen; vorspielen; *corda* greifen; *str* ansprechen
~ a: vorspielen
~ all'ottava: magadisieren
~ calando: zu tief → spielen
~ (campane): läuten
~ con l'arco: streichen
~ fuori tono: unrein → spielen
~ il violino alla maniera popolare *fam* fiedeln
~ in tono: rein → spielen
~ note false: danebengreifen
~ stonatamente: unrein → spielen
~ su un nuovo strumento *str* einspielen
~ troppo alto rispetto al tono: zu hoch → spielen
~ troppo basso rispetto al tono: zu tief → spielen
— si sente *v* ~ uno strumento: ein Instrument → klingt; ein Instrument → erklingt

suonare *m* I; ~ a memoria: Auswendigspielen
~ a prima vista: Blattspiel
~ l'organo: Orgelspiel

suonato I; ~ rozzamente *cl* grob → geblasen

suonatore *m* I; Musiker; ausübender → Musiker; Spieler
~ ambulante: fahrender → Musikant; Straßenmusikant
~ di banda: musicien de → fanfare
~ di banda (militare) = sonatore di banda (militare)
~ di bandura: бандурист
~ di campanelli/carillon: Glockenspieler
~ di cennamella: Schalmeispieler
~ di citara: Kitharist
~ di clavicordo: Clavierist
~ di cornamusa: Dudelsackpfeifer
~ di cornetto: Zinkenbläser
~ di corno delle Alpi: Alphorner
~ di fanfara: musicien de → fanfare
~ di gudok: гудочник
~ di gusli: гусляр
~ di organetto: Drehorgelspieler
~ di ottavino: Pikkolospieler
~ di sassofono contralto: saxophoniste alto
~ di strumento a fiato: Bläser
~ di strumento a fiato di legno: Holzbläser
~ di strumento a fiato di ottone: Blechbläser
~ di strumento a percussione: Schlagzeugspieler
~ di strumento ad arco: Streicher
~ di tamburo: Trommler
~ di tiorba: Theorbenspieler
~ di trombone: Posaunist
~ di tuba: Tubaspieler
~ di vibrafono: Vibraphonspieler
~ di virginale: virginalist

suonatrice *f* I Musikerin; Spielerin

suoni-pedale *m pl* I *ottoni* Pedaltöne

suono *m* I Klang; Schall; Ton; Zusammenklang
~ ad eco *fiati* Echoton
~ addizionale: Summationston
~ armonico: Oberton; Teilton
— suoni *pl* armonici artificiali *archi* künstliche → Flageolett-Töne
— suoni *pl* armonici dispari: ungerade → Obertöne
— suoni *pl* armonici naturali *archi* natürliche → Flageolett-Töne
— suoni *pl* armonici pari: gerade → Obertöne
~ bianco: weißes → Rauschen
— suoni *pl* chiusi *cor* Stopftöne
~ comune: gemeinsamer → Ton
~ continuo: Dauerton
~ d'addizione: Summationston
— suoni *pl* dell'accordo: Akkordtöne
~ determinato: bestimmte → Tonhöhe
— suoni *pl* di addizione: *camp* Summtöne
~ di combinazione: Kombinationston
— suoni *pl* di Tartini: Tartinische → Töne
~ di testa *canto* Kopfton
~ differenziale: Differenzton
— suoni *pl* distorti: Klirrtöne
— suoni *pl* estranei all'armonia: harmoniefremde → Töne
~ fisso: liegenbleibende → Note; liegenbleibender → Ton
— suoni *pl* flautati *archi* Flageolett-Töne
~ fondamentale: Akkordgrundton; Baßton; Grundton
~ guida: Führungston
~ ideale: Klangideal
~ indeterminato: unbestimmte → Tonhöhe
— suoni *pl* labiali *canna, fl. d.* Schneidenton
— suoni *pl* liquescenti *greg* liqueszierende → Töne
~ naturale: Naturklang; reiner → Ton
— suoni *pl* naturali: Naturtöne; Stammstufen
~ orchestrale: Orchesterklang
~ originale: Ausgangston
~ ottico: Lichtton
~ palatale: Gaumenlaut
~ parziale: Teilton
— suoni *pl* reali: klingt wie notiert → klingen
~ simpatico: Eigenton
~ sinusoidale: Sinuston
~ trasmesso in aria: Luftschall
~ trasmesso in solidi: Körperschall

— a ~ vuoto/sordo *cl* hohlklingend
— dare *v* l'altezza del ~ Ton angeben
— di ~ -tönig
— emettere *v* un ~ vocalico: Laut erzeugen
— produrre *v* un ~ Ton erzeugen
— produrre *v* suoni secchi e brevi: rasseln
— terzo ~ Drittelton
super E Statist
superdominante *f* S Oberdominante; Subdominantparallele; Tonikaparallele; Untermediante
superfluous E überzählig
superimpose *v* E *ton* schichten
superimposition E *ton* Schichtung
superiorità *f* I Erhabenheit
supernumerary E überzählig; Komparse; Statist
superoctave E *org* doublette
~ coupler *org* Oberoktavkoppel
Superoktave *f* D *org* doublette
superottava *f* I *org* Diskantkoppel; Melodiekoppel; Oberoktavkoppel
superponer *v* S überschneiden; *ton* schichten
superpose *v* E *ton* schichten
superposer *v* F *ton* schichten
superposición *f* S *ton* Schichtung
superposition E *ton* Schichtung
superposition *f* F *ton* Schichtung
supertonic E Subdominantparallele
supertónica *f* S Subdominantparallele
support E Ständer; *pfte* Hebeglied
~ block *pfte* Hammerklotz
~ crutch *fag* Handhalter
~ cushion *pfte* Hebegliedsattelfilz
~ flange *pfte* Hebegliedkapsel
~ flange centre/center pin *pfte* Hebegliedachse
~ flange-screw *pfte* Hebegliedkapselschraube
~s *pl* for bellows *org* Balgstuhl
~ spring *pfte* Hebegliedfeder
~ top-flange *pfte* Scherenkapsel
support *v* E *canto* stützen
support *m* F Klavierrast; Ständer; *ottoni* Stütze
~ de l'équerre *org* Winkelscheide
~ de la clarinette: Klarinettenkegel
~ de la culasse *fag* Hüftstütze
~ de la main *fiati* Handstütze
~ des cymbales: Beckenhalter; Beckenständer
~ du couvercle *pfte* Deckelstütze
~ du pouce *fl* Daumenhalter
~ du tambour: Trommelständer
~s *pl* qui maintiennent les tuyaux *canna* Pfeifenstuhlträger
supporting E; ~ part: Stützstimme
~ rôles *pl teat* comprimari; rôle secondaire
supporto *m* I Ständer
~ del pollice *fl* Daumenhalter
~ della culatta *fag* Hüftstütze
~ della mano *fiati* Handstütze
~ delle leve *org* Wippenscheide
~ delle squadre *org* Winkelscheide
~ piatto da terra: Beckenständer
suppositious works *pl* E zweifelhafte → Werke
suppression *f* F Auflösung
supresión *f* S; ~ de un accidente: Auflösung
suprimir *v* S streichen
sur-augmenté F doppelt → übermäßig
surco *m* S *gram* Rille; *vl* Hohlkehle
~ en blanco *gram* leere → Rille
~ profundo/vertical *gram* Tiefenschrift
~ virgen/vacío *gram* leere → Rille
surface E; ~ microphone: Körperschallmikrophon
~ noise *gram* Abspielgeräusch
súrlódás U Reibung
súrlódni *v* U reiben
Surna *f* D зурна
surnuméraire F überzählig
susceptible de résonance F resonanzfähig
suscripción *f* S abonnement
sus-dominante *f* F Oberdominante; Subdominantparallele; Tonikaparallele; Untermediante
susogni *v* U rauschen
susogva U mormorando
suspended E; ~ cymbals: Becken freihängend, Becken am Riemen hängend
~ dissonance: Vorhaltsdissonanz
~ note/tone: Vorhaltston
suspension E Vorhalt
~s *pl* Aufhaltungen
suspension *f* F; ~ de respiration: Atempause
suspensión *f* S; ~ de la respiración: Atempause
suspiro *m* S Seufzer
sussidi *m pl* **didattici** I Lehrmittel
sus(s)urrando I *prescr*
D sus(s)urrando, säuselnd, murmelnd
E sus(s)urrando, *"murmuring"*, *"whispering"*
F sus(s)urrando, en murmurant
S susurrando
U sus(s)urrando, *"suttogva"*
R sus(s)urrando, «шёпотом»
sussurrare *v* I rauschen
sustain *v* E *canto* scemar di → voce; *ton* aushalten; tragen
sustained E; ~ chord: accord tenu
~ note *canto* nota sostenuta
sustaining E; ~ pedal *arm, org, pfte* prolongement; *pfte* Fortepedal: Tonhaltepedal
sustitución *f* S; ~ de dedo: Fingerwechsel
~ enarmónica: enharmonische → Verwechslung
sustituir *v* S *teat* ersetzen
sustituta *f* S *teat* Ersatzspielerin
sustituto *m* S *teat* Ersatzspieler
sus-tonique *m* F Dominantseptakkord ohne Grundton zur Tonikaparallele; Subdominantparallele
susurrado S *canto, fiati* hauchig
susurrando I S *prescr* = sussurrando
susurrar *v* S rauschen
svanendo I = più → debolmente
svégelsíp U *org* Schwegel
sveglia *f* I *mil* réveil
sviluppare *v* I durchführen
sviluppo *m* I Durchführung; Fortspinnung
svolgimento *m* I Durchführung

swab E *legni* Wischer
swaging E *pfte* Abplatten
Swanee whistle E Stempelflöte
swedging E *pfte* Abplatten
sweet E; ~ potato *pop* ocarina
swell E; ~ organ *org* Oberwerk; Schwellwerk
~ shoe *org* Schwelltritt
swell-box E *org* Schwellkasten
~ engine *org* Schwellkastenbetätigung
swish *v* E rauschen
Swiss E; ~ fife *org* Schweizerpfeife
~ flute *org* Schweizerflöte
switch E Rute
sword dance E Schwerttanz
syllabe *f* F Silbe
syllabic E syllabisch; Silben-
~ declamation *greg* syllabische → Deklamation
~ notation: Tonsilbenschrift
syllabification E Silbentrennung
syllabique F syllabisch; Silben-
syllabisch D
E syllabic
F syllabique
I sillabico
S silábico
U szillabikus
R силлабический
syllable E Silbe
Sylvestrina *f* D *org*
E sylvestrina
F sylvestrina *f*
I silvestrino *m*
S sylvestrina *f*
U Sylvestrina
R сильвестрина *f*
sylvestrina E *org* Sylvestrina
sylvestrina *f* F S *org* Sylvestrina
symmetrical E; ~ phrase-construction/phrase-building: symmetrischer → Periodenbau
sympathetic E mitklingend
~ string: Resonanzsaite
~ tone: Eigenton
~ vibration: Mitschwingen
sympathique F mitklingend
symphonic E sinfonico
~ orchestra: Symphonieorchester
~ poem: poema sinfonico
Symphonie *f* D sinfonia
symphonie *f* F sinfonia
~ avec chœur: Chorsymphonie
~ concertante: concerto-sinfonia
Symphoniekonzert *n* D concerto sinfonico
Symphonieorchester *n* D
E symphonic/symphony orchestra
F orchestre *m* symphonique
I orchestra *f* sinfonica
S orquesta *f* sinfónica
U szimfonikus zenekar
R симфонический оркестр
Symphoniker *m* D sinfonista
symphonique F sinfonico
symphonisch D sinfonico
symphonist E sinfonista
symphoniste *m* F sinfonista
symphony E sinfonia
~ concert: concerto sinfonico
~ orchestra: Symphonieorchester
symphony-concerto E concerto-sinfonia
syn(a)esthesia E Synästhesie
syn(a)esthetic E synästhetisch
Synästhesie *f* D
E syn(a)esthesia
F synesthésie *f*
I sinestesia *f*
S sinestesia *f*
U szinesztézia
R синестезия *f*
synästhetisch D
E syn(a)esthetic
F synesthétique
I sinestetico
S sinestético
U szinesztetikus
R относящийся к синестезии
syncopate *v* E synkopieren
syncopated E verschoben
~ notes *pl* rückende → Noten
syncopation E contrattempo; Synkopierung
syncope E Synkope
syncope *f* F Synkope; Synkopierung
syncopé F verschoben; alla → zoppa
syncoper *v* F synkopieren
synesthésie *f* F Synästhesie
synesthétique F synästhetisch
Synkope *f* D
E syncope
F syncope *f*
I síncope *f*
S síncopa *f*
U szinkópa
R синкопа *f*
synkopieren *v* D
E to syncopate
F syncoper
I sincopare
S sincopar
U szinkopálni
R синкопировать
Synkopierung *f* D
E syncopation
F syncope *f*
I síncope *f*
S sincopación *f*, síncopa *f*
U szinkopálás
R синкопирование *n*
syntonic comma E syntonisches → Komma
syrinx *m* F Panflöte
System *n* D = Liniensystem
système *m* F; ~ de ventilation *org* Windsystem
~ du Conservatoire: Konservatoriumsgrifflage; *legni* Konservatoriumsbohrung
~ tonal: Tonsystem
szabad U frei; *prescr* libero
szabadjegy U Freikarte
szabadon U ungebunden; mit freiem → Vortrag; *prescr* aperiodico; libero; rubato

szabadság U *canto* licenza
szabályozás U *pfte* Regulierung
szabályozni *v* U *pfte* regulieren
szabályozócsavar U *pfte* Auslöserpuppe
szabályozógomb-csavar U *pfte* Auslöserpuppenschraube
szabályozóhenger U *pfte* Auslöserpuppe
szaggatottan U *prescr* staccato
— igen/nagyon ~ *prescr* staccatissimo
száj U Mund; *canna anima* Aufschnitt
— csukott/zárt ~jal *prescr* bocca chiusa
szájharmonika U Mundharmonika
szájlégzés U Mundatmung
szájnyílás U *fl* Mundloch
szájorgona U Mundorgel
szájpadlás U Gaumen
szájrész U *fl* Mundlochplatte
szakáll U *canna* Bart
— alsó ~ *canna anima* Unterbart
szakasz U; imitációs ~ Imitationsabschnitt
— kidolgozási/feldolgozási ~ Durchführung
szakaszos U strophisch
szalag U *pfte* Bändchen
— hosszan játszó ~ Langspieltonband
— négysávos ~ *magn* Vierspurband
szalagsebesség U Tonbandgeschwindigkeit
szalagtartó U *pfte* Bändchendraht
szalagvezetés U *magn* Tonbandführung
szalagzene U music for tape
szalonkoncertzongora U pianoforte a coda intera
szalonzene U Salonmusik
szalonzenekar U Salonorchester
szalonzongora U pianoforte a tre quarti di coda
szám U *bc* Ziffer
— kiadói ~ Verlagsnummer
számfeletti U überzählig
szám(jegy-)kottaírás U Zifferschrift
számolni *v* U zählen
számozás U *bc* Bezifferung; Ziffer
számozni *v* U *bc* beziffern
száncsengő U Schellengeläute
szár U Notenhals; *ancia* Hülse; *fl. d.* Mittelstück; *legni* Heber; *ottoni* Zapfen
száraz U *fiati* trocken
származék- U abgeleitet
származéksor U *dod* abgeleitete → Reihe
származtatás U Ableitung
származtatni *v* U ableiten
szárnykürt U Bügelhorn; Flügelhorn
szárnykürtös U *mil* Hornist
szárrész U *fl. d.* Mittelstück
szarruszofon U sarrusophone
szavalás U Deklamation
szavalni *v* U deklamieren
szavalókórus U Sprechchor
szaxkürt U Bügelhorn; saxhorn
szaxofon U saxophone
szaxofonista U saxophoniste
szaxofonos U saxophoniste
szaxtrombita U saxotromba
szaxtuba U saxtuba
szcenárium U scenario
szcenikus U szenisch
szegély U *archi, perc* Rand
— francia ~ *ottoni* französischer → Rand
— vasszállal megerősített ~ *ottoni* Mainzer → Rand
— visszahajtott ~ *ottoni* französischer → Rand
szegény U; felhangokban ~ obertonarm
szegeshenger U Stiftwalze
szegmentfedél U *canna* Segmentdeckung
székpolonéz U Stuhlpolonaise
szekrény U *org, pfte* Gehäuse
— rezonáns ~ *ac* Tonkammer; *arpa* Resonanzboden; Schallkasten
szekrényfúvó U *org* Kastenbalg
szekrényszakáll U *canna* Kastenbart
szekrényszelep U *org* Kastenventil
szekszt U = szext
szekund U Sekunde; accord de seconde
— bővített ~ übermäßige → Sekunde
— kis ~ kleine → Sekunde
— nagy ~ große → Sekunde
— szűkített ~ verminderte → Sekunde
szekundakkord U accord de seconde
szekundhangzat U accord de seconde
szekundmenet U Sekundgang
szekvencia U Folge; Sequenz
— rímes ~ Reimsequenz
szél U *perc* Rand
szélcsatorna U *org* Windkanal
— fő ~ *org* Hauptwindkanal
— megtört ~ *org* gebrochener → Kanal
szélcsatornatörés U *org* Kröpfung
szélellátás U *org* Winderzeugung
szelep U *org* Ventil
— E/A ~ *ottoni* Verkürzungsventil
— Perinet-féle ~ Perinet-Ventil
szelepgomb U *trb* Ventilknopf
szelepkürt U Ventilhorn
szeleprészfedő U *org* Windkastenspund
szeleprugó U *org* Spielfeder
szelepszekrény U *org* Ventilkasten
szelepszerkezet U Ventilmaschine
szeleptrombita U *ottoni* Ventiltrompete
széles(edő)en U *prescr* largo
szélesség U; középső ~ *vl* mittlere → Korpusbreite
szélgép U *teat* Windmaschine
szélkamra U *canna d. l.* Windkammer
szélkupak U Windkapsel
szélláda U *org* Windlade
— intonáló ~ *org* Intonierlade
— multiplex ~ Multiplexwindlade
— osztott ~ *org* geteilte → Windlade
szélmérő U *org* Windmesser
szélnyomás U *org* Winddruck
szélnyomásmérő U *org* Windwaage
szélrendszer U *org* Windsystem
szélsapka U Windkapsel
szélszekrény U *org* Windkasten
szélvezeték U *org* Kondukt
szem U Ohr der Schnecke; *arco* Auge
szemelvények *pl* U Auswahl
szemgyűrű U *arco* Augenring
Szenar(ium) *n* D scenario

Szene *f* D *teat*
E scene
F scène *f*
I scena *f*
S escena *f*
U jelenet, szín
R сцена *f*
— **hinter der ~**
E behind the scenes
F dans les coulisses
I dietro la scena
S entre bastidores, detrás de la escena
U a színfalak mögött
R за сценой
Szenenbild *n* D
E setting, set
F scène *f*
I messa *f* in scena
S escena *f*
U színpadi kép
R декорация *f*, сценическое оформление *n*
szenisch D
E scenic
F scénique
I scenico
S escénico
U színpadi, szcenikus
R сценический
szennycím(oldal) U Vortitel
szentélyrekesztő U; ~ (fal): Lettner
szentének U Kirchengesang
szenvedélyes(en) U *prescr* appassionato; impetuoso
szeparátum U Einzelausgabe
szépség U; hangzás ~e: Klangschönheit
szeptett U Septett
szeptim U Septime; *org* Septim
— bővített ~ übermäßige → Septime
— **dunántúli ~**
D *("transdanubische Septim(e)"; Sept in der ungarischen Volksmusik Transdanubiens, die die Mitte hält zwischen großer und kleiner Sept)*
E *("Trans-Danubian seventh"; in Hungarian folk-music, the seventh midway between major and minor)*
F *("septième transdanubienne"; septième intermédiaire entre la septième majeure et la septième mineure, dans la musique populaire hongroise transdanubienne)*
I *("settima transdanubiana", usata nella musica popolare, intermedia fra la settima maggiore e la settima minore)*
S *("séptima transdanubiana"; séptima — intermedia entre la séptima mayor y la menor — usada en la música popular húngara transdanubiana)*
R *(«задунайская септима»; характерная септима венгерской народной музыки, промежуточная между малой и большой)*
— kis ~ kleine → Septime
— nagy ~ große → Septime
— szűkített ~ verminderte → Septime
szeptimakkord U accord de septième
~ bővített kvinttel/quinttel: accord de septième avec quinte augmentée
~ kis terccel: accord de septième avec tierce mineure
~ nagy szeptimmel: accord de septième majeure
~ szűkített kvinttel/quinttel: accord de septième avec quinte diminuée
— módosított/alterált ~ accord de septième altéré
— szűkített ~ accord de septième diminuée
szeptola U Septole
szerenád U Ständchen
~ot adni *v* Ständchen bringen
szerep U *teat* rôle
~eket kiosztani *v teat* besetzen
— prózai ~ Sprechrolle
szereplő U; beugró ~ *teat* Ersatzspieler
szereposztás U *teat* Besetzung
széria U Serie
szeriális U seriell
szerkeszteni *v* U; ellenpontosan ~ kontrapunktieren
szerkezet U Struktur; Tonsatz; *fiati, pfte* Mechanik; *ottoni* Maschine
— felső hangtompító ~ *pn* Oberdämpfermechanik
— **kvintváltó ~**
D *("Quintstruktur", Bezeichnung für eine charakteristische Struktur der ungarischen Volksmusik, in der eine Melodie oder ein Melodieabschnitt in der Ober- oder Unterquinte wiederholt wird)*
E *(characteristic structure of Hungarian folk-music, in which a melody or section of melody is repeated a fifth higher or lower)*
F *("structure par quintes", terme désignant une structure caractéristique de la musique populaire hongroise, dans laquelle une mélodie ou un fragment mélodique est répété à la quinte supérieure ou inférieure)*
I *("struttura per quinte", denominazione di una prassi della musica popolare ungherese nella quale una melodia o un brano di essa viene ripetuto alla quinta superiore o inferiore)*
S *("estructura por quintas", procedimiento característico de la música popular húngara, que consiste en repetir una melodía o un fragmento melódico a la quinta superior)*
R *(«квинтовая структура», обозначение характерного построения венгерской народной музыки, при котором мелодия или мелодический отрезок повторяются на квинту выше или ниже)*
szerkezeti U strukturell
szerpent U Serpent
szertartás U Liturgie
szertartástan U Liturgik

szerv U; Corti-féle ~ *or* Cortisches → Organ; Hörzelle
szerződés U engagement
szerződtetni *v* U engager
Szerzői Jogvédő Hivatal U → ARTISJUS
széttagolás U Zergliederung
széttagolni *v* U zergliedern
szext U Sexte
— bővített ~ übermäßige → Sexte
— hozzáfüggesztett ~ sixte ajoutée
— kis ~ kleine → Sexte
— nagy ~ große → Sexte
— szűkített ~ verminderte → Sexte
szextakkord U accord de sixte
— bővített ~ Italian sixth chord
— nápolyi ~ accord de sixte napolitaine
szextett U Sextett
szextola U Sextole
szigla U Sigel
szignál U Kennmelodie; *rad* Pausenzeichen
szignatúra U Signatur
szigorú U straff; streng
szíj U *camp* Riemen
szillabikus U syllabisch
szimfónia U sinfonia
szimfóniaszerző U sinfonista
szimfonikus U sinfonico
szín U *teat* Bühnenbild; Szene
~re alkalmazás: Inszenierung
~re alkalmazni *v* inszenieren
~re lépni *teat* auftreten
— darabot ~re hozni *teat* ein Stück auf die → Bühne bringen
— új rendezésben ~re vinni *v* neuinszenieren
színdarab U Schauspiel; Theaterstück
színész U Schauspieler
színészi U schauspielerisch
színészies U schauspielerisch
színésznő U Schauspielerin
szinesztetikus U synästhetisch
szinesztézia U Synästhesie
színfal U; a ~ak *pl* mögött *teat* hinter der → Bühne; hinter der → Szene
színhallás U Farbenhören
színház U Theater
színházi U Theater-
színi- U Theater-
színikritika U critique théâtrale
színikritikus U critique de théâtre
színjáték U Schauspiel
színképzene U Farbenmusik
szinkópa U Synkope
szinkopálás U Synkopierung
szinkopálni *v* U synkopieren
szinkopált U verschoben
színmű U Schauspiel; Theaterstück
színpad U *teat* Bühne
~ (padlója) *teat* Bühnenboden
— elől a ~on *teat* vorn auf der → Bühne
színpadbejárat U *teat* Bühneneingang
színpadi U szenisch; theatralisch
színpadias U theatralisch
színpadkép U Szenenbild
színpadmester U *teat* Bühnenmeister
színpadnyílás U *teat* Bühnenöffnung
szinuszgenerátor U Sinustonerzeuger
szinuszhang U Sinuston
szinuszhullám U Sinuswelle
szinuszrezgés U Sinuswelle
színzene U Farbenmusik
színzongora U Farbenklavier
sziréna U Sirene
szisztéma U Liniensystem
szisztrum U Sistrum
szivacsütő U *perc* Schwammschlegel
szivacsverő U *perc* Schwammschlegel
szívószelep U *org* Saugventil
szkald U Skalde
szoba U; hangvisszaverődésmentes ~ schalltoter → Raum
— zenekari ~ *teat* Orchesterzimmer
szobadíszlet U *teat* Zimmerdekoration
szóelválasztás U Worttrennung
szófestés U Wortausdeutung
szög U; billentyűvezető ~ *pfte* Tastenführungsstift
szöghárfa U Winkelharfe
szöghegedű U Nagelgeige
szóihlette U wortgezeugt
szökdécselni *v* U hopsen
szólam U Stimme
— alsó ~ Unterstimme
— belső ~ Mittelstimme
— dallamot vivő ~ Melodiestimme
— egyes ~ Einzelstimme
— egynemű ~ok *pl* gleiche → Stimmen
— erősítő ~ Stützstimme
— felső ~ Oberstimme
— különnemű ~ok *pl* gemischte → Stimmen
— szélső ~ Außenstimme
— szomszédos ~ok *pl* benachbarte → Stimmen
— vegyes ~ok *pl* gemischte → Stimmen
— vezető ~ Hauptstimme
— zümmögő ~ Summstimmen
szólam- U Stimm-
szólamcsere U Stimmtausch
szólamcsoportosítás U Stimmgruppierung
szólamkeresztez(őd)és U Stimmkreuzung
szólamkönyv U Stimmbuch
szólampár-imitáció U paarweise → Imitation
szólampróba U; (fúvós) ~ *fiati* Satzprobe
— vonós ~ Streicherprobe
szólamszámú U; szabad ~ freistimmig
szólamtechnikai U satztechnisch
-szólamú U -stimmig
szólamvezetés U Stimmführung
— párhuzamos ~ Parallelführung
szolfézs U solfeggio
szólista U solista
szolmizáció U Solmisation
— relatív ~ movable doh; tonic sol-fa
szolmizálni *v* U solmisieren
szólni *v* U; egy hang szól: ein Ton → klingt
— egy hangszer szól: ein Instrument — klingt
szóló U solo
szóló- U solo; solistico

szólóénekes U solista vocale
szólóhangszer U Soloinstrument
szólókoncert U concerto solistico
szólómadrigál U Solomadrigal
szólóművész U; hangszeres ~ solista strumentale
szólórész U *canto* Einzelstimme
szólószólam U *canto* Einzelstimme
szólószonáta U Solosonate
szólótáncos U ballerino
— első ~ primo → ballerino
szólótáncosnő U ballerina
— első ~ prima → ballerina
szomszédos U benachbart
szonáta U sonata
— templomi ~ sonata da chiesa
szonátaforma U Sonatenform
szonatina U sonatina
szőnyeg U *teat* Bühnenteppich
szoprán U Sopran
— drámai ~ dramatischer → Sopran; hochdramatischer → Sopran; Zwischenfach
— jugendlich drámai ~ jugendlich-dramatischer → Sopran
— lírai ~ lyrischer → Sopran
szopránblockflőte U Sopranblockflöte
szopránénekesnő U Sopran
szopránfurulya U Sopranblockflöte
szoprángitár U; nagy ~ guitarro
— kis ~ guitarrillo
szopránharsona U Diskantposaune
szopraninó-blockflőte U flageolet; Sopraninoblockflöte
szopraninófurulya U Sopraninoblockflöte
szopránkulcs U Diskantschlüssel; Sopranschlüssel
szopránszaxkürt U saxhorn soprano
szopránszaxofon U saxophone soprano
szopránviola U viola soprano
szőr U; vonó ~e: Bogenhaare
szordinálni *v* U mettere la → sordina; *archi* dämpfen
szordinálva U *fiati, archi, perc* gedämpft
— mint ~ *fiati* wie → gedämpft
szordínó U sordina; *fiati, perc* Dämpfer
~t feltenni *v archi* dämpfen
~(ka)t (fokozatosan) fel *fiati* (allmählich) → Dämpfer aufsetzen
~(ka)t le *fiati* Dämpfer ab
~(ka)t levenni *v fiati* Dämpfer absetzen
~val *fiati, archi, perc* mit → Dämpfer
~ nélkül *fiati* keinen → Dämpfer
— egyenes ~ *fiati* Spitzdämpfer
szordun U Sordun
szorító U *el* Ligaturklammer
szőroldal U Haarseite
szótag U Silbe
— szolmizációs ~ Tonbezeichnung
szótag- U Silben-
szótagelválasztás U Silbentrennung
szótagolás U Silbentrennung
szövedék U Gewebe
szöveg U Text
~ét írta . . .: Text von . . .
— . . . ~e: Text von . . .
szövegalárakás U Textunterlegung
szövegelhelyezés U Textunterlegung
szövegelosztás U Textverteilung
szövegértelmezés U Textausdeutung
szövegihlette U wortgezeugt
szövegíró U Textdichter; Texter; Textverfasser
szövegkezelés U Textbehandlung
szövegkönyv U libretto
szövegkönyvíró U librettista
szövegmagyarázat U Textausdeutung
sztepp U Steptanz
szteppelni *v* U steppen
sztepptánc U Steptanz
sztepptáncos U Steptänzer
sztepptáncosnő U Steptänzerin
sztereó U stereophonisch
sztereofónia U Stereophonie
sztereofonikus U stereophonisch
sztereotuner U *rad* Stereo-Steuergerät
szubbasszuskulcs U Subbaßschlüssel
szubdomináns U Subdominante; subdominantisch
szubdominánsparalel U Subdominantparallele
szubjektum U soggetto
szubkontraoktáv U Subkontra-Oktave
szubkopula U *org* Unteroktavkoppel
szubmediáns U Untermediante
szubrett U soubrette
szuffitta U *teat* soffitto
szűkíteni *v* U verkleinern
szűkített U **vermindert**
— kétszer(esen) ~ doppelt → **vermindert**
szűkmenet U *fuga* Engführung
szünet U Pause
~ nélkül *prescr* attacca
~et tartani *v* pausieren
— brevis értékű ~ Doppeltaktpause
— egy ütem(nyi) ~ Taktpause
— harmincketted ~ Zweiunddreißigstelpause
— hatvannegyed ~ Vierundsechzigstelpause
— kétütemes ~ Doppeltaktpause
— lélegzetvételi ~ Atempause; *canto* Luftpause
szünetelni *v* U pausieren
szünetjel U Kennmelodie; Pause; *rad, teat* Pausenzeichen
— egész ~ ganze → Pause
— fél ~ halbe → Pause
— harmincketted ~ Zweiunddreißigstelpause
— hatvannegyed ~ Vierundsechzigstelpause
— kétütemes ~ Doppeltaktpause
— negyed ~ Viertelpause
— nyolcad ~ Achtelpause
— százhuszonnyolcad ~ Hundertachtundzwanzigstelpause
— tizenhatod ~ Sechzehntelpause
szünetjelérték U Pausenwert
szuperoktáv U *org* doublette; Oktävlein 1'
szurkálás U *pfte* Stich
szvit U ordre; suite
— zenekari ~ suite d'orchestre

T

tab E *pfte* Tonhaltungsbäckchen
tabla *f* S *ancia, cl* Bahn; *org* Fundamentaltafel
~s *pl teat* Bühnenboden
~ armónica *archi* Brust
~ de armonía *archi* Brust; *pfte* Resonanzboden; *vl* Decke
~ de lengüetas *fis* Stimmstock
— junto a la ~ de armonía *prescr, arpa* Resonanztisch
— sobre la ~ de armonía *prescr, arpa* Resonanztisch
tablado *m* S *teat* Bühne; Bühnenboden
tablatura *f* I Griffnotation
tablatura *f* S Griffnotation; Intabulierung; Tabulatur
~ de laúd: Lautentabulatur
~ de órgano: Orgeltabulatur
— poner *v* en ~ absetzen
tablature E Tabulatur
— put *v* into ~ absetzen
tablature *f* F Griffnotation; Intabulierung; Tabulatur
~ d'orgue: Orgeltabulatur
~ de luth: Lautentabulatur
— mettre *v* en ~ absetzen
table E *ancia, cl* Bahn; *org* Fundamentaltafel; Kanzellenspund; *vl* Decke
~ music: Tafelmusik
table *f* F *ancia, cl* Bahn; *org* Fundamentaltafel, Kanzellenspund
~ à couler *canna* Gießbank
~ d'abrégé *org* Wellenbrett
~ d'harmonie *archi* Brust; *pfte* Resonanzboden; *vl* Decke
~ d'harmoniste *org* Intonierlade
~ des anches *fis* Stimmstock
~ des positions *legni* Grifftabelle
~ du soufflet *org* Balgplatte
~ flottante *org* Rahmen
~ inférieure *org* Unterplatte
~ médiane *org* Rahmen
~ supérieure *org* Oberplatte
— près de la ~ *prescr, arpa* Resonanztisch
— sur la ~ d'harmonie *prescr, arpa* Resonanztisch
tableau curtain E *teat* Raffvorhang
table-book arrangement E Tafelmusikanordnung
tablero *m* **de molinetes** S *org* Wellenbrett
Tabor *m* D tambourin de Provence
tabor E tambourin de Provence
tabouret *m* **de piano** F Klavierstuhl
Tabulatur *f* D
E tablature, finger/touch notation
F tablature *f*
I intavolatura *f*
S tablatura *f*, cifra *f*
U tabulatúra
R табулатура *f*
tabulatúra U Griffnotation; Tabulatur
— tabulatúrába foglalni/átírni *v* absetzen
taburete *m* S Klavierstuhl
tacca *f* I *arpa* Rast
~ della effe *archi* F-Lochquerkerbe; *vl* Querstrich
— tacche *pl* per scappamento *org* Einschnitt
taco *m* S; ~s *pl vl* Eckklötzchen
~ central de la tecla: *pfte* Tastenbäckchen
~ que levanta el apagador *pfte* Tonhaltungsbäckchen
Tafelklavier *m* D
E square piano
F piano *m* carré
I pianoforte *m* a tavolo
S piano *m* cuadrado/de mesa
U asztalzongora, "tafelklavier"
R столообразное фортепьяно *n*
Tafelmusik *f* D
E table music
F musique *f* de table
I *"musica da tavola"*
S música *f* de mesa
U asztali zene
R застольная музыка *f*
Tafelmusikanordnung *f* D
E table-book arrangement ⟨*separate parts were printed facing different ways to facilitate performance by a group of singers sitting around a table*⟩
F *(disposition typographique ancienne des*

parties séparées facilitant la lecture en commun autour d'une table)
I *(parti stampate separatamente ma disposte in modo che gli esecutori seduti attorno a un tavolo possano leggere le proprie parti)*
S *(disposición tipográfica antigua de las partes separadas para su cómoda lectura en común)*
U *(a szólamok olyan tipográfiai elrendezése, mely megkönnyítette az asztal körül ülő énekeseknek a szólamok olvasását)*
R *(старинное издание отдельных партий вокального произведения для облегчения музицирования группе, сидящей вокруг стола)*

tag U; zenekari ~ Orchestermusiker
Tagelied *n* D aube
tagliare *v* I streichen
~ la bocca (della canna) *canna anima* aufschneiden
taglio *m* I Streichung; Sprung; Strich; *fl. d.* Schneidekante
~ addizionale/supplementare: Hilfslinie
~ della effe *archi* F-Lochquerkerbe; *vl* Querstrich
tagolás U Zergliederung
— melodikus ~ melodische → Zergliederung
tagolni *v* U zergliedern
tail E Notenfahne; Notenhals
Taille *f* D *ancia* taille
taille *f* F
D *(Tenorstimme in der Polyphonie)*
E tenor part
I tenore *m*
S voz *f* intermedia, tenor *m*
U *(tenorfekvésű szólam a polifóniában)*
R *(теноровый голос в полифонии)*
~ ⟨*groupe des instruments*⟩
D Tenorinstrument *n* ⟨*einer Instrumentenfamilie*⟩
E tenor instrument
I tenore *m* ⟨*di una famiglia di strumenti*⟩
S taille *f*, tenor *m*
U tenorhangszer
R *(теноровая разновидность инструмента какого-либо семейства)*
~ *ancia*
D Taille *f*
E throat
I gola *f*
S cintura *f*, corte *m*
U test, középső rész
R шейка *f*
~ *corda, pfte* Mensur; *pfte* Mensuration
tailler *v* F *canna anima* aufschneiden
tailpiece E *corda* Saitenhalter
~ string/gut/loop *archi* Henkelsaite
tail-pin E *corda* Knopf; *vc* Stachel
takarodó U; (zenés) ~ *mil* Zapfenstreich
take *v* E *prescr* nehmen
Takt *m* D
E time, metre, A: meter
F mesure *f*, tempo *m*
I tempo *m*, misura *f*
S tiempo *m*, compás *m*
U ütem, taktus
R размер *m*
~ ⟨*Abschnitt zwischen zwei Taktstrichen*⟩
E bar, A: measure
F mesure *f*
I battuta *f*
S compás *m*
U ütem
R такт *m*
~ ⟨*Tempo*⟩ tempo
~ **angeben** *v*
E to give the beat/time, to beat (the) time
F battre *v* la mesure, donner *v* le mouvement
I dare *v* il tempo
S marcar *v* el compás, dar *v* el movimiento
U megadni *v* az ütemet/a taktust
R дать *v* ауфтакт
~ **halten** *v*
E to keep time
F garder *v* la mesure, garder *v* le mouvement
I tenere *v* il tempo
S mantener *v* el mismo tiempo/movimiento
U ütemet tartani *v*, ütemben maradni *v*
R соблюдать *v* такт, играть *v* ритмично
~ **schlagen** *v*
E to beat time
F battre *v* la mesure
I battere *v* il tempo
S marcar/llevar *v* el compás, llevar *v* el tiempo
U ütemezni, ütemet verni *v*, taktust ütni *v*
R отбивать *v* такт
— **dreizeitiger** ~
E triple time/A: meter
F mesure *f* ternaire
I tempo *m* ternario, misura *f* ternaria
S compás *m* ternario/de tres tiempos
U hármas ütem
R трёхдольный размер *m*
— **einfacher** ~
E simple time/A: meter
F mesure *f* simple
I battuta *f* semplice
S compás *m* simple
U egyszerű ütem
R простой размер *m*
— **gerader** ~
E duple time/A: meter
F mesure *f* binaire
I tempo *m* binario/pari, misura *m* pari
S compás *m* binario
U páros ütem
R чётный размер *m*
— **im** ~ **zu**
E in time with
F en mesure de
I in tempo di
S a tiempo/en compás de

U ütemben/taktusban valamivel
R в размере на
— **ungerader ~**
E triple time/A: meter
F mesure *f* ternaire
I misura *f*/tempo *m* dispari
S compás *m* ternario/de tres tiempos
U páratlan ütem
R нечётный размер *m*
— **zusammengesetzter ~**
E compound time/A: meter
F mesure *f* composée
I battuta *f* composta
S compás *m* compuesto
U összetett ütem
R сложный размер *m*

Taktart *f* D
E metre/meter, species of time
F espèce *f* de mesure
I specie *f* di tempo
S especie *f* de compás
U ütemnem, ütemfajta
R размер *m*
— **zusammengesetzte ~en** *pl*
E compound time
F mesures *f pl* composées
I misure *f pl* composte
S compases *m pl* compuestos
U összetett ütemnemek *pl*
R сложные размеры *m pl*

Taktbetonung *f* D
E *(accent on the first beat of the bar)*
F accentuation *f* du temps
I accento *m* della battuta
S acento *m* del tiempo
U ütemhangsúly
R ударение *n* на сильной доле такта

taktfest D
E keeping strict time, strict in keeping time, beat-conscious
F qui observe bien la mesure
I esatto nel tenere il tempo
S a tiempo justo
U ütembiztos, jó ütemérzékű
R ритмичный, соблюдающий такт

taktieren *v* D
E to beat time, to mark the beat
F battre *v* la mesure
I battere *v* il tempo/la misura
S marcar *v* el compás
U ütemezni, taktust ütni *v*, ütemet verni *v*
R отбивать *v* такт

-taktig D ⟨*zwei-/dreitaktig*⟩
E -beat
F à . . . temps
I di . . . battute
S de/a . . . tiempos
U . . . -ütemű
R -тактный

Taktpause *f* D
E (whole) bar rest, A: measure rest
F silence *m* pour toute une mesure
I pausa *f* di una battuta
S silencio *m* de un compás/de redonda
U egy ütem(nyi) szünet
R тактовая пауза *f*

Taktschlagen *n* D
E time beating, beating time
F action *f* de battre la mesure, direction *f*
I battere *m* il tempo, dirigere *m*
S acción *f* de marcar el compás, dirigir *m*
U ütemezés, ütemverés
R отбивание *n* такта

Taktstock *m*, **Stab** *m*, *fam* **Stock** *m* D
E baton, *fam* stick
F baguette *f*
I bacchetta *f*
S batuta *f*
U (karmesteri) pálca
R палочка *f* (дирижёра)

Taktstrich *m* D
E bar-line
F barre *f* de mesure
I stanghetta *f*
S barra *f* de compás
U ütemvonal
R тактовая черта *f*
~e ziehen *v*
E to bar, to draw bar-lines
F tracer/mettre *v* les barres de mesure
I tracciare *v* le stanghette
S colocar *v* las barras de compás
U ütemvonalakat húzni *v*
R поставлять *v* тактовые черты

Taktteil *m* D
E part of the bar/beat/A: measure
F temps *m* de la mesure
I parte *f*/tempo *m* della battuta
S tiempo *m* (del compás)
U ütemrész
R доля *f* такта, время *n*
— **guter/starker/betonter ~**
E strong/accented beat
F temps *m* fort
I tempo *m* forte
S tiempo *m* fuerte
U súlyos ütemrész
R сильная доля *f*, сильное время *n*
— **schlechter/schwacher/unbetonter ~**
E off/weak/unaccented beat
F temps *m* faible
I tempo *m* debole
S tiempo *m* débil
U súlytalan/gyenge ütemrész
R слабая доля *f*, слабое время *n*

taktus U Takt
~ban valamivel: im → Takt zu
~t ütni *v* taktieren; Takt schlagen
— megadni *v* a ~t: Takt angeben

Taktvorzeichen *n*, **Taktvorzeichnung** *f* D
E time signature
F indication *f*/signe *m* de la mesure
I tempo/segno *m*/indicazione *f* di misura
S signo *m*/indicación *f* de compás
U ütemjelzés
R обозначение *n* размера

Taktwechsel *m* D
E change of time/metre/meter
F changement *m* de mesure/temps
I cambiamento *m* di tempo
S cambio *m* de tiempo/compás
U ütem(nem)változás
R смена *f* метра
Taktzahl *f* D
E bar number, A: measure number
F numéro *m* de la mesure
I numero *m* di battute
S número *m* del compás
U ütemszám
R цифра *f*, обозначающая такт
taladro *m* S *ottoni* Kesselbohrung
talent *m* **musical** F musikalische → Begabung
talento *m* I; ~ musicale: musikalische → Begabung
talento *m* S musikalische → Begabung
tallone *m* I *arco* Frosch; Zwickel
~ del manico *vl* Nase
— al ~ *prescr*, *vl* am → Frosch
talon *m* F *archi* Zäpfchen; *arco* Zwickel
~ du manche *vl* Nase
talón *m* S *archi* Zäpfchen; *arco* Zwickel; Frosch
~ del mango *vl* Nase
— al ~ *prescr*, *vl* am → Frosch
támasz U *canto* appoggio; *ottoni* Quersteg; *pn* Plattenstrebe
támasztóláb U *vc* Stachel
tambor *m* S Trommel; Trommler; *mil* tambour
~ afinable: Leinentrommel
~ africano: Tumba
~ árabe: arabische → Trommel
~ cilíndrico: Röhrentrommel
~ con tensores: Leinentrommel
~ de barril: Röhrentrommel
~ de concierto: tambour de musique
~ de copa: Vasentrommel
~ de desfile: Paradetrommel
~ de fricción: Reibtrommel
~ de hendidura: Schlitztrommel
~ de marco: Rahmentrommel
~ de tronco: Holzröhrentrommel
~ de un solo parche/de una sola cara: Einfelltrommel
~ en forma de reloj de arena: Sanduhrtrommel
~ frotado: Reibtrommel
~ indio: indianische → Trommel
~ mayor *mil* tambour-major
~ metálico: steel drum
~ militar: Paradetrommel
~ militar grave: tamburo basso
~ monofásico: Einfelltrommel
~ para desfiles: Marschtrommel
~ turco: türkische → Trommel
— tocar *v* el ~ trommeln
tamborero *m* S Trommler
tamboril *m* S tambourin de Provence
tamborilero *m* S Trommler
Tambour *m* D *mil* tambour
tambour *m* F Trommel; Trommler
~ *mil*
D Tambour *m*
E military drummer
I tamburo *m* militare
S tambor *m*
U katonadobos
R военный барабанщик *m*
~ (à cordes): Leinentrommel
~ à fente: Schlitztrommel
~ à une seule peau: Einfelltrommel
~ africain: Tumba
~ arabe: arabische → Trommel
~ basse: tamburo basso
~ Bongo: Bongo-Trommel
~ Conga: Conga-Trommel
~ cylindrique: Röhrentrommel
~ d'harmonie: Trommel
~ de baril: Röhrentrommel
~ de basque *perc* Schellentrommel
~ de bois: Schlitztrommel
~ de cadre: Rahmentrommel
~ de friction: Reibtrommel
~ **de musique/concert**
D Konzerttrommel *f*
E orchestral side-drum, concert drum
I tamburo *m* di concerto
S tambor *m* de concierto
U hangversenydob
R французский барабан *m*, барабан *m* для концертного исполнения
~ de parade: Paradetrommel
~ de tronc: Holzröhrentrommel
~ en forme de sablier: Sanduhrtrommel
~ indien: indianische → Trommel
~ militaire: Paradetrommel
~ sur cadre: Rahmentrommel
~ sur col de poterie: Vasentrommel
~ tubulaire: Röhrentrommel
~ turc: türkische → Trommel
~ volant: Marschtrommel
— battre *v* du ~ trommeln
tamboura E Tambur
tambourin *m* **de Provence** F
D provenzalische Trommel *f*, Tabor *m*
E tabor
I tamburo *m* di Provenza
S tamboril *m*
U provence-i dob
R провансальский барабан *m*, тамбурин *m*
tambourine E *perc* Schellentrommel
Tambourmajor *m* D *mil* tambour-major
tambour-major *m* F *mil*
D Tambourmajor *m*
E drum major
I tamburo *m* maggiore
S tambor *m* mayor
U tamburmajor
R тамбурмажор *m*
Tambourstab *m* D *mil* canne de tambour-major
Tambur *m* D ⟨*persisch-arabische Laute*⟩
E tambur, A: tamb(o)ura

F tanbûr *m*
I tanbur *m*
S tanbur *m*
U tambura
R тамбур *m*, танбур *m*

tambur E Tambur
tambura E U Tambur
tamburello *m* I Rahmentrommel; Wirbeltrommel
~ basco *perc* Schellentrommel
~ brasiliano: pandereta brasileña
Tamburin *n* D = Schellentrommel
tamburino *m* I Wirbeltrommel
tamburmajor U *mil* tambour-major
tamburo *m* I Trommel
~ a calice/coppa: Vasentrommel
~ a clessidra: Sanduhrtrommel
~ a corde: Leinentrommel
~ a cornice: Rahmentrommel
~ a frizione/sfregamento: Reibtrommel
~ a una pelle: Einfelltrommel
~ arabo: arabische → Trommel
~ basco: Wirbeltrommel; *perc* Schellentrommel
~ **basso**
D Baßtrommel *f* ⟨*Militärtrommel mit schlaff gespannten Saiten*⟩
E bass drum
F tambour *m* basse
S tambor *m* militar grave
U katonadob ⟨*laza húrokkal*⟩
R военный барабан *m*
~ cilindrico: Röhrentrommel
~ con corde: Leinentrommel
~ da parata: Marschtrommel
~ di concerto: tambour de musique
~ di latta: steel drum
~ di legno a fessura: Schlitztrommel
~ di Provenza: tambourin de Provence
~ indiano: indianische → Trommel
~ maggiore *mil* tambour-major
~ militare: kleine → Trommel; Paradetrommel; *mil* tambour
~ muto: Tom-Tom
~ rullante: Wirbeltrommel
~ tubolare: Röhrentrommel
~ turco: türkische → Trommel
~ volante: Marschtrommel
— battere *v* il ~ trommeln
tamis *m* F *org* Pfeifenbank
tampon E Doppelschlegel; *perc* doppelter → Schlegel
tampon *m* F Doppelschlegel; *canna d. l.* Spund; *legni* Kugel; *perc* doppelter → Schlegel
~ de clef *legni* Klappenpolster
~ fermant la laye *org* Windkastenspund
tampon *m* S *perc* doppelter → Schlegel
tampone *m* I *legni* Klappenpolster
Tam-Tam *n* D
E tam-tam, gong
F Tam-Tam *m*
I tam-tam *m*
S tam-tam *m*, gong *m*
U tamtam, gong
R тамтам *m*

tam-tam E Tam-Tam
tam-tam *m* I S Tam-Tam
tamtam U Tam-Tam
tan U; funkciók ~a: Funktionslehre
tanár U Pädagoge
tanbûr *m* F Tambur
tanbur *m* I S Tambur
tánc U Tanz; *bl* ballabile
~ra alkalmas: ballabile
— figurális ~ Figurentanz
— lépegetős ~ Schreittanz
— művészi ~ Kunsttanz
— német ~ deutscher → Tanz
— népi ~ Volkstanz
— páros ~ Paartanz
— társasági ~ Gesellschaftstanz
— udvari ~ Hoftanz
táncbetét U *bl* ballabile
táncdal U Schlager
táncdalénekes U Schlagersänger
táncdalénekesnő U Schlagersängerin
táncdalszerző U Schlagerkomponist
táncdarab U *bl* ballabile
táncírás U *bl* Bewegungsschrift
tánciskola U Tanzschule
táncjáték U ballet
tánclépés U Tanzschritt
— rögzített ~ek *pl bl* festgelegte → Tanzschritte
táncmesterhegedű U pochette
táncművészet U Tanzkunst
táncolni *v* U tanzen
— együtt ~ mittanzen
táncóra U Tanzstunde
táncos U Tänzer; tänzerisch
— első ~ primo → ballerino
táncosnő U Ballettmädchen; Tänzerin
táncszerű U tänzerisch
tánctanár U Tanzlehrer
táncterem U Tanzsaal
tánctétel U Tanzsatz
tánczene U Tanzmusik
tánczenekar U Tanzkapelle; Tanzorchester
tandarab U Lehrwerk
tañedor *m* S; ~ de alphorn: Alphorner
~ de bandura бандурист
~ de clavicordio/clavicémbalo: Clavierist
~ de gamba: Gambenspieler
~ de gudók гудочник
~ de gusla гусляр
~ de instrumento de cobre/metal: Blechbläser
~ de instrumento de madera: Holzbläser
~ de instrumentos de tecla y cuerdas: Clavierist
~ de instrumentos de viento: Bläser
~ de tiorba: Theorbenspieler
tañedora *f* S; ~ de gamba: Gambenspielerin
~ de tiorba: Theorbenspielerin
tangens U *tasto* Tangente
tangent E *tasto* Tangente

Tangente *f* D *tasto*
E tangent
F tangente *f*
I tangente *f*
S tangente *f*
U tangens, érintő
R тангент *m*
~ *obs* = Taste
tangente *f* F I S *tasto* Tangente
Tangentenachse *f* D *pfte* = Dämpferachse
Tangentenflügel *m* D = Clavichord
Tangentenkapsel *f* D *pfte* = Dämpferkapsel
Tangentenklavier *n* D = Clavichord
Tangentenoberteil *n* D *pfte* = Stecherkapsel
Tangentenpolster *n* D *pfte*
E underlever frame cushion
F garniture *f* du levier oblique
I cuscinetto *m* della sbarra dello smorzo
S almohadilla *f* de la palanca inferior del apagador
U tompítóalsótag párnája
R подушечка *f* для подъёма демпферов
Tangentenschraube *f* D *pfte* = Stecherschraube
Tangentenunterteil *n* D *pfte* = Dämpferarm
Tango *m* D *bl* tango
tango *m* S *bl*
D Tango *m*
E tango
F tango *m*
I tango *m*
U tangó
R танго *n*
tangó U *bl* tango
tañido *m* S Glockenschlag
tanítás U Unterricht
— egyéni ~ Einzelunterricht
tankönyv U Lehrbuch
tanszer U Lehrmittel
Tantiemen *f pl* D
E royalties *pl*
F droits *m pl* d'auteur
I diritti *m pl* d'autore
S percentaje *m*, porcentaje *m*, derechos *m pl* de autor, "royalties" *f pl*
U jogdíj
R авторские *m pl*
tanto I; ma non ~
D aber nicht zu sehr
E but not too much
F mais pas trop
S mas/pero no tanto, no demasiado
U de nem túlságosan/annyira
R но не слишком
tanto S; mas/pero no ~ ma non → tanto
tányér U *gram* Plattenteller
Tanz *m* D
E dance
F danse *f*
I danza *f*, ballo *m*
S danza *f*, baile *m*
U tánc
R танец *m*, пляска *f*
— **deutscher ~** *bl*
E tedesca
F allemande *f*
I tedesco *m*
S aleman(d)a *f*
U allemande, német tánc
R tedesco ⟨*быстрый немецкий танец*⟩
— **ländlerische Tänze** *pl*
E *(dances in the manner of a Ländler)*
F *(danses à la manière des Ländler)*
I *(danze secondo la maniera di un Ländler)*
S *(danzas de la familia del Ländler)*
U *(ländlerszerű táncok)*
R *(танцы типа лендлера)*
Tanzeinlage *f* D *bl* ballabile
tanzen *v* D
E to dance
F danser
I danzare, ballare
S danzar, bailar
U táncolni
R танцевать
Tänzer *m* D
E dancer
F danseur *m* de ballet
I ballerino *m*, danzatore *m*
S bailarín *m*, danzarín *m*, danzante *m*
U táncos
R танцор *m*
Tänzerin *f* D
E dancer
F danseuse *f* de ballet, ballerine *f*
I ballerina *f*, danzatrice *f*
S bailarina *f*, danzarina *f*
U táncosnő
R танцовщица *f*
tänzerisch *D*
E dance-like, dancing
F dansant
I di danza
S bailable
U táncos, táncszerű
R танцевальный, плясовой
~ *bl* ballabile
Tanzkapelle *f* D
E dance orchestra/band
F orchestre *m* de danse
I orchestra *f* da ballo
S orquesta *f* de baile
U tánczenekar
R танцевальный оркестр *m*
Tanzkastagnetten *f pl* D castagnette spagnole → castagnetta
Tanzkunst *f* D
E art of dancing
F art *m* chorégraphique/de la danse
I arte *f* della danza, orchestica *f*
S arte *m* de la danza, orquéstica *f*, coreografía *f*
U táncművészet
R искусство *n* танца, хореография *f*
Tanzlehrer *m* D
E dancing master

F professeur *m* de danse
I maestro *m* di ballo
S maestro/profesor *m* de baile/danza
U táncmester
R танцмейстер *m*, учитель *m* танцев

Tanzmeister *m* D *obs* = Tanzlehrer

Tanzmeistergeige *f* D pochette

Tanzmusik *f* D
E dance music
F musique *f* de danse
I musica *f* da ballo
S música *f* bailable/de danza
U tánczene
R танцевальная музыка *f*

Tanzorchester *n* D
E dance orchestra/band
F orchestre *m* de bal/danse
I orchestra *f* da ballo
S orquesta *f* de baile
U tánczenekar
R танцевальный оркестр *m*

Tanzsaal *m* D
E ballroom
F salle *f* de danse/bal
I sala *f* da ballo
S salón *m* de baile
U táncterem, bálterem
R бальный зал *m*

Tanzsatz *m* D
E dance movement
F mouvement *m* de danse
I tempo *m* di danza/ballo
S movimiento *m* de baile/danza
U tánctétel
R танцевальная пьеса *f*

Tanzschrift *f* D = Bewegungsschrift

Tanzschritt *m*, **Schritt** *m* D
E (dance) step
F pas *m* de danse
I passo *m* di danza
S paso *m* de danza/baile
U tánclépés
R танцевальный шаг *m*, па *n*

— **festgelegte ~e** *pl bl*
E prescribed dance steps *pl*
F pas *m pl* de danse fixes/prescrits
I passi *m pl* di danza fissi
S pasos *m pl* de danza establecidos
U rögzített (tánc)lépések *pl*
R установленные па *n pl*

Tanzschule *f* D
E dancing school, dance conservatory
F école *f*/conservatoire *m* de danse
I scuola *f* di ballo
S escuela *f* de baile/danza, academia *f* de danza
U tánciskola
R школа *f* танцев

Tanzstück *n* D *bl* ballabile

Tanzstunde *f* D
E dancing lesson
F leçon *f* de danse
I lezione *f* di ballo
S lección *f* de baile/danza
U táncóra
R урок *m* танцев

tap E; ~ box: Holzblock
~ wire *org* Abstraktendraht

tapa *f* S *canna d.l.* Vorschlag; *pfte* Hinterdeckel; *vl* Decke
~ de las correderas *org* Pfeifenstock
~ de las ranuras *org* Kanzellenspund
~ de las teclas *pfte* Tastenklappe
~ de marfil *tasto* Vorderteil des Tastenbelages
~ del cuño *arco* Oberkeil
~ del fuelle *org* Balgplatte
~ del piano: Klavierdeckel
~ del piano de cola: Flügeldeckel
~ del teclado *pfte* Tastenklappe
~ delantera *pfte* Vorderdeckel
~ inferior *pn* Unterrahmen
~ superior (al teclado) *pn* Oberrahmen
~ superior del fuelle *org* Oberplatte

tapadillo de chimenea S *canna* rohrgedeckt

tapado S *canna* gedeckt; *cor* gestopft
~ de chimenea *canna* rohrgedeckt

tapado *m* S *org* bourdon 16'
~ 16' *org* Subbaß

tapar *v* S *canna* decken; *cor* stopfen

tap-dance *v* E steppen

tap-dancer E Steptänzer

tap-dancing E Steptanz

tape E Tonband
~ guide *magn* Tonbandführung
~ head *magn* Tonkopf
~ length indicator/counter: Tonbandlängenzählwerk
~ music = music for tape
~ recorder: Tonbandgerät
~ recording: Bandaufnahme
~ reel/spool: Tonbandspule
~ speed: Tonbandgeschwindigkeit
~ wire *pfte* Bändchendraht
— put/record *v* on ~ auf → Tonband nehmen

tapis *m* **de scène** F *teat* Bühnenteppich

tapotage *m* F Geklimper

tapoter *v* F *fam, pfte* klimpern

tappare *v* I *canna* decken; *cor* stopfen

tappato I *canna* gedeckt
~ a camino *canna* rohrgedeckt

tappeto *m* I *teat* Bühnenteppich

tappo *m* I *arco* Oberkeil; *canna d.l.* Spund
~ fissa-tastiera *pfte* Klaviaturbacken
~ interno *arco* Unterkeil

taps U Beifall

tapsolni *v* U Beifall klatschen

taquet *m* F; ~ de balancier *pfte* Tastenbäckchen
~ levant l'étouffoir *pfte* Tonhaltungsbäckchen

taquilla *f* S Theaterkasse

tararear *v* S trällern

tárcsaszelep U *org* Scheibenventil

tarima *f* S Podium

tárogató U
D *(klarinettenartiges Holzblasinstrument der ungarischen Volksmusik)*

E tarogato ⟨*Hungarian folk instrument of the clarinet family*⟩
F *(instrument à vent en bois, du type de la clarinette, dans la musique populaire hongroise)*
I *(strumento a fiato in legno simile al clarinetto usato nella musica popolare ungherese)*
S *(instrumento popular húngaro semejante al clarinete)*
R *(венгерский народный духовой инструмент типа кларнета)*

tarot *m* F
D Quartfagott *n*, Terzfagott *n*
E *(a large bassoon pitched a fourth or a third below normal)*
I fagotto *m* terzino
S *(pequeño contrafagote afinado una tercera bajo)*
U kvartfagott, tercfagott
R *(старинный вид фагота, настроенный на кварту или терцию ниже обычного)*

társalgó U *teat* Künstlerzimmer
társaság U; zenei ~ Musikgesellschaft
társasének U Gesellschaftslied
tartalom U Inhalt
tartani *v* U *ton* liegenbleiben
Tartini's tones *pl* E Tartinische → Töne
tartógomb U *arpa, lt* Patrone
tartomány U; hallhatósági ~ Hörbereich
tartószíj U Tragschnur
tartózsinór U Tragschnur
Taschengeige *f* D pochette
Taschenpartitur *f* D
E pocket/miniature score
F partition *f* de poche
I partitura *f* tascabile, partiturina *f*
S partitura *f* de bolsillo
U zsebpartitúra
R карманная партитура *f*

tasseau *m* F; ~ du coin *vl* Eckklötzchen
~ inférieur *vl* Unterklotz
~ supérieur *vl* Oberklotz
tassello *m* I; tasselli *pl* angolari *vl* Eckklötzchen
~ inferiore *vl* Unterklotz
~ superiore *vl* Oberklotz
tastato I *corda* mit Bünden versehen → Bund
Tastatur *f* D = Klaviatur
Taste *f* D tasto
— gebrochene ~ *org* tasto spezzato
— schwarze ~ tasto nero
— weiße ~ tasto bianco
Tastenbäckchen *n* D *pfte*
E key button, chase board
F taquet *m* de balancier
I guida-tasto *m*
S taco *m* central de la tecla
U vezérlőtömböcske
R средний клавиатурный капсюль *m*

Tastenbäckchengarnierung *f* D *pfte*
E key button bushing
F mortaise *f*
I guarnizione *f* del telaio/foro del tasto
S guarnición *f* de la tecla
U vezérlőtömböcske-bélés
R сукно *n* капсюля

Tastenfall *m* D; **doppelter** ~ *arm*
E double touch
F double articulation *f*
I doppio scatto *m* del tasto
S teclado *m* de doble articulación, doble articulación *f*
U kettős billentyűnyomás
R двойная осадка *f* клавиатуры

Tastenfessel *f* D *org, arm, pfte* prolongement
Tastenführungsstift *m* D *pfte*
E front rail pin
F pointe *f* du jeu de la touche, guide *m* de la touche, pointe *f* (de réglage) du jeu latéral de la touche
I punta *f* di guida del tasto
S guía *f* frontal de la tecla
U billentyűvezető szög
R передний клавиатурный штифт *m*

Tastengang *m* D *org* tocco
Tastengefühl *n* D
E key-touch
F toucher *m*
I tocco *m*
S tocco *m*, toucher *m*, ataque *m*
U billentés
R туше *n*

Tastengitarre *f* D guitarra de teclado
Tasteninstrument *n* D
E keyboard instrument
F instrument *m* à clavier
I strumento *m* a tastiera
S instrumento *m* de tecla
U billentyűs hangszer
R клавишный инструмент *m*

Tastenklappe *f*, **Klappe** *f* D *pfte*
E fall, A: fall-board
F couvercle *m* du clavier
I coperchio *m* dei tasti/della tastiera
S tapa *f* del teclado/de las teclas, cubreteclado *m*
U kárnis, billentyűfedő
R клавиатурный клапан *m*

Tastenmusik *f* D
E keyboard music
F musique *f* pour instruments à clavier
I musica *f* per strumenti a tastiera
S música *f* de tecla, música *f* para (instrumentos de) tecla
U billentyűs muzsika
R музыка *f* для клавишных инструментов

Tastenpolster *n* D *pfte*
E underlever key cushion
F garniture *f* de la touche
I cuscinetto *m* del tasto
S almohadilla *f* de la tecla
U párna (a tompító kiemelésére)
R подушка *f* клавиши

Tastenpsalterium *n* D
E keyed psaltery
F psalterium *m* à touches

I salterio *m* a tastiera
S salterio *m* de tecla
U fogólapos psalterium
R псалтериум *m* с клавиатурой

tastiera *f* I Klaviatur; *corda* Griffbrett
~ a colori: Farbenklavier
~ centrale *org* Mittelklavier
~ concava: Bogenklaviatur
~ di mezzo *org* Mittelklavier
~ inferiore *org* Unterklavier
~ muta: stummes → Klavier
~ per l'accordatura *org* Stimmklaviatur
— alla ~ *prescr, corda* am → Griffbrett
— sulla ~ *prescr, archi* flautato; *prescr, corda* am → Griffbrett

tasto *m* I
D Taste *f*
E key, note, digital
F touche *f*
S tecla *f*
U billentyű
R клавиша *f*
~ *corda* Bund; *legni* Griff; Klappenstiel; *ottoni* Fingerknopf; Fingertaste
— tasti *pl fiati* Druckplättchen
~ a bilico *org* Kipptaste
~ **bianco**
D weiße Taste *f*, Untertaste *f*
E white key/note
F touche *f* blanche
S tecla *f* blanca
U fehér billentyű
R белая клавиша *f*
~ d'avviamento *magn* Eingangswähler
~ **del diesis**
D Halbtontaste *f*, Obertaste *f*
E semitone/sharp key
F touche *f* dièse/supérieure
S sostenido *m*
U félhangbillentyű
R полутоновая/чёрная клавиша *f*
~ del manuale: Manualtaste
~ del piccolo *fis* Diskantregistertaste
~ del registro *org* bouton du registre
— tasti *pl* doppi *org* doppelte Halbtöne → Halbton
~ **nero**
D schwarze Taste *f*
E black key
F touche *f* noire
S tecla *f* negra
U fekete billentyű
R чёрная клавиша *f*
~ **spezzato** *org*
D gebrochene Taste *f*
E split key
F touche *f* coupée
S tecla *f* partida
U tört billentyű
R двойная клавиша *f*
— tasti *pl* spezzati *org* doppelte Halbtöne → Halbton
— regolare *v* la corsa dei tasti *pfte* Druck machen

tasto *m* S; sul ~ *prescr, corda* am → Griffbrett
tattoo E *mil* Zapfenstreich
taut E straff
taux *m* F; ~ de surdité tonale: Hörverlust
távmű U *org* Fernwerk
tavola *f* I *ancia, cl* Bahn; *org* Fundamentaltafel
~ armonica *pfte* Resonanzboden; *vl* Decke
~ da frizione: Reibbrett
~ da lavare: Waschbrett
~ della catenacciatura *org* Wellenbrett
~ delle posizioni *legni* Grifftabelle
~ di fusione *canna* Gießbank
~ superiore *org* Oberplatte
— presso la ~ *prescr, arpa* Resonanztisch
— sulla ~ *prescr, arpa* Resonanztisch
tavolato *m* I *teat* Bühnenboden
tavoletta *f* I; ~ d'accordatura *canna d.l.* Stimmschieber
~ sibilante: Schwirrholz
távoli U entfernt
távolság U Abstand
Taylor-formula U Taylorsche → Formel
Taylor's formula E Taylorsche → Formel
taza *f* S *legni* Deckel; *ottoni* Kessel
tazza *f* I *ottoni* Kessel
teacher E Pädagoge
teaching E Unterricht
~ aids *pl* Lehrmittel
~ of composition: Kompositionslehre
teatral S schauspielerisch; theatralisch; Theater-
teatrale I schauspielerisch; theatralisch; Theater-
teatro *m* I Theater
~ d'opera: Opernhaus
~ di prova: Probebühne
~ di varietà: Varieté
teatro *m* S Theater
~ de variedades: Varieté
— **del** ~ **Theater-**
technical E; ~ demands *pl* technische → Anforderungen
~ director: régisseur
technician E *teat* Maschinenmeister
technika U *pfte* Fingertechnik
— dodekafon ~ Zwölftontechnik
— fejlesztéses ~ Fortspinnungstechnik
— feldolgozási ~ Durchführungstechnik
— karmesteri technikához tartozó: schlagtechnisch
— kidolgozási ~ Durchführungstechnik
— kompozíciós ~ Kompositionstechnik
— tizenkét fokú ~ Zwölftontechnik
technique E; ~ of beating time *dir* Schlagtechnik
~ of composition: Kompositionstechnik
~ of continuation: Fortspinnungstechnik
technique *f* F Fingerübungen
~ de direction *dir* Schlagtechnik
~ de la composition: Kompositionstechnik
~ de la parodie: Parodietechnik
~ des doigts *pfte* Fingertechnik
~ dodécaphonique: Zwölftontechnik
~ du développement: Durchführungstechnik; Fortspinnungstechnik

~ vocale: Gesangstechnik; Stimmtechnik
— propre à la ~ de direction: schlagtechnisch
tecla *f* S tasto
~ blanca: tasto bianco
~ de manual: Manualtaste
~ del pedalero *tasto* pedaliera
~s *pl* divididas *org* doppelte Halbtöne → Halbton
~ negra: tasto nero
~ partida *org* tasto spezzato
— igualar *v* las ~s *pfte* Druck machen
teclado *m* S Klaviatur
~ central *org* Mittelklavier
~ de afinación *org* Stimmklaviatur
~ de doble articulación *arm* doppelter → Tastenfall
~ de ecos *org* Fernwerk
~ de ensayo (de los tubos) *org* Intonierlade
~ de estudio: Übungsklavier
~ inferior *org* Unterklavier
~ recurvado: Bogenklaviatur
— de dos ~s: zweimanualig
tecnica *f* I Fertigkeit
~ compositiva: Kompositionstechnik
~ della parodia: Parodietechnik
~ della respirazione: Atembehandlung
~ dello sviluppo: Durchführungstechnik; Fortspinnungstechnik
~ di dita *pfte* Fingertechnik
~ direttoriale *dir* Schlagtechnik
~ dodecafonica: Zwölftontechnik
~ monotematica: Monothematik
~ vocale: Gesangstechnik; Stimmtechnik
— pertinente alla ~ direttoriale: schlagtechnisch
técnica *f* S; ~ de composición dodecafónica: Zwölftontechnik
~ de desarrollo: Durchführungstechnik
~ de dirección *dir* Schlagtechnik
~ de la composición: Kompositionstechnik
~ de la digitación *pfte* Fingertechnik
~ de la dirección orquestal *dir* Schlagtechnik
~ de la parodia: Parodietechnik
~ del canto: Gesangstechnik
~ del desarrollo: Fortspinnungstechnik
~ dodecafónica: Zwölftontechnik
~ vocal: Gesangstechnik; Stimmtechnik
— propio de la ~ de dirección: schlagtechnisch
tecnico *m* **del suono** *I rad* Tonmeister
tedesca E *bl* deutscher → Tanz
tedesca I; **alla ~**
D alla tedesca, *"wie ein deutscher Tanz"*
E alla tedesca, *"like a German dance"*
F alla tedesca, à l'allemande, *"dans le style d'une danse allemande"*
S alla tedesca, *"a la alemana"*
U alla tedesca, *"német módra"*
R alla tedesca, *«в характере немецкого танца»*
tedesco *m* I *bl* deutscher → Tanz
tehetség U; zenei ~ musikalische → Begabung
teigig D *prescr* pastoso
Teil *m* D
E part, section
F partie *f*, section *f*
I parte *f*, sezione *f*
S parte *f*, sección *f*
U rész
R часть *f*, раздел *m*
-teilig D ⟨*zwei-/drei-/vierteilig*⟩
E in ⟨*two/three/four*⟩ parts
F en ⟨*deux/trois/quatre*⟩ parties
I di ⟨*due/tre/quattro*⟩ parti
S en ⟨*dos/tres/cuatro*⟩ partes
U ⟨*két/három/négy*⟩ -részes
R ⟨*двух/трёх/четырёх*⟩ -частный
Teilton *m*, **Partialton** *m* D
E partial (tone)
F son *m* partiel/harmonique, harmonique *m*
I suono *m* parziale/armonico
S sonido *m* parcial, parcial *m*
U részhang, felhang
R частичный тон *m*
Teiltonaufbau *m* D
E harmonic content
F structure *f* harmonique
I struttura *f* degli armonici, contenuto *m* di armonici
S estructura *f* armónica
U részhangfelépítés
R построение *n* частичных тонов
Teilwindlade *f* D *org*
E off-set chest
F sommier *m* divisé
I sezione *f* di somiere
S somier *m* dividido
U részszélláda
R разделённая/секционная виндлада *f*
tejido *m* S Gewebe
~ polifónico: polyphones → Gewebe
tekercs U Rolle
tekerő(lant) U Drehleier
tela *f* I; ~ per fusione *canna* Gießleinwand
telaio *m* I *org* Rahmen; *pfte* Vollpanzerplatte
~ centrale *org* Rahmen
~ (del pianoforte): Klavierrast
~ della meccanica *pfte* Mechanikträger
~ della tastiera *pfte* Klaviaturrahmen
telecast E = live broadcast
~ *rad* Sendung; Übertragung
television opera E Fernsehoper
teljes U *acc* vollständig; *ton* rund
teltale E *org* Windwaage
telón *m* S Vorhang; *teat* Prospekt
~ de boca *teat* Aktvorhang; Raffvorhang
~ de entreacto *teat* Zwischenaktvorhang
~ de fondo *teat* Bühnenleinwand; Prospekt
~ de seguridad *teat* eiserner → Vorhang
~ secundario *teat* Bühnenleinwand
— ¡abajo el ~! Vorhang zu!
— ¡arriba el ~! Vorhang auf!
— ¡bajar (el) ~! Vorhang zu!
— ¡subir (el) ~! Vorhang auf!
tema *m* I Thema
~ accessorio: Nebenthema

~ iniziale/fondamentale: Ausgangsthema
~ principale: Hauptthema
— secondo ~ Nebensatz; Nebenthema; Seitenthema
tema *m* S Thema; Dux
~ fundamental: Ausgangsthema
~ principal: Ausgangsthema; Hauptthema
~ secundario: Nebensatz; Nebenthema
— de un solo ~ monothematisch
— segundo ~ Nebensatz; Nebenthema; Seitenthema
téma U soggetto; Thema
~ nélküli: athematisch
témabemutatás U exposition
témacsoport U Themengruppe
témafeldolgozás U Durchführung
témakidolgozás U Durchführung
tematica *f* I Thematik
temática *f* S Thematik
tematico I thematisch
temático S thematisch
tematika U Thematik
tematikus U thematisch
tématorlasztás U *fuga* Engführung
témavisszatérés U Wiederkehr
temblar *v* S *canto* wackeln
temblequeo *m* S Bockstriller
Tempelblock *m* D
E temple/Chinese block, wood-block
F Tempelblock *m*, Temple-block *m*
I testa *f* di morto, block *m* cinese, blocks *m pl* cinesi
S "chinese wood-block" *m*, temple block *m*
U temple block
R темпле-блоки *m pl*
temper *v* E temperieren
temperálás U Stimmung; Temperatur
— egyenletes lebegésű ~ gleichschwebende → Temperatur
— nem egyenletes lebegésű ~ ungleichschwebende → Temperatur
temperálni *v* U temperieren
temperament E Stimmung; Temperatur
~ octave: grundlegende → Oktave
tempérament *m* F Stimmung; Temperatur
~ égal: gleichschwebende → Stimmung; gleichschwebende → Temperatur
~ inégal: ungleichschwebende → Stimmung; ungleichschwebende → Temperatur
temperamento *m* I Stimmung; Temperatur
~ equabile: gleichschwebende → Stimmung; gleichschwebende → Temperatur
~ inequabile: ungleichschwebende → Stimmung; ungleichschwebende → Temperatur
~ inequabile del tono medio: mitteltönige → Temperatur
temperamento *m* S Stimmung; Temperatur
~ desigual: ungleichschwebende → Stimmung; ungleichschwebende → Temperatur
~ igual: gleichschwebende → Stimmung; gleichschwebende → Temperatur
temperar *v* S temperieren
temperare *v* I temperieren
Temperatur *f* D
E temperament
F tempérament *m*
I temperamento *m*
S temperamento *m*
U temperálás
R темперация *f*
— **gleichschwebende ~**
E equal temperament
F tempérament *m* égal
I temperamento *m* equabile
S temperamento *m* igual
U egyenletes lebegésű temperálás
R равномерная темперация *f*
— **mitteltönige ~**
E mean-tone temperament
F *(tempérament inégal avec tierces majeures justes)*
I temperamento *m* inequabile del tono medio
S *(afinación por terceras)*
U középhangos temperatúra
R *(неравномерная темперация с натуральными терциями)*
— **ungleichschwebende ~**
E unequal temperament
F tempérament *m* inégal
I temperamento *m* inequabile
S temperamento *m* desigual
U nem egyenletes lebegésű temperálás
R неравномерная темперация *f*
temperatúra U; középhangos ~ mitteltönige → Temperatur
tempérer *v* F temperieren
temperieren *v* D
E to temper
F tempérer
I temperare
S temperar
U temperálni
R темперировать
tempestoso I *prescr*
D tempestoso, stürmisch
E tempestoso, *"tempestuous"*
F tempestoso, tempétueux
S tempestoso, *'tempestuoso"*
U tempestoso, *"hevesen"*, *"fergetegesen"*
R tempestoso, бурно
tempétueux F *prescr* tempestoso
templador *m* S *pfte* Stimmeisen
temple block E Tempelblock
Temple-block *m* F Tempelblock
templom U Kirche
templomkórus U Kantorei
Tempo *n* D tempo
tempo E tempo
~ fluctuations *pl* Temposchwankungen
~ indication: Tempozeichen; Tempobezeichnung
~ mark: Tempobezeichnung
tempo *m* F Takt; Tempobezeichnung
~ de valse: Walzertakt

tempo *m* I
D Tempo *n*, Zeitmaß *n*, Zählzeit *f*, Takt *m*
E tempo, speed, pace, time, metre, A: meter
F tempo *m*, temps *m*, mesure *f*
S tiempo *m*, movimiento *m*, tempo *m*, compás *m*
U tempó
R темп *m*
~ ⟨*movimento*⟩ Satz; ⟨*misura*⟩ Takt; Zählzeit
~ a cappella/alla breve: Allabrevetakt
~ binario: gerader → Takt; Zweiertakt
~ cinque ottavi: Fünfachteltakt
~ cinque quarti: Fünfvierteltakt
~ debole: schlechter → Taktteil; *dir* Aufschlag
~ del progressivo indebolimento delle vibrazioni: Ausschwingzeit
~ della battuta: Taktteil
~ di ballo/danza: Tanzsatz
~ di misura: Taktvorzeichen
~ di registrazione *gram*, *magn* Aufnahmezeit
~ di valzer: Walzertakt
~ dispari: ungerader → Takt
~ dodici ottavi: Zwölfachteltakt
~ due metà: Zweihalbetakt
~ finale: Schlußsatz
~ forte: guter → Taktteil
~ (in) due quarti: Zweivierteltakt
~ in levare *dir* Auftakt
~ (in) quattro metà: Vierhalbetakt
~ (in) quattro ottavi: Vierachteltakt
~ (in) quattro quarti: Viervierteltakt
~ (in) tre quarti: Dreivierteltakt
~ nove ottavi: Neunachteltakt
~ nove quarti: Neunvierteltakt
~ ordinario: Viervierteltakt
~ pari: gerader → Takt
~ **primo** *prescr*
D tempo primo, im ersten Zeitmaß
E tempo primo, at the original speed
F tempo primo, même mouvement *m* qu'au début
S tempo primo, *"(en el) primer tiempo"*
U tempo primo, az első/előző tempó(ban)
R tempo primo, в первом темпе, первый темп *m*
~ quaternario: Vierertakt
~ quattro quarti: Vierertakt
~ sei ottavi: Sechsachteltakt
~ sei quarti: Sechsvierteltakt
~ ternario: Dreiertakt; dreizeitiger → Takt
~ tre metà: Dreihalbetakt
~ tre ottavi: Dreiachteltakt
— **a** ~ *prescr*
D a tempo, im früheren Zeitmaß
E a tempo, *"in time (as before)"*
F a tempo, en mesure, *"reprise du mouvement précédent"*
S a tempo, *"a tiempo"*
U a tempo, az előző/eredeti tempóban
R a tempo, в прежнем темпе
— a uno ~ einsätzig
— battere *v* il ~ Takt schlagen; taktieren
— dare *v* il ~ Takt angeben
— di due tempi: zweisätzig
— di quattro tempi: viersätzig
— di tre tempi: dreisätzig
— esatto nel tenere il ~ taktfest
— in ~ di: im → Takt zu
— **l'istesso ~, lo stesso ~**
D l'istesso tempo, im selben Zeitmaß
E l'istesso tempo *"at the same speed"*
F l'istesso tempo, le même mouvement
S l'istesso tempo *"el mismo tiempo"*
U l'istesso tempo, ugyanabban a tempóban
R l'istesso tempo, в том же темпе
— tenere *v* il ~ Takt halten

tempó U tempo
— az előző/eredeti ~ban *prescr* a → tempo
— az első/előző ~(ban) *prescr* tempo primo
— ugyanabban a ~ban: l'istesso → tempo

Tempobezeichnung *f*, **Tempoangabe** *f* D
E tempo mark, speed/tempo indication
F indication *f* de mouvement/tempo, tempo *m*
I indicazione *f* di tempo
S indicación *f* de tiempo/movimiento, tiempo *m*
U tempójelzés
R темповое обозначение *n*

tempóingadozások *pl* U Temposchwankungen
tempójelzés U Tempobezeichnung; Tempozeichen
temporada *f* S; ~ de conciertos: Konzertsaison
~ teatral *teat* Spielzeit
temporary E; ~ modulation: Ausweichung

Temposchwankungen *f pl* D
E tempo fluctuations *pl*, fluctuations *pl* in tempo/of time, variations *pl* of tempo
F variations/fluctuations *f pl* du mouvement, fluctuations *f pl* de tempo
I fluttuazioni/variazioni *f pl* di tempo
S fluctuaciones *f pl*/variación *f* en el tiempo, variaciones *f pl* del tiempo, fluctuación *f* del movimiento
U tempóingadozások *pl*
R колебания *n pl* темпа

Tempozeichen *n* D
E tempo indication
F indication *f* de mouvement
I segno *m* di tempo
S indicación *f* de tiempo/movimiento
U tempójelzés
R обозначение *n* темпа

temps *m* F tempo; Zählzeit
~ d'affaiblissement progressif (des vibrations): Ausschwingzeit
~ de la mesure: Taktteil
~ de réverbération: Nachhallzeit
~ faible: schlechter → Taktteil
~ fort: guter → Taktteil
— à deux ~ zweitaktig
— à trois ~ dreitaktig; dreizeitig
— en même ~ insieme

tenaglia *f* I; ~ per accordare *org* Intonierzange
tenailles *f pl* F *org* Intonierzange

tenaza *f* S *org* Intonierzange
tender *v* S anziehen; aufziehen
tendere *v* I anziehen; *tamb* schränken; *tamb, timp* spannen
tendeur *m* F *vl* Feinstimm-Saitenhalter
tendre *v* F anziehen; aufziehen; *tamb* schränken; *tamb, timp* spannen
tendrement F teneramente; *prescr* amoroso
tendresse *f* F; avec ~ *prescr* amoroso
tendu F straff
~ avec des cordes *tamb* mit Trommelleine geschränkt → schränken
~ avec des pontets *tamb* mit Schrauben geschränkt → schränken
teneramente I
D teneramente, zart, zärtlich
E teneramente, *"tenderly"*
F teneramente, tendrement
S teneramente, *"tiernamente"*
U teneramente, *"gyengéden"*
R teneramente, нежно
tenere *v* I binden
teneur *f* F *greg* Tenor
tengely U; alsószár/emelőkar ~e *pfte* Hebegliedachse
— irányváltoztató ~ *org* Welle; Wippenscheide
— tompítócsapágytok ~e *pfte* Dämpferachse
tengelytartó U *org* Winkelscheide
tenir *v* F binden
tenon E *fiati* Zapfen
tenon *m* F *fiati, ottoni* Zapfen
~ à écrou *timp* Schraubenmutter
tenon *m* S *fiati* Zapfen
Tenor *m* D
E tenor
F ténor *m*
I tenore *m*
S tenor *m*
U tenor
R тенор *m*
~ *greg*
E tenor, reciting note/tone, tuba
F ténor *m*, teneur *f*, corda *f*
I tenor *m*, tuba *f*, repercussio *f*, nota *f* di recitazione
S tenor *m*, cuerda *f*
U tenor, tuba
R *(звук, на котором даётся основная часть мелодической декламации в псалмодии)*
tenor E Tenor; *lt* Mittelbrummer
~ banjo: Tenorbanjo
~ clarinet: clarinette alto
~ drum:Wirbeltrommel
~ horn: Althorn; Altkornett; Oktavwaldhorn; Tenorhorn
~ instrument: taille
~ joint *fag* Flügel
~ mass: Tenormesse
~ part: taille
~ recorder: Tenorblockflöte
~ saxophone: saxophone ténor
~ tuba: Euphonium; Wagner-Tuba; *fiati* Baryton
ténor *m* F Tenor; *lt* Mittelbrummer
~ d'opéra: Operntenor
~ dramatique: Heldentenor
~ impérial: Kaisertenor
tenor *m* I *greg* Tenor
tenor *m* S Tenor; *lt* Mittelbrummer
~ de flauta de pico: Tenorblockflöte
~ de ópera: Operntenor
~ dramático: Heldentenor
~ imperial: Kaisertenor
tenor U Tenor
Tenorbanjo *n* D
E tenor banjo
F banjo *m* ténor
I banjo/bangio *m* tenore
S banjo *m* tenor
U tenorbendzsó
R банджо-тенор *m*
tenor-bass E; ~ trombone: Tenorbaßposaune
Tenorbaßposaune *f* D
E tenor-bass trombone
F trombone *m* (ténor) basse
I trombone *m* tenor-basso
S trombón *m* (tenor-)bajo
U tenorbasszus-harsona, tenorbasszuspuzón
R тенор-бас тромбон *m*
tenorbasszus-harsona U Tenorbaßposaune
tenorbasszuspuzón U Tenorbaßposaune
tenorbendzsó U Tenorbanjo
Tenorblockflöte *f* D
E tenor recorder
F flûte *f* douce ténor/à bec ténor
I flauto *m* dolce tenore/a becco tenore
S tenor *m* de flauta de pico, flauta *f* de pico tenor
U tenorfurulya, tenorblockflőte
R теноровая блокфлейта *f*
tenorblockflőte U Tenorblockflöte
tenore *m* I Tenor; taille; *lt* Kleinbrummer
~ d'opera: Operntenor
~ di forza: Heldentenor
~ drammatico/eroico: Heldentenor
~ imperiale: Kaisertenor
tenoreggiare *v* I
D *(mit Tenorfärbung singen)*
E *(sing like a tenor)*
F tenoreggiare ⟨*chanter avec un timbre de ténor*⟩
S *(cantar con voz atenorada)*
U *(tenorszínnel énekelni)*
R *(обладать голосом теноровой окраски)*
Tenorfagott *n* D fagottino
Tenorflöte *f* D = Altflöte
Tenorflügelhorn *n* D = Tenorhorn
tenorfurulya U Tenorblockflöte
Tenorgeige *f* D ⟨17—18. *sec*⟩ = Viola
tenorhangszer U taille
Tenorhorn *n* D
E baritone, A: tenor horn
F bugle *m* ténor

I flicorno *m* tenore
S fiscorno *m* tenor/barítono
U tenor(szax)kürt
R баритон *m*

Tenorinstrument *n* D taille
tenorkürt U Tenorhorn; *fiati* Baryton
Tenormesse *f* D
E tenor mass ⟨*mass on a tenor cantus firmus*⟩
F messe *f* sur ténor
I messa *f* su tenor
S misa *f* sobre tenor
U tenormise
R *(месса с кантусом фирмусом в теноре)*
tenormise U Tenormesse
tenoroon E fagottino
Tenorsaxophon *n* D saxophone ténor
tenorszaxkürt U Tenorhorn
tenorszaxofon U saxophone ténor
Tenortrommel *f* D = Wirbeltrommel
Tenor-Tuba *f* D = Wagner-Tuba
Tenorvioline *f* D *obs* = Viola
tensado S; ~ con cuerdas *tamb* mit Trommelleine geschränkt → schränken
~ con rodillos *tamb* mit Schrauben geschränkt → schränken
~ flojo: tiefgespannt
tensar *v* S *tamb* schränken; *tamb, timp* spannen
tense E straff
tension E Spannung
tension *f* F Spannung
~ des lèvres: Lippenspannung
~ harmonique: Klanganspannung
tensión *f* S Spannung; Klanganspannung
~ de los labios: Lippenspannung
tensione *f* I Spannung
~ delle labbra: Lippenspannung
~ sonora: Klanganspannung
tension-screw E *arco* Spannungsschraube
tenso *m* F
D *(provençalische Form des jeu-parti)*
E *(Provençal dialogue-song)*
I *(forma provenzale del jeu-parti)*
S tensón *m*
U *(a "jeu-parti" provence-i formája)*
R *(провансальская разновидность jeu-parti)*
tenso S straff
tensón *m* S tenso
tensor *m* S *arco* Spannungsschraube; *perc* Spannreifen; *tamb* Leine; *vl* Feinstimm-Saitenhalter
tenth E Dezime
tenue *f* F Bindung
tenuta *f* **dell'accordatura** I *pfte* Stimmhaltung
tényező U; akusztikus elnyelési ~ akustischer → Absorptionsfaktor
— hang(el)nyelési ~ Schallabsorptionsfaktor
— torzítási ~ Klirrfaktor
teoretico I theoretisch
teoretikus U Theoretiker; theoretisch
teoria *f* I; ~ degli affetti: Affektenlehre
~ della composizione: Kompositionslehre
~ della melodia: Melodielehre
~ delle funzioni tonali: Funktionstheorie
~ musicale: Musiktheorie
teoría *f* S; ~ de las funciones: Funktionstheorie
~ de los affetti/afectos: Affektenlehre
~ del ethos: Affektenlehre
~ musical: Musiktheorie
teorico I theoretisch
teorico *m* I Theoretiker
teórico S theoretisch
teórico *m* S Theoretiker
térakusztika U Raumakustik
teraszdinamika U Terrassendynamik
terc U Terz
~ 1 1/3' *org* Terz 1 1/3'
— bővített ~ übermäßige → Terz
— **dunántúli ~**
D *("transdanubische Terz"; Terz in der ungarischen Volksmusik Transdanubiens, die die Mitte hält zwischen großer und kleiner Terz)*
E *("Trans-Danubian third"; in Hungarian folk-music, the third midway between major and minor)*
F *("tierce transdanubienne"; tierce intermédiaire entre la tierce majeure et la tierce mineure, dans la musique populaire hongroise transdanubienne)*
I *("terza transdanubiana"; usata nella musica popolare ungherese, intermedia fra la terza maggiore e la terza minore)*
S *("tercera transdanubiana"; tercera — intermedia entre la tercera mayor y la menor — usada en la música popular húngara transdanubiana)*
R *(«задунайская терция»; характерная терция венгерской народной музыки, промежуточная между малой и большой)*
— kis ~ kleine → Terz
— nagy ~ Ditonus; große → Terz
— pikardiai ~ tierce picarde
— szűkített ~ verminderte → Terz
Terce E Terz
tercelni U austerzen
tercépítés U Terzaufbau
tercera *f* S Terz
~ aumentada: übermäßige → Terz
~ de Picardía: tierce picarde
~ disminuída/diminuta: verminderte → Terz
~ mayor: Ditonus; große → Terz
~ menor: kleine → Terz
~ 1 1/3' *org* Terz 1 1/3'
tercesés U Terzfall
terceto *m* S terzetto
tercett U terzetto
tercfagott U tarot
tercfekvés U Terzlage
tercfelépítés U Terzaufbau
tercfuvola U Terzflöte
terchegedű U Terzgeige
terchelyzet U Terzlage

tercia *f* S Terz
~ 1 1/3 *org* Terz 1 1/3'
tercián U *org* Terzian
tercio *m* **de tono** S Drittelton
terckíséret U; ~tel ellátni *v* austerzen
terckvart(akkord) U accord de sixte sensible
tercquart(akkord) U accord de sixte sensible
tercrokonság U Terzverwandtschaft
terctrilla U Terzentriller
tercugrás U; ~ lefelé: Terzfall
térdreglszter U *arm* Kniedrücker
teremakusztika U Raumakustik
teremhangzás U Raumklang
teremtő U schöpferisch
térhatású U stereophonisch
terjedelem U Umfang
terminación *f* S Endung
terminaison *f* F Endung; Nachschlag
~ féminine: weibliche → Endung
~ masculine: männliche → Endung
termination E Nachschlag
ternaire F dreiteilig; dreizeitig
ternario I S dreiteilig; dreizeitig
ternary E dreiteilig; dreizeitig
~ form: dreiteilige → Form
~ time: Dreiertakt
terraced dynamics E Terrassendynamik
Terrassendynamik *f* D
E terraced dynamics
F dynamique *f* avec contrastes nets/marqués
I dinamica *f* a contrasti netti, dinamica *f* a blocchi
S dinámica *f* en contrastes marcados/en terrazas
U teraszdinamika
R ступенчатая динамика *f*
tertia U Terz
tertian E *org* Terzian
~ texture: Terzaufbau
tertian *m* F *org* Terzian
tervezet U Entwurf
Terz *f* D ⟨*Intervall*⟩
E third
F tierce *f*
I terza *f*
S tercera *f*
U terc
R терция *f*
~ ⟨*Offizium*⟩
E T(i)erce
F Tierce *f*
I terza *f* ora canonica
S Tercia *f*
U tertia
R «третий час» *m*
~ *org*
E tierce
F tierce *f*
I terza *f*
S tercia *f*
U terc
R терц *m*, терция *f*
~ **1 1/3'** *org*
E seventeenth, septadecima
F tierce *f* 1 1/3'
I trigesimaterza *f*
S tercia/tercera *f* 1 1/3'
U terc 1 1/3'
R терц *m*/терция *f* 1 1/3'
— **große ~**
E major third
F tierce *f* majeure
I terza *f* maggiore
S tercera *f* mayor
U nagy terc
R большая терция *f*
— **kleine ~**
E minor third
F tierce *f* mineure
I terza *f* minore
S tercera *f* menor
U kis terc
R малая терция *f*
— Pikardische ~ tierce picarde
— **übermäßige ~**
E augmented third
F tierce *f* augmentée
I terza *f* eccedente/aumentata
S tercera *f* aumentada
U bővített terc
R увеличенная терция *f*
— **verminderte ~**
E diminished third
F tierce *f* diminuée
I terza *f* diminuita
S tercera *f* disminuída/diminuta
U szűkített terc
R уменьшённая терция *f*
terza *f* I Terz
~ aumentata: übermäßige → Terz
~ di Piccardia: tierce picarde
~ diminuita: verminderte → Terz
~ eccedente: übermäßige → Terz
~ maggiore: Ditonus; große → Terz
~ minore: kleine → Terz
~ piccarda: tierce picarde
Terzaufbau *m* D
E tertian texture, harmony built up in thirds
F construction *f* en/par tierces
I costruzione *f* per terze
S construcción *f* por terceras
U terc(fel)építés
R терцовая структура *f*
térzene U Promenadenkonzert
Terzentriller *m* D
E trill of a third
F trille *m* en tierces
I trillo *m* di/per terza
S trino *m* en terceras
U terctrilla
R двойная трель *f* в терцию
Terzett *n* D terzetto
terzetto *m* I
D Terzett *n*

E trio
F trio *m*
S terceto *m*, trío *m*
U tercett
R терцет *m*

Terzfagott *n* D tarot

Terzfall *m* D
E drop of a third
F chute/descente *f* d'une tierce, saut *m* de tierce
I abbassamento *m* di una terza
S salto/descenso *m* de tercera
U tercesés, tercugrás lefelé
R нисходящий ход *m* на терцию, ход *m* на терцию вниз

Terzflöte *f* D
E E♭ flute
F flûte *f* tierce/en mi
I flauto *m* terzino ⟨*in mi*♭⟩
S flauta *f* tercera/tercerola
U tercfuvola
R флейта *f* в тоне ми-бемоль

Terzgeige *f* D
E violino piccolo
F violino *m* piccolo, "terzgeige"
I violino *m* terzino/piccolo
S "terzgeige" *m*, violino *m* piccolo
U terchegedű, violino piccolo
R скрипка *f*, настроенная на терцию выше обычной

Terzian *m* D *org*
E tertian, "terzian"
F tertian *m*, "terzian" *m*
I terziana *f*
S terziana *f*
U tercián
R терциан *m*, тертиан *m*

terzian E *org* Terzian

terzian *m* F *org* Terzian

terziana *f* I Triole; *org* Terzian

terziana *f* S *org* Terzian

Terzlage *f* D
E *(second inversion of a triad, with the third at the top)*
F *(deuxième renversement de l'accord parfait, avec tierce supérieure)*
I posizione *f* di terza, secondo rivolto *m*
S *(segunda inversión de un acorde perfecto, con la tercera en la voz superior)*
U terchelyzet, tercfekvés
R терцовое мелодическое положение *n*

terzo *m* **di tono** I Drittelton

Terzquartakkord *m* D accord de sixte sensible

Terzverwandtschaft *f* D
E relationship between keys a third apart
F rapport *m* de tierce
I rapporto *m* di terza
S relación *f* de tercera
U tercrokonság
R терцовое родство/соотношение *n*

tesi *f* I Thesis

tesis *f* S Thesis

teso I straff

~ con corde *tamb* mit Trommelleine geschränkt → schränken
~ con viti *tamb* mit Schrauben geschränkt → schränken

tessuto *m* I Gewebe
~ polifonico: polyphones → Gewebe

test E; ~ interval: Kontrollintervall

test *m* F; ~ auditif: Gehörprüfung

test *m* S; ~ auditivo: Gehörprüfung

test U *ancia* taille
— rezonáló ~ *str* Korpus

testa *f* I *vl* Kopf
~ del martello *pfte* Hammerscheitel
~ del pick-up *gram* Tonkopf
~ del rivelatore *gram* Tonkopf
~ dello smorzatoio/smorzatore *pfte* Dämpferpuppe
~ dello smorzo *pfte* Dämpferkopf; Dämpferpuppe
~ di morto: Tempelblock
~ sonora *magn* Tonkopf

testata *f* **con becco** I *fl.d.* Kopfstück mit Schnabel

testhang U Körperschall

testhangmikrofon U Körperschallmikrophon

testina *f* I Notenkopf
~ di cancellazione *magn* Löschkopf
~ di registrazione *magn* Aufnahmetonkopf
~ magnetica *magn* Magnetkopf

Testo *m* D testo

testo *m* I Text
~ ⟨*Oratorium*⟩
D Testo *m*
E narrator
F récitant *m*
S recitante *m*
U testo
R *(роль рассказчика в оратории)*
~ di . . .: Text von . . .

tête *f* F *vl* Kopf
~ avec bec *fl.d.* Kopfstück mit Schnabel
~ d'effacement *magn* Löschkopf
~ d'enregistrement *magn* Aufnahmetonkopf
~ d'ivoire de la touche *tasto* Vorderteil des Tastenbelages
~ de l'étouffoir *pfte* Dämpferkopf; Dämpferpuppe
~ de la broche *pfte* Mechanikbolzenmutter
~ de la note: Notenkopf
~ de la vis de fixation de la mécanique *pfte* Mechanikbolzenmutter
~ de phono-capteur *gram* Tonkopf
~ de pick-up *gram* Tonkopf
~ du marteau *pfte* Hammerkern
~ du motif: Kopfmotiv
~ magnétique *magn* Magnetkopf

tétel U Satz

-tételes U -sätzig

tető U Schalldecke; Spielplatte; *vl* Decke
— nagy/hátsó ~ *pfte* Hinterdeckel

tetőkitámasztó U *pfte* Deckelstütze

tetőpont U Höhepunkt

tetőredőny U *org* Dachschweller

tetro I düster
tetszés U Beifall
~ szerint: ad → libitum; *prescr* libero
~t nyilvánítani *v* Beifall klatschen
tetszetősen U *prescr* piacevole
tévéopera U Fernsehoper
Text *m* D
E text, words *pl*, *pop* lyrics *pl*
F texte *m*, paroles *f pl*
I testo *m*
S texto *m*
U szöveg
R текст *m*
~ **von . . .**
E text/words *pl*/lyrics *pl* by . . .
F texte *m*/paroles *f pl* de . . .
I testo *m*/parole *f pl* di . . .
S texto *m* de . . .
U szövegét írta . . ., . . . szövege/verse
R слова *n pl* . . .
text E text; libretto
~ by . . .: Text von . . .
~ interpretation: Textausdeutung
~ underlay: Textunterlegung
Textausdeutung *f* D
E text interpretation, interpretation of the text
F interprétation *f* du texte
I interpretazione *f* del testo
S interpretación *f* del texto
U szövegértelmezés, szövegmagyarázat
R интерпретация *f* текста
Textbehandlung *f*, **Wortbehandlung** *f* D
E treatment/handling of text
F traitement *m*/adaptation *f* du texte
I trattamento *m* del testo
S tratamiento *m* del texto
U szövegkezelés
R обработка/трактовка *f* текста
text-book E Lehrbuch
Textbuch *n* D libretto
Textdichter *m* D librettista
~ ⟨*Lied*, *Schlager*⟩
E poet, author of the words/lyrics, lyrics writer, lyricist
F parolier *m*, poète *m*, auteur *m* du texte
I poeta *m*
S poeta *m*, poetisa *f*, autor *m* de la letra
U (dal)szövegíró
R поэт–песенник *m*
texte *m* F Text
~ de . . .: Text von . . .
— à deux ~s: zweitextig
— à double ~ zweitextig
— à plusieurs ~s: mehrtextig
Texter *m* D ⟨*Schlager*⟩
E writer of lyrics, lyrics writer, lyricist
F parolier *m*, librettiste *m*
I paroliere *m*
S autor *m* del texto
U (dal)szövegíró
R сочинитель *m* текстов ⟨*эстрадных песенок*⟩
text-generated E wortgezeugt
texto *m* S Text
~ de . . .: Text von . . .
— de/con doble ~ zweitextig
— de/con varios ~s: mehrtextig
— que comporta varios ~s: mehrtextig
Textunterlegung *f* D
E text underlay, placing of words
F mise *f* en place des paroles, disposition *f* des paroles/du texte
I disposizione *f* delle parole
S colocación *f* del texto, disposición *f* del texto
U szövegalárakás, szövegelhelyezés
R подтекстовка *f*
textura *f* S Gewebe
~ a cinco partes/voces: Fünfstimmigkeit
~ a tres partes/voces: Dreistimmigkeit
textúra U Gewebe
— polifon ~ polyphones → Gewebe
textural E satztechnisch
texture E Aufbau; Gewebe
~ to two [three, four, many] parts: zwei-[drei-, vier-, mehr]stimmiger → Satz
Textverfasser *m* D
E author
F auteur m
I poeta *m*, librettista *m*, autore *m* del testo
S libretista *m* + *f*, autor *m* del texto
U szövegíró, librettista
R автор *m* текста, либреттист *m*
Textverteilung *f* D
E placing of text, word setting
F adaptation/disposition *f* du texte
I disposizione *f* del testo
S adaptación/disposición *f* del texto
U szövegelosztás
R распределение *n* текста
Theater *n* D
E theatre, A: theater
F théâtre *m*
I teatro *m*
S teatro *m*
U színház
R театр *m*
Theater- D
E theatrical
F théâtral, de théâtre
I teatrale
S teatral, del teatro
U színházi, színi
R театральный
theater A = theatre
Theaterkasse *f* D
E box office
F bureau *m* de location
I botteghino *m*
S taquilla *f*
U (színházi) jegypénztár
R театральная касса *f*
Theaterkritik *f* D critique théâtrale
Theaterkritiker *m* D critique de théâtre

Theaterstück *n* D
E play
F pièce *f* de théâtre
I pezzo *m*/composizione *f* teatrale
S pieza/obra *f* teatral
U színdarab, színmű
R пьеса *f*
théâtral F schauspielerisch; theatralisch; Theater-
theatralisch D
E theatrical, histrionic
F théâtral
I teatrale
S teatral
U színpadi, színpadias
R театральный
theatre E Theater
~ critic: critique de théâtre
~ criticism: critique théâtrale
~ music *teat* Bühnenmusik
~ organ: Kino-Orgel
théâtre *m* F Theater
~ de variété: Varieté
— de ~ Theater-
theatrical E schauspielerisch; theatralisch; Theater-
~ agent *teat* Bühnenvermittler
Thema *n*, **Subjekt** *n* D
E theme, subject
F thème *m*, sujet *m*
I tema *m*, soggetto *m*
S tema *m*, sujeto *m*
U téma
R тема *f*
~ *fuga* soggetto
thematic E thematisch
~ catalog(ue): thematischer → Katalog
~ construction: Thematik
~ development/elaboration: Durchführung
~ invention: Thematik
~ material: thematisches → Material
~ work: thematische → Arbeit
Thematik *f* D
E thematic invention/construction
F thématique *f*
I tematica *f*
S temática *f*
U tematika
R тематизм *m*
thématique F thematisch
thématique *f* F Thematik
thematisch D
E thematic
F thématique
I tematico
S temático
U tematikus
R тематический
theme E Thema
~ song: Kennmelodie
thème *m* F Thema
~ principal: Ausgangsthema; Hauptthema
~ secondaire: Nebenthema
— à un ~ monothematisch
— deuxième ~ Nebenthema
— second ~ Nebensatz; Nebenthema; Seitenthema
Themenaufstellung *f* D exposition
Themendurchführung *f* D = Durchführung
Themengruppe *f* D
E group of themes
F groupe *m* de thèmes
I gruppo *m* tematico
S grupo *m* temático
U témacsoport
R группа *f* тем
Themenverarbeitung *f* D = Durchführung
theorba U Theorbe
theorbajátékos U Theorbenspieler
Theorbe *f* D
E theorbo
F théorbe *m*
I tiorba *f*
S tiorba *f*
U theorba
R теорба *f*
— romanische/römische ~ chitarrone
théorbe *m* F chitarrone; Theorbe
Theorbenspieler *m*, **Theorbenspielerin** *f* D
E theorbo player
F instrumentiste *m*+*f* qui joue du théorbe, joueur *m* de théorbe
I suonatore *m* di tiorba
S tiorbista *m*+*f*, tañedor *m*/tañedora *f* de tiorba, tocador *m*/tocadora *f* de tiorba
U theorbajátékos
R исполнитель *m*/исполнительница *f* на теорбе
theorbo E Theorbe
~ player: Theorbenspieler
theoretic(al) E theoretisch
theoretician E Theoretiker
Theoretiker *m* D
E theorist, theoretician
F théoricien *m*
I teorico *m*
S teórico *m*
U teoretikus
R теоретик *m*
theoretisch D
E theoretic(al)
F théorique
I teorico, teoretico
S teórico
U elméleti, teoretikus
R теоретический
théoricien *m* F Theoretiker
théorie *f* F; ~ de l'expression des émotions: Affektenlehre
~ des fonctions: Funktionstheorie
~ musicale: Musiktheorie
théorique F theoretisch
theorist E Theoretiker
theory E; ~ of composition: Kompositionslehre

~ of harmony: Harmonielehre
~ of melody: Melodielehre
theremin U Ätherophon
Théréminovox *m* F Ätherophon
Thesis *f*, **Senkung** *f* D
E thesis
F thésis *f*
I tesi *f*
S tesis *f*
U theszisz
R тезис *m*
thesis E Thesis
thésis *f* F Thesis
theszisz U Thesis
thick E vollgriffig
~ stick *perc* dicker → Schlegel
thickness E *camp* Wandungsstärke
thin E dünn
third E Terz
~ inversion of the seventh chord: accord de seconde
~ of a tone: Drittelton
~ valve slide *trb* verstellbarer dritter → Ventilzug
thirty-second E; ~ note: Zweiunddreißigstelnote
thirty-second-note E; ~ rest: Zweiunddreißigstelpause
thorough-bass E basso continuo
~ period: Generalbaßzeitalter
thread E Garn
three-beat E dreitaktig
~ pattern *dir* Dreierschlagfigur
three-eight E; ~ time/meter: Dreiachteltakt
three-four E; ~ time/meter: Dreivierteltakt
three-line E dreigestrichen; dreizeilig
~ octave: dreigestrichene → Oktave
three-part E dreistimmig
~ texture: Dreistimmigkeit
three-quarter E; ~ fiddle: Dreiviertelgeige
three-quarter-size E; ~ violin: Dreiviertelgeige
three-two E; ~ time/meter: Dreihalbetakt
three-voice texture E Dreistimmigkeit
thrène *m* F Threnodie
thrénique F threnodisch
threnodic E threnodisch
Threnodie *f* D
E threnody
F thrène *m*
I trenodia *f*
S trenodia *f*, treno *m*
U trenodia, gyászdal
R трен *m*
threnodisch D
E threnodic
F thrénique
I trenodico
S trenódico
U gyászdalszerű
R *(относящийся к трену)*
threnody E Threnodie
threshold E; ~ of hearing/audibility: Hörschwelle
~ of pain: Schmerzschwelle
thrice-accented E dreigestrichen
~ octave: dreigestrichene → Oktave
throat E Kehle; Kehlkopf; Rachen; *ancia* taille; *cl* Höhlung; *ottoni* Kesselbohrung
throaty E guttural
through-composed E durchkomponiert
~ opera: durchkomponierte → Oper
through-imitation E Durchimitation
thumb E; ~ hole *legni* Daumenloch
~ position *vc* Daumen-Aufsatz
~ support *fl* Daumenhalter
thumb-grip E *arco* Daumenleder
thumb-hold E *ottoni* Daumenring
thumb-key E *legni* Daumenklappe
thumb-valve E *ottoni* Quartventil
thumping board E *org* Zierleiste über der Klaviatur
thunder E; ~ machine *teat* Donnermaschine
~ stick: Schwirrholz
Thuringian zither: Waldzither
Tibia *f* D *org*
E tibia
F tibia *f*, flûte *f*
I tibia *f*
S tibia *f*
U "Tibia"
R тибиа *f*
tibia E *org* Tibia
~ sylvestris *org* Feldflöte
tibia *f* F S *org* Tibia
tibia *f* I *org* Tibia
~ silvestris *org* Waldflöte
tick E Schlag
ticket E Eintrittskarte
tie E Bindung; Haltebogen
tie *v* E binden
tied trill E mezzo → trillo
tief, tiefklingend D
E deep, low, flat
F bas, grave, profond
I basso, grave
S profundo, bajo, grave
U mély (hangzású)
R низкий, нижний
~ E *n*
E low E
F mi *m* grave
I mi *m* grave
S mi *m* grave
U mély e
R низкое ми *n*
— **zu ~** ⟨*singen, spielen*⟩
E flat
F trop bas
I calante
S bajo
U túl mélyen
R слишком низко
Tiefe *f* D
E bass, low register
F basse *f*
I basso *m*

S bajo *m*, profundo *m*, profundidad *f*
U mélység
R басовый регистр *m*

Tiefenschrift *f*, **Edison-Schrift** *f* D *gram*
E vertical cut, hill-and-dale recording
F enregistrement *m*/écriture *f* en profondeur, enregistrement *m* Edison
I registrazione *f* in profondità
S surco *m* vertical/profundo, grabación *f* vertical
U mélységi írás, Edison-írás
R вертикальная запись *f*, глубинная механическая звукозапись *f*

tiefgespannt D ⟨*Schlagfell*⟩
E loosely braced, loosened
F lâché
I allentato
S tensado flojo
U laza, lazán feszített
R слабо натянутый

tiefklingend D = tief

Tieftonlautsprecher *m* D
E bass loudspeaker, woofer
F haut-parleur *m* des graves
I altoparlante *m* dei bassi
S altavoz *m* para (los) graves, altoparlante *m* para/de graves
U mélysugárzó (hangszóró)
R низкочастотный громкоговоритель *m*

tiempo *m* S Satz; Schlag; Takt; tempo; Tempobezeichnung; Zählzeit
~ de debilitamiento progresivo (de las vibraciones): Ausschwingzeit
~ de grabación *gram*, *magn* Aufnahmezeit
~ de vals: Walzertakt
~ débil: schlechter → Taktteil; *dir* Aufschlag
~ (del compás): Taktteil
~ fuerte: guter → Taktteil
— a ~ de: im → Takt zu
— a ~ justo: taktfest
— a/de dos ~s: zweitaktig
— a/de tres ~s: dreitaktig
— al mismo ~ *prescr* insieme
— en tres ~s: dreizeitig
— llevar *v* el ~ Takt schlagen
— mantener *v* el mismo ~ Takt halten
— sobre el ~ fuerte: abtaktig
— último ~ Schlußsatz

tiento *m* S ricercare
~ ⟨16—18. *sec*⟩
D *(Form der spanischen Instrumentalkomposition)*
E *(Spanish instrumental composition)*
F tiento *m* ⟨*composition instrumentale espagnole*⟩
I *(forma strumentale spagnola)*
U *(spanyol hangszeres mű)*
R тиенто *n* ⟨*форма испанской инструментальной композиции*⟩

tierce E Terz
~ de Picardie: tierce picarde

tierce *f* F Terz
~ augmentée: übermäßige → Terz
~ diminuée: verminderte → Terz
~ majeure: Ditonus; große → Terz
~ mineure: kleine → Terz
~ **picarde**
D Pikardische Terz *f*
E tierce de Picardie, A: Picardy third
I terza *f* piccarda/di Piccardia
S tercera *f* de Picardía
U pikardiai terc
R пикардийская терция *f*
~ 1 1/3' *org* Terz 1 1/3'
~ 1 3/5' *org* Septimadecima

tiers *m* F; ~ de ton: Drittelton

Tierstimmeneffekte *m pl* D
E animal sound effects *pl*
F effets *m pl* d'animaux
I apparati *m pl* imitanti voci animali
S ruidos *m pl* animales
U állathangeffektusok *pl*
R подражание *n* голосам животных

tige *f* F; ~ de l'attrape *pfte* Fangerdraht
~ de l'étouffoir *pfte* Dämpferdraht
~ de la pédale *pfte* Pedalstange
~ de la pédale de prolongation *pfte* Tonhaltungsstange

tige-guide *m* **du ruban** F *magn* Tonbandführung

tight E; ~ snares *prescr*, *tamb* mit → Schnarrsaiten

tighten *v* E anziehen; *tamb* schränken; *tamb*, *timp* spannen
~ snares *prescr*, *tamb* mit → Schnarrsaiten

tilinkó U
D *(flötenartiges Instrument der ungarischen Volksmusik ohne Tonlöcher)*
E *(Hungarian folk instrument of the flute family, without sound-holes)*
F *(sorte de flûte sans trou, dans la musique populaire hongroise)*
I *(strumento popolare ungherese simile al flauto, senza buchi)*
S *(instrumento popular húngaro, especie de flauta sin agujeros)*
R *(венгерский народный музыкальный инструмент типа флейты без звуковых отверстий)*

Tille *f* D *canna d.l.* = Pfeifenfuß

tilting tablet E *org* Kipptaste

timbal *m* S Pauke
~es *pl* timbales → timbale
~ cromático: Pedalpauke
~ mecánico: Maschinenpauke; Pedalpauke
— bajar *v* de do sostenido a do natural *prescr* Cis nach C zurückstimmen → Pauke
— batir *v* el ~ pauken
— pasar *v* de do a do sostenido *prescr* C nach Cis umstimmen → Pauke
— pasar *v* del la al mi inferior *prescr* A nach E tief → Pauke
— subir *v* de do sostenido a fa sostenido *prescr* Cis nach Fis hoch → Pauke
— tocar *v* el ~ pauken

timbale *f* F Pauke

~s *pl*
D Timbales *f pl*
E timbales *pl*
I timbales *m pl*
S timbales *m pl*
U kínai üstdob, timbales
R тимбалес *m pl*
~ chromatique: Pedalpauke
~ mécanique: Maschinenpauke; Pedalpauke
— battre *v* la ~ pauken
— descendre *v* du do dièse au do naturel *prescr* Cis nach C zurückstimmen → Pauke
— jouer *v* de la ~ pauken
— monter *v* du do dièse au fa dièse *prescr* Cis nach Fis hoch → Pauke
— passer *v* de do en do dièse *prescr* C nach Cis umstimmen — Pauke
— passer *v* du la au mi grave *prescr* A nach E tief → Pauke
timbalero *m* S Pauker
Timbales *f pl* D timbales → timbale
timbales *m pl* I timbales → timbale
timbalier *m* F Pauker
timbre E Klang; Klangfarbe; Tonfarbe
timbre *m* F Klang; Klangfarbe; Tonfarbe; *tamb* Schnarrsaite
— avec ~ *prescr*, *tamb* mit → Schnarrsaiten
— sans ~ *prescr*, *tamb* ohne → Schnarrsaiten
timbre *m* S Klang; Klangfarbe; Tonfarbe; *teat* Pausenzeichen
timbrel E *perc* Schellentrommel
timbro *m* I Klangfarbe; Tonfarbe
time E tempo; Takt
~ beating: Taktschlagen
~ of reverberation: Nachhallzeit
~ signature: Taktvorzeichen
— alla breve ~ Allabrevetakt
— beat *v* (the) ~ Takt angeben; Takt schlagen; taktieren
— give *v* the ~ Takt angeben
— in ~ with: im → Takt zu
— keep *v* ~ Takt halten
time-beating pattern E *dir* Schlagfigur
timide F *prescr* pauroso
timing E; ~ by the metronome: Metronomisierung
timpani *pl* E Pauke
~ stick: Paukenschlegel
timpani U = üstdob
timpanist E Pauker
timpanista *m* I Pauker
timpanista U Pauker
timpano E Pauke
timpano *m* I Pauke; *or* Paukenhöhle; Trommelfell
~ a macchina: Maschinénpauke
~ a pedale: Pedalpauke; Maschinenpauke
— cambiare *v* il do diesis in do naturale *prescr* Cis nach C zurückstimmen → Pauke
— cambiare *v* il do diesis in fa diesis acuto *prescr* Cis nach Fis hoch → Pauke
— cambiare *v* il do in do diesis *prescr* C nach Cis umstimmen → Pauke
— cambiare *v* il la in mi grave *prescr* A nach E tief → Pauke
— suonare *v* i timpani: pauken
timpano *m* S *or* Paukenhöhle; Trommelfell
timpanón *m* S Schlagzither
tinkle *v* E bimmeln; *fam*, *pfte* klimpern
tinter *v* F; (faire) ~ bimmeln
tintinear *v* S bimmeln
tintinnare *v* I bimmeln
tiorba *f* I S Theorbe
tiorbista *m+f* S Theorbenspieler
tip E *arco* Platte; Spitze
~ ferrule *org* Registerplättchen
— at the ~ of the bow *prescr*, *vl* (an der) → Spitze
tiple *m+f* S Sopran; *lt* Sangsaite
~ cómica: soubrette
~ ligera: Koloratursopran
~ ligera cómica: Koloratursoubrette
tipo *m* S Type
tipografía *f* **musical** S Notendruck
tip-tap *m* I Steptanz
típus U Type
— szétszedhető ~ bewegliche → Type
tiracorda *f* I *tamb* Saitenschraube
tiracorde *m* I *vl* Feinstimm-Saitenhalter
tirada *f* S Auflage; Druck
~ aparte: Einzelausgabe
tirador *m* S *org* tirant de registre
~es *pl org* Registerknöpfe
~ de corredera *org* große → Wippe
~ del registro en la caja armónica *fis* Registerschieber in den Resonanzböden
tirage *m* F Auflage
~ à part: Einzelausgabe
~ en double impression: Doppeldruckverfahren
— nouveau ~ Neudruck
tiralotodo *m* S *obs*, *org* =lleno
tirant *m* F *org* Zug; Zugrute; *tamb* Trommelschleife
~ **de registre** *org*
D Registerzug *m*
E backfall, lever
I leva *f* registro
S palanca *f* del registro, registro *m*, tirante *m*, tirador *m*
U regiszterhúzó, regiszterbille, regiszterkapcsoló
R регистровая рукоятка *f*
~ de registre *org* ⟨*tringle en bois*⟩ Schubstange
~ de registre dans la caisse harmonique *fis* Registerschieber in den Resonanzböden
~ **de registre manuel** *org*, *cemb*
D handbetätigter Registerzug *m*
E handstop
I registro *m* manuale
S registro *m* manual
U kézi regiszterkapcsoló
R регистр *m*, включаемый рукой
tirante *m* I *org* Abstrakte; Zug; Zugrute; *tamb* Leine

~ del registro *org* Schubstange
~ di ferro *camp* Schraube
tirante *m* S *org* tirant de registre; Zug; *tamb* Saitenschraube; Trommelschleife
~s *pl* Trommelleine
tirantino *m* I *pfte* Bändchen
tirar *v* S ziehen; *corda* anreißen
~ hacia abajo *fiati* herunterziehen
~ hacia arriba *fiati* hinaufziehen
tirare *v* I ziehen
~ in giù *fiati* herunterziehen
~ in su *fiati* hinaufziehen
tirasse *f* F Pedalkoppel
tiratutti *m* I *org* Kollektivkoppel
tiré *m* F *archi* Abstrich; *vc* Herstrich
tirer *v* F ziehen
~ vers le bas *fiati* herunterziehen
~ vers le haut *fiati* hinaufziehen
tirilla *f* S *pfte* Bändchen
~ metálica *pfte* Bändchendraht
tiro *m* I *trbne* Scheide
tiroir *m* F *teat* Versenkungsschieber
tirolesa *f* S *bl* Tiroler → Ländler
tirolese I; **alla ~**
D alla tirolese, *"wie eine Tirolienne"*
E alla tirolese, *"in Tyrolean style"*
F alla tirolese, comme une tyrolienne
S alla tirolese, *"a la tirolesa"*
U alla tirolese, *"tiroli módra"*
R alla tirolese, в характере тирольена
Tisch *m* D *cl* = Bahn
Tischgebet *n* D
E grace
F Grâces *f pl*, Benedicite *m*
I benedicite *m*
S benedícite *m*
U asztali ima
R застольная молитва *f*
tissu *m* F Gewebe
~ polyphonique: polyphones → Gewebe
tiszta U deutlich; rein
tisztahangoló U *pfte* Reinstimmer
tisztaság U; hangzás ~a: Klangreinheit
tiszteletjegy U Freikarte
Titelausgabe *f*, **Titelauflage** *f* D
E reissue under a new title
F réimpression *f* sous un nouveau titre, édition *f* à la colle
I ristampa *f* invariata con titolo nuovo
S reimpresión *f* bajo un nuevo título, edición *f* con cambio de título
U új kiadás új cím alatt
R стереотипное издание *n* с изменением заглавия, переиздание *n* под новым заглавием
Titelblatt *n* D
E title/front page
F page *f* de titre
I frontespizio *m*
S título *m*, portada *f*
U címlap
R титул *m*, титульный лист *m*
Titelrolle *f* D *teat* rôle-titre
title E; ~ page: Titelblatt
~ rôle *teat* rôle-titre
titolo *m* I; ~ (di copertina/frontespizio): Umschlagtitel
titre *m* F; ~ de couverture: Umschlagtitel
— faux ~ Vortitel
título *m* S Titelblatt
~ de cubierta: Umschlagtitel
tizenkét fokú U dodekaphonisch
több csatornás U mehrkanalig
több értelmű U *acc* mehrdeutig
többértelműség U *acc* Mehrdeutigkeit
több húros U vielsaitig
több strófás U mehrstrophig
több szólamú U mehrstimmig; polyphon
többszólamúság U Polyphonie
több szövegű U mehrtextig
többszövegűség U Mehrtextigkeit
több témás U vielthemig
több tételes U mehrsätzig
toborzó U *bl* ⟨16. *sec*⟩
D *(Tanz zur Anwerbung von Rekruten)*
E *(recruiting dance)*
F *(danse propre à l'enrôlement des conscrits)*
I *(danza ungherese per il reclutamento delle truppe)*
S *(danza peculiar de los reclutas)*
R *(танец, сопровождавший вербовку солдат)*
tocable S spielbar
tocadiscos *m* S Musikautomat; Schallplattenspieler
tocador *m* S; ~ de alphorn: Alphorner
~ de gamba: Gambenspieler
~ de instrumento de cuerda(s): Streicher
~ de instrumento de madera: Holzbläser
~ de tiorba: Theorbenspieler
~ de tuba: Tubaspieler
~ de vibráfono: Vibraphonspieler
~ de virginal: virginalist
tocadora *f* S; ~ de gamba: Gambenspielerin
~ de tiorba: Theorbenspielerin
tocar *v* S blasen; spielen; vorspielen; *corda, tasto* anschlagen
~ a tono: rein → spielen
~ afinado: rein → spielen
~ ante: vorspielen
~ bajo: zu tief → spielen
~ con (el) arco: streichen
~ cruzado *perc* überkreuz → schlagen
~ demasiado alto: zu hoch → spielen
~ desafinando: unrein → spielen
~ fuera de tono: unrein → spielen
~ martillando: hämmern
~ normalmente *prescr, perc* gewöhnlich → schlagen
~ notas falsas: danebengreifen
~ para: vorspielen
~ staccato: abstoßen
~ sucio: danebengreifen
tocar *m* **de memoria** S Auswendiglernen
tocata *f* S toccata
toccare *v* I *tasto* anschlagen; greifen; *ton* treffen

~ le corde *corda* anschlagen
Toccata *f* D toccata
toccata *f* I
D Toccata *f*
E toccata
F toccata *f*
S toc(c)ata *f*
U toccata, tokkáta
R токката *f*
tocco *m* I Tastengefühl; *tasto* Spielart; Anschlag
~ *org*
D Tastengang *m*
E touch
F toucher *m*
S pulsación *f*
U billentyűjárat
R глубина *f* хода клавиши
tocco *m* S Anschlag; Tastengefühl; *tasto* Spielart
todos S tutti
toe(-block) E *pn* Fuß
toe-dancing E Spitzentanz
toe-piston E *org* Fußdrücker
together E *prescr* insieme
toile *f* F *canna* Gießleinwand
~ de fond *teat* Bühnenleinwand; Prospekt
tok U étui; *str* Überzug
tőke U; alsó ~ *vl* Unterklotz
— felső ~ *vl* Oberklotz
tökély U; mesteri ~ Meisterschaft
tokkáta U toccata
tölcsér U Schalltrichter; *canna* Pfeifenaufsatz; *canna ancia* Aufsatz; *fiati* Schallbecher; *legni* Becher; *ottoni* Kessel; Schallstück
~ alakú ~ *canna* konischer → Pfeifenaufsatz
~ formájú: trichterförmig
~t fel *prescr, fiati* Stürze hoch
tölcsérformák *pl* U Schallbecherformen
tölcsérprincipál U *org* Trichterprinzipal
toldalékcső U *cor* Aufsatzbogen
toldás U; alsó ~ *fl. d.* Trommel
toll *v* E läuten
tolmácsolás U Ausführung; Interpretation
tolmácsolni *v* U interpretieren
tolóharsona U Zugposaune
tolóka U *arco* Schub; *trbne* Zug
tolókar U *org* Schubstange
tolószínpad U Schiebebühne
tolótrombita U Zugtrompete
tolóváltó U; kettős funkciójú ~ *fis* Schieberegister mit Doppelschaltung
töltőszólam U Füllstimme
toma *f* S; ~ de sonido múltiple: multiple recording
tomar S *prescr* nehmen
tombeau *m* F
D *(Instrumental- oder Vokalkomposition zum Gedächtnis an einen Dichter oder Musiker)*
E *(elegy, vocal or instrumental, in memory of a poet or musician)*
I *(composizione vocale o strumentale alla memoria di un poeta o di un musicista)*
S *(composición en memoria de un muerto ilustre)*
U *(hangszeres vagy vokális kompozíció egy költő vagy muzsikus emlékére)*
R томбо *n*
tombolva U *prescr* furioso
tömni *v* U *cor* stopfen
tompa U matt; *camp* kurzatmig
tompítani *v* U mettere la → sordina; *fiati, perc, pfte* dämpfen
tompítás U Abdämpfung
tompító U Abdämpfung; sordina; *cemb, pfte* Dämpfer
— belső ~ *tamb* Innendämpfer
— egyenes ~ *fiati* Spitzdämpfer
tompítóalsótag U *pfte* Dämpferarm
tompítócsapágytok U *pfte* Dämpferkapsel
tompítódrót U *pfte* Dämpferdraht
tompítófej U *pfte* Dämpferkopf; Dämpferpuppe
tompítófelsőtag U *pfte* Stecherkapsel
tompítófilc U Abdämpfung; *cemb* Polster
tompítóhordozó U *pfte* Dämpferlade
tompítókapszli U *pfte* Dämpferkapsel
tompítónemez U *pfte* Dämpferbüschel
tompítópedál U *pfte* Moderatorpedal
tompítórugó U *pfte* Dämpferfeder
tompított U bedeckt
tompítva U *fiati, archi, perc* gedämpft
— mint ~ *fiati* wie → gedämpft
Tom-Tom *n* D
E tom-tom
F Tom-Tom *m*
I tom-tom *m*, tamburo *m* muto
S tom-tom *m*
U tomtom
R томтом *m*
tom-tom E Tom-Tom
~ legs *pl* Tom-Tom-Standfüße
~ stand: Tom-Tom-Standfüße
Tom-Tom *m* F Tom-Tom
tom-tom *m* S Tom-Tom
tomtom U Tom-Tom
tomtomállvány U Tom-Tom-Standfüße
Tom-Tom-Standfüße *m pl* D
E tom-tom legs *pl*/stand
F pieds *m pl* pour Tom-Tom
I gambe *f pl* per tom-tom/tamburo muto
S pies *m pl* del tom-tom
U tomtomállvány
R ножки *f pl* томтома
Ton *m* D
E (pure) tone, note, sound
F son *m*, ton *m*, note *f*
I tono *m*, nota *f*, suono *m*
S tono *m*, sonido *m*, nota *f*
U hang, tónus
R тон *m*, звук *m*
~ *obs* Tonart
~ **angeben** *v*
E to give the pitch
F donner *v* le ton
I dare *v* l'altezza del suono
S dar *v* el tono

U megadni *v* a hangot
R дать *v* тон

~ **erreichen** *v*
E to approach a note/tone
F approcher *v* d'une note/d'un son
I raggiungere *v* una nota
S tomar *v* el tono
U hangot elérni *v*
R взять *v* звук

~ **erzeugen** *v*
E to generate a sound
F produire *v* un son
I produrre *v* un suono
S producir/generar *v* un sonido
U hangot kelteni *v*
R извлекать *v* звук

~ **verlassen** *v*
E to quit/leave a note/tone
F quitter *v* le ton, quitter/abandonner *v* une note
I abbandonare *v* una nota
S abandonar *v* el tono, dejar/abandonar *v* una nota
U hangot elhagyni *v*
R сбиться *v* с тона

— **akkordfremder** ~
E non-chord note/tone, note/tone not belonging to the chord
F note *f* étrangère à l'accord
I nota *f* estranea all'accordo
S nota *f* ajena/extraña al acorde
U akkordidegen hang
R неаккордовый звук *m*

— **gemeinsamer** ~
E common note/tone
F note *f* commune
I suono *m*/nota *f* comune
S nota *f* común
U közös hang
R общий звук *m*

— **harmoniefremde Töne** *pl*
E non-harmonic/foreign notes/tones *pl*
F notes *f pl* étrangères à l'harmonie
I suoni *m pl* estranei all'armonia
S notas *f pl* ajenas/extrañas a la armonía
U harmóniaidegen hangok *pl*
R неаккордовые звуки *m pl*

— **liegenbleibender** ~
E stationary note/tone
F son *m* tenu, note *f* tenue
I suono *m* fisso
S nota *f* sostenida
U tartott/fekvő hang
R выдержанный звук *m*

— **liqueszierende Töne** *pl greg*
E liquescent notes/tones *pl*
F notes *f pl* liquescentes
I suoni *m pl*/note *f pl* liquescenti
S notas *f pl* licuescentes
U likveszkáló hangok *pl*
R *(вид скользящего исполнения в григорианском хорале)*

— mit starkem/akzentuiertem ~ *prescr* sforzando

— **reiner** ~
E pure tone
F son *m* juste/pur
I tono/suono *m* naturale
S tono *m* justo
U tiszta hang
R чистый тон *m*

— **Tartinische Töne** *pl*
E Tartini's tones *pl*
F sons *m pl* de Tartini
I suoni *m pl* di Tartini
S sonidos *m pl* de Tartini
U Tartini-féle hangok *pl*
R комбинационные тоны *m pl* разности

— **verkürzter** ~ *orn* ⟨18. *sec*⟩
E curtailed note/tone
F staccato *m*
I staccato *m*
S staccato *m*
U rövidített hang, diminúció
R *(«мелкие ноты» — старинное обозначение мелизмов)*

ton *m* F Ton; Tonart; Tonartbezeichnung
~ concomitant *camp* Nebenton
~s *pl* concomitants *camp* Summtöne
~ conducteur: Führungston
~ d'opéra: Opernton
~ d'une composition: Stimmlagenbezeichnung; Tonartbezeichnung
~ de la Passion: Passionston
~ de lecture *greg* Lektionston
~ de récitation: Rezitationston
~ du chœur: Chorton
~ du psaume: Psalmton
~ entier: Ganzton; Ganztonschritt
~ final: Zieltonart
~ initial: Ausgangston
~ majeur: großer → Ganzton
~ mineur: kleiner → Ganzton
~ psalmodique: Psalmton
~ relatif: Paralleltonart
~ voisin: verwandte → Tonart
— de ~ Ganzton-
— donner *v* le ~ Ton angeben
— du ~ -tönig
— grand ~ großer → Ganzton
— hors du ~ leiterfremd
— petit ~ kleiner → Ganzton
— quitter *v* le ~ Ton verlassen
— rester *v* dans le ~ Stimme halten

Tonabnehmer *m* D ⟨*elektrische Saiteninstrumente*⟩
E pick-up
F pick-up *m*
I rivelatore *m*
S pick-up *m*
U hangszedő (doboz), pick-up
R звукосниматель *m*

~ *gram*
E pick-up
F pick-up *m*, électrophone *m*

I rivelatore *m*
S pick-up *m*
U hangszedő, pick-up
R звукосниматель *m*

~ **mit zwei Saphiren** *gram*
E twin-jewel(l)ed/double-stylus pick-up
F pick-up *m* avec deux saphirs
I rivelatore/pick-up *m* con due zaffiri
S pick-up *m* de dos zafiros
U hangszedő két zafírtűvel
R звукосниматель *m* с двойным сапфиром

Tonabnehmerkopf *m* D *gram* = Tonkopf
tonada *f* S Liedchen; Weise
tonaire *m* F Tonarium
tonal D ⟨*Tonalität*⟩
E tonal
F tonal
I tonale
S tonal
U tonális
R тональный
tonal E tonal; tonlich
~ answer *fuga* tonale → Antwort
~ art: Tonkunst
~ beauty: Klangschönheit
~ blend: Klangverschmelzung
~ centre/center: tonales → Zentrum
~ characteristic: Klangcharakter
~ co-ordination: tonale → Zugehörigkeit
~ effect: Klangeffekt
~ pentatonic scale: anhemitonische → Pentatonik
~ purity: Klangreinheit
~ relationship: tonale → Verwandtschaft
~ structure: Klangstruktur
~ system: Tonsystem
tonal F tonal; tonlich
tonal S tonal; tonlich
— no ~ nichttonal
Tonale *n* D = Tonarium
tonale I tonal; tonlich
— non ~ nichttonal
tonalidad *f* S Tonalität; Tonart
~ bemolada: B-Tonart
~ cercana: benachbarte → Tonart
~ con bemoles: B-Tonart
~ dominante: herrschende → Tonart
~ final: Schlußtonart; Zieltonart
~ inicial: Anfangstonart
~ predominante: vorherrschende → Tonalität
~ principal: Grundtonart; Haupttonart
~ relativa: Paralleltonart
~ vecina: verwandte → Tonart
— establecer *v* una ~ Tonart bestätigen
tonális U tonal; tonlich
— nem ~ nichttonal
tonalità *f* I Tonalität
~ affine: verwandte → Tonart
~ al bordo *camp* Hauptton
~ con bemolli: B-Tonart
~ con diesis in chiave: Kreuztonart
~ dominante: herrschende → Tonart
~ fondamentale: Grundtonart
~ iniziale: Anfangstonart
~ maggiore: Durtonart
~ minore: Molltonart
~ predominante: vorherrschende → Tonalität
~ principale: Haupttonart
tonalitás U Tonalität
tonalitásérzék U Tonartgefühl
Tonalität *f* D
E tonality
F tonalité *f*
I tonalità *f*
S tonalidad *f*
U tonalitás
R тональность *f*

— **vorherrschende** ~
E prevailing/dominating tonality
F tonalité *f* prédominante
I tonalità *f* predominante
S tonalidad *f* predominante
U uralkodó hangnem
R главенствующая тональность *f*

tonalité *f* F Tonalität; Tonart
~ avec dièses à la clef: Kreuztonart
~ finale: Schlußtonart; Zieltonart
~ initiale: Anfangstonart
~ majeure: Durtonart
~ mineure: Molltonart
~ prédominante: vorherrschende → Tonalität; herrschende → Tonart
~ principale: Grundtonart; Haupttonart
~ relative: Paralleltonart
~ voisine: benachbarte → Tonart; verwandte → Tonart
— établir *v* une ~ Tonart bestätigen
tonality E Tonalität; Tonsystem
Tonar *n* D = Tonarium
tonario *m* I S Tonarium
Tonar(ium) *n* D
E tonarium, tonary, tonale
F tonaire *m*
I tonario *m*
S tonario *m*
U tonárium
R *(подбор григорианских песнопений по церковным ладам)*
tonarium E Tonarium
tonárium U Tonarium
Tonarm *m* D *gram*
E tone/pick-up arm
F bras *m* du pick-up/de lecture
I braccio *m* del pick-up/rivelatore
S brazo *m* del pick-up
U hangszedőkar
R тонарм *m*, держатель *m* звукоснимателя
Tonart *f* D
E key
F tonalité *f*, ton *m*
I tono *m*
S tonalidad *f*, tono *m*
U hangnem
R тональность *f*, лад *m*, строй *m*

~ **bestätigen** *v*
E to establish a key
F établir *v* une tonalité
I stabilire *v* un tono
S establecer *v* una tonalidad
U hangnemet megerősíteni *v*
R закрепить *v* тональность
— **benachbarte** ~
E closely related key, neighbo(u)ring key
F tonalité *f* voisine
I tono *m* vicino/affine
S tono *m* vecino, tonalidad *f* cercana
U szomszédos hangnem
R родственная тональность *f*
— **herrschende** ~
E prevailing tonality/key
F tonalité *f* prédominante
I tonalità *f* dominante
S tonalidad *f* dominante
U uralkodó hangnem
R главенствующая тональность *f*
— **verwandte** ~
E related key
F tonalité *f* voisine, ton *m* voisin
I tonalità *f* affine
S tono *m* vecino, tonalidad *f* vecina
U rokon hangnem
R родственная тональность *f*

Tonartbezeichnung *f* D
E statement of key
F ton *m* (d'une composition)
I indicazione *f* della tonalità
S tono *m* (de una composición)
U hangnemmegjelölés
R обозначение *n* тональности

Tonartcharakter *m* D
E character of the key
F éthos *m*
I carattere *m* tonale
S ethos *m*, carácter *m* tonal
U hangnemjelleg
R характер *m* тональности/лада

Tonartenverwandtschaft *f* D
E key relationship
F relation *f* tonale
I relazione *f* tonale
S vecindad *f*, relación *f* tonal/de las tonalidades vecinas
U hangnembeli rokonság, hangnemrokonság
R родство *n* тональностей

Tonartgefühl *n* D
E sense of tonality
F sens *m* tonal/de la tonalité
I senso *m* della tonalità
S sentido *m* tonal/de la tonalidad
U tonalitásérzék
R ощущение *n* тональности

Tonartvorzeichnung *f*, **Tonartvorzeichen** *n*, **Vorzeichen** *n* D
E key signature
F armature *f*, armure *f* de la clef
I accidenti *m pl* in chiave, alterazioni *f pl* costanti/fisse/in chiave
S accidentes *m pl* en clave, armadura *f*
U (hangnem)előjegyzés
R ключевые знаки *m pl*

Tonartwechsel *m* D
E change of key
F changement *m* de ton
I cambio *m* di tonalità
S cambio *m* de tono
U hangnemváltás
R смена *f* тональности

tonary E Tonarium

Tonballung *f* D note cluster

Tonband *n*, **Magnettonband** *n* D
E (magnetic) tape
F ruban *m*/bande *f* (magnétique)
I nastro *m* (magnetico)
S cinta/banda *f* magnetofónica
U hangszalag, magnószalag
R магнитофонная лента/плёнка *f*
— **auf** ~ **nehmen** *v*
E to put/record on tape
F enregistrer *v* sur bande
I registrare *v* su nastro
S grabar/registrar *v* en cinta
U hangszalagra felvenni *v*
R записывать *v* на плёнку

Tonbandführung *f* D *magn*
E tape guide
F tige-guide *m* du ruban
I guida *f* del nastro
S carril *m* de la cinta
U szalagvezetés
R ролик *m*, направляющий ленту

Tonbandgerät *n*, **Magnettonbandgerät** *n* D
E tape recorder
F magnétophone *m*
I registratore *m* a nastro magnetico
S magnetofón *m*
U magnetofon
R магнитофон *m*

Tonbandgeschwindigkeit *f* D
E tape speed
F vitesse *f* (de défilement) de la bande
I velocità *f* del nastro
S velocidad *f* de la cinta
U szalagsebesség
R скорость *f* вращения ленты

Tonbandlängenzählwerk *n* D
E tape length indicator/counter
F indicateur *m* de la durée d'une bande
I indicatore *m* della lunghezza del nastro
S indicador *m* de la longitud de duración de una cinta
U magnetofonszalag-számláló
R устройство *n* для подсчёта длины (магнитофонной ленты)

Tonbandspule *f* D
E (tape) reel/spool
F bobine *f* du ruban
I bobina *f* del nastro
S carrete *m* de cinta
U hangszalagcséve, hangszalagorsó
R бобина *f*

Tonbereich *m* D
E range of sound
F portée *f* du son
I ambito *m* sonoro, estensione *f* sonora
S alcance *m* del sonido
U hangterjedelem
R регистр *m*, тесситура *f*

Tonbezeichnung *f* D
E identification of a note/tone by letter or syllable
F désignation *f* des notes par lettres ou syllabes
I designazione *f* delle note con lettere o sillabe
S solmización *f* con letras o sílabas
U hangmegjelölés, szolmizációs hang/szótag
R обозначение *n* звука

Tonbuchstabe *m* D
E letter name of note
F *(lettre alphabétique désignant le nom de la note de musique)*
I *(lettera alfabetica musicale)*
S *(letra usada como nombre de un sonido)*
U betűkotta
R буквенное обозначение *n* звука

Tondauer *f*, **Dauer** *f* D
E duration
F durée *f*
I durata *f*
S duración *f*
U időtartam
R длительность *f* звука

Tondichter *m* D = Komponist

Tondichtung *f* D poema sinfonico

Töne *m pl* D → Ton

tone A = note

tone E Ganzton; Ton
~ arm *gram* Tonarm
~ chamber *ac* Tonkammer
~ colo(u)r: Klangfarbe; Tonfarbe
~ control *rad, magn* Klangregler
~ hole *legni* Griffloch
~ memory: Tongedächtnis
~ mixture: Tongemisch
~s *pl* of the chord: Akkordtöne
~ painting: Tonmalerei
~ poem: poema sinfonico
~ sensation: Tonempfindung
~ series: Tonreihe
~ system: Tonsystem
— without ~ *cl* hohlklingend

-tone *v* E *pfte* intonieren; stechen

-tone E -tönig

tone-deaf E tonhöhentaub

toneless E tonlos

Tonempfindung *f* D
E tone sensation
F sensation *f* sonore
I sensazione *f* sonora
S sensación *f* sonora
U hangérzet
R слуховые ощущения *n pl*

tönen *v* D *org*
E to voice
F entonner
I intonare
S entonar
U hangzani
R звучать

Tonerzeugung *f* D
E sound generation/production
F production *f* sonore
I produzione *f* del suono
S producción/generación *f* del sonido
U hangképzés, hangkeltés
R извлечение *n* звука, звукоизвлечение *n*

Tonfall *m* D
E inflection (of the voice)
F inflexion/modulation *f* de la voix
I inflessione *f* della voce
S inflexión/modulación *f* de la voz
U hanglejtés
R интонация *f*

Tonfarbe *f* D
E tone colo(u)r, timbre
F timbre *m*
I timbro *m*, colore *m* del suono
S timbre *m*
U hangszín
R тембр *m*

Tonfilm *m* D
E sound film
F film *m* parlant/sonore
I film *m* sonoro
S film *m* sonoro
U hangosfilm
R звуковой фильм *m*

Tonfrequenz *f* D
E audio-frequency
F fréquence *f* acoustique
I audio-frequenza *f*, bassa frequenza *f*, frequenza *f* udibile
S frecuencia *f* auditiva
U hangfrekvencia
R звуковая частота *f*

Tongebung *f* D
E intonation
F intonation *f*
I intonazione *f*
S entonación *f*
U hang(meg)adás
R звучание *n*, интонирование *n*

Tongedächtnis *n* D
E tone/musical memory
F mémoire *f* musicale/des sons
I memoria *f* per i suoni
S memoria *f* musical
U zenei memória
R звуковысотная память *f*

Tongemisch *n* D ⟨*elektronische Musik*⟩
E tone mixture
F mixage *m*
I mistura *f*, risultato *m* di un missaggio
S mixtura *f* de tonos

U hangkeverék, kevert hang
R звуковая смесь *f*

Tongeschlecht *n*, **Klanggeschlecht** *n* D
E mode
F mode *m*
I modo *m*
S modo *m*
U hangfaj(ta)
R наклонение *n*

tongue E *canna ancia, cemb, fl, ottoni* Zunge

Tonhaltepedal *n* D *pfte*
E sostenuto/sustaining/loud pedal
F pédale *f* forte/de prolongation
I pedale *m* tonale/solleva-smorzatori
S pedal *m* fuerte/de prolongación
U prolongációs pedál
R третья педаль *f*

Tonhaltung *f* D *pfte* = Lyra

Tonhaltungsbäckchen *n* D *pfte*
E tab
F languette *f*/taquet *m* levant l'étouffoir
I linguetta *f*/gancio *m* per il pedale tonale
S taco *m* que levanta el apagador
U prolongációs nyúlvány
R устройство *n* для третьей педали, тонхальтер *m*

Tonhaltungsstange *f* D *pfte*
E sostenuto (assembly) rod
F tige *f* de la pédale de prolongation
I bacchetta *f* del pedale tonale
S varilla *f* del pedal fuerte
U prolongáció-emelőkar/-tartókar
R штанга *f* третьей педали

Tonhöhe *f* D
E pitch, pitch-level
F hauteur *f* du son, diapason *m*
I altezza *f* del suono
S diapasón *m*, altura *f*
U hangmagasság
R высота *f* звука

— **absolute ~**
E absolute pitch
F hauteur *f* absolue
I altezza *f* assoluta
S altura *f* absoluta
U abszolút hangmagasság
R абсолютная высота *f* звука

— **bestimmte ~**
E definite pitch
F hauteur *f* de son déterminée
I suono *m* determinato
S altura *f* definida
U (meg)határozott hangmagasság
R определённая высота *f* звука

— **unbestimmte ~**
E indefinite pitch
F hauteur *f* de son indéterminée
I suono *m* indeterminato
S altura *f* indeterminada
U (meg)határozatlan hangmagasság
R неопределённая высота *f* звука

Tonhöhenakzent *m* D
E pitch accent
F accent *m* de hauteur
I accento *m* d'altezza
S acento *m* de la altura
U kiemelés hangmagassággal
R звуковысотный акцент *m*

tonhöhentaub D
E tone-deaf
F *(incapable de différencier les sons)*
I *(incapace di differenziare i suoni)*
S *(incapaz de diferenciar los sonidos)*
U *(hangmegkülönböztetésre képtelen)*
R *(неощущающий высоту звука)*

Tonhöhenunterscheidungsvermögen *n* D
E pitch discrimination
F capacité *f* de discernement des aigus
I capacità *f* di percepire la differente altezza dei suoni
S capacidad *f* de discernimiento de la altura
U hangmagasság-megkülönböztető képesség
R способность *f* восприятия высоты звука

Tonhöhenunterschiedsschwelle *f* D
E limit of pitch discrimination
F seuil *m* de discernement des aigus
I limite *m* di percezione della differenza di altezza fra i suoni
S umbral *m* de discriminación de la altura
U hangmagasság-megkülönböztetési küszöbérték
R порог *m* восприятия соседних звуков различной высоты

Tonhöhenwahrnehmung *f* D
E pitch recognition/perception
F perception *f* des aigus
I percezione *f* delle altezze
S percepción *f* de la altura
U hangmagasság-érzékelés
R восприятие *n* звуковысотности

tonic E Tonika

~ sol-fa
D Tonikado *n*
F tonic sol-fa *m*
I sistema *m* "sol-fa"
S tonic sol-fa *m*
U relatív szolmizáció
R метода *f* тоники до

tonica *f* I Tonika; Grundton

tónica *f* S Tonika

-tönig D
E -tone
F du ton/son
I di suono
S del tono/sonido
U -hangú, -fokú
R -тоновый

Tonika *f* D
E tonic
F tonique *f*
I tonica *f*
S tónica *f*
U tonika
R тоника *f*

tonika U Tonika
Tonikado *n* D movable doh; tonic sol-fa
tonikado *m* F movable doh
tonika-do *m* S movable doh
Tonikagegenklang *m* D = Dominantparallele
tonikaparalel U Tonikaparallele
Tonikaparallele *f* D
E submediant ⟨*in major key*⟩, mediant ⟨*in minor key*⟩
F sus-dominante *f* ⟨*en majeur*⟩, médiante *f* ⟨*en mineur*⟩
I sopraddominante *f* ⟨*in maggiore*⟩, mediante *f* ⟨*in minore*⟩
S superdominante *f* ⟨*en mayor*⟩, mediante *f* ⟨*en menor*⟩
U tonikaparalel
R параллель *f* тоники
tonillo *m* S Sprachmelodie; *cor* Aufsatzbogen; Einsteckbogen; *ottoni* Bogen; Stimmbogen; *trb* Ventilbogen
toning E *pfte* Stich
~ needle *pfte* Intoniernadel
~ pliers *pl org* Intonierzange
tonique *f* F Tonika
Tonkammer *f* D *ac*
E tone chamber
F caisse *f* harmonique
I cassa *f* armonica
S caja *f* armónica
U rezonáns szekrény
R вибрационная камера *f*
Tonkopf *m*, **Tonabnehmerkopf** *m* D *gram*
E pick-up (cartridge)
F tête *f* de pick-up/phono-capteur
I testa *f* del rivelatore/pick-up
S cabeza *f* fonocaptora/del pick-up
U hangszedőfej
R головка *f* звукоснимателя
~ *magn*
E sound head, A: tape head
F lecteur *m* de son
I testa *f* sonora
S cabeza *f* (sonora)
U (magnetofon)fej
R головка *f*
Tonkunst *f* D
E music, art of music, A: tonal art
F musique *f*, art *m* des sons
I musica *f*, arte *f* dei suoni
S música *f*, arte *f* de los sonidos
U zene, zeneművészet
R музыка *f*
Tonkünstler *m* D = Musiker
Tonlage *f* D = Stimmlage
Tonlehre *f* D *obs* = Akustik
Tonleiter *f*, **Skala** *f* D
E scale
F gamme *f*, échelle *f*
I scala *f*
S escala *f*
U hangsor, skála
R гамма *f*, звукоряд *m*
tonleiterartig D
E scale-wise, scalar
F sous forme de gammes, en gammes
I a scala
S en forma de escala
U skálaszerű
R гаммообразный
tonlich D ⟨*Ton*⟩
E tonal
F tonal
I tonale
S tonal
U tonális
R звуковой
Tonloch *n* D *legni* = Griffloch
tonlos D
E toneless
F muet, atone, aphone, insonore
I insonoro, afono
S mudo, hueco, insonoro, áfono
U hangtalan, néma
R беззвучный
Tonmalerei *f* D
E tone painting, musical imagery
F image *f* musicale, peinture *f* sonore
I pittura *f* musicale
S imagen *f* musical/sonora
U hangfestés
R звукопись *f*
Tonmeister *m* D *rad*
E sound engineer, audio control engineer
F ingénieur *m* du son
I tecnico *m* del suono
S ingeniero *m* de sonido
U hangmester, hangmérnök
R звукооператор *m*, звукорежиссёр *m*
tono *m* I Ton; Tonart; Ganzton; Ganztonschritt
~ affine: Nebentonart; benachbarte → Tonart
~ d'opera: Opernton
~ dei salmi: Psalmton
~ della Passione: Passionston
~ di lezione *greg* Lektionston
~ di recitazione: Rezitationston
~ finale: Zieltonart; Schlußtonart
~ grande: großer → Ganzton
~ intero: Ganzton
~ maggiore: Durtonart; großer → Ganzton
~ minore: kleiner → Ganzton; Molltonart
~ naturale: reiner → Ton
~ piccolo: kleiner → Ganzton
~ principale: Grundtonart; Haupttonart
~ relativo: Paralleltonart
~ salmodico: Psalmton
~ secondario *camp* Nebenton
~ somigliante: Paralleltonart
~ vicino: benachbarte → Tonart
— di ~ Ganzton-
— mantenere *v* il ~ Stimme halten
— stabilire *v* un ~ Tonart bestätigen
tono *m* S Ganzton; Klang; Ton; Tonart; Tonartbezeichnung; *cor* Aufsatzbogen
~ auxiliar: Nebenton

~ bemolado/con bemoles: B-Tonart
~ con sostenidos: Kreuztonart
~ conductor: Führungston
~ de la Pasión: Passionston
~ de la salmodia: Psalmton
~ de lectura *greg* Lektionston
~ de ópera: Opernton
~ de pasaje: Durchgangston
~ de recambio *ottoni* Stimmbogen
~ de recitación: Psalmton
~ de recitado: Rezitationston
~ (de una composición): Stimmlagenbezeichnung; Tonartbezeichnung
~ entero: Ganzton
~ final: Zieltonart
~ fundamental: Grundton
~ grande: großer → Ganzton
~ **humano**
D weltlicher Gesang *m*
E secular singing
F chant *m* profane
I canto *m* profano
U világi dal/ének
R светское пение *n*
~ inicial: Ausgangston
~ justo: reiner → Ton
~ mayor: Durtonart; großer → Ganzton
~ menor: kleiner → Ganzton; Molltonart
~ pequeño: kleiner → Ganzton
~ principal: Grundtonart; Haupttonart
~ relativo: Paralleltonart
~ salmódico: Psalmton
~ simpático: Eigenton
~ vecino: benachbarte → Tonart; verwandte → Tonart; Nebenton
— abandonar *v* el ~ Ton verlassen
— dar *v* el ~ Ton angeben; *greg* intonieren
— de ~ Ganzton-
— del ~ -tönig
— extraño al/fuera del ~ leiterfremd
— mantener *v* el ~ Stimme halten
— medio ~ Halbton
— perteneciente al ~ leitereigen
— poner *v* a/al ~ *pfte* intonieren
— propio del ~ leitereigen
— tomar *v* el ~ Ton erreichen

Tonphysiologie *f* D
E physiology of sound
F physiologie *f* du son
I fisiologia *f* del suono
S fisiología *f* de la audición
U hangfiziológia
R физиология *f* музыкального восприятия

Tonpsychologie *f* D
E psychology of sound/music
F psychologie *f* des sons
I psicologia *f* del suono
S psicología *f* auditiva/musical/de la música/de la audición
U hangpszichika, hangpszichológia
R психология *f* музыкального восприятия

Tonreihe *f* D
E note/tone row, tone series
F série *f* (de sons)
I serie *f* sonora/di suoni
S serie *f* (de sonidos)
U hangsor
R звукоряд *m*

Tonsatz *m* D
E composition, structure
F composition *f*, structure *f* musicale
I composizione *f* musicale
S composición *f*, estructura *f*
U (zenei) kompozíció, szerkezet
R сочинение *n*, композиция *f*, письмо *n*

Tonschluß *m* D *obs* = Kadenz

Tonschrift *f* D = Notation

Tonsetzer *m* D = Komponist

Tonsilbenschrift *f* D
E syllabic notation
F notation *f* syllabique
I notazione *f* sillabica
S notación *f* silábica
U betűkottaírás
R слоговое обозначение *n* звуков

Tonsprache *f* D
E language of music
F langage *m* musical/sonore
I linguaggio *m* musicale
S lenguaje *m* sonoro/musical
U zenei nyelv
R музыкальный язык *m*

Tonstärke *f*, **Lautstärke** *f* D
E loudness, strength/force of tone, intensity, volume
F volume *m*/intensité *f* du son, puissance *f*
I forza *f*, intensitá *f* sonora, volume *m* del suono
S intensidad *f*, volumen *m*, potencia *f* del sonido
U hangerő
R громкость *f*, сила *f* звука

Tonsteuerung *f* D *magn*
E recording level control
F contrôle *m* du son
I controllo *m* del livello del suono
S control *m* de sonido
U kivezérlés
R контроль *m* уровня записи

Tonsystem *n* D
E tonality, tonal system, A: tone system
F système *m* tonal
I sistema *m* tonale
S sistema *m* tonal
U hangrendszer
R ладовая система *f*

Tontraube *f* D note cluster

Tonunterscheidungsvermögen *n* D
E detectable pitch interval discrimination, power to distinguish differences of pitch
F capacité *f* de perception de la hauteur relative des sons
I capacità *f* di percettibilità dell'altezza relativa dei suoni

S capacidad *f* de percepción de la altura relativa del sonido
U hangmegkülönböztetési képesség
R способность *f* различать относительную высоту звуков

tónus U Ton

Tonverschmelzung *f* D
E amalgamation of sound
F fusion *f*/mélange *m* des sons
I fusione *f* di suoni
S fusión *f*/amalgama *f* de sonidos
U hangösszeolvadás
R слияние *n* звуков

Tonwolf *m* D *vl*
E heavy metal mute
F sourdine *f* en métal lourd
I sordina *f* in metallo pesante
S sordina *f* de metal
U nehézfém hangfogó
R металлическая сурдина *f*

Tonwortsystem *n* D
E *(system of solmisation invented by C. Eitz)*
F *(système de solmisation inventé par C. Eitz)*
I *(sistema di solmisazione ideato da C. Eitz)*
S *(sistema especial de solmisación inventado por C. Eitz)*
U *(Eitz-féle szolmizációs rendszer)*
R *(метод преподавания сольфеджио с соответствием слогов определённым звукам — «Эйц»)*

top E Flügeldeckel; Klavierdeckel
~ block *vl* Oberklotz
~ E: hoch E
~ joint *cl* Oberstück
~ lip *canna* Oberlabium
~ nut *vl* Obersattel
~ part: Oberstimme
~ string length *pfte* Saitenanhang

top-board E *org* Oberplatte

top-door E *pn* Oberrahmen

tope *m* S *pfte* Agraffe

toque *m* S chiamata; Hornsignal; Trommelschlag; *mil* Signal; *tasto* Anschlag
~ de difuntos: Totenglocke
~ de trompeta: Tusch
~ rasgueado *lt* Durchstreichen
~ señal: Trommelsignal

torch dance E Fackeltanz

törés U *canna* Kropf; Kröpfung
— csavart ~ *canna* Doppelrundkropf
— egyszerű ~ *canna* einfacher → Kropf
— kétszeres ~ *canna* Doppelkropf

törésformák *pl* U *canna* Kropfformen

torlasztani *v* U *ton* schichten

torlasztás U enge → Imitation; *ton* Schichtung

törlő U *legni* Wischer

törlőfej U *magn* Löschkopf

törni *v* U *acc* arpeggiare; *canna* kröpfen

tornillo *m* S *camp* Schraube; *org* Riegel; *tamb* Schraubenflügel; *timp* Schraubenmutter
~ de afinación *vl* Feinstimmer
~ de fijación de la armazón del mecanismo *pfte* Befestigungsschraube für Mechanikgestell
~ de fijación del mecanismo *pfte* Mechanikbolzenschraube
~ de horquilla *pfte* Gabelschraube
~ de la horquilla del balancín *pfte* Hebegliedkapselschraube
~ de la horquilla del martillo *pfte* Hammerkapselschraube
~ de la palanca del apagador *pfte* Stecherschraube
~ de la regleta que detiene el apagador *pfte* Schutzleistenschraube
~ de regulación *pfte* Ösenschraube
~ de regulación de la horquilla de la palanca *pfte* Hebegliedkapselschraube
~ de tensión *arco* Spannungsschraube
~ del botón regulador del escape *pfte* Auslöserpuppenschraube
~ del escape *pfte* Stoßzungenschraube
~ del pilote *pfte* Pilotenschraube
~ para la fijación de la tecla *pfte* Stellschraube für Klaviaturpralleiste
~ para la fijación del marco del teclado *pfte* Stellschraube für Klaviaturrahmen
~ regulador *pfte* Hebegliedkapselschraube
~ regulador de la varilla del pedal *pfte* Pedalstangenmutter
~ regulador del doble escape *pfte* Abnickschraube
~ regulador del rodillo del pedal *pfte* Pedalstangenmutter

torok U Kehle; Rachen

torok- U guttural

töröksíp U ⟨17—19. *sec*⟩
D *(oboenartiges Instrument der ungarischen Volksmusik)*
E *(Hungarian folk instrument of the oboe family)*
F *(instrument populaire hongrois analogue au hautbois)*
I *(strumento popolare ungherese simile all'oboe)*
S *(instrumento popular húngaro similar al oboe)*
R *(венгерский народный музыкальный инструмент типа гобоя)*

törölni *v* U streichen; *magn* löschen

torony U *org* Turm

toronyzene U Turmmusik

torre *f* I *org* Turm
~ campanaria: Glockenturm

torre *f* S *org* Turm
~ de las campanas: Glockenturm

tört U *canna* gekröpft

törve U arpeggiato
— (az akkordokat) ~ *prescr* arpeggiando

torzításmentes U klirrfrei

törzshang(fok)ok *pl* U Stammstufen

tosto I
D bald, schnell

E soon, in a moment
F aussitôt
S pronto, cuanto antes
U hamarosan, azonnal
R сейчас же, вскоре

Totenglocke *f* D
E funeral bell
F glas *m*
I campana *f* funebre
S toque *m* de difuntos
U lélekharang
R похоронный звон *m*

Totenmesse *f* D = Requiem

Totenoffizium *n* D
E Office of the Dead
F office *m* des morts
I ufficio *m* funebre/dei morti
S oficio *m* de difuntos
U halotti zsolozsma
R заупокойная служба *f*

Totentanz *m* D
E Dance of Death
F danse *f* macabre/des morts
I danza *f* dei morti
S danza *f* macabra/de la muerte
U haláltánc
R пляска *f* смерти

touch E Anschlag; *arpa* Angriff; *org* tocco: *pfte* Spielschwere; *tasto* Anschlag; Spielart
~ notation: Griffnotation; Tabulatur
~ piece *fiati* Druckplättchen
— lay *v* the ~ *pfte* Druck machen
— make *v* ~ depth *pfte* Druck machen

touch-box E *org* Ventilkasten

touche *f* F tasto; *corda* Griffbrett
~ blanche: tasto bianco
~ coupée *org* tasto spezzato
~ de clavier manuel: Manualtaste
~ de pédalier *tasto* pedaliera
~ dièse: tasto del diesis
~s *pl* divisées *org* doppelte → Halbtöne
~ manuelle *ottoni* Fingertaste
~ noire: tasto nero
~ supérieure: tasto del diesis
— égaliser *v* les ~s *pfte* Druck machen
— sur la ~ *prescr, archi* flautato; *prescr, corda* am → Griffbrett

toucher *m* F Anschlag; Tastengefühl; *arpa* Angriff; *org* tocco; *pfte* Spielschwere; *tasto* Anschlag; Spielart

toucher *v* F *corda* anschlagen; *tasto* anschlagen; greifen

toucher *m* S Anschlag; Tastengefühl; *tasto* Spielart

touch-piece E *legni* Griff

toujours F sempre

toupie *f* **bourdonnante** F Brummkreisel

tour E; to go on ~ faire une → tournée

tour *m* F; ~ de gosier *orn* Doppelschlag; Rolle
~ de phrase: Wendung
~ mélodique: melodische → Wendung

tourelle *f* F *org* Turm

tourne-disque *m* F Schallplattenspieler

Tournée *f* D tournée
— auf ~ gehen *v* faire une → tournée

tournée *f* F; ~ **de concert**
D Konzertreise *f*, Tournée *f*
E concert tour
I giro *m* concertistico, tournée *f* concertistica
S gira *f* de conciertos, tournée *f*
U hangversenykörút
R гастроль *f*
—**faire** *v* **une ~ (en . . .), aller** *v* **en ~ (à . . .)**
D auf Tournée gehen (nach . . .)
E to go on tour (to . . .)
I fare *v* un giro artistico (in . . .)
S hacer *v* una gira/tournée (por . . .)
U turnéra menni *v*, hangversenykörutat tenni *v*
R гастролировать (в. . .)

tournée *f* I; ~ concertistica: tournée de concert

tournée *f* S tournée de concert
— hacer *v* una ~ faire une → tournée

tourner *v* F; tournez la page! *prescr* volti

tous F tutti

tower E *org* Turm

town waits *pl* E Stadtpfeiferei

toy E ⟨16—17. *sec*⟩
D *("Spielzeug", Titel für kleine, tanzähnliche Virginalstücke)*
F *("jouet", terme désignant de courtes pièces pour virginal)*
I *("balocco", denominazione di un breve pezzo per virginale a forma di danza)*
S *("juguete", título de composiciones de carácter ligero para virginal)*
U *(kis táncszerü virgináldarabok címe)*
R *(«игрушка», название коротких танцевальных пьес для вёрджинела)*

trabajo *m* **temático** S thematische → Arbeit; Motivverarbeitung

trac *m* F S Lampenfieber

traccia *f* I *magn* Spur
— a una ~ *magn* Einspur-
— doppia ~ *magn* Doppelspur

tracción *f* S *org* Spieleinrichtung

tracé *m* F Abtastung

trachea E Luftröhre

trachea *f* I Luftröhre

trachée-artère *f* F Luftröhre

track E *magn* Spur

tracker E *org* Abstrakte
~ action *org* mechanische → Spieleinrichtung

tracolla *f* I Tragschnur

tract E Traktus

tract *m* F Traktus

traction *f* F *org* Spieleinrichtung
~ mécanique *org* mechanische → Spieleinrichtung

tracto *m* S Traktus

tractus E Traktus

trade mark E *vl* Brandstempel

trafori *m pl* I; ~ del ponticello *archi* Stegkerben

tragaperras *m* S Musikautomat

tragedia *f* I S Tragödie

tragédia U Tragödie
tragédie *f* F Tragödie
tragedy E Tragödie
tragen *v* D *ton*
E to sustain
F soutenir
I sostenere
S sostener
U kitartani
R держаться, тянуться
~ ⟨*Melodie*⟩
E to carry, to have (the melody)
F porter
I portare
S llevar
U vinni
R нести, держать
Tragödie *f*, **Trauerspiel** *n* D
E tragedy
F tragédie *f*
I tragedia *f*
S tragedia *f*
U tragédia
R трагедия *f*
Tragschnur *f* D ⟨*für Instrumente*⟩
E sling
F bretelle *f*
I tracolla *f*
S cordón *m*
U tartószíj, tartózsinór
R подвесной ремень *m*
traînant F schleppend
traîner *v* F schleppen
— sans ~ nicht → schleppen
training E; ~ school for the manufacture of musical instruments: Musikinstrumentenbauschule
trait *m* F Traktus
~ caractéristique: Stilmerkmal
traité *m* **d'harmonie** F Harmonielehre
traitement *m* F Behandlung
~ de la dissonance: Dissonanzbehandlung
~ du texte: Textbehandlung
traiter *v* F behandeln
traje *m* S costume
Traktur *f* D *org* = Spieleinrichtung
traktúra U *org* = játszótraktúra
traktúracső U *org* Trakturrohr
Trakturrohr *n* D *org*
E tube
F tube *m*
I tubo *m*
S tubo *m*
U traktúracső
R воздуховод *m*
Traktus *m* D
E tractus, tract
F tract *m*, trait *m*
I tratto *m*
S tracto *m*
U traktus
R *(одно из древнейших сольных песнопений католического богослужения)*
traktus U Traktus
tralla *f* S Peitsche
trällern *v* D
E to trill, to warble
F fredonner
I cantarellare, canterellare, canticchiare
S tararear, canturrear
U dúdolni
R (весело) напевать *v*
trama *f* I Gewebe; *teat* Handlung
~ polifonica: polyphones → Gewebe
trama *f* S Gewebe; *teat* Handlung
~ polifónica: polyphones → Gewebe
tramagnino *m* I *bl* figurant
trame *f* F Gewebe; *teat* Handlung
~ polyphonique: polyphones → Gewebe
tramoyista *m* S Kulissenschieber; *teat* Maschinenmeister
tranquille F acquietandosi; *prescr* pacato; tranquillo
tranquillo I *prescr*
D tranquillo, ruhig, gelassen
E tranquillo, *"tranquil"*, *"calm"*
F tranquillo, tranquille
S tranquillo, *"tranquilo"*, *"calmo"*
U tranquillo, nyugodtan
R tranquillo, спокойно
transcribable E übertragbar
transcribe *v* E übertragen
~ into tablature: absetzen
transcribible S übertragbar
transcribir *v* S arranger; bearbeiten; übertragen
~ en tablatura: absetzen
transcripción *f* S arrangement; Übertragung
~ para piano: Klavierauszug
transcripteur *m* F Arrangeur; Bearbeiter
transcription E Übertragung
transcription *f* F Übertragung
transcriptor *m* S Bearbeiter
transcrire *v* F absetzen; bearbeiten; übertragen
— susceptible d'être transcrit: übertragbar
transcrittore *m* I Arrangeur
transfer *v* E überspielen
transfigurado S verklärt
transfiguré F verklärt
transfigured E verklärt
transformación *f* **del sonido** S Klangumwandlung
transformation E; ~ scene *teat* Verwandlungsszene
transformation *f* F; ~ du son: Klangumwandlung
transición *f* S Durchgang; Rückung; Übergang; Überleitung
transient E; ~ phenomena *pl ac* Ausgleichsvorgänge
~ phenomenon: Einschwingungsvorgang
transition E Durchgang; Übergang; Überleitung
transition *f* F Durchgang; Rückung; Übergang; Überleitung
transitorio *m* **d'attacco** I Einschwingungsvorgang

transizione *f* I Übergang
Transkription *f* D arrangement
transmettre *v* F *org* ausführen; *rad* übertragen
transmisión *f* S *camp* Riemen; *org* Spieleinrichtung; Transmission; *rad* Sendung; Übertragung
~ automática *org* automatische → Spieleinrichtung
~ directa: live broadcast
~ electroneumática *org* elektropneumatische → Spieleinrichtung
~ mecánica *org* mechanische → Spieleinrichtung
~ neumática *org* pneumatische → Spieleinrichtung
~ neumática tubular *org* Röhrenpneumatik
Transmission *f* D *org*
E transmission
F transmission *f*
I trasmissione *f*
S tra(n)smisión *f*
U transzmisszió, áttétel
R трансмиссия *f*
transmission E *camp* Riemen; *org* Transmission; *rad* Sendung; Übertragung
transmission *f* F *org* Kondukt; Spieleinrichtung; Transmission; *rad* Sendung; Übertragung
~ à la quinte *org* Quintentransmission
~ automatique *org* automatische → Spieleinrichtung
~ directe: live broadcast
~ électro-pneumatique *org* elektropneumatische → Spieleinrichtung
~ mécanique *org* mechanische → Spieleinrichtung
~ pneumatique *org* pneumatische → Spieleinrichtung
~ pneumatique tubulaire *org* Ausstrompneumatik; Röhrenpneumatik
transmit *v* E *rad* senden; übertragen
transmitir *v* S *org* ausführen; *rad* senden; übertragen
transmutado S verklärt
transponer *v* S transponieren; umlegen
transponieren *v* D
E to transpose
F transposer
I trasportare
S transportar, transponer
U transzponálni
R транспонировать
— **um eine Quarte tiefer ~**
E to transpose down a fourth/a fourth downwards
F transposer *v* à la quarte inférieure
I trasportare *v* una quarta sotto
S transportar *v* a la cuarta inferior
U egy kvarttal mélyebbre transzponálni *v*
R транспонировать *v* на кварту вниз
— **um eine Quinte höher ~**
E to transpose up a fifth/a fifth upwards
F transposer *v* à la quinte supérieure
I trasportare *v* una quinta sopra
S transportar *v* a la quinta (superior)
U egy kvinttel magasabbra transzponálni *v*
R транспонировать *v* на квинту вверх
Transponierflügel *m* D
E transposing piano
F piano *m* transpositeur
I pianoforte *m* transpositore
S piano *m* transpositor
U transzponáló zongora
R транспонирующее фортепьяно *n*
transportar *v* S transponieren; umlegen
~ a la cuarta inferior: um eine Quarte tiefer → transponieren
~ a la quinta (superior): um eine Quinte höher → transponieren
transpose *v* E transponieren; umlegen
~ a fifth upwards: um eine Quinte höher → transponieren
~ a fourth downwards: um eine Quarte tiefer → transponieren
~ down a fourth: um eine Quarte tiefer → transponieren
~ up a fifth: um eine Quinte höher → transponieren
transposed edition E transponierte → Ausgabe
transposer *v* F transponieren; umlegen
~ à la quarte inférieure: um eine Quarte tiefer → transponieren
~ à la quinte supérieure: um eine Quinte höher → transponieren
transposición *f* S Transposition
~ a la octava: Oktavversetzung
transposing E; ~ instruments *pl* transponierende → Instrumente
~ piano: Transponierflügel
Transposition *f* D
E transposition
F transposition *f*
I trasposizione *f*
S transposición *f*
U transzponálás, transzpozíció
R транспозиция *f*
transposition E transponierte → Ausgabe; Transposition
transposition *f* F transponierte → Ausgabe; Transposition
~ à l'octave: Oktavversetzung
transustanziazione *f* I Wandlung
Transversalschwingung *f*, **Querschwingung** *f* D
E transverse vibration
F vibration *f* transversale
I vibrazione *f* trasversale
S vibración *f* transversal
U transzverzális rezgés
R поперечное колебание *n*
transverse E; ~ flute: Querflöte
~ spring slide *ottoni* Verkürzungsventil
~ vibration: Transversalschwingung
transzmisszió U *org* Transmission
transzponálás U Transposition
transzponálni *v* U transponieren; umlegen
— egy kvarttal mélyebbre ~ um eine Quarte tiefer → transponieren

— egy kvinttel magasabbra ~ um eine Quinte höher → transponieren
transzpozíció U Transposition
trap E *jazz*
D Schlagzeug *n*
F batterie *f* de jazz
I batteria *f*
S batería *f*
U ütőhangszer(ek *pl)*
R батарея *f*, ударные инструменты *m pl*
~ lever dowel *pfte* Pedalstange
trap-cellar E *teat* Versenkung
trap-door E *teat* Versenkung; Versenkungsschieber
trappe *f* F *teat* Versenkungsschieber
trapwork assembly E *pfte* Pedalhebelwerk
tráquea *f* S Luftröhre
trascinando I schleppend
trascinare *v* I schleppen
— senza ~ nicht → schleppen
trascrittore *m* I Bearbeiter
trascrivere *v* I arranger; bearbeiten; übertragen
~ in intavolatura: absetzen
trascrivibile I übertragbar
trascrizione *f* I arrangement; Übertragung
~ per pianoforte: Klavierauszug
trasfigurato I verklärt
trasformazione *f* **del suono** I Klangumwandlung
trasmettere *v* I *rad* senden; übertragen
trasmettitore *m* I Schallöffnung
trasmisión *f* S = transmisión
trasmissione *f* I *camp* Riemen; *org* Spieleinrichtung; Transmission; *rad* Übertragung
~ automatica *org* automatische → Spieleinrichtung
~ diretta: live broadcast
~ elettro-pneumatica *org* elektropneumatische → Spieleinrichtung
~ meccanica *org* mechanische → Spieleinrichtung
~ per quinte *org* Quintentransmission
~ pneumatica *org* pneumatische → Spieleinrichtung
~ pneumatica tubolare *org* Röhrenpneumatik
~ radiofonica *rad* Sendung
trasognato I träumerisch
trasportare *v* I transponieren; umlegen
~ una quarta sotto: um eine Quarte tiefer → transponieren
~ una quinta sopra: um eine Quinte höher → transponieren
trasposizione *f* I Transposition
~ all'ottava: Oktavversetzung
traste *m* S *corda* Bund; *lt* Stimmklotz
— con ~s *corda* mit Bünden versehen → Bund
— sin ~s: bundfrei
tratado *m* **de armonía** S Harmonielehre
tratamiento *m* S Behandlung
~ de la disonancia: Dissonanzbehandlung
~ del texto: Textbehandlung
tratar *v* S behandeln
trattamento *m* I Behandlung
~ del testo: Textbehandlung
~ della dissonanza: Dissonanzbehandlung
trattare *v* I behandeln
trattenere *v* I = ritardare
trattenuto I *prescr* = ritardando
tratto *m* I Traktus
~ caratteristico: Merkmal
~ caratteristico di uno stile: Stilmerkmal
~ d'unione: Notenbalken
— collegato con un ~ d'unione: mit einem → Querbalken verbunden
Trauermarsch *m* D
E funeral/dead march
F marche *f* funèbre
I marcia *f* funebre
S marcha *f* fúnebre
U gyászinduló
R траурный/похоронный марш *m*
Trauermusik *f* D
E funeral music
F musique *f* funèbre
I musica *f* funebre
S música *f* funeral/fúnebre
U gyászzene
R траурная музыка *f*
trauernd D *prescr* addolorato
Trauerspiel *n* D = Tragödie
träumerisch D
E dreamily, as if in a dream
F comme dans un songe/rêve
I trasognato, come in sogno
S soñador, como en sueños
U álmodozó, ábrándos
R мечтательно, задумчиво
traurig D *prescr* amareggiato; lugubre; luttuoso; mesto
travail *m* **thématique** F thematische → Arbeit
traversa *f* I Querjoch; Drehbrett
traversa-fulcro *m* **dei tasti** I *pfte* Waagebalken
traverse *f* F Querjoch; *pn* Plattenstrebe
~ frontalē du clavier portant la serrure *pfte* Schloßleiste
~ située au-dessus du clavier *org* Zierleiste über der Klaviatur
Traversflöte *f* D *org* flûte traversière
traversflöte E *org* flûte traversière
traversino *m* F *ottoni* Quersteg
traversino *m* I *ottoni* Quersteg; Stütze
travesaño *m* S Notenbalken; Querjoch; *ottoni* Quersteg; *pn* Plattenstrebe
travesti *m* F I *teat* Hosenrolle
treadle E *arm* Tretschemel
treat *v* E behandeln
~ fugally: fugieren
treatment E Behandlung
~ of dissonance: Dissonanzbehandlung
~ of text: Textbehandlung
treble E Diskant; Höhe; *lt* Sangsaite
~ chin-coupler *fis* registre adhérant au menton
~ clef: Violinschlüssel
~ combination switch *fis* Diskantkombinationsregister

~ coupler *fis* Diskantregister
~ filter: Oktavfilter
~ half of a divided wind chest *org* Diskantlade
~ mass: Diskantmesse
~ pinning-table *pfte* Diskantanhängestock
~ push coupler *fis* Diskantkombinationsregister
~ recorder: Altblockflöte
~ shutter mute *fis* Diskantjalousie
~ slide-coupler with double octave *fis* Schieberegister mit Doppelschaltung
~ string: Melodiesaite
~ switch *fis* Diskantregistertaste
~ viol: viola soprano

treble-dominated E; ~ style: Diskantstil

treccia *f* I *camp* Öhr

treffen *v* D *ton*
E to hit (a note/tone)
F chanter *v* juste
I raggiungere, toccare
S entonar *v* con justeza, afinar
U eltalálni
R интонировать *v* правильно

Treffübungen *f pl* D
E interval exercises *pl*
F exercices *m pl* pour l'étude des intervalles
I esercizi *m pl* per lo studio degli intervalli
S ejercicios *m pl* para el estudio de los intervalos
U hangközgyakorlatok *pl*
R упражнения *n pl* по интонированию интервалов

treibend D *prescr* stringendo

tremblant *m* F *org* Schwebung; Tremulant
— en ~ *prescr* tremolando

tremblement *m* **lié** F mezzo → trillo

tremolando I *prescr*
D tremolando, zitternd
E tremolando, *"trembling"*, *"with tremolo"*
F tremolando, en tremblant, en vibrant
S tremolando, *"temblando"*, *"trémulo"*
U tremolando, *"remegtetve"*, *"rezgetve"*
R tremolando, тремоландо

tremolare *v* I *canto* wackeln

Tremolo *n* D tremolo

tremolo E tremolo
~ (octave) tuning *fis* Tremolostimmung

trémolo *m* F tremolo; *fiati* Flatterzunge; *fis* Tremolostimmung; *org* Tremulant

tremolo *m* I
D Tremolo *n*
E tremolo
F trémolo *m*
S trémolo *m*
U tremoló
R тремоло *n*
~ *fis* Tremolostimmung; *org* Schwebung; Tremulant

trémolo *m* S tremolo; *fis* Tremolostimmung; *org* Schwebung; Tremulant
~ excesivo: Bockstriller

tremoló U tremolo; *org* Tremulant

Tremolostimmung *f* D *fis*
E tremolo (octave) tuning
F trémolo *m*
I tremolo *m*
S trémolo *m*
U kétkórusos hangszínváltó
R тремоло-настройка *f*

Tremulant *m* D *org*
E tremulant
F tremblant *m*, trémolo *m*
I tremolo *m*
S trémolo *m*
U tremoló
R тремулант *m*

tremulant E *org* Schwebung; Tremulant

treno *m* S Threnodie

trenodia *f* I S Threnodie

trenodia U Threnodie

trenodico I threnodisch

trenódico S threnodisch

trentaduesimo *m* I Zweiunddreißigstelnote

Trepak *m* D *bl* трепак

trepak E U *bl* трепак

trepak *m* F *bl* трепак

trepàk *m* I *bl* трепак

trepák *m* S *bl* трепак

trépied *m* F *timp* Ständer

treppiede *m* I *timp* Ständer

très F assai; molto

tresillo *m* S Triole

Tretschemel *m* D *arm*
E treadle
F pédale *f*
I pedale *m*
S pedal *m*
U pedál
R педаль *f*

triad E Dreiklang

tríada *f* S Dreiklang
— de ~ Dreiklangs-
— propio de la ~ Dreiklangs-

triade *f* F Dreiklang
— de ~ Dreiklangs-
— propre à la ~ Dreiklangs-

triade *f* I Dreiklang
~ de sensibile: Dominantseptakkord ohne Grundton
~ diminuita: accord diminué
~ eccedente: accord augmenté
~ fondamentale: accord parfait de trois sons
~ incompleta: accord incomplet
~ maggiore: accord parfait majeur
~ maggiore con quinta diminuita: accord majeur avec quinte diminuée
~ maggiore di mediante: Dominante der Subdominantparallele
~ maggiore di sopraddominante: Dominante der Subdominantparallele
~ maggiore sulla sensibile abbassata: Molldominantparallele
~ minore: accord parfait mineur
~ minore di dominante: Molldominante

~ principale: Hauptdreiklang
~ priva della terza: accord incomplet
~ sui gradi secondari della scala: Nebendreiklang
~ vuota: accord incomplet
— di ~ Dreiklangs-

triadic E Dreiklangs-

Triangel *n* D
E triangle
F triangle *m*
I triangolo *m*
S triángulo *m*
U triangulum, háromszög
R треугольник *m*

Triangelschlegel *m* D *perc*
E triangle beater
F baguette *f* de triangle
I battente *m* da triangolo
S baqueta *f* de triángulo
U triangulumütő, triangulumverő
R металлическая палочка *f* для треугольника

triangle E Triangel
~ beater *perc* Triangelschlegel

triangle *m* F Triangel

triangolo *m* I Triangel

triangular harp E Dreiecksharfe

triángulo *m* S Triangel

triangulum U Triangel

triangulumütő U *perc* Triangelschlegel

triangulumverő U *perc* Triangelschlegel

tribrach E Tribrachys

Tribrachys *m* D
E tribrach
F tribraque *m*
I tribraco *m*
S tribraco *m*
U tribrachys
R трибрахий *m*

tribrachys U Tribrachys

tribraco *m* I S Tribrachys

tribraque *m* F Tribrachys

tribuna *f* I Lettner
~ di una chiesa: Empore

tribuna *f* S Empore

tribune *f* F Empore

trichord E *corda* dreichörig

Trichterflöte *f* D
E cone/conical flute
F flûte *f* à pavillon
I flauto *m* conico
S flauta *f* cónica/de campana
U tölcséres fuvola
R коническая флейта *f*

trichterförmig D ⟨*Schallbecher*⟩
E funnel-shaped
F en forme d'entonnoir
I a forma di imbuto
S en forma de embudo
U tölcsér formájú
R воронкообразный

Trichtergambe *f* D *org*
E bell gamba
F "trichtergambe" *f*, gambe *f* conique
I gamba *f* campana
S viola *f* de campana
U tölcséres gamba
R трихтергамбе *f*

Trichtermundstück *n* D *ottoni*
E funnel-shaped mouthpiece
F embouchure *f* conique/en forme d'entonnoir
I bocchino *m* a forma di imbuto
S boquilla *f* cónica/en forma de embudo
U tölcséres fúvóka
R воронка *f*, воронкообразный мундштук *m*

Trichterprinzipal *m* D *org*
E bell diapason
F "Trichterprinzipal" *m*, principal *m* conique
I principale *m* conico
S flautado *m* cónico
U tölcsérprincipál
R трихтерпринципал *m*

trick button E *magn* Tricktaste

Tricktaste *f* D *magn*
E trick button
F bouton *m* de mixage
I registro *m* di tonalità
S botón *m* de regrabación/mezcla
U trükkbillentyű
R трюковая кнопка *f*

triesis *f* I
D *(Erhöhung um einen Dreiviertelton)*
E *(raising by three-quarters of a tone)*
F *(hausse de trois quarts de ton)*
S *(elevación de tres cuartos de tono)*
U *(emelés háromnegyed hanggal)*
R *(повышение на три четверти тона)*

trigesimaterza *f* I *org* Terz 1 1/3'

trill E trillo
~ from above [below]: trillo coulé discendente [ascendente]
~ key *legni* chiave del trillo
~ of a third: Terzentriller
~ with termination/afternote: trillo con risoluzione
~ with turned ending: trillo doppio

trill *v* E trällern; trillare

trilla U trillo
~ utókával: trillo con risoluzione
— egészhangos ~ trillo di tono
— előkészített ~ trillo preparato
— félhangos ~ trillo di semitono
— felső [alsó] váltóhanggal kezdődő ~ trillo coulé discendente [ascendente]
— gyors ~ requiebro
— kettős ~ trillo doppio

trillabillentyű U *legni* chiave del trillo

trillaklapni U *legni* chiave del trillo

trillalánc U Kettentriller

trillare *v* I
D trillern
E to trill, to shake
F triller

S trinar
U trillázni
R пускать/выводить *v* трель
trillázni *v* U trillare
trille *m* F trillo
~ avec terminaison/résolution: trillo con risoluzione
~ chromatique: trillo di semitono
~ coulé commençant par la note supérieure [inférieure]: trillo coulé discendente [ascendente]
~ diatonique: trillo di tono
~ en tierces: Terzentriller
~ majeur: trillo di tono
~ mineur: trillo di semitono
~ préparé: trillo preparato
~ rapid *orn* requiebro
— double ~ trillo doppio
Triller *m* D trillo
~ mit Nachschlag: trillo con risoluzione
~ von oben [unten]: trillo coulé discendente [ascendente]
— abgestützter ~ trillo preparato
— schneller ~ *orn* requiebro
triller *v* F trillare
Trillerklappe *f* D *legni* chiave del trillo
trillern *v* D trillare
trillo *m* I
D Triller *m*
E trill, shake
F trille *m*
S trino *m*
U trilla
R трель *f*
~ **con risoluzione**
D Triller *m* mit Nachschlag
E trill with termination/afternote
F trille *m* avec terminaison/résolution
S trino *m* con resolución
U trilla utókával
R трель *f* с нахшлагом
~ **coulé discendente [ascendente]**
D Triller *m* von oben [unten]
E trill from above [below]
F trille *m* coulé commençant par la note supérieure [inférieure]
S trino *m* que comienza por la nota superior [inferior]
U felső [alsó] váltóhanggal kezdődő trilla
R трель *f* с верхним [нижним] вспомогательным звуком
~ **di semitono, ~ minore**
D Halbtontriller *m*
E semitone/minor trill
F trille *m* chromatique/mineur
S trino *m* cromático
U félhangos trilla
R полутоновая трель *f*
~ di terza: Terzentriller
~ **di tono, ~ maggiore**
D Ganztontriller *m*
E whole tone trill, major trill
F trille *m* diatonique/majeur
S trino *m* diatónico
U egészhangos trilla
R целотоновая трель *f*
~ **doppio**
D Doppeltriller *m*
E trill with turned ending, double trill
F double trille *m*
S doble trino *m*, trino *m* doble
U kettős trilla
R двойная трель *f*
~ maggiore = trillo di tono
~ minore = trillo di semitono
~ per terza: Terzentriller
~ **preparato**
D abgestützter Triller *m*
E prepared trill
F trille *m* préparé
S trino *m* preparado/con preparación
U előkészített trilla
R трель *f* с опорой на верхний вспомогательный звук
~ rapido *orn* requiebro
— **mezzo ~**
D Pralltriller *m*
E tied trill, (prepared) half-shake, inverted/upper mordent
F tremblement *m* lié
S mordente *m* superior
U paránytrilla, parányzó, praller, féltrilla
R неперечёркнутый мордент *m*
trinar *v* S trillare
Trinklied *n* D
E drinking/bacchanalian song
F chanson *f* bacchique/à boire
I brindisi *m*, canto *m* bacchico, ditirambo *m*
S canción *f* báquica/de taberna
U bordal
R застольная песня *f*
trino *m* S trillo; *orn* = redoble
~ con preparación: trillo preparato
~ con resolución: trillo con risoluzione
~ cromático: trillo di semitono
~ diatónico: trillo di tono
~ doble: trillo doppio
~ en terceras: Terzentriller
~ preparado: trillo preparato
~ que comienza por la nota superior [inferior]: trillo coulé descendente [ascendente]
— doble ~ trillo doppio
Trio *n* D trio
trio E trio; terzetto
~ sonata: Triosonate
trio *m* F terzetto; trio
~ à cordes: trio d'archi
~ avec cor: Horntrio
~ avec orchestre: trio per orchestra
~ avec piano: trio con pianoforte
~ pour orgue: trio per organo
trio *m* I
D Trio *n*
E trio

F trio *m*
S trío *m*
U trió
R трио *n*

~ con corno: Horntrio

~ **con pianoforte**
D Klaviertrio *n*
E piano(forte) trio
F trio *m* avec piano
S trío *m* con piano
U zongoratrió
R фортепьянное трио *n*

~ **d'archi**
D Streichtrio *n*
E string trio
F trio *m* à cordes
S trío *m* de cuerda(s)
U vonóstrió, vonóshármas
R струнное трио *n*

~ **per orchestra**
D Orchestertrio *n*
E orchestral trio
F trio *m* avec orchestre
S trío *m* orquestal
U zenekari trió
R трио *n* для оркестра

~ **per organo**
D Orgeltrio *n*
E organ trio
F trio *m* pour orgue
S trío *m* para órgano
U orgonatrió
R трио *n* для органа, трио-фактура *f*

trío *m* S terzetto; trio
~ con corno: Horntrio
~ con piano: trio con pianoforte
~ de cuerda(s): trio d'archi
~ orquestal: trio per orchestra
~ para órgano: trio per organo
trió U trio
— zenekari ~ trio per orchestra
triola U Triole
Triole *f* D
E triplet
F triolet *m*
I terzina *f*
S tresillo *m*
U triola
R триоль *f*
triolet *m* F Triole
trío-sonata *m* S Triosonate
Triosonate *f* D
E trio sonata
F sonate *f* en trio
I *(sonata per due strumenti e basso continuo)*
S trío-sonata *m*, sonata *f* en trío
U triószonáta
R трио-соната *f*
triószonáta U Triosonate
tripartito I S dreiteilig
Tripelfuge *f* D
E triple fugue
F triple fugue *f*
I fuga *f* tripla
S triple fuga *f*, fuga *f* triple
U hármas/tripla fúga
R тройная фуга *f*
Tripelzunge *f* D *fl*
E triple-tonguing
F triple articulation *f*, triple coup *m* de langue
I triplo colpo *m* di lingua, articolazione *f* tripla
S triple golpe *m* de lengua, triple articulación *f*
U hármas nyelv
R тройной удар *m*
tripla *f* I Nachtanz
triple E dreizeitig
~ fugue: Tripelfuge
~ meter = ~ time
~ **paradiddle** *perc*
D Dreier-Paradiddle *m*
F paradiddle *m* triple
I paradiddle *m* triplo
S paradiddle *m* triple
U háromszoros paradiddle
R тройной парадидл *m*
~ time: Dreiganzetakt; Dreiertakt; dreizeitiger → Takt; ungerader → Takt
triple *f* S; ~ mayor *obs* = compás de tres por uno
triplet E Triole
triple-tonguing E *fl* Tripelzunge
tripod E *timp* Ständer
trípode *m* S *timp* Ständer
tripola *f* I Dreiachteltakt
~ maggiore: Dreiganzetakt
~ minore: Dreihalbetakt
~ piccola: Dreivierteltakt
triste F düster; *prescr* addolorato; afflitto; amareggiato; dolente; flebile; gemendo; luttuoso; mesto
triste S düster
trístico S dreizeilig
triton *m* F Tritonus
tritonal S tritonisch
tritone E Tritonus
tritonic E tritonisch
tritónico S tritonisch
tritonique F tritonisch
tritonisch D
E tritonic
F tritonique
I di tritono
S tritónico, tritonal
U tritonus-, tritonusos
R тритоновый
tritono *m* I Tritonus
— di ~ tritonisch
trítono *m* S Tritonus
Tritonus *m* D
E tritone
F triton *m*
I tritono *m*

S trítono *m*
U tritonus
R тритон *m*
tritonus U Tritonus
tritonus- U tritonisch
tritonusos U tritonisch
tritt U *fam, pfte* Pedal
Trittharfe *f* D *obs* = Pedalharfe
triumphal march E Triumphmarsch
Triumphmarsch *m* D
E triumphal march
F marche *f* triomphale
I marcia *f* trionfale
S marcha *f* triunfal
U győzelmi induló
R триумфальный марш *m*
Trochaeus *m* D
E trochee
F trochée *m*
I trocheo *m*
S troqueo *m*
U trocheus
R трохей *m*, хорей *m*
trochee E Trochaeus
trochée *m* F Trochaeus
trocheo *m* I Trochaeus
trocheus U Trochaeus
trocken D *fiati*
E dry
F sec
I secco
S seco
U száraz
R сухой
Trogxylophon *n* D
E xylophone with resonance box, A: trough xylophone
F xylophone *m* avec boîte/caisse de résonance
I xilofono *m* con cassa di risonanza
S xilofón *m* con resonador
U vályúxilofon
R ксилофон *m* с резонансным ящиком
tromba E *org* tromba
~ marina: Trumscheit
tromba *f* F *org* tromba
tromba *f* I Schalltrichter; Trompete; *org* Trompete
~ *org* ⟨*tuba*⟩
D Trombe *f*
E tromba
F tromba *f*
S trompeta *f*
U trombita
R тромбе *f*, тромба *f*, тромпете *m*
~ a chiavi: Klappentrompete
~ a conchiglia: Muschelhorn
~ a tiro: Zugtrompete
~ bassa: Baßtrompete
~ con i padiglioni en chamade *org* spanische → Trompete
~ cromatica/a pistoni *ottoni* Ventiltrompete
~ d'Eustachio *or* Eustachische → Röhre
~ da jazz: jazz trumpet
~ dell'Aida: Aidatrompete
~ marina: Trumscheit
~ militare *mil* Signaltrompete; *org* Militärtrompete
~ naturale: Inventionstrompete; Naturtrompete
— suonare *v* la ~ Trompete blasen
tromba U; ~ marina: Trumscheit
trombatore *m* I *obs* = suonatore di strumento a fiato di ottone
Trombe *f* D *org* tromba
trombettiere *m* I Trompeter
~ militare: Feldtrompeter
trombetto *m* I *obs* = suonatore di strumento a fiato di ottone
trombita U Trompete; *org* tromba; Trompete
— trombität fújni *v* Trompete blasen
— billentyűs ~ Klappentrompete
— invenciós ~ Inventionstrompete
— spanyol ~ *org* spanische → Trompete
— tengeri ~ Trumscheit
— természetes ~ Naturtrompete
trombitajátékos U Trompeter
trombitálni *v* U Trompete blasen
trombitás U Trompeter
— tábori ~ Feldtrompeter
trombitaszordínó U Trompetendämpfer
trombitatompító U Trompetendämpfer
trombón *m* S Posaune; Posaunist; *org* trombone
~ bajo: Baßposaune; Tenorbaßposaune
~ contrabajo: Kontrabaßposaune
~ de jazz: jazz trombone
~ de pistones *ottoni* Ventilposaune
~ de pistones contrabajo: Kontrabaßventilposaune
~ de varas: Zugposaune
~ soprano: Diskantposaune
~ tenor-bajo: Tenorbaßposaune
— tocar *v* el ~ Posaune blasen
trombon U Posaune
Trombone *f* D *org* trombone
trombone E Posaune; *org* trombone
~ chorus: Posaunenchor
— blow *v* the ~ Posaune blasen
trombone *m* F Posaune; Posaunist; *org* trombone
~ à coulisse: Zugposaune
~ à pistons *ottoni* Ventilposaune
~ à pistons contrebasse: Kontrabaßventilposaune
~ basse: Baßposaune; Tenorbaßposaune
~ contrebasse: Kontrabaßposaune
~ de jazz: jazz trombone
~ soprano: Diskantposaune
~ ténor basse: Tenorbaßposaune
— jouer *v* du ~ Posaune blasen
trombone *m* I Posaune
~ *org*
D Trombone *f*, Posaune *f*
E trombone
F trombone *m*

S trombón *m*
U harsona, pozaun
R тромбоне *m*, позауне *m*
~ a pistoni/macchina *ottoni* Ventilposaune
~ a tiro: Zugposaune
~ basso: Baßposaune
~ contrabbasso: Kontrabaßposaune
~ contrabbasso a pistoni: Kontrabaßventilposaune
~ da jazz: jazz trombone
~ soprano: Diskantposaune
~ tenor-basso: Tenorbaßposaune
— suonare *v* il ~ Posaune blasen

trombonist E Posaunist

trombonista *m* S Posaunist

Trommel *f* D
E drum
F tambour *m* (d'harmonie)
I tamburo *m*
S tambor *m*
U dob
R барабан *m*
~ *fl. d.*
E *(bulbous part of foot joint)*
F tambour *m*, corps *m* inférieur
I *(parte rigonfia del pezzo inferiore)*
S tambor *m*, trozo/cuerpo *m* inferior
U alsó toldás
R утолщение *n*
— **arabische** ~
E Arabian drum, A: darbucca
F tambour *m* arabe
I tamburo *m* arabo
S tambor *m* árabe
U arab dob
R арабский барабан *m*
— baskische ~ = Schellentrommel
— **große** ~
E bass drum
F grosse caisse *f*
I gran cassa *f*
S bombo *m*
U nagydob
R большой барабан *m*
— **indianische** ~
E Indian drum
F tambour *m* indien
I tamburo *m* indiano
S tambor *m* indio
U indián dob
R индийский барабан *m*
— **kleine** ~
E side/snare drum
F caisse *f* claire
I tamburo *m* militare
S caja *f* militar
U kisdob
R малый барабан *m*
— provenzalische ~ tambourin de Provence
— **türkische** ~
E Turkish drum
F tambour *m* turc
I tamburo *m* turco
S tambor *m* turco
U török dob
R турецкий барабан *m*

Trommelbaß *m* D murky bass

Trommelfell *n* D = Fell
~ *or*
E eardrum
F tympan *m*
I timpano *m*
S tímpano *m*
U dobhártya
R барабанная перепонка *f*

Trommelfellüberzug *m* D
E drum-headcover
F couvercle *m*
I copertura *f*
S cubierta *f*
U dobtakaró, dobtető, dobhuzat
R покрышка *f* для барабана

Trommelflöte *f* D
E fife
F fifre *m*
I flauto *m* piccolo in la bemolle
S pífano *m*
U b-kisfuvola
R флейта *f* пикколо в строе ля-бемоль

Trommelleine *f* D
E drum rope/cable
F corde *f* du tambour
I corda *f* del tamburo
S cuerdas *f pl* para tensar los parches, tirantes *m pl*
U dobbőrt feszítő kötél(zet)
R ремень *m* барабана

— mit (der) ~ geschränkt → schränken

trommeln *v* D
E to drum, to beat the drum
F battre *v* du tambour
I battere *v* il tamburo
S redoblar, tocar *v* el tambor
U dobolni
R барабанить

Trommelreifen *m* D
E counter-hoop
F cadre *m*
I cerchio *m*
S aro *m* del tambor
U dobkeret, reif
R обруч *m* барабана

Trommelsaite *f* D = Schnarrsaite

Trommelschlag *m* D
E drumbeat
F coup *m* de baguette
I colpo *m* di tamburo
S toque *m*, redoble *m*
U dobverés, dobolás
R барабанный бой *m*

Trommelschlegel *m*, **Trommelstock** *m* D
E drumstick
F baguette *f* de tambour
I bacchette *f pl* da tamburo
S baqueta *f*

U dobverő
R барабанная палочка *f*

Trommelschleife *f*, **Spannschlaufe** *f*, **Schleife** *f* D *tamb*
E leather brace
F tirant *m*
I *(parte mobile di pelle per tirare la corda)*
S tirante *m*
U bőrhurok, bújtató
R натяжная петля *f*

Trommelsignal *n* D
E drum call
F batterie *f* de tambour
I rullo *m* di tamburo usato come segnale
S toque *m* señal
U dobjelzés
R барабанный сигнал *m*

Trommelständer *m* D
E drum stand
F support *m* du tambour
I reggitamburo *m*, porta-tamburo *m*
S soporte *m*
U dobállvány
R подставка *f* для барабана

Trommelstock *m* D = Trommelschlegel

Trommelwirbel *m* D
E drum roll
F roulement *m* de tambour
I rullo *m* di tamburo
S redoble *m*
U dobpergés
R барабанная дробь *f*

Trommler *m* D
E drummer
F tambour *m*
I suonatore *m* di tamburo
S tambor *m*, tamborero *m*, tamborilero *m*
U dobos
R барабанщик *m*

trompa *f* S Horn; Hornist; *org* French horn
~ cromática: Doppelhorn
~ cromática de pistones: Ventilhorn
~ de caza: Jagdhorn; Waldhorn
~ de Eustaquio *or* Eustachische → Röhre
~ dulce *org* lieblich → Horn
~ grave: Baßhorn
~ natural: Naturhorn; Naturwaldhorn; Waldhorn
— doble ~ Doppelhorn

trompe *f* F; ~ de brume: Nebelhorn
~ d'Eustache *or* Eustachische → Röhre
~ laquais: Maultrommel

trompeta *f* S Trompete; Trompeter; *mil* Hornist; *org* tromba; Trompete
~ acostada *org* spanische → Trompete
~ baja: Baßtrompete
~ de Aída: Aidatrompete
~ de jazz: jazz trumpet
~ de llaves: Klappentrompete
~ de órdenes *mil* Signaltrompete
~ de pistones *ottoni* Ventiltrompete
~ de varas: Zugtrompete
~ egipcia: Aidatrompete
~ horizontal *org* spanische → Trompete
~ marina: Trumscheit
~ militar: Feldtrompeter; *org* Militärtrompete
~ natural: Naturtrompete
— tocar *v* la ~ Trompete blasen

Trompete *f* D
E trumpet
F trompette *f*
I tromba *f*
S trompeta *f*
U trombita
R труба *f*

~ *org*
E trumpet
F trompette *f*
I tromba *f*
S trompeta *f*
U trombita
R тромпете *m*

~ **blasen** *v*
E to blow the trumpet
F sonner/jouer *v* de la trompette
I suonare *v* la tromba
S tocar *v* la trompeta
U trombitát fújni *v*, trombitálni
R трубить, играть *v* на трубе

— **spanische** ~ *org*
E chamade, trompette-en-chamade
F chamade *f*, trompette *f* en chamade
I chamade *f*, tromba *f* con i padiglioni en chamade
S trompeta *f* horizontal/acostada
U spanyol trombita
R испанские тромпеты *m pl*, шамаде *f*

Trompetendämpfer *m* D
E trumpet mute
F sourdine *f* de trompette
I sordina *f* per tromba
S sordina *f* de trompeta
U trombitaszordínó, trombitatompító
R сурдина *f* для трубы

Trompetengeige *f* D = Trumscheit

Trompetenstoß *m* D = Tusch

Trompeter *m* D
E trumpeter
F trompette *m*
I trombettiere *m*
S trompetero *m*, trompeta *m*
U trombitás, trombitajátékos
R трубач *m*

trompetero *m* S Trompeter

trompetilla *f* **acústica** S Hörrohr

trompette E; ~ militaire *org* Militärtrompete

trompette *m* F Trompeter
~ militaire: Feldtrompeter

trompette *f* F Trompete
~ à clefs: Klappentrompete
~ à coulisse: Zugtrompete
~ à pistons *ottoni* Ventiltrompete
~ basse: Baßtrompete
~ d'Aïda: Aidatrompete
~ d'ordonnance *mil* Signaltrompete
~ de jazz: jazz trumpet

~ en chamade *org* spanische → Trompete
~ marine: Trumscheit
~ militaire *org* Militärtrompete
~ naturelle/simple: Naturtrompete
— jouer/sonner *v* de la ~ Trompete blasen
trompette-en-chamade E *org* spanische → Trompete
trompette-signal *f* F *mil* Signaltrompete
trompeur F Schein-
trompo *m* **zumbador** S Brummkreisel
troncare *v* I abbrechen
trop F troppo
— mais pas ~ ma non → tanto
tropaire *m* F Troparium
Tropar *n* D = Troparium
tropar *v* S tropieren
tropar' R → тропарь
tropare *v* I tropieren
tropario *m* I Troparium; тропарь
tropario *m* S Troparium
Troparion *n* D тропарь
troparion E U тропарь
troparion *m* F S тропарь
Tropar(ium) *n* D
E troparium, troper, tropary
F tropaire *m*
I tropario *m*
S tropario *m*
U troparium
R тропарь *m*
troparium E U Troparium
tropary E Troparium
trope E Tropus
trope *v* E tropieren
trope *m* F Tropus
troper E Troparium
troper *v* F tropieren
tropieren *v* D
E to trope
F troper
I tropare
S tropar
U tropizálni
R *(вставлять в канонизированный церковный текст более свободные формы)*
tropizálni *v* U tropieren
tropo *m* I S Tropus
troppo I
D zu sehr
E too much
F trop
S demasiado
U nagyon, túlságosan
R слишком
Tropus *m* D
E trope
F trope *m*
I tropo *m*
S tropo *m*
U trópus
R тропы *m pl*, тропари *f pl*
trópus U Tropus
troqueo *m* S Trochaeus
tröstend D *prescr* consolante
trotto *m* I *bl*
D *(italienischer Tanz)*
E *(Italian dance)*
F trotto *m*
S *(danza italiana)*
U *(olasz tánc)*
R *(итальянский танец)*
trottola *f* I Brummkreisel
trou *m* F *legni* Fingerloch; Griffloch
~s *pl* bouchés *legni* verdeckte Fingerlöcher → Fingerloch
~ de clef *legni* Klappenloch
~ de quintage *legni* Überblasloch
~ du pouce *legni* Daumenloch
~ **du souffleur**
D Souffleurkasten *m*
E prompt-box, A: prompter's box
I buca *f* del suggeritore
S concha *f* del apuntador
U súgólyuk
R суфлёрская будка *f*
~s *pl* pour les chevilles *pfte* Wirbellöcher (der Platte)
~ pour octavier *legni* Überblasloch
trough E Wellental
~ xylophone: Trogxylophon
troupe E Operntruppe
troupe *f* **d'opéra** F Operntruppe
trozo *m* S Stück
~ de canto: Gesangsstück
~ de concierto: Konzertstück
~ de conjunto: morceau d' → ensemble
~ inferior *fl. d.* Trommel
~ para banda: Harmoniestück
~ vocal: Gesangsstück
true E; ~ to style: stilgerecht
Trugschluß *m* D
E interrupted/A:deceptive cadence
F cadence *f* interrompue/évitée
I cadenza *f* evitata/d'inganno
S cadencia *f* evitada/interrumpida
U álzárlat
R прерванная каденция *f*
trükkbillentyű U *magn* Tricktaste
Trümpe *f* D = Maultrommel
trumpet E Trompete
~s *pl mil* Spielleute
~ mute: Trompetendämpfer
~ **tune/voluntary** ⟨18. *sec*⟩
D *(Klavier- oder Orgelstücke mit clarinoähnlichen passagen)*
F *(morceau pour instrument à clavier, imitant le style du clarino)*
I *(pezzo per clavicembalo o per organo con passaggi a clarino)*
S *(trozo para tecla que imita el estilo del clarín)*
U *(zongora- vagy orgonadarabok klarinószerű dallammenetekkel)*
R *(клавирные или органные пьесы пассажами, имитирующими звучность кларино)*

~ with slide crooks: Inventionstrompete
— blow *v* the ~ Trompete blasen
trumpeter E Trompeter; musicien de → fanfare
Trumscheit *n*, **Trompetengeige** *f* D
E tromba marina, marine trumpet
F trompette *f* marine
I tromba *f* marina
S trompeta *f* marina
U trumscheit, tromba marina, tengeri trombita
R трумшейт *m*, тромба марина *f*
trumscheit U Trumscheit
trundle E *org* Welle
Truppenmarsch *m* D = Militärmarsch
truss E *pn* Konsole
tű U *gram* Nadel
Tuba *f* D
E tuba
F tuba *m*
I tuba *f*
S tuba *f*
U tuba
R туба *f*
~ **mirabilis** *org*
E tuba mirabilis
F tuba *m* mirabilis
I tuba *f* mirabilis
S tuba *f* mirabilis
U Tuba mirabilis
R туба мирабилис *f*
tuba E Tuba; *greg* Tenor; *ottoni* großer → Baß
~ mirabilis *org* Tuba mirabilis
~ player: Tubaspieler
tuba *m* F Tuba
~ basse: Baßtuba; *ottoni* großer → Baß
~ mirabilis *org* Tuba mirabilis
~ ténor: Euphonium; Wagner-Tuba
~ Wagner: Wagner-Tuba
— saxhorn ~ *ottoni* kleiner → Baß
tuba *f* I Tuba; *greg* Tenor; *org* Deckung
~ bassa: Baßtuba; saxtuba; *ottoni* großer → Baß
~ contrabbasso: Kontrabaßtuba
~ mirabilis *orb* Tuba mirabilis
~ wagneriana: Wagner-Tuba
tuba *f* S Tuba
~ baja: Baßtrompete; *ottoni* großer → Baß
~ contrabajo: Kontrabaßtuba
~ mirabilis *org* Tuba mirabilis
~ tenor: Euphonium; Wagner-Tuba
~ wagneriana/de Wagner: Wagner-Tuba
tuba *m* S Tubaspieler
tuba U Tuba; *greg* Tenor
— kontrabasszus ~ Kontrabaßtuba
tubajátékos U Tubaspieler
tubás U Tubaspieler
Tubaspieler *m* D
E tuba player
F joueur *m* de tuba
I suonatore *m* di tuba
S tuba *m*, tocador *m* de tuba
U tubajátékos, tubás
R тубист *m*
tube E *org* Kondukt; Trakturrohr
~ zither: Röhrenzither
tube *m* F *ancia* Hülse; *ottoni* Stimmbogen; *org* Kondukt; Trakturrohr
~s *pl* du cadre de la mécanique *pfte* Mechaniktuben
~ rétréci *ancia d.* Schrumpfhülse
tubería *f* S *canna* Pfeifenwerk
tubetto *m* I *ancia* Hülse
tubo *m* I *org* Trakturrohr
— tubi *pl* del telaio della meccanica *pfte* Mechaniktuben
~ di scappamento *camp* Windpfeife
~ piccolo *fag* Flügel
~ sonoro: chocolo
~ sonoro di bambù: Bambusschüttelrohr
tubo *m* S *org* Pfeife; Trakturrohr
~ abierto *canna* offene → Pfeife
~ acodado *canna* gekröpfte → Pfeife
~ de aire *camp* Windpfeife
~ de boca *canna* Lippenpfeife
~ de fachada *org* blinde → Pfeife; Prospektpfeife
~ de lengüeta *canna* Zungenpfeife
~ de órgano: Orgelpfeife
~ de presión baja *canna* schwindsüchtige → Pfeife
~s *pl* del bastidor del mecanismo *pfte* Mechaniktuben
~ estrechado *ancia d.* Schrumpfhülse; *canna* eingeriebene → Pfeife
~ labial/labiado/flautado *canna* Lippenpfeife
~ melódico de la gaita: Schalmei
~ postizo *org* blinde → Pfeife
~ tapado/tapadillo *canna* gedeckte → Pfeife
tubó U chocolo; Schüttelrohr
tubular E; ~ bells *pl* Röhrenglocken; Röhrenspiel
~ drum: Röhrentrommel
~ wood-block: Holzröhrentrommel
tubular-pneumatic E; ~ action *org* Röhrenpneumatik
Tuchzug *m* D *pfte* Moderatorpedal
tuck(et) E *obs* = flourish; fanfare
tudel *m* S Windkapsel; *fag* das → S; *legni* pirouette
tuerca *f* S; ~ de fijación de la tecla *pfte* Stellschraubenmutter für Klaviaturpralleiste
tűhenger U Stiftwalze
tükörfúga U Spiegelfuge
tükörkánon U Spiegelkanon
tulajdonítás U Zuschreibung
tülök U Stierhorn
túlságosan U troppo
— de nem ~ ma non → tanto
Tumba *f* D
E tumbadora, African drum
F tumba *m*, tambour *m* africain
I tumba *f*
S tumba *f*, tambor *m* africano
U tumba
R тумба *f*

tumba *m* F Tumba
tumba *f* I S Tumba
tumba U Tumba
tumbadora E Tumba
tuna *f* S; ~ estudiantil: Kurrende
tunable E stimmbar
tune E Lied; Liedchen; Melodie; Weise
— keep *v* in ~ Stimme halten; Stimmung halten
— out of ~ verstimmt
— put *v* out of ~ verstimmen
tune *v* E einstimmen; stimmen
~ down: herabstimmen; *corda* abbassare
~ up: stimmen; einstimmen; heraufstimmen
tuned E abgestimmt
~ gong-carillon: chromatisch gestimmtes → Gongspiel
~ percussion instruments *pl* abgestimmte → Schlaginstrumente
tuner E Stimmer
tuner-tailpiece E *vl* Feinstimm-Saitenhalter
tuning E Stimmung
~ arch *ottoni* Stimmbogen
~ bar *archi* Stimmbalken
~ board *pfte* Stimmstock; Wirbelstock
~ cap with hinged lid *canna* Ringdeckung mit Klappdeckel
~ cone *org* Stimmhorn
~ crook *ottoni* Stimmbogen
~ device *canna* Stimmvorrichtung
~ fork: Stimmgabel
~ gauge *timp* Stimmvorrichtung
~ handle *timp* Schraubenschlüssel
~ key *pfte* Stimmeisen
~ keyboard *org* Stimmklaviatur
~ note: Stimmton
~ peg *corda* Wirbel
~ pin *corda* Wirbel; *pfte* Stimmnagel
~ plate *canna* Stimmplatte
~ slide *canna* Stimmring; *cor* Einsteckbogen; Vertiefungsbogen; *fag* Stimmzug; *ottoni* Stimmbogen
~ slit *canna* Stimmausschnitt
~ spring *canna ancia* Stimmkrücke
~ standard: Stimmton
~ tone: Stimmton
~ tongue *canna* Stimmlappen
~ wedge *pfte* Stimmkeil
~ wire *canna ancia* Stimmkrücke
~ wrest *pfte* Stimmeisen
— change *v* the ~ umstimmen
tuning-down E ravalement
tűnyomás U *gram* Auflagedruck
turca I; **alla ~**
D alla turca, *"nach türkischer Art"*
E alla turca, *"in Turkish style"*
F alla turca, à la turque
S alla turca, *"a la turca"*
U alla turca, *"törökösen"*
R alla turca, в турецком стиле
türelmetlenül U ungeduldig
turelure *f* F
D *(mittelalterliche Sackpfeife)*
E *(bagpipe of the middle ages)*
I *(cornamusa francese antica)*
S *(cornamusa francesa medieval)*
U *(középkori francia duda)*
R *(средневековая волынка)*
Turkish E; ~ crash: türkisches → Becken
~ crescent: Schellenbaum
~ cymbals *pl* türkisches → Becken
~ drum: türkische → Trommel
~ music: Janitscharenmusik
Turm *m* D *org*
E tower
F tourelle *f*
I torre *f*
S torre *f*
U torony
R «башня» *f*
Turmglockenspiel *n* D
E carillon
F carillon *m*
I cariglione *m*, carillon *m*
S carillón *m*
U harangjáték
R башенные куранты *pl*
Turmmusik *f* D
E *"tower music" ⟨brass ensemble playing from the top of a tower⟩*
F *"musique de la tour" ⟨ensemble de cuivres sonnant du haut d'une tour⟩*
I *"musica della torre" ⟨complesso di ottoni che si esibisce sulla sommità di una torre⟩*
S *"música de la torre" ⟨grupo de cobres que toca en lo alto de una torre⟩*
U toronyzene
R *(музыка, исполнявшаяся на башнях ратуш и церквей)*
turn E *orn* Doppelschlag; Rolle
~ of phrase: Wendung
~ towards: Wendung nach
turn *v* E; ~ (over)! *prescr* volti
turné U; ~ra menni *v* faire une → tournée
turned-over rim E *ottoni* französischer → Rand
turntable E *gram* Plattenteller
turque F; à la ~ alla → turca
tus U Tusch
Tusch *m*, **Trompetenstoß** *m* D
E flourish, fanfare
F fanfare *f*, sonnerie *f*
I squillo *m* di tromba, fanfara *f*
S toque *m* de trompeta, sonada *f*, fanfarra *f*
U fanfár, tus
R туш *m*, звук *m* трубы
tüske U *magn* Wickeldorn; *vc* Stachel
tűtartó U Nadelhalter
tutor E Lehrbuch
Tutti *n* D tutti
tutti I
D tutti, alle
E tutti, all
F tutti, tous
S tutti, todos
U tutti, együtt
R tutti, тутти

tutti *m* I
D Tutti *n*
E tutti
F tutti *m*
S tutti *m*
U tutti
R тутти *n*
~ *org* grand → chœur
~ *org, arm*
D Tutti *n*, volles Werk *n*
E plein-jeu, full (organ)
F tutti *m*, plenum *m*
S lleno *m*
U tutti
R тутти *n*
tutti *m* S tutti; *fis* Generalregister; *org* grand → chœur
tutti U tutti; *arm* grand jeu; *org* grand → chœur
Tuttigeiger *m* D ripienista
tuttista U ripienista
tuttiváltó *fis* Generalregister
Tuttivioloncellist *m* D ripienista
tuyau *m* F *org* Pfeife
~ à anche *canna* Zungenpfeife
~ à basse pression *canna* schwindsüchtige → Pfeife
~ à bouche *canna* Lippenpfeife
~ bouché *canna* gedeckte → Pfeife
~ coudé *canna* gekröpfte → Pfeife
~ coupé en ton évasé *canna* aufgeriebene → Pfeife
~ coupé en ton rétréci *canna* eingeriebene → Pfeife
~ d'orgue: Orgelpfeife
~ de montre/façade *org* Prospektpfeife
~ ouvert *canna* offene → Pfeife
~ pastiche *org* blinde → Pfeife
tuyauterie *f* F *canna* Pfeifenwerk
tüzesen U con → fuoco; *prescr* brioso; focoso
tűzörej U *gram* Abspielgeräusch
tűzzel U con → fuoco
twelfth E Duodezime; *org* Quintzweizweidrittelfuß
twelve-eight E; ~ time/meter: Zwölfachteltakt
twelve-note E; ~ composer: Zwölftonkomponist
~ music: Zwölftonmusik
~ row/series: Zwölftonreihe
~ technique: Zwölftontechnik
twelve-tone A = twelve-note
twenty-second E *org* Oktävlein 1'
twice-accented octave E zweigestrichene → Oktave
twig brush E Rute
twin-jewel(l)ed E; ~ pick-up *gram* Tonabnehmer mit zwei Saphiren
twin speaker E Doppellautsprecher
twin-track E *magn* Doppelspur
~ tape *magn* Doppelspurband
two E; à ~ zweistimmig
two-bar E zweitaktig
two-beat E; ~ pattern *dir* Zweierschlagfigur
two-four E; ~ time/meter: Zweivierteltakt
two-hand E zweihändig
two-headed stick E *perc* zweiköpfiger → Schlegel
two-line octave E zweigestrichene → Oktave
two-manual E zweimanualig
two-measure E zweitaktig
two-part E zweistimmig
~ texture/writing: Zweistimmigkeit
two-track E *magn* Doppelspur
two-two E; ~ time/meter: Zweihalbetakt
two-voice E; ~ framework: übergeordnete → Zweistimmigkeit
~ texture: Zweistimmigkeit
tympan *m* F *or* Paukenhöhle; Trommelfell
Tympanischiza *f* D *obs* = Trumscheit
tympanon *m* F Schlagzither
tympanum E *or* Paukenhöhle
Type *f* D ⟨*Druck*⟩
E type
F caractère *m*
I carattere *m*
S tipo *m*, carácter *m*
U (betű)típus, (kotta)típus
R литера *f*
— **bewegliche ~**
E movable type
F caractère *m* mobile
I carattere *m* mobile
S caracteres *m pl* movibles
U szétszedhető (kotta)típus
R *(способ печати с подвижными нотными литерами)*
type E Type
~s *pl* of resonator tuners *canna* Deckungsformen
type *m* F; ~s *pl* de tuyaux bouchés *canna* Deckungsformen
typographie *f* F; ~ musicale: Notendruck
tyrolienne E *bl* Tiroler → Ländler
tyrolienne *f* F *bl* Tiroler → Ländler
— comme une ~ alla → tirolese
tzigana *f* S Zigeunerlied
tzigane F; à la manière ~ alla → zingara

U

üben *v* D ⟨*Finger*⟩
E to exercise
F exercer
I esercitare
S ejercitar
U gyakorolni, ujjgyakorlatot végezni *v*
R упражняться, заниматься
~ *str* ⟨*Stück*⟩
E to practise, A: to practice
F pratiquer, étudier
I esercitarsi, studiare
S practicar, estudiar, ejercitarse
U gyakorolni
R упражняться, разучивать *v* пьесу, разыгрывать

überakustisch D
E over-resonant
F avec résonance/réverbération excessive
I sovracustico, eccessivamente acustico
S resonante, con ecos, con reverberación excesiva
U túl zengő
R со слишком большой реверберацией

überarbeiten *v* D
E to rework, to revise, to go over again
F retoucher, arranger
I rielaborare
S retocar, arreglar, rehacer, retrabajar
U átdolgozni
R переработать, сделать *v* новую редакцию

Überarbeitung *f* D
E reworking, revision
F retouche *f*, arrangement *m*
I rielaborazione *f*
S arreglo *m*
U átdolgozás
R переработка *f*, новая редакция *f*

überblasen *v* D
E to overblow
F octavier, quintoyer
I ottavizzare, quinteggiare
S octavar
U átfújni
R передувать

Überblasen *n* D
E overblowing
F quintage *m*, action *f* d'octavier
I ottavizzare *m*, quinteggiare *m*
S acción *f* de octavar, octavar *m*
U átfúvás
R передувание *n*

Überblasloch *n* D *legni*
E overblowing hole
F trou *m* pour octavier, trou *m* de quintage
I foro *m* per ottavizzare/quinteggiare
S orificio *m* de octavar
U oktávlyuk
R отверстие *n* для передувания

Übergang *m* D ⟨*Form*⟩
E transition
F transition *f*, passage *m*
I transizione *f*, passaggio *m*
S transición *f*, pasaje *m*
U átmenet, átvezető rész
R переход *m*, связующая часть *f*
~ ⟨*zwischen den Stimmlagen*⟩
E break
F passage *m* d'un registre à l'autre
I passaggio *m* da un registro all'altro
S cambio *m* de voz, pasaje/paso *m* de un registro a otro
U átmenet
R переход *m*, скачок *m* из одного регистра в другой

übergreifen *v* D *pfte*
E to cross (the hands)
F croiser
I incrociare (le mani suonando il pianoforte)
S cruzar
U (kezeket) keresztezni
R перекладывать, перекрещивать

Überleitung *f* D
E transition, connecting passage, bridge (passage)
F transition *f*, pont *m*, passage *m*
I passaggio *m*, ponte *m*
S transición *f*, pasaje *m*, puente *m*

U átvezetés, átvezető rész
R связующая часть *f*, переход *m*, связка *f*

übermäßig D eccessivo
~ ⟨*Intervall*⟩
E augmented
F augmenté
I eccedente, aumentato
S aumentado
U bővített
R увеличенный
— **doppelt** ~
E double/doubly augmented
F sur-augmenté
I più che eccedente
S aumentado al doble, dos veces aumentado
U kétszer(esen) bővített
R дважды увеличенный

überschlagen *v* D *org* ⟨*in die Oktave*⟩
E to fly off
F octavier
I ottavizzare
S octavar, dar *v* la octava
U átcsapni (az oktávba)
R передувать ⟨*в октаву*⟩, октавировать

überschneiden *v* D
E to overlap
F se confondre, couvrir
I sovrapporre
S superponer, confundirse, fundirse
U átfedni, átlapolni
R накладывать (одно на другое), скрещивать

übersetzen *v* D *pfte*
E to pass (one finger over another)
F passer
I passare (le dita suonando il pianoforte)
S pasar (un dedo sobre otro)
U alátenni/fölétenni (ujjat)
R перекладывать
~ *obs* = bearbeiten

Übersetzer *m* D *obs* = Arrangeur

Übersetzung *f* D *obs* = Arrangement

überspielen *v* D
E to re-record, to transfer
F reporter
I reincidere
S regrabar, pasar
U átjátszani, átmásolni, átírni
R переписать ⟨*плёнку*⟩, снять *v* копию звукозаписи

überspringen *v* D
E to skip
F sauter
I saltare
S saltar
U átugrani
R перепрыгивать, перескакивать

überstürzt D *prescr* precipitato

übertragbar D
E transcribable
F susceptible d'être transcrit
I trascrivibile
S transcribible
U átírható
R подходящий для переложения

übertragen *v* D
E to transcribe
F transcrire
I trascrivere
S transcribir
U átírni
R переложить
~ *rad*
E to transmit
F transmettre
I trasmettere
S transmitir
U közvetíteni
R передать

Übertragung *f* D
E transcription
F transcription *f*
I trascrizione *f*
S transcripción *f*
U átirat
R переложение *n*, транскрипция *f*
~ *rad*
E transmission, A: telecast
F transmission *f*
I trasmissione *f*
S transmisión *f*
U közvetítés
R передача *f*

übertrieben D eccessivo

überzählig D ⟨*Takt; Riemann*⟩
E supernumerary, superfluous
F surnuméraire
I in soprannumero
S excesivo
U számfeletti
R лишний

Überzug *m* D *str*
E cover
F housse *f*
I copertura *f*, fodero *m*
S funda *f*
U huzat, tok
R покрышка *f*

Übung *f* D
E practice, exercise
F exercice *m*
I esercizio *m*
S ejercicio *m*
U gyakorlás, gyakorlat
R упражнение *n*

Übungsklavier *n* D
E practice clavier, A: practice piano
F piano *m* d'étude
I pianoforte *m* per studio
S teclado/piano *m* de estudio
U gyakorlózongora
R *(фортепьяно, предназначенное для упражнений)*

Übungsstück *n* D
E exercise, study
F exercice *m*, étude *f*

I pezzo *m* per studio, esercizio *m*
S ejercicio *m*, estudio *m*
U gyakorlat, etűd
R упражнение *n*, этюд *m*

uccelli *m pl* I *org* Nachtigallenzug
udibile I hörbar
— non ~ unhörbar
udire *v* I hören
udito *m* I Gehör; Hörvermögen
udvar U Hof
udvari U höfisch
ufficio *m* I Offizium
~ delle ore: Stundengottesdienst
~ funebre/dei morti: Totenoffizium
ugola *f* I Zäpfchen
ugrani *v* U springen
ugrás U Sprung
~ felfelé: Aufwärtssprung
~ lefelé: Abwärtssprung; Fall
ugró U *cemb* Springer
ugró(s)tánc U Springtanz; saltarello
ügyelő U *teat* Inspizient
ügyesség U Fertigkeit
ügynök U; (színházi) ~ *teat* Bühnenvermittler
újból U ancora
ujj U Finger
ujjgyakorlat U Fingerübungen
~ot végezni *v* üben
ujjrend U Fingersatz
~del ellátni *v* Fingersatz machen
~et készíteni *v* Fingersatz machen
ujjtartó U *ottoni* Fingerstütze
ujjtechnika U Fingerfertigkeit; *pfte* Fingertechnik
ujjváltás U Fingerwechsel
újra! U bis; *prescr* ancora una → volta
újrahangolni *v* U umstimmen
újrahangszerelni *v* U uminstrumentieren
újrázni *v* U chiedere il → bis
üllő U *or* Amboß
ulular *v* S *org* heulen
ululato *m* S *org* Heuler
umarbeiten *v* D = bearbeiten
umblättern *v* D
E to turn the pages
F tourner *v* les pages
I voltare *v* le pagine
S volver *v* las hojas, dar *v* vuelta a las páginas
U lapozni
R перелистывать

~l *prescr* volti
umbral *m* S; ~ de audibilidad: Hörschwelle
~ de discriminación de la altura: Tonhöhenunterschiedsschwelle
~ doloroso/del dolor: Schmerzschwelle
umdeutbar D
E ambiguous, pivotal
F ambigu, incertain
I ambiguo, oscuro ⟨*che può essere interpretato in vari modi*⟩
S ambiguo ⟨*que puede interpretarse de diferentes maneras*⟩
U átértelmezhető
R подходящий для переосмысления

Umdeutbarkeit *f* D
E ambiguity
F ambiguïté *f*
I ambiguità *f*, incertezza *f*, possibilità *f* di reinterpretazione
S ambigüedad *f*
U átértelmezhetőség
R возможность *f* переосмысления

umdeuten *v* D *acc*
E to give a new interpretation, to re-interpret (a chord)
F donner *v* à un accord une valeur équivoque
I *(interpretare diversamente, ovvero sotto un altro aspetto armonico un accordo)*
S interpretar, considerar *v* equívoco un acorde
U átértelmezni
R переосмыслить, приравнивать

Umdeutung *f* D *acc*
E new interpretation, re-interpretation
F équivoque *f*
I reinterpretazione *f*, mutamento *m* di interpretazione
S equívoco *m*
U átértelmezés
R переосмысление *n*, приравнивание *n*

Umdeutungsakkord *m* D accord pivot
Umfang *m* D
E range, compass, gamut, ambitus
F ambitus *m*, étendue *f*
I estensione *f*, ambito *m*
S extensión *f*, ámbito *m*, ambitus *m*
U terjedelem, ambitus, kiterjedés
R диапазон *m*, объём *m*

uminstrumentieren *v* D
E to re-orchestrate, to re-score
F réorchestrer
I riorchestrare, ristrumentare
S reorquestar
U áthangszerelni, újrahangszerelni
R переинструментовать

umkehrbar D
E invertible
F réversible
I invertibile
S reversible, que puede invertirse
U megfordítható
R обратимый

Umkehrbarkeit *f* D
E invertibility
F réversibilité *f*
I invertibilità *f*
S revertibilidad *f*
U megfordíthatóság
R обратимость *f*

umkehren *v* D
E to invert
F invertir
I invertire, rivoltare
S invertir

U megfordítani
R обращать

Umkehrung *f* D
E inversion
F inversion *f*
I rivolto *m*
S inversión *f*
U (meg)fordítás
R обращение *n*, противодвижение *n*

Umkehrungskanon *m* D
E canon by inversion
F canon *m* renversé/par mouvement contraire
I canone *m* per moto contrario
S canon *m* invertido/por movimiento contrario
U canone per moto contrario
R канон *m* в обращении/в противодвижении

umlegen *v* D ⟨*einen Ton in eine andere Lage*⟩
E to transpose
F transposer
I trasportare
S transportar, transponer
U transzponálni
R перемещать

umoresca *f* I Humoreske

umschlagen *v* D ⟨*in einen Oberton*⟩
E to fly off
F sauter *v* à un harmonique
I saltare *v* a un armonico
S saltar *v* a un armónico
U átcsapni (felhangba)
R попасть *v* (при передувании) в обертон

Umschlagtitel *m* D
E cover title
F titre *m* de couverture
I titolo *m* (di copertina/frontespizio)
S título *m* de cubierta
U borítólapcím
R заглавие *n* на обложке

umspielen *v* D
E to paraphrase, to decorate, to ornament
F paraphraser, orner, varier
I parafrasare, variare *v* una nota con abbellimenti
S parafrasear, variar, ornar
U kidíszíteni, körülírni
R обыгрывать

Umspielung *f* D
E paraphrase
F paraphrase *f*
I parafrasi *f*
S paráfrasis *f*
U kidíszítés, körülírás
R обыгрывание *n*

Umspinndraht *m* D
E wire winding
F fil *m* guipé
I filo *m* da rivestimento
S alambre *m* de entorchar
U befonódrót
R проволока *f* для обвивки струн

umspinnen *v* D *corda*
E to cover, to wrap, to wind, to gimp
F filer, guiper, recouvrir *v* de fil
I rivestire, ricoprire
S entorchar
U (be)fonni
R обвивать

Umspinnung *f* D *corda*
E cover, wrapping, winding
F filage *m*
I rivestimento *m*
S entorchado *m*
U (be)fonás
R канитель *f*

umsponnen D *corda*
E overspun, covered, wrapped, wound, gimped
F filé, recouvert de fil, guipé
I rivestito, ricoperto
S entorchado
U (be)font
R обвитый

— **doppelt** ~ *corda*
E double-spun
F filé double
I con rivestimento doppio
S de doble entorchado
U kétszeresen (be)font
R дважды обвитый

— **einfach** ~ *corda*
E single-spun
F filé simple
I con rivestimento semplice
S de entorchado simple
U egyszer (be)font
R обвитый

umstimmen *v* D
E to change the tuning, to re-tune
F changer *v* l'accord
I cambiare *v* l'accordatura
S cambiar *v* la afinación, scordare
U áthangolni, újrahangolni
R перестраивать

— C nach Cis ~ *prescr, timp* → Pauke

unaccented E unbetont

~ beat: schlechter → Taktteil

~ passing note/tone: unbetonter → Durchgangston

unbetont D
E unaccented
F non accentué, sans accent
I non accentato
S sin acento, inacentuado, no acentuado
U hangsúlytalan, hangsúlyozatlan
R неударный, неакцентированный

uncannily E unheimlich

uncial E Unziale

uncial *f* S Unziale

unciális U Unziale

uncino *m* I *arpa* Gabel; Haken

— uncini *pl arpa* Kämme

Unda maris *f*, **Flötenschwebung** *f* D *org*
E unda maris

F unda maris *m*
I unda maris *m*
S unda maris *m*
U unda maris, Flötenschwebung
R унда марис *f*, флётеншвебунг *m*

undécima *f* S Undezime
undecima U Undezime
underblown pipe E *canna* schwindsüchtige → Pfeife
underhand grip E *arco* Untergriff
underlever E; ~ flange *pfte* Dämpferkapsel
~ flange center pin *pfte* Dämpferachse
~ frame *pfte* Dämpferlade
~ frame cushion *pfte* Tangentenpolster
~ frame spring *pfte* Dämpferladenfeder
~ key cushion *pfte* Tastenpolster
~ top-flange *pfte* Stecherkapsel
~ top-flange screw *pfte* Stecherschraube
underplot E *teat* Nebenhandlung
underslide E *arco* Bahn
understanding of music E Musikverständnis
understrung action E *pfte* aufwärtsschlagende → Mechanik
understudy E *teat* Ersatzspieler
Undezime *f* D
E eleventh
F onzième *f*
I undicesima *f*
S undécima *f*
U undecima
R ундецима *f*

undiastematic E undiastematisch
undiastematisch D
E non-diastematic, undiastematic
F adiastématique
I adiastematico
S adiastemático
U nem diasztematikus
R без определённой высоты

undicesima *f* I Undezime
unequal temperament E ungleichschwebende → Stimmung; ungleichschwebende → Temperatur
unfretted E bundfrei
~ clavichord: bundfreies → Clavichord
ungebunden D
E unrestrained
F libre
I sciolto, spontaneo, senza sforzo, disinvolto
S libre, suelto, "sciolto"
U közvetlenül, szabadon
R свободно, вольно

ungeduldig D
E impatiently
F impatiemment
I impazientemente
S impacientemente
U türelmetlenül
R нетерпеливо

ungezwungen D *prescr* disinvolto; sciolto
ungherese I; **all'~**
D all'ungherese, "*nach ungarischer Art*"
E all'ungherese, "*in Hungarian style*"
F all'ungherese, à la hongroise
S all'ungherese, "*a la húngara*"
U all'ungherese, magyarosan
R all'ungherese, в венгерском стиле

unharmonisch D
E inharmonic
F inharmonique
I inarmonico
S inarmónico
U nem harmonikus
R негармонический, негармоничный

unheimlich D
E uncannily
F inquiétant
I inquietante
S inquietante
U félelmetesen, rémítően
R жутко, таинственно

unhörbar D
E inaudible
F inaudible
I inudibile, non udibile, pianissimo all'estremo
S inaudible ⟨*que no se oye/percibe*⟩
U nem hallható
R неслышимый

unidad *f* **de tiempo** S Schlag; Zeiteinheit
uniforme I S gleichmäßig
uniformemente I gleichmäßig
unione *f* I; ~ tasto-pedale/al pedale: Pedalkoppel
uniorgano *m* I *org* Koppel
unire *v* I verbinden; *magn* kleben
unis F *prescr* insieme
unison E Prim; reine → Prim; unisono
— in ~ Einklangs-; *prescr* insieme
unisonal E Einklangs-
Unisono *n* D unisono
unisono I
D unisono, im Einklang
E unison
F à l'unisson
S unísono
U unisono
R в унисон, унисонный

unisono *m* I
D Unisono *n*, Einklang *m*
E unison
F unisson *m*
S unísono *m*
U unisono
R унисон *m*

~ ⟨*intervallo*⟩ Prim; reine → Prim
~ aumentato/eccedente: übermäßige → Prim
~ diminuito: verminderte → Prim
— all'~ einstimmig; Einklangs-

unísono S unisono
unísono *m* S Prim; Unisono
~ (justo): reine → Prim
— al ~ Einklangs-; einstimmig
— en ~ Einklangs-

unisono U unisono; Prim; Einklangs-

unisson *m* F Prim; reine → Prim; unisono
∼ parfait: reine → Prim
— à l'∼ Einklangs-; einstimmig; unisono
unit E; ∼ chest: Multiplexwindlade
∼ of time: Zeiteinheit
∼ organ: Multiplexorgel
unità *f* I; ∼ di tempo: Zeiteinheit; Schlag
unité *f* F; ∼ de temps: Schlag; Zeiteinheit
uniti I *prescr, corda*
D uniti, zusammen
E uniti, *"united"*
F uniti, ensemble
S uniti, *"juntos", "unidos"*
U együtt, mind, uniti
R uniti ⟨*играть вместе после исполнения divisi*⟩
universal resonance E allgemeine → Resonanz
unmusical E unmusikalisch
unmusikalisch D
E unmusical
F *(qui n'est pas musical, qui manque de musicalité)*
I amusicale
S amusical ⟨*que carece de musicalidad*⟩
U nem muzikális
R немузыкальный
ünnepélyes(en) U feierlich; festivo
unphonated E; ∼ breath: tonloser → Atem
unprepared E unvorbereitet
∼ suspension: freier → Vorhalt
unrestrained E ungebunden
unruhig D *prescr* affannato; irrequieto
unsanglich D
E unvocal, non-vocal
F inchantable
I non vocale
S incantable ⟨*que no se puede cantar*⟩
U nem énekszerű, énekszerűtlen
R невокальный
unstimmbar D
E untunable
F inaccordable
I non accordabile
S inafinable ⟨*que no puede afinarse*⟩
U hangolhatatlan
R не поддающийся настройке
unstopped E; ∼ bass courses *pl lt* Freisaiten
unterakustisch D
E insufficiently resonant, dead
F avec réverbération/résonance insuffisante, sourd
I non acustico, senza risonanza
S sordo, de resonancia/reverberación insuficiente
U süket ⟨*helyiség*⟩
R со слишком малой реверберацией, без реверберации
Unterbart *m* D *canna anima*
E fender
F *(frein acoustique placé sous la lèvre inférieure)*
I *(collegamento inferiore baffi)*
S *(freno acústico colocado bajo el labio inferior)*
U alsó szakáll
R *(передняя снимающаяся панель воздушного кармана у низкозвучащих деревянных труб)*
Unterbrechung *f* D; ohne ∼ *prescr* attacca; senza → interruzione
Unterbügel *m* D *vl*
E lower bout
F courbe *f* inférieure
I volta/sagoma *f* inferiore
S curva *f* inferior
U alsó hajlat
R нижняя окружность *f*
Unterchormaß *n* D *org*
E 16 foot
F seize pieds *m pl*
I 16 piedi *m pl*
S 16 pies *m pl*
U 16', tizenhat láb
R 16'-овая мензура *f*
Unterdominante *f* D = Subdominante
Unterfell *n* D *tamb* = Saitenfell
Untergriff *m* D *arco*
E underhand grip
F *(manière de tenir l'archet paume en-dessous)*
I *(presa dell'arco dal disotto)*
S *(arco empuñado con la palma hacia abajo)*
U alsó vonófogás
R *(способ держать смычок снизу)*
Unterhaltungsmusik *f*, **leichte Musik** *f* D
E light/popular music
F musique *f* légère
I musica *f* leggera
S música *f* ligera
U szórakoztató zene, könnyűzene
R музыка *f* развлекательного характера, лёгкая музыка *f*
Unterkeil *m*, **Keil** *m* D *arco*
E plug, wedge
F coin *m*
I tappo *m* interno
S cuña *f*
U ék
R кнопка *f* для колодочки
Unterklavier *n* D *org*
E lower manual
F clavier *m* inférieur/du positif
I organo *m* positivo, tastiera *f* inferiore
S teclado *m* inferior, positivo *m*
U alsó klaviatúra
R нижний мануал *m*
Unterklotz *m* D *vl*
E lower/endpin block
F tasseau *m* inférieur
I zocchetto/tassello *m* inferiore
S zoquete *m* inferior
U alsó tőke
R нижний клёц *m*, нижняя стойка *f*
Unterlabium *n* D *canna d. m.*
E lower lip

F lèvre *f* inférieure
I labbro *m* inferiore
S labio *m* inferior
U alsó ajak/lábium
R нижняя губа *f*

Untermediante *f* D
E submediant
F sous-médiante *f*, sus-dominante *f*
I sopraddominante *f*
S superdominante *f*
U szubmediáns, alsó mediáns
R субмедианта *f*, нижняя медианта *f*

Unteroktav *f* D *camp*
E hum note
F hum *m*, octave *f* inférieure
I subottava *f*
S *(octava inferior que persiste cuando los otros sonidos de la campana se han desvanecido)*
U búgás
R гудящий звук *m*, гудение *n*

Unteroktavkoppel *f* D *org*
E sub-octave coupler
F octaves *f pl* graves
I accoppiamento *m* di subottava
S octava *f* grave
U szubkopula
R унтероктавкоппель *f*

Unterplatte *f* D *org* ⟨*Balg*⟩
E bottom board
F table *f* inférieure
I cassa *f* del mantice
S parte *f* inferior de la caja del fuelle
U alsólap
R нижняя стенка *f* меха

Unterquinte *f* D
E lower fifth, fifth below
F quinte *f* inférieure
I quinta *f* inferiore/sotto
S quinta *f* inferior
U alsó kvint/quint
R нижняя квинта *f*

Unterrahmen *m* D *pfte*
E bottom door/A: board
F panneau *m* inférieur
I facciata *f* inferiore
S tapa *f* inferior
U alsó keret/fílung
R нижняя рамка/филёнка *f*

Unterreifen *m*, **Wickelreifen** *m* D *tamb*
E flesh hoop
F cercle *m* intérieur/d'enroulage
I cerchio *m* della pelle
S aro *m* interior/envuelto/oculto
U feszítőráma
R подобручник *m*

Unterricht *m* D
E instruction, teaching, lesson
F instruction *f*, enseignement *m*, leçon *f*
I istruzione *f*, insegnamento *m*
S lección *f*, enseñanza *f*, instrucción *f*
U tanítás, oktatás, képzés
R обучение *n*, занятия *n pl*

Unterrichtsmusik *f* D
E educational music, music for teaching purposes
F musique *f* éducative
I musica *f* educativa
S música *f* educativa/didáctica
U pedagógiai (zene)művek *pl*
R педагогический репертуар *m*

Untersatz *m* D *camp*
E lower part of waist
F partie *f* inférieure
I parte *f* inferiore
S parte *f* inferior (de la campana), falda *f*
U *(harangtest alsó része)*
R нижняя часть *f*

~ *org*
E sub-bass
F "Gedeckt" 32', soubasse *f*, sous-basse *f*
I subbasso *m*
S bajo *m* mayor, sub-bass *m*
U Untersatz
R унтерзатц *m*

untersetzen *v* D
E to put under, to pass
F passer *v* en dessous (le pouce)
I passare *v* sotto (il pollice)
S pasar *v* por debajo (el pulgar)
U alátenni
R подкладывать

Unterstimme *f* D
E lower/bottom/lowest part
F voix/partie *f* inférieure
I parte/voce *f* inferiore
S voz/parte *f* inferior
U alsó szólam
R нижний голос *m*

Unterstück *n* D *cl*
E lower/bottom joint
F corps *m* inférieur/de la main droite
I pezzo *m* inferiore
S cuerpo *m* inferior/de la mano derecha
U alsó rész
R нижняя часть *f* основной трубки, нижнее колено *n*

Untertaste *f* D tasto bianco

Untertastenmechanik *f* D *pn*
E drop action
F *(mécanique de certains pianos se situant sous le clavier)*
I meccanica *f* bassa ⟨*inferiore al piano della tastiera*⟩
S *(mecanismo peculiar de ciertos pianos para alojarlo en su sitio habitual)*
U *(billentyűsor alatt elhelyezett mechanika)*
R *(механика особых маленьких фортепьяно, расположенная под клавиатурой)*

unterteilen *v* D *dir*
E to subdivide (the beat), to sub-beat
F décomposer, subdiviser
I suddividere
S subdividir, descomponer
U osztani
R подразделять

Unterteilung *f* D *dir* = Zwischenschlag
Unterterzklausel *f* D
E lower-third cadence
F cadence *f* à la tierce inférieure
I cadenza *f* alla terza inferiore
S cadencia *f* a la tercera inferior
U zárlat az alsó tercen, alsóterczárlat
R *(клаузула с ходом VI ступени в основной тон)*
Untertitel *m* D
E sub-title
F sous-titre *m*
I sotto-titolo *m*
S subtítulo *m*
U alcím
R подзаголовок *m*
Unterton *m* D ⟨*Riemann*⟩
E *"undertone"*
F harmonique *m* inférieur
I armonico *m* inferiore
S armónico *m* inferior
U harmonikus alhang
R унтертон *m*
Unterwerk *n* D *org*
E choir organ
F orgue *m* positif ⟨*positif dont les tuyaux sont placés dans le soubassement de l'orgue*⟩
I organo *m* positivo
S cadereta *f*
U alsó mű, pozitív, karorgona
R унтерверк *m*
untunable E unstimmbar
untuned E; ~ percussion instruments *pl* nicht abgestimmte → Schlaginstrumente
unvocal E unsanglich
unvoiced breath E tonloser → Atem
unvollständig D *acc*
E incomplete
F incomplet
I incompleto
S incompleto
U hiányos
R неполный
unvorbereitet D
E unprepared
F non préparé
I non preparato
S no preparado, sin preparación *f*
U előkészitetlen
R неприготовленный
Unziale *f* D
E uncial
F onciale *f*
I onciale *f*
S uncial *f*
U unciális
R унциальный шрифт *m*
uomo *m* I; **primo ~** *teat*
D *(Erster Sänger eines Ensembles)*
E male lead, leading man
F *(premier chanteur d'un ensemble)*
S *(primer cantor de una compañía)*
U *(az együttes első férfi énekese)*
R *(певец, исполняющий первые роли)*
up-beat E Auftakt; Arsis; *dir* Aufschlag; Auftakt
up-bow E *archi* Aufstrich; *vc* Hinstrich
upper E; ~ board *org* Pfeifenstock
~ bout *vl* Oberbügel
~ case (letter): Majuskel
~ circle/balcony *teat* zweiter → Rang
~ fifth: Oberquinte
~ joint *cl* Oberstück
~ lip *canna* Oberlabium
~ manual *org* Oberklavier
~ mordent: mezzo → trillo
~ notes *pl* Höhe
~ part: Oberstimme
~ register: hohe → Stimmlage
~ **stick** *tamb*
D *(der in der linken Hand gehaltene Trommelstock)*
F *(baguette de la main gauche)*
I impugnatura *f* alta
S *(macillo de la mano izquierda)*
U *(a bal kézben tartott dobverő)*
R *(барабанная палочка, которую держат в левой руке)*
upright E piano
~ grand (piano): pianoforte da concerto
~ piano: piano
~ piano action: Klaviermechanik
~ piano case: Klaviergehäuse
upstage E *teat* im → Hintergrund
up-striking action E *pfte* aufwärtsschlagende → Mechanik
upward leap E Aufwärtssprung
upwards E aufwärts; aufwärtsgehend
Uraufführung *f* D
E original/first performance
F première représentation/audition *f*, création *f*
I prima rappresentazione/esecuzione *f*
S primera representación/audición/creación *f*, estreno *m*
U ősbemutató, első előadás
R первое представление *n*
Urheberrecht *n* D copyright
Urheberrechtsschutz *m* D copyright protection
Urlinie *f* D ⟨*Schenker*⟩
E *"fundamental line"*
F *"ligne fondamentale"*
I *"linea fondamentale"*
S *"linea fundamental"*
U alapvonal, dallam alapvonala
R *(первоначальная линия; остов мелодической линии, лишённый фигурации)*
urlo *m* **del lupo** I *vc* Wolf
Ursatz *m* D ⟨*Schenker*⟩
E fundamental/skeleton structure
F structure *f* fondamentale
I struttura *f* fondamentale
S estructura *f* fundamental
U alapszerkezet
R *(двухголосный остов, бас и мелодия произведения)*

urtare *v* I *pfte* fangen
Urtext *m* D
E original version, urtext
F version *f* originale
I versione *f* originale
S versión *f* primitiva
U ősszöveg, urtext
R подлинник *m*, первоначальный текст *m*
urtext E Urtext
~ edition: Urtextausgabe
urtext U Urtext
Urtextausgabe *f* D
E urtext edition, edition of the original text
F édition *f* de la version primitive/originale
I edizione *f* della versione originale
S edición *f* de la versión primitiva/original
U ősszövegkiadás
R издание *n* по подлиннику
urto *m* **dissonante** I Reibung
usage *m* **de la pédale** F *pfte* Pedalführung
usare *v* **l'arco** I streichen
uscita *f* **del suono** I Schallöffnung
usignolo *m* I *org* Nachtigallenzug
uso *m* I; ~ del pedale *pfte* Pedalführung
uso *m* S; ~ del pedal *pfte* Pedalführung
üst U *ottoni*, *timp* Kessel
üstdob U Pauke
~on játszani *v* pauken
— kínai ~ timbales
— pedálos ~ Pedalpauke
— a-ról mély e-re *prescr* A nach E tief → Pauke
— c-ről ciszre átmenni *v* *prescr* C nach Cis umstimmen → Pauke
— c-t ciszre felhangolni *v* *prescr* C nach Cis umstimmen → Pauke
— ciszről magas fiszre *prescr* Cis nach Fis hoch → Pauke
— ciszt c-re visszahangolni *v* *prescr* Cis nach C zurückstimmen → Pauke
üstdobos U Pauker
üstdobpergés U Paukenwirbel
üstdobütő U Paukenschlegel
üstdobverő U Paukenschlegel
usual E; ~ stick *perc* gewöhnlicher → Schlegel
— in ~ manner *prescr* natürlich
usual S *prescr* natürlich
usuale I *prescr* natürlich
usuel F *prescr* natürlich
ut *m* F *ton* c
~ bémol *ton* ces
~ central: eingestrichenes c
~ dièse *ton* cis
~ double bémol *ton* ceses
~ double dièse *ton* cisis
~ majeur: C-Dur
~ mineur: c-Moll
~ 3: eingestrichenes c
ut *m* S = do
utáncsengeni *v* U nachklingen
utáncsengés U Nachklingen
utánhangzani *v* U nachhallen
utánnyomás U Nachdruck; Neudruck
utánozni *v* U imitieren
utánpótlás U; az ~ Nachwuchs
utánzás U = imitáció
utánzengeni *v* U nachhallen
utasítás U; (előadási) ~ Spielanweisung
— színpadi ~ *teat* Bühnenanweisung
ütem U Takt; *dir* Schlagfigur
~ben maradni *v* Takt halten
~ben valamivel: im → Takt zu
~et megadni *v* Takt angeben
~et tartani *v* Takt halten
~et verni *v* Takt schlagen; taktieren
— alla breve ~ Allabrevetakt
— egyszerű ~ einfacher → Takt
— hármas ~ Dreiertakt; dreizeitiger → Takt
— hármas ~ (vezénylésének) mozdulata *dir* Dreierschlagfigur
— háromegyedes ~ Dreiganzetakt
— háromkettedes ~ Dreihalbetakt
— háromnegyedes ~ Dreivierteltakt
— háromnyolcados ~ Dreiachteltakt
— hatnegyedes ~ Sechsvierteltakt
— hatnyolcados ~ Sechsachteltakt
— kétkettedes ~ Zweihalbetakt
— kétnegyedes ~ Zweivierteltakt
— kettes ~ (vezénylésének) mozdulata *dir* Zweierschlagfigur
— kilencnegyedes ~ Neunvierteltakt
— kilencnyolcados ~ Neunachteltakt
— négyes ~ Vierertakt
— négykettedes ~ Vierhalbetakt
— négynegyedes ~ Viervierteltakt
— négynyolcados ~ Vierachteltakt
— összetett ~ zusammengesetzter → Takt
— ötnegyedes ~ Fünfvierteltakt
— ötnyolcados ~ Fünfachteltakt
— ötös ~ Fünfertakt
— páratlan ~ ungerader → Takt
— páros ~ gerader → Takt; Zweiertakt
— páros ~ (vezénylésének) mozdulata *dir* Zweierschlagfigur
— tizenkét nyolcados ~ Zwölfachteltakt
ütembiztos U taktfest
ütemelőző U Auftakt
ütemérzékű U; jó ~ taktfest
ütemezés U Taktschlagen
ütemezni *v* U Takt schlagen; taktieren
ütemfajta U = ütemnem
ütemhangsúly U Taktbetonung
ütemjelzés U Taktvorzeichen
ütemnem U Taktart
— összetett ~ek *pl* zusammengesetzte → Taktarten
ütemnemváltozás U Taktwechsel
ütemrész U Taktteil
— csonka ütemrésszel kezdődő: auftaktig
— gyenge ~ schlechter → Taktteil
— súlyos ~ guter → Taktteil
— súlyos ütemrésszel kezdődő: abtaktig
— súlytalan ~ schlechter → Taktteil
ütemszám U Taktzahl
-ütemű U -taktig

ütemváltozás U Taktwechsel
ütemverés U Taktschlagen
ütemvonal U Taktstrich
~akat húzni *v* Taktstriche ziehen
utensile *m* I; ~ per centrare le corde *pfte* Choreisen
ütés U Schlag; *dir* Schlagfigur; *fl, ottoni* Zungenstöße
~ egyben *dir* ganztaktige → Schlagfigur
— egyszeres ~ *dir* ganztaktige → Schlagfigur
— egyszerű ~ *perc* einfacher → Schlag
— kettős ~ *perc* Doppelschlag
— osztott ~ *dir* unterteilte → Schlagfiguren; Zwischenschlag
ütéspont U *corda* Anschlagspunkt
utility music E Gebrauchsmusik
ütközés U Reibung
ütközni *v* U dissonieren; reiben
ütköző U *pfte* Fanger
ütközőbőr U *pfte* Fangerleder
ütköződrót U *pfte* Fangerdraht
ütközőfilc U *pfte* Fangerfilz
ütközőléc U *pfte* Klaviaturpralleiste; Schutzleiste
— tompító ~e *pfte* Dämpferpralleiste
ütközőtömb U *pfte* Fangerbäckchen
ütni *v* U; a szokott módon ~ *prescr, perc* gewöhnlich → schlagen
— keresztbe ~ *perc* überkreuz → schlagen
ütő U *perc* Schlegel
~k *pl* Schlagzeug
— bőrfejű ~ *perc* Lederschlegel
— gumifejű ~ *perc* Gummischlegel
— gyapjúfejű ~ *perc* Wollschlegel
— kemény filccel bevont ~ *perc* Schlegel mit hartem Filz
— keménybőrű ~ *perc* Hartlederschlegel
— keménygumi ~ *perc* Hartgummischlegel
— két ~vel *prescr, perc* mit zwei → Schlegeln
— kétfejű ~ *perc* zweiköpfiger → Schlegel
— kettős ~ *perc* doppelter → Schlegel
— könnyű ~ *perc* leichter → Schlegel
— közönséges ~ *perc* gewöhnlicher → Schlegel
— nehéz ~ *perc* schwerer → Schlegel
— nyersbőrrel bevont ~ *perc* Naturlederschlegel
— plüssfejű ~ *perc* Plüschschlegel
— vastag ~ *perc* dicker → Schlegel
— vattázott ~ *perc* wattierter → Schlegel
ütőél U *camp* Schärfe
ütőfelszerelés U *jazz, perc* set-up
ütőfüggelék U *camp* Klöppelflucht
ütőgomb U *camp* Klöppelballen
ütőhangszer U Schlaginstrument
~ek *pl* Schlagzeug; Schlaginstrumentengruppe; *jazz* trap
— billentyűs ~ek *pl* Schlaginstrumente mit Klaviatur
— hangolatlan ~ek *pl* nicht abgestimmte → Schlaginstrumente
— hangolt ~ek *pl* abgestimmte → Schlaginstrumente
— kis ~ek *pl perc* Kleinschlagzeug
— membrános ~ek *pl* Schlaginstrumente mit Membran
— tömör rezgőtestű ~ek *pl* Schlaginstrumente mit festem Schwingungskörper
— üreges rezgőtestű ~ek *pl* Schlaginstrumente mit hohlem Schwingungskörper
ütőhangszer-játékos U Schlagzeugspieler
ütőidiofon U Schlagidiophon
utójáték U Nachspiel; Postludium
ütőjátékos U Schlagzeugspieler
utóka U Nachschlag
ütőperem U *camp* Schlag
ütőszár U *camp* Klöppel
ütőszerelés U *jazz, perc* set-up
utózengés U Nachhall
üveghang U *archi* Flageolett-Töne
— mesterséges ~ *archi* künstliche → Flageolett-Töne
— természetes ~ *archi* natürliche → Flageolett-Töne
üveghangjel(zés) U *archi* Flageolettzeichen
üvegharfa U Glasharfe
üvegharmonika U Glasharmonika
üvegpapír U Sandblock
üvegzongora U Clavizylinder
uvula E Zäpfchen
úvula *f* S Zäpfchen
uvule *f* F Zäpfchen

V

VAAP R → ВААП
vacillare *v* I *canto* wackeln
vadászkürt U Jagdhorn; Waldhorn
vadászzene U Jagdmusik
vadul U *prescr* feroce
vágótű U *gram* Schneidestichel
vagy U ossia
válasz U *fuga* Antwort
— reális ~ *fuga* reale → Antwort
— tonális ~ *fuga* tonale → Antwort
válaszolni *v* U *fuga* beantworten
valcer U Walzer
valeur *f* F; ~ d'un intervalle: Intervallwert
~ de la note: Notenwert
~ de la pause/du silence: Pausenwert
váll U Glockenbalken; *camp* oberer → Glockenrand
valle *f* **dell'onda** I Wellental
vállrész U *ancia* Schulter
válogatás U Auswahl
válogatni *v* U auswählen
valor *m* S; ~ de la nota: Notenwert
~ de la pausa: Pausenwert
~ del intervalo: Intervallgröße; Intervallwert
valore *m* I; ~ dell'intervallo: Intervallwert
~ della nota: Notenwert
~ della pausa: Pausenwert
— indicare *v* il ~ metronomico: metronomisieren
vals *m* S Walzer
valse *f* F Walzer
~ côtelettes: Hackwalzer
váltakozni *v* U abwechseln
váltakozva U abwechselnd
váltani U *prescr* nehmen
— A klarinétra ~ *prescr* prendre la → clarinette en la
— D-dúrba ~ *prescr, arpa* wechseln in D-Dur → Harfe
— (fekvést) ~ *corda* démancher
— (nagy)fuvolára vált *prescr* nimmt große Flöte → nehmen
váltó U *ottoni* Ventil
váltódominánsz U Wechseldominante
váltóhang U Drehnote; nota cambiata; Wechselton
változás U; nyíltszíni ~ *teat* Verwandlungsszene
változat U Fassung; Variation; Version
— rövidített ~ gekürzte → Fassung
— színpadi ~ *teat* Bühnenfassung
— új ~ Neufassung
valve E *org, ottoni* Ventil
~ bugle *ottoni* Ventilsignalhorn
~ horn: Ventilhorn
~ instruments *pl* Ventilinstrumente
~ trombone *ottoni* Ventilposaune
~ trumpet *ottoni* Ventiltrompete
~ unit: Ventilmaschine
— first [second, third] ~ slide *trb* erster [zweiter, dritter] → Ventilbogen
valve *f* F; ~ de compensation *ottoni* Kompensationsventil
~ rotatoire de changement à ... *trb* Schnellwechsel auf ...
~ vibratoire: Ventilscheibe
valve-box E *org* Ventilkasten
valvola *f* I *org* Ventil; Kastenventil
~ a disco *org* Scheibenventil
~ anti-scatto *org* Ausgleichsventil
~ di aspirazione *org* Saugventil
~ di ritorno *org* Rückschlagventil
~ di scappamento *camp* Windpfeife
~ di scarico/sicurezza *org* Auslaßventil
~ di sfiatamento *org* Evakuant
— valvole *pl* semitonali *org* Doublettensystem
~ sferica *org* Kugelventil
~ vibratoria: Ventilscheibe
válvula *f* S *org* Spielventil; Ventil
~ aspirante *org* Saugventil
~ circular *org* Scheibenventil
~ de compensación *org, ottoni* Ausgleichsventil; *ottoni* Kompensationsventil
~ de escape *org* Auslaßventil; Entladungsventil; Evakuant
~ de pistón *ottoni* Pumpventil
~ de seguridad *org* Auslaßventil; Rückschlagventil

~ giratoria *ottoni* Drehventil
~ rotativa/rotatoria *ottoni* Drehventil
~ rotatoria de cambio a... *trb* Schnellwechsel auf...
~ vibratoria: Ventilscheibe
vályúxilofon U Trogxylophon
valzer *m* I Walzer
vamp *v* E
D *(bei Unterhaltungsmusik eine Begleitung improvisieren)*
F *(improviser pour une chanson un accompagnement simple)*
I *(improvvisare l'accompagnamento di una melodia; il termine si usa con riferimento alla musica leggera)*
S *(improvisar un acompañamiento sencillo para una canción)*
U *(kíséretet rögtönözni, szórakoztató zenében)*
R *(импровизировать сопровождение в эстрадной музыке)*
vándorénekes U Bänkelsänger; Straßensänger
vándorolni *v* U wandern
vándorzenész U fahrender → Musikant; Straßenmusikant
Vangelo *m* I Evangelium
vara *f* S *arco* Stange; *cor* Vertiefungsbogen; *trbne* Scheide; Zug
~ de afinación giratoria *canna d. l.* drehbare → Stimmschieber
~ del registro *org* Schubstange
~ móvil de afinación/para afinar *canna d. l.* Stimmschieber
~ transversal a resorte *ottoni* Verkürzungsventil
variáció U Variation
variación *f* S Variation
— variaciones *pl* del tiempo: Temposchwankungen
— variaciones *pl* sobre coral: Choralvariation
variálni *v* U variieren
Variante *f* D ⟨*Riemann*⟩
E *(major variant of a minor chord, minor variant of a major chord)*
F *(variante majeure d'un accord mineur, variante mineure d'un accord majeur)*
I *(variante maggiore d'un accordo minore, variante minore d'un accordo maggiore)*
S *(variante mayor de un acorde menor, variante menor de un acorde mayor)*
U *(dúr akkord moll változata, moll akkord dúr változata)*
R одноименный аккорд *m*
variar *v* S umspielen; variieren
variare *v* I variieren
~ una nota con abbellimenti: umspielen
Variation *f* D
E variation
F variation *f*
I variazione *f*
S variación *f*
U változat, variáció
R вариация *f*
variation E Variation
~s *pl* of tempo: Temposchwankungen
— write *v* ~s: variieren
variation *f* F Variation
~s *pl* du mouvement: Temposchwankungen
variazione *f* I Variation
— variazioni *pl* di tempo: Temposchwankungen
— fare *v* variazioni: variieren
variedades *f pl* S Varieté
varier *v* F umspielen; variieren
Varieté *n*, **Variété** *n* D
E variety theatre, music-hall
F music-hall *m*, théâtre *m* de variété
I teatro *m* di varietà
S variedades *f pl*, teatro *m* de variedades, "music-hall" *m*, varietés *m pl*
U varieté
R варьете *n*
varieté U Varieté
varietés *m pl* S Varieté
variety theatre E Varieté
variieren *v* D
E to vary, to write variations
F varier
I variare, fare *v* variazioni
S variar
U variálni
R варьировать
varilla *f* S *arco* Stange; *org* Abstrakte
~ de la reducción *org* Welle
~ del escape *pfte* Fangerdraht
~ del pedal *pfte* Pedalstange
~ del pedal fuerte *pfte* Tonhaltungsstange
vary *v* E variieren
vas U; magrés(be)vágó ~ *org* Kernstecher
Vasentrommel *f* D
E goblet drum
F tambour *m* sur col de poterie
I tamburo *m* a calice/coppa
S tambor *m* de copa
U köcsögdob
R *(барабан в форме вазы)*
vasfüggöny U *teat* eiserner → Vorhang
vaso *m* S *camp* Hals; *timp* Kessel
vástago *m* S; ~ del reposo del doble escape *pfte* Fangerbäckchen
vastagság U *camp* Wandungsstärke
vaterländisch D
E patriotic
F patriotique
I patriottico
S patriótico
U hazafias
R отечественный, патриотический
Vaterunser *n* D
E the Lord's Prayer, Our Father
F Notre Père *m*
I il Padre nostro *m*, paternoster *m*
S Padre Nuestro *m*
U miatyánk
R Отче наш *m*
Vaudeville *n* D vaudeville

vaudeville *m* F
D Vaudeville *n*
E vaudeville
I vaudeville *m*
S vaudeville *m*
U vaudeville
R водевиль *m*
vaulted E *corda* bauchig; *str* gewölbt
vázlat U Entwurf
~ot készíteni: entwerfen
vecindad *f* S Tonartenverwandtschaft
vecino S benachbart
vecsernye U Vesper
vedette *f* F Hauptdarstellerin
védőlap U Schoner
vég U fine
~ig: al → fine
— a ~éig: al → fine
végigimitálás U Durchimitation
végigimitálni *v* U durchimitieren
végszó U Stichwort
— megadni *v* a ~t: Stichwort geben
vegyíteni *v* U *str* mischen
végződés U Endung; *greg* Differenz
veiled E *canto* verschleiert
vékony U dünn
velado S *canto* gedeckt; verschleiert
velare *v* I *perc* dämpfen
~ immediatamente *perc* gleich/schnell → abdämpfen
velato I *canto* verschleiert
vello *m* **del cuero** S Haarseite
vellum E *perc* Fell; Schlagfell
velo *m* I; ~ pendulo: Gaumensegel
velo *m* S; ~ del paladar: Gaumensegel
veloce, velocemente I *prescr*
D veloce, velocemente, schnell
E veloce, velocemente, *"swift(ly)"*, *"with velocity"*
F veloce, velocemente, vif, vite, rapide, rapidement
S veloce, velocemente, *"veloz"*, *"velozmente"*
U veloce, velocemente, gyorsan, sebesen
R veloce, velocemente, быстро
velocidad *f* S Geläufigkeit
~ de la cinta: Tonbandgeschwindigkeit
velocità *f* I; ~ del nastro: Tonbandgeschwindigkeit
— con ~ = veloce
vélocité *f* F Fingerfertigkeit; Geläufigkeit
velocity E Fingerfertigkeit; Geläufigkeit
vendedor *m* S; ~ de instrumentos musicales: Musikinstrumentenhändler
~ de música de segunda mano: Musikantiquariat
vendég U *teat* Gast
~ként *teat* als → Gast
— mint ~ *teat* als → Gast
vendéghúrok *pl* U Begleitsaiten
vendégkarmester U Gastdirigent
vendégművész U *teat* Gast
vendégszerepelni *v* U gastieren
Venetian swell E *org* Schwellkasten
vent *m* F Blasinstrument
— à ~ Blas-
— les ~s *pl* Bläser
ventana *f* S Schallöffnung; *canna* Stimmausschnitt
~ del oído *or* inneres → Fenster
Ventil *n* D *ottoni*
E valve
F piston *m*, cylindre *m*
I pistone *m*
S pistón *m*, cilindro *m*
U ventil, váltó
R вентиль *m*, помпа *f*
~ *org* = Spielventil
~ *org* ⟨*Balg*⟩
E pallet, valve
F soupape *f*
I valvola *f*
S sopapa *f*, válvula *f*
U (beeresztő)szelep
R клапан *m*
— Wiener ~ *ottoni* = Pumpventil
ventil U *ottoni* Ventil
— E/A ~ *ottoni* Verkürzungsventil
— korrigáló ~ *ottoni* Ersatzventil
ventilabro *m* I *org* Spielventil
ventilador *m* S Ventilator
~ de alta presión *org* Mehrdruckventilator
~ múltiple *org* Mehrdruckventilator
ventilateur *m* F Ventilator
Ventilator *m* D
E fan
F ventilateur *m*
I ventilatore *m*
S ventilador *m*
U ventillátor
R вентилятор *m*
ventilatore *m* I Ventilator
~ a più pressioni *org* Mehrdruckventilator
Ventilbogen *m* D *trb*
E loop
F cylindre *m*
I pompa *f*
S tonillo *m*, cilindro *m*
U ventiltoldat, *fam* cúg
R вентильная трубка *f*
— **erster [zweiter, dritter]** ~ *trb*
E first [second, third] valve slide
F coulisse *f* du premier [deuxième, troisième] piston
I prima [seconda, terza] pompa *f* addizionale
S primer [segundo, tercer] cilindro/pistón *m*
U első [második, harmadik] ventiltoldat/*fam* cúg
R первый [второй, третий] вентиль *m*
ventil-box E *org* Ventilkasten
ventilhangszerek *pl* U Ventilinstrumente
ventilharsona U *ottoni* Ventilposaune
— kontrabasszus ~ Kontrabaßventilposaune

Ventilhorn *n* D
E valve horn
F cor *m* à pistons/cylindres, cor *m* chromatique à pistons
I corno *m* a macchina/pistoni, corno *m* cromatico
S corno *m* de pistones, trompa *f* cromática de pistones
U ventilkürt, szelepkürt
R хроматическая валторна *f*

Ventilinstrumente *n pl* D
E valve instruments *pl*
F instruments *m pl* à pistons
I strumenti *m pl* a pistone
S instrumentos *m pl* a/de pistón, pistones *m pl*
U ventilhangszerek *pl*
R вентильные инструменты *m pl*

ventiljelzőkürt U *ottoni* Ventilsignalhorn

Ventilkasten *m* D *org*
E touch-box, ventil-box, valve-box
F boîte *f* de soupape
I secreta *f*
S caja *f* de sopapas/ventillas
U szelepszekrény
R виндкастен *m*, вентилькастен *m*

Ventilknopf *m* D *trb*
E fingertip
F bouton *m* du piston
I bottone *m* del pistone
S botón *m* del pistón
U szelepgomb
R кнопка *f* вентиля

ventilkürt U Ventilhorn

ventilla *f* S *org* Spielventil

ventillátor U Ventilator; *org* Windmotor
— túlnyomásos ~ *org* Mehrdruckventilator

Ventilmaschine *f* D
E valve unit
F mécanisme *m* du piston
I macchina *f*
S mecanismo *m* del pistón
U ventilszerkezet, szelepszerkezet
R вентильный механизм *m*

Ventilposaune *f* D *ottoni*
E valve trombone
F trombone *m* à pistons
I trombone *m* a pistoni/macchina
S trombón *m* de pistones
U ventilharsona, ventilpozaun
R вентильный тромбон *m*

ventilpozaun U *ottoni* Ventilposaune

Ventilscheibe *f* D ⟨*Diaphon*⟩
E vibrator valve/disc
F valve *f*/disque *m* vibratoire
I valvola *f* vibratoria, disco *m* vibratorio
S válvula *f* vibratoria, disco *m* vibratorio
U vibrátorszelep, vibrátorlemez
R вибрирующая пластинка *f*

Ventilsignalhorn *n* D *ottoni*
E valve bugle
F cor/clairon *m* à pistons
I corno *m* cromatico/a pistoni
S corno/clarín/bugle *m* de pistón
U ventiljelzőkürt
R вентильный сигнальный рог *m*

ventilszerkezet U Ventilmaschine

ventiltoldat U *trb* Ventilbogen
— első [második, harmadik] ~ *trb* erster [zweiter, dritter] → Ventilbogen

ventiltrombita U *ottoni* Ventiltrompete

Ventiltrompete *f* D *ottoni*
E valve trumpet
F trompette *f* à pistons
I tromba *f* cromatica/a pistoni
S trompeta *f* de pistones
U ventiltrombita, szeleptrombita
R вентильная труба *f*

Ventilzug *m* D; **verstellbarer dritter** ~ *trb*
E third valve slide
F troisième piston *m* à coulisse mobile
I congegno *m* della terza pompa mobile
S tercer pistón *m*
U mozgatható harmadik csőtoldat
R крон *m*

ventre *m* F I Schwingungsbauch

Vêpres *f pl* F Vesper

vera *f* I; ~ scorrevole per accordatura *canna* Stimmring

Veränderung *f* D = Variation

verbinden *v* D
E to connect
F lier
I collegare, unire, legare
S ligar
U összekötni, összekapcsolni
R связывать, соединять

Verbindung *f* D
E connection
F liaison *f*
I collegamento *m*, legatura *f*
S ligadura *f*
U összeköttetés, összekapcsolás
R связь *f*, соединение *n*

verbunkos U
D *(ursprünglich Tanz zur Anwerbung von Rekruten, der sich seit Ende des 18. Jh. zu einer beliebten Form der ungarischen Musik entwickelte)*
E *(originally a recruiting-dance, which developed from the end of the 18th cent. into a favourite form of Hungarian music)*
F verbunkos *m* ⟨*originairement danse des conscrits qui, depuis la fin du 18ème siècle est devenue l'une des formes préférées de la musique hongroise*⟩
I *(originariamente danza per il reclutamento delle truppe: dalla fine del sec. 18 è divenuta una delle forme predilette della musica ungherese)*
S verbunkos *m* ⟨*danza originariamente propia de los reclutas, y que a partir del siglo 18 se ha convertido en una de las formas favoritas de la música húngara*⟩
R вербункош *m*

Verdichtung *f* D ⟨*Luft*⟩ = Luftverdichtung

verdoppeln *v* D
E to double, to duplicate
F (re)doubler
I raddoppiare
S redoblar, duplicar
U megkettőzni
R удваивать

Verdopplung *f* D
E doubling, duplication
F (re)doublement *m*
I raddoppio *m*
S reduplicación *f*
U megkettőzés
R удвоение *n*

Verdünnung *f* D = Luftverdünnung

veretta *f* I *arco* Froschring

verführen *v* D *org*
E to displace
F poster
I dislocare
S desplazar
U elhelyezni, áthelyezni
R перемещать

vergette *f* F *org* Abstrakte

Vergleichsarie *f* D aria metaforica

vergrößern *v* D ⟨*Intervalle, Themen*⟩
E to augment
F augmenter
I aumentare, accrescere
S aumentar
U bővíteni, augmentálni
R увеличить

Vergrößerung *f*, **Augmentation** *f* D
E augmentation
F augmentation *f*
I aumentazione *f*
S aumentación *f*, aumento *m*
U augmentáció, nagyobbítás, bővítés
R увеличение *n*

Vergrößerungskanon *m* D
E canon by augmentation
F canon *m* par augmentation
I canone *m* per aumentazione
S canon *m* por aumentación
U augmentációs kánon
R канон *m* в увеличении

verhallend D *prescr* perdendosi

verhalten D *prescr* sostenuto

verklärt D
E transfigured
F transfiguré
I trasfigurato
S transfigurado, transmutado
U megdicsőült
R просветлённый

verkleinern *v*, **diminuieren** *v* D ⟨*Intervalle, Themen*⟩
E to diminish
F diminuer
I diminuire
S disminuir
U szűkíteni, kicsinyíteni, diminuálni
R уменьшить

Verkleinerung *f*, **Diminution** *f* D
E diminution
F diminution *f*
I diminuzione *f*
S disminución *f*
U diminúció, kisebbítés, megrövidítés
R уменьшение *n*

Verkleinerungskanon *m* D
E canon by diminution
F canon *m* par diminution
I canone *m* per diminuzione
S canon *m* por disminución
U diminúciós kánon
R канон *m* в уменьшении

verkli U Drehorgel

verklingen lassen *v* D *prescr, perc* = klingen lassen

verkürzen *v* D ⟨*Notenwerte*⟩
E to abbreviate, to shorten
F réduire, diminuer, abréger
I ridurre
S reducir, abreviar, disminuir
U rövidíteni
R сокращать, уменьшать

Verkürzung *f* D
E abbreviation, shortening, diminution
F abréviation *f*, réduction *f*, diminution
I riduzione *f*, abbreviazione *f*, accorciamento *m*
S abreviatura *f*, abreviación *f*, disminución *f*
U rövidítés, abbreviatúra
R сокращение *n*

Verkürzungsventil *n* D *ottoni*
E transverse spring slide
F piston *m* transversal à ressort
I pistone *m* indipendente/ascendente
S vara *f* transversal a resorte
U E/A ventil/szelep
R вентиль *m*, укорачивающий длину канала

Verlagsnummer *f*, **Editionsnummer** *f* D
E publisher's number
F numéro *m* d'éditeur
I numero *m* di edizione
S número *m* de edición
U kiadói szám, lemezszám
R номер *m* выпуска, госномер *m*

verlassen *v* D *ton*
E to leave, to quit
F quitter, abandonner
I lasciare, abbandonare
S abandonar, dejar
U elengedni (a hangot)
R сбиться (с тона)

Verleger *m* D
E publisher
F éditeur *m*
I editore *m*
S editor *m*
U kiadó
R издатель *m*

verlöschend D più → debolmente; *prescr* mancando; perdendosi
vermindert D ⟨*Intervall*⟩
E diminished
F diminué
I diminuito
S disminuído, diminuto
U szűkített
R уменьшённый
— **doppelt ~**
E doubly diminished
F sous-diminué
I più che diminuito
S subdisminuído
U kétszer(esen) szűkített
R дважды уменьшённый
vernice *f* **del violino** I Geigenlack
vernis *m* **de violon** F Geigenlack
verő U = ütő
Veröffentlichung *f* D
E publication
F publication *f*
I pubblicazione *f*
S publicación *f*
U kiadás, publikálás
R публикация *f*
verpflichten *v* D engager
Verpflichtung *f* D engagement
Vers *m* D
E verse
F vers *m*
I verso *m*
S verso *m*
U vers
R стих *m*
vers *m* F Vers; Zeile
— de trois ~ dreizeilig
vers U Vers; Versikel; Versus
— . . . ~e: Text von . . .
Versatzstücke *n pl* D *teat*
E sets *pl*, settings *pl*
F accessoires *m pl*, décor *m*, frise *f*
I pezzi *m pl* mobili di scenario
S cornisa *f*, sofito *m*, accesorios *m pl*
U mozgódíszlet
R передвижная декорация *f*
Verschiebung *f*, **Verschiebungspedal** *n* D *pfte*
E shifting action/pedal, soft pedal
F *(pédale gauche qui a pour effet de déplacer légèrement le clavier)*
I pedale *m* del piano/di spostamento
S pedal *m* que desplaza el teclado, pedal *m* celeste/de una cuerda
U bal pedál, pianopedál
R левая педаль *f*
— mit ~ *prescr*, *pfte* (ad) una → corda
verschleiert D *canto*
E veiled, husky
F voilé
I velato
S velado
U fátyolos
R прикрытый, глухой
verschleifen *v* D *ton*
E to slur
F couler
I legare, eseguire *v* con portamento
S ligar
U kötni
R филировать
verschoben D ⟨*Rhythmus*⟩
E syncopated
F syncopé
I sincopato
S sincopado
U eltolt, szinkopált
R синкопированный
verse E Strophe; Vers
~ **anthem**
D *(Komposition mit oder ohne Instrumentalbegleitung, mit Wechsel zwischen Chor und Solisten, auf englischen Text für den anglikanischen Gottesdienst)*
F *("anthem" avec ou sans accompagnement instrumental, dans laquelle alternent les soli et les chœurs)*
I *("anthem" in cui parti solistiche si alternano a parti corali)*
S *("anthem" en el que alternan solistas con las partes corales)*
U *(angol szövegű, hangszerkiséretes vagy hangszerkiséret nélküli kompozíció anglikán istentiszteletthez, amelyben énekszólók kórusokkal váltakoznak)*
R *(антем с антифонным чередованием хора и солистов)*
verse-chronicle E históriás → ének
Versenkung *f* D *teat*
E trapdoor, trap-cellar
F dessous *m*
I *(spazio vuoto sotto il palcoscenico)*
S foso *m*
U süllyesztő
R люк *m*
Versenkungsschieber *m* D *teat*
E trapdoor
F trappe *f*, tiroir *m*
I botola *f*
S escotillón *m*
U süllyesztőajtó
R опускная дверь *f*
Versenkungstisch *m* D *teat*
E bridge
F passerelle *f*
I ponte *m*
S pasarela *f*
U süllyesztő(asztal)
R доска *f* люка
verseny U concerto
— vonószenekari ~ concerto per strumenti ad arco
— zenei ~ Musikwettbewerb
versenymű U concerto
~ (zenekarra): concerto sinfonico
~ vonósokra: concerto per strumenti ad arco
verset E versetto

verset *m* F versetto; Versus
Versett *n* D versetto
versetto *m* I
D Versett *n*
E verset
F verset *m*
S versículo *m*, verso *m*
U versettus
R *(органная музыка, вступающая во время богослужения вместо поющегося стиха)*
~ ⟨*in responsorio*⟩ Versikel; ⟨*salmo*⟩ Versus
versettus U versetto
Versetzungszeichen *n*, **Vorzeichen** *n* D
E accidental
F accident *m*, altération *f*
I accidente *m*, alterazione *f*
S accidente *m*, alteración *f*
U módosítójel, akcidens
R знак *m* альтерации
versicle E Versikel
versicolo *m* I Versikel; Versus
versiculet *m* F Versikel
versículo *m* S versetto; Versikel
Versikel *m* D
E versicle
F versiculet *m*
I versetto *m*, versicolo *m*
S versículo *m*
U (biblia)vers
R *(в католической литургии небольшие предложения данные попарно, представляют собой основную форму текста богослужения)*
Version *f* D
E version
F version *f*
I versione *f*
S versión *f*
U verzió, változat
R вариант *m*
version E Fassung; Version
~ for radio/broadcast(ing): Funkbearbeitung
version *f* F Fassung; Version
~ de concert: Konzertfassung
~ de scène *teat* Bühnenfassung
~ originale: Urtext
~ radiophonique: Funkbearbeitung
~ réduite: gekürzte → Fassung
~ scénique *teat* Bühnenfassung
— nouvelle ~ Neufassung
versión *f* S Fassung; Version
~ acortada: gekürzte → Fassung
~ de concierto: Konzertfassung
~ escénica *teat* Bühnenfassung
~ primitiva: Urtext
~ radiofónica: Funkbearbeitung
~ reducida: gekürzte → Fassung
— nueva ~ Neufassung
versione *f* I Fassung; Version; Wiedergabe
~ concertistica: Konzertfassung
~ originale: Urtext
~ per canto solo: Melodieausgabe
~ radiofonica: Funkbearbeitung
~ ridotta: gekürzte → Fassung
~ scenica *teat* Bühnenfassung
— nuova ~ Neufassung
verso *m* I Vers; Zeile
— di tre versi: dreizeilig
verso *m* S Vers; versetto; Versus; Zeile
versszak U Strophe
verstärken *v* D *canto*
E to reinforce, to amplify
F renforcer
I rinforzare, sforzare
S reforzar, amplificar
U erősíteni
R усиливать
Verstärker *m* D
E amplifier
F amplificateur *m*
I amplificatore *m*
S amplificador *m*
U erősítő
R усилитель *m*
verstärkt D *prescr* rinforzato
Verstärkung *f* D *canto*
E reinforcement, amplification
F renforcement *m*, amplification *f*
I rinforzamento *m*
S amplificación *f*, refuerzo *m*
U erősítés, fokozás
R усиление *n*
verstimmen *v* D
E to put out of tune, to mistune
F désaccorder
I scordare
S desafinar
U elhangolni
R расстроить
verstimmt D
E out of tune, mistuned
F désaccordé
I stonato, scordato
S desafinado
U elhangolt, lehangolt
R расстроенный
Verstimmung *f* D
E out-of-tuneness, mistuning
F scordatura *f*, désaccord *m*
I scordatura *f*
S desafinación *f*
U elhangolás
R нарушение *n* настройки, расстраивание *n* инструмента
Versus *m* D
E versus
F verset *m*
I versetto *m*, versicolo *m*
S verso *m*
U vers
R стих *m* (псалма или библии)
versus E Versus
vertep R → вертеп
vertical cut E *gram* Tiefenschrift
verticalization E *ton* Schichtung

verticalize *v* E *ton* schichten
Vertiefungsbogen *m* D *cor*
E tuning slide
F coulisse *f*
I pompa *f* generale
S vara *f*
U hangolóív
R вставная дуга *f*, крон *m*
vertonen *v* D
E to set (a text to music)
F mettre *v* un texte en musique, composer
I musicare, mettere *v* in musica
S musicar, poner *v* en música
U megzenésíteni
R переложить *v* на музыку, озвучить
Vertonung *f* D
E (word) setting, composition
F sonorisation *f*
I composizione *f* musicale
S puesta *f* en música
U megzenésítés
R переложение *n* на музыку, озвучение *n*
verve E *fam* Schmiß
— with ~ *fam* schmissig
verve *f* F *fam* Schmiß
— avec ~ *fam* schmissig
Verwandlungsmusik *f* D
E music for a transformation scene
F musique *f* pour le changement de scène
I *(brano sinfonico di un'opera durante il quale avviene un mutamento di scena)*
S música *f* para el cambio de escena
U változászene
R музыка *f* превращений
Verwandlungsszene *f* D *teat*
E transformation scene
F scène *f* à transformations
I scena *f* di cambiamento
S escenario *m* transformable
U nyíltszíni változás
R сцена *f* превращения
verwandt D
E relative, related
F relatif
I affine, relativo
S relativo, afín
U rokon
R родственный
Verwandtschaft *f* D
E relationship
F relation *f*
I relazione *f*, affinità *f*
S relación *f*, afinidad *f*, parentesco *m*
U rokonság
R родство *n*, соотношение *n*
— **tonale ~**
E tonal relationship
F relation *f* tonale
I affinità/relazione *f* tonale
S relación/afinidad *f* tonal
U tonális rokonság
R родство *n* тональностей
Verwechslung *f* D; **enharmonische ~**
E enharmonic change
F substitution *f* enharmonique
I sostituzione *f* enarmonica
S sustitución *f* enarmónica, enarmonía *f*
U enharmonikus csere
R энгармоническая замена *f*
very E assai; molto
Verzeichnis *n* D; thematisches ~ = thematischer → Katalog
verzieren *v* D
E to decorate, to embellish, to ornament
F orner
I abbellire, ornare, infiorare, fiorire
S decorar, ornar, ornamentar, adornar
U díszíteni, ékesíteni
R украшать, орнаментировать
~ *canto* gorgheggiare
verziert D
E florid, ornate, embellished, decorated, ornamented
F orné, figuré, décoré
I abbellito, ornato, fiorito, florido, figurato
S adornado, florido, decorado, figurado
U ékesített, díszített
R украшенный, орнаментированный
Verzierung *f*, **Auszierung** *f*, **Ornament** *n* D
E ornament, embellishment, grace
F ornement *m*, broderie *f*, agrément *m*
I abbellimento *m*, ornamento *m*
S adorno *m*, decoración *f*, ornamento *m*
U díszítés, ékesítés, ornamens
R мелизмы *m pl*, орнаментика *f*
Verzierungskunst *f* D
E ornamentation
F ornementation *f*
I ornamentazione *f*
S ornamentación *f*
U ornamentika
R искусство *n* орнаментирования, мелизматика *f*
Verzierungszeichen *n* D
E ornament sign
F signe *m* d'ornement
I segno *m* d'abbellimento
S adorno *m*, signo *m* de ornamentación
U díszítőjel
R мелизмы *m pl*, знак *m* мелизмов
verzió U Fassung; Version
verzögert D allentato
Verzögerung *f* D
E retardation, hesitation
F retard *m*, hésitation *f*
I rallentamento *m*, ritardo *m*
S retardo *m*
U késleltetés
R замедление *n*
verzweifelt D *prescr* disperato
vesnjanka R → веснянка
Vesper *f* D ⟨*Offizium*⟩
E Vespers *pl*
F Vêpres *f pl*
I vespro *m*

S vísperas *f pl*
U vecsernye
R вечерня *f*
Vespers *pl* E Vesper
vespro *m* I Vesper
vesszű U *vl* Einlage
vestido *m* S costume
vèze *m* F Platerspiel
vezeklőzsoltár U Bußpsalm
vezényelni *v* U dirigieren
— vezényel . . . unter der → Leitung von . . .
vezényléstechnika U *dir* Schlagtechnik
vezényléstechnikai U schlagtechnisch
vezényletével U unter der → Leitung von . . .
vezérhang U Leitton
— kettős ~ Doppelleitton
vezérkönyv U partitura
vezérlőtömböcske U *pfte* Tastenbäckchen
vezérlőtömböcske-bélés U *pfte* Tastenbäckchengarnierung
vezérmotívum U Erinnerungsmotiv; Leitmotiv
vezetés U; párhuzamos ~ Parallelführung
vezetni *v* U führen
vezető U; művészeti ~ künstlerischer → Leiter
vezetőhang U Führungston; Leitton
vezetősín U *cemb* Springerkasten; Springerrechen
vibración *f* S Schwingung
~ cuadrada: Rechteckschwingung
~ en dientes de sierra: Sägezahnschwingung
~ longitudinal: Längsschwingung
~ simpática: Mitschwingen
~ sonora transmitida por el aire: Luftschall
~ superpuesta de baja frecuencia *gram, magn* Laufgeräusch
~ transversal: Transversalschwingung
vibrafón *m* S Vibraphon
vibrafon U Vibraphon
vibrafonista *m* S Vibraphonspieler
vibrafonjátékos U Vibraphonspieler
vibrafono *m* I Vibraphon
vibráfono *m* S Vibraphon
vibrafonos U Vibraphonspieler
vibrafonütő U Vibraphonschlegel
vibrafonverő U Vibraphonschlegel
vibraharp E Vibraphon
vibrálni *v* U schwingen; vibrieren
— nem ~ *prescr, cl* white tone
vibrálva U vibrierend
vibrant E vibrierend
vibrant F vibrierend
— en ~ *prescr* tremolando
vibrante I S vibrierend
Vibraphon *n* D
E vibraphone, A: vibraharp
F vibraphone *m*
I vibrafono *m*
S vibrafón *m*, vibráfono *m*
U vibrafon
R вибрафон *m*
vibraphone E Vibraphon
~ beater: Vibraphonschlegel
~ player: Vibraphonspieler
~ stick: Vibraphonschlegel
vibraphone *m* F Vibraphon
Vibraphonschlegel *m* D
E vibraphone stick/beater
F baguette *f* de vibraphone
I bacchetta *f* per vibrafono
S baqueta *f* del vibráfono
U vibrafonütő, vibrafonverő
R палочка *f* вибрафона
Vibraphonspieler *m* D
E vibraphone player
F joueur *m* de vibraphone, instrumentiste *m* qui joue du vibraphone
I suonatore *m* di vibrafono
S tocador *m* de vibráfono, vibrafonista *m*
U vibrafonjátékos, vibrafonos
R исполнитель *m* на вибрафоне
vibrar *v* S erklingen; klingen; schwingen; vibrieren
~ por simpatía: mitschwingen
~ simpáticamente: mitschwingen
— dejar *v* ~ *prescr, perc* klingen lassen
— no ~ *prescr, cl* white tone
vibrare *v* I erklingen; klingen; schwingen; vibrieren
~ per simpatia: mitschwingen
— lasciar *v* ~ *prescr, perc* klingen lassen
vibrate *v* E schwingen; vibrieren
~ in sympathy: mitschwingen
— let *v* ~ *prescr, perc* klingen lassen
vibrátil S schwingungsfähig
vibrating E vibrierend
~ centre/center *corda* Schallellipse
~ length *corda* schwingende → Länge
~ length of string *tasto* schwingende → Saitenlänge
vibration E Schwingung
~ antinode/loop: Schwingungsbauch
~ node: Schwingungsknoten
~ rate: Schwingungszahl
vibration *f* F Schwingung
~ à basse fréquence *gram, magn* Laufgeräusch
~ antinodale: Schwingungsbauch
~ carrée: Rechteckschwingung
~ en dents de scie: Sägezahnschwingung
~ longitudinale: Längsschwingung
~ nodale: Schwingungsknoten
~ sympathique: Eigenton
~s *pl* sympathiques: Mitschwingen
~ transmise par l'air: Luftschall
~ transversale: Transversalschwingung
Vibrato *n* D vibrato
vibrato E Bebung; vibrato
vibrato *m* F Bebung; vibrato
— sans ~ *prescr, cl* white tone
vibrato *m* I
D Vibrato *n*
E vibrato
F vibrato *m*
S vibrato *m*
U vibrato
R вибрато *n*

~ ⟨*clavicordio*⟩ Bebung
— non ~ *prescr, cl* white tone
vibrato *m* S vibrato
~ excesivo: Bockstriller
— sin ~ *prescr, cl* white tone
vibrátókar U Vibratorhebel
vibrator E Vibratorhebel; *arm* Zunge
~ disc/valve: Ventilscheibe
vibratore *m* I Vibratorhebel
Vibratorhebel *m* D ⟨*Gitarre*⟩
E vibrator
F levier *m* de vibrato
I vibratore *m*
S palanca *f* del vibrato
U vibrátókar
R вибратор *m*
vibrátorlemez U Ventilscheibe
vibrátorszelep U Ventilscheibe
vibrazione *f* I Schwingung
~ a bassa frequenza *gram, magn* Laufgeräusch
~ longitudinale: Längsschwingung
~ quadrata: Rechteckschwingung
~ simpatica: Mitschwingen
~ trasversale: Transversalschwingung
vibrer *v* F erklingen; klingen; schwingen; vibrieren
~ par sympathie: mitschwingen
— cesser *v* de ~ *corda* ausschwingen
— laissez ~ *prescr, perc* klingen lassen
— un son vibre: ein Ton erklingt → erklingen; ein Ton klingt → klingen
vibrieren *v* D
E to vibrate
F vibrer
I vibrare
S vibrar
U vibrálni
R вибрировать
— nicht ~ *precr, cl* white tone
vibrierend D
E vibrant, vibrating
F vibrant
I vibrante
S vibrante
U vibrálva
R вибрируя
vicar choral E Chorvikar
vicino I benachbart; klangverwandt
vida *f* S; ~ musical: Musikleben
vidáman U *prescr* allegro; giocoso; gioioso
~ igen ~ *prescr* allegrissimo
— kicsit ~ *prescr* allegretto
vidange *f* F; ~ automatique de l'embouchure *fag* automatische → Entwässerung
vide F *prescr, str* vuota
vie *f* F; ~ musicale: Musikleben
viela *f* **de rueda** S Drehleier
vièle *f* F Fiedel
viella *f* I Fiedel
vielle E Fiedel
vielle *f* F Fiedel
~ à roue: Drehleier
~ organisée: Orgelleier

vielsaitig D
E with several strings, multi-stringed many-stringed
F à plusieurs cordes
I di molte corde
S de muchas cuerdas, policórdico
U több húros
R многострунный
vielstimmig, vollstimmig, hochstimmig D
E in several parts/voices, many-voiced multivoiced
F à plusieurs voix
I a più voci
S a muchas/varias voces
U sokszólamú
R многоголосный
vielthemig D
E polythematic
F polythématique
I politematico
S politemático
U több témás, soktémás
R многотемный
Viennese E; ~ action *pfte* Wiener → Mechanik
~ classicism: Wiener → Klassik
~ classicists *pl* Wiener → Klassiker
viento *m* S; de ~ Blas-
— los ~s *pl* Bläser
vientre *m* S Schwingungsbauch
Vierachteltakt *m* D
E four-eight time/A: meter
F mesure *f* à quatre-huit
I tempo *m*/misura *f* (in) quattro ottav
S compás *m* de cuatro por ocho
U négynyolcados ütem
R размер *m* на четыре восьмых
Vierertakt *m* D
E quadruple/four-four/common time/A: meter
F mesure *f* à quatre temps
I tempo *m* quaternario, tempo *m*/misura *f* quattro quarti, misure/battute *f pl* a quattro tempi, quaternarie *f pl*
S compás *m* de cuatro tiempos
U négyes ütem
R четырёхдольный размер *m*
Vierhalbetakt *m* D
E four-two time/A: meter
F mesure *f* à quatre-deux
I tempo *m*/misura *f* (in) quattro metà
S compás *m* de cuatro por dos
U négykettedes ütem
R размер *m* на четыре вторых
vierhändig D
E for four hands, four-hand(ed)
F à quatre mains
I a quattro mani
S a/para cuatro manos
U négykezes
R в четыре руки
vierkantig D *canna*
E four-sided
F quadrangulaire

I quadrangolare
S cuadrangular
U négyélű
R четырёхугольный

Vierklang *m* D
E chord of four notes/tones
F accord *m* de quatre sons
I accordo *m* di quattro suoni, quadriade *f*
S acorde *m* de cuatro sonidos
U négyeshangzat
R четырёхзвучие *n*

viersätzig D
E in four movements
F à quatre mouvements
I di quattro tempi
S en cuatro movimientos
U négytételes
R четырёхчастный

Vierspurband *n* D *magn*
E four-track tape
F bande *f* à quatre pistes
I nastro *m* a quattro tracce
S cinta/banda *f* de cuatro pistas
U négysávos (hang)szalag
R четырёхдорожечная лента *f*

vierstimmig D
E four-part
F à quatre parties/voix
I a quattro voci/parti
S a cuatro voces/partes
U négyszólamú
R четырёхголосный

Vierstimmigkeit *f* D
E four-part/four-voice texture
F écriture *f* à quatre voix/parties
I scrittura *f* a quattro voci/parti
S escritura *f* a cuatro partes/voces
U négyszólamúság
R четырёхголосие *n*

vierteilig D
E in four parts
F en quatre parties
I di quattro parti
S en cuatro partes
U négyrészes
R четырёхчастный

Viertelnote *f* D
E crotchet, A: quarter note
F noire *f*
I semiminima *f*, quarto *m*
S negra *f*, semínima *f*
U negyedhang, negyed hangjegy, negyedkotta
R четвертная нота *f*

Viertelpause *f* D
E crotchet rest, A: quarter-note rest
F soupir *m*
I pausa *f* di semiminima
S silencio *m*/pausa *f* de negra/semínima
U negyedszünet, negyed szünetjel
R четвертная пауза *f*

Viertelton *m* D
E quarter tone
F quart *m* de ton
I quarto *m* di tono
S cuarto *m* de tono
U negyedhang
R четверть *f* тона

Vierteltonmusik *f* D
E quarter-tone music
F musique *f* microtonale/en quarts de ton
I musica *f* a quarti di tono, Viertelton-musik
S música *f* microtonal/en cuartos de tono, microtonalidad *f*, microtonalismo *m*
U negyedhangos zene
R четвертитоновая музыка *f*

Vierundsechzigstelnote *f* D
E hemidemisemiquaver, A: sixty-fourth note
F quadruple croche *f*
I semibiscroma *f*, sessantaquattresimo *m*
S semifusa *f*
U hatvannegyed hang(jegy)/kotta
R шестьдесятчетвёртая нота *f*

Vierundsechzigstelpause *f* D
E hemidemisemiquaver rest, A: sixty-fourth-note rest
F seizième *f* de soupir
I pausa *f* di semibiscroma
S silencio *m*/pausa *f* de semifusa
U hatvannegyed szünet(jel)
R шестьдесятчетвёртая пауза *f*

Vierviertelteltakt *m D*
E four-four/common time/A: meter
F mesure *f* à quatre-quatre
I tempo *m*/misura *f* (in) quattro quarti, tempo *m* ordinario, misura *f* ordinaria
S compás *m* de cuatro por cuatro, compasillo *m*
U négynegyedes ütem
R размер *m* на четыре четверти

vif F *prescr* allegro ; veloce; vivace; vivo
-- très ~ *prescr* allegrissimo

vigesimaseconda *f* 1' I *org* Oktävlein 1'

Vigil *f* D ⟨*Offizium*⟩
E Vigil
F vigile *f*
I vigilia *f*
S vigilia *f*
U vigília
R вигилия *f*

vigile *f* F Vigil

vigilia *f* I S Vigil

vigília U Vigil

vígjáték U Komödie

vígopera U opera comica

vihargép U *teat* Donnermaschine

Vihuela *f* D vihuela

vihuela *f* S ⟨16. *sec*⟩
D Vihuela *f*
E vihuela
F vihuela *f*
I vihuela *f*
U vihuela
R виуэла *f*

világi U weltlich
világítás U *teat* Beleuchtung
— színpadi ~ *teat* Bühnenbeleuchtung
világítóhíd U *teat* Beleuchtungsbrücke
világos U deutlich
villa U *arpa* Gabel; Kämme
villafogás U *legni* Kombinationsgriff
villancico *m* S
D *(ursprünglich Bauernlied, dann Bezeichnung für ein- oder mehrstimmige Lieder mit Refrain. Später Bezeichnung für Weihnachtslieder und Weihnachtskantaten)*
E *(originally a rustic song, later a song for one or more voices with refrain. Later on, an anthem or cantata for Christmas)*
F villancico *m* ⟨*terme désignant généralement une chanson de paysan, puis une chanson monodique ou polyphonique avec refrain. Plus tard, désigne des noëls et des cantates de Noël*⟩
I *(originariamente canto di contadini, poi denominazione di canti monodici o polifonici con refrain, infine denominazione per canti o cantate natalizie)*
U *(eredetileg parasztdal, majd egy- és több szólamú refrénes dalok neve. Karácsonyi dalok és kantáták megjelölése is)*
R вильянсико *n*
villanela *f* S villanella
villanella *f* I
D Villanelle *f*
E villanella
F villanelle *f*
S villanel(l)a *f*
U villanella
R вилланелла *f*
Villanelle *f* D villanella
villanelle *f* F villanella
villáscsavar U *pfte* Gabelschraube
villásfogás U *legni* Gabelgriff
villáskopula U *org* Gabelkoppel
vinkli U *org* Winkel
vinni *v* U führen; tragen
viol E viola
~ celeste *org* Geigenschwebung
~ flue stops *pl org* Geigenregister
Viola *f* D viola
~ d'amore: viola d'amore
~ da gamba: viola da gamba
~ pomposa: viola pomposa
viola *f* F *org* viola
~ céleste *org* Geigenschwebung
~ da gamba: viola da gamba
viola *f* I
D Viola *f*, Viole *f*, Bratsche *f*
E viol(a)
F alto *m*
S viola *f*
U viola, mélyhegedű, brácsa
R виола *f*
~ *org*
D Viola *f*, Viole *f*
E viola
F viola *f*
S viola *f*
U viola
R виола *f*
~ campana: Glockengambe
~ celeste *org* Geigenschwebung
~ **d'amore**
D Viola *f* d'amore, Liebesgeige *f*
E viola d'amore
F viole *f* d'amour
S viola *f* d'amore
U viola d'amore
R виоль *f* д'амур
~ **da gamba**
D Viola *f* da gamba, Gambe *f*
E viola da gamba
F viole *f* de gambe, viola *f* da gamba
S viola *f* de gamba, viola *f* da gamba
U (viola da) gamba
R виола да гамба *f*, гамба *f*
~ **da gamba** *org*
D Viola *f* da gamba, Gambe *f*
E gamba, viola da gamba
F gambe *f*, viola *f* da gamba, viole *f* de gambe
S gamba *f*, viola *f* da/de gamba
U viola da gamba
R виола да гамба *f*
~ da spalla: Fagottgeige
~ dal corpo a forma di campana: Glockengambe
~ di bordone *archi* Baryton
~ di fagotto *archi* Baryton
~ fagotto: Fagottgeige
~ **pomposa**
D Viola *f* pomposa
E viola pomposa
F viola *f* pomposa
S viola *f* pomposa
U viola pomposa
R *(пятиструнная виола теноровo-басовой тесситуры)*
~ **soprano**
D Sopranviole *f*
E treble viol
F viole *f* soprano
S viola *f* soprano
U szopránviola, diszkantviola
R дискантовая виола *f*
viola *f* S Viola
~ d'amore: viola d'amore
~ de campana: Glockengambe; *org* Trichtergambe
~ de gamba: viola da gamba
~ soprano: viola soprano
viola *m* S Bratscher
"viola da gamba"-játékos U Gambenspieler
viola-player E Bratscher
Viole *f* D viola
viole E; ~ céleste *org* Geigenschwebung
viole *f* F; ~ de gambe: viola da gamba
~ soprano: viola soprano

violería *f* S Geigenbau
violero *m* S Geigenbauer; Musikinstrumentenmacher
violeta *f* S violetta
Violetta *f* D violetta
violetta *f* I
D Violette *f*, Violetta *f*
E violetta
F violetta *f*
S violet(t)a *f*
U violetta
R виолетта *f*
Violette *f* D violetta
violin E violino
~ clef: Violinschlüssel
~ concerto: concerto per violino
~ diapason *org* Geigenprinzipal
~ maker: Geigenbauer
~ making: Geigenbau
~ method: Violinschule
~ part: Geigenstimme
~ regal *org* Geigenregal
~ school: Violinschule
~ varnish: Geigenlack
— with ~ obligato: con violino → obbligato
violín *m* S violino
~ concertino: Konzertmeister
~ de clavos: Nagelgeige
~ de orquesta: violino d'orchestra
~ de tres cuartos: Dreiviertelgeige
~ pequeño: pochette; Quartgeige
~ rústico: Fiedel
— con ~ obligado: con violino → obbligato
— primer ~ Primgeige; Primgeiger
violín-bastón *m* S Stockgeige
Violine *f* D violino
— mit obligater ~ con violino → obbligato
Violinist *m* D violinista
violinist E violinista
violinista *m+f* I
D Geiger *m*, Geigerin *f*, Violinist *m*, Violinistin *f*
E violinist
F violoniste *m+f*
S violinista *m+f*
U hegedűs, hegedűjátékos
R скрипач *m*, скрипачка *f*
~ da caffè: Stehgeiger
violinista *m+f* S violonista
~ de café: Stehgeiger
violinistic E violinistico
violinistico I
D geigerisch
E violinistic
F violonistique
S violinístico
U hegedűszerű
R скрипичный
violinístico S violinistico
Violinistin *f* D violinista
Violinkonzert *n* D concerto per violino
violinkulcs U Violinschlüssel
— francia ~ französischer → Violinschlüssel
Violino *m* D; ~ piccolo: violino piccolo
violino E U ~ piccolo: Quartgeige; Terzgeige; violino piccolo
violino *m* F; ~ piccolo: Terzgeige; violino piccolo
violino *m* I
D Violine *f*, Geige *f*
E violin
F violon *m*
S violín *m*
U hegedű
R скрипка *f*
~ armonico: Nagelgeige
~ **d'orchestra**
D Orchestervioline *f*
E orchestral violin
F violon *m* d'orchestre
S violín *m* de orquesta
U zenekari hegedű
R оркестровая скрипка *f*
~ di tre quarti: Dreiviertelgeige
~ **piccolo**
D Violino *m* piccolo, Quartgeige *f*, Terzgeige *f*
E violino piccolo
F violino *m* piccolo
S violino *m* piccolo
U violino piccolo
R скрипка *f* четвертного размера
~ piccolo ⟨*sordone*⟩ pochette
~ principale *org* Geigenprinzipal
~ terzino: Terzgeige
— con ~ → obbligato
— piccolo ~ per bambini: Dreiviertelgeige
— primo ~ Primgeige; Primgeiger; Konzertmeister
violino *m* S; ~ piccolo: pochette; Terzgeige; violino piccolo
Violinschlüssel *m* D
E violin/treble clef, G-clef
F clef *f* de sol (deuxième ligne)
I chiave *f* di violino
S clave *f* de violín/de sol (en segunda línea)
U violinkulcs, G-kulcs, hegedűkulcs
R скрипичный ключ *m*
— **französischer ~**
E French violin clef, French G-clef, clef on the first line
F clef *f* française de violon, clef *f* de sol première ligne
I chiave *f* di violino francese
S clave *f* de sol en primera línea
U francia violinkulcs/G-kulcs
R французский скрипичный ключ *m*, ключ *m* соль на первой линейке
Violinschule *f* D
E violin school/method
F école *f* de violon
I scuola *f* di violino
S escuela *f*/método *m* de violín
U hegedűiskola
R скрипичная школа *f*

violist E Bratscher; Gambenspieler
violista *m* I S Bratscher
violon *m* F violino
~ d'orchestre: violino d'orchestra
~ de fer: Nagelgeige
~ de Hardanger: Hardangerfidel
~ piccolo: Quartgeige
~ rustique: Fiedel
~ trois-quart: Dreiviertelgeige
— avec ~ obligé: con violino → obbligato
— premier ~ Konzertmeister; Primgeige; Primgeiger
violón *m* S violone; *org* bourdon 16'
~ 16' *org* Subbaß
violoncelista *m*+*f* S cellista
violoncelle *m* F violoncello
~ d'orchestre: violoncello d'orchestra
violoncelliste *m*+*f* F cellista
Violoncello *n* D violoncello
violoncello *m* I
D Violoncello *n*, Cello *n*
E violoncello, cello
F violoncelle *m*
S violoncelo *m*, violonchelo *m*, chelo *m*
U gordonka, cselló
R виолончель *f*
~ *org*
D Cello *n*
E violoncello
F violoncelle *m*
S violoncelo *m*, violonchelo *m*, cello *m*
U cselló, cello, gordonka
R (виолон)челло *f*
~ **d'orchestra**
D Orchestercello *n*
E orchestral cello
F violoncelle *m* d'orchestre
S violoncelo *m* de orquesta
U zenekari gordonka
R оркестровая виолончель *f*
violoncelo *m* S violoncello
~ de orquesta: violoncello d'orchestra
violonchelo *m* S violoncello
Violone *m* D = violone
violone *m* I
D Violone *m*
E violone
F violone *m*
S violón *m*
U violone
R виолоне *m*
~ = contrabbasso
violoniste *m*+*f* F violinista
~ de café: Stehgeiger
violonistique F violinistico
violon-principal *m* F *org* Geigenprinzipal
virgács U Rute
Virginal *n* D Virginal
virginal, virginals E
D Virginal *n*
F virginal *m*
I virginale *m*
S virginal *m*
U virginál
R вёрджинел *m*
~ **composer**
D Virginalist *m*
F compositeur *m* pour virginal
I compositore *m* per il virginale
S compositor *m* por el virginal
U virginalista
R вёрджинелист *m*
virginal *m* F virginal
virginál U virginal
virginale *m* I virginal
Virginalist *m* D virginal composer; virginalist
virginalist E
D Virginalist *m*
F joueur *m* de virginal
I suonatore *m* di virginale
S tocador *m* de virginal
U virginalista
R вёрджинелист *m*
virginalista U virginal composer; virginalist
virginals E = virginal
virgules *f pl* F Atemzeichen
virole *f* F *ottoni* Zwinge
virtuos D virtuoso
virtuosa *f* I → virtuoso
Virtuose *m* D virtuoso
virtuose F virtuoso
virtuose *m*+*f* F Instrumentalvirtuose; virtuoso
virtuosidad *f* S Meisterschaft; virtuosità
Virtuosin *f* D virtuosa
virtuosismo *m* S Meisterschaft; virtuosità
virtuosità *f* I
D Virtuosität *f*, Kunstfertigkeit *f*
E virtuosity
F virtuosité *f*
S virtuosidad *f*, virtuosismo *m*
U virtuozitás
R виртуозность *f*
~ ⟨*maestria*⟩ Meisterschaft
Virtuosität *f* D virtuosità
virtuosité *f* F Meisterschaft; virtuosità
virtuosity E virtuosità
virtuoso E virtuoso
~ pianist: virtuoso del pianoforte
~ (player): Instrumentalvirtuose
virtuoso I
D virtuos
E masterly, virtuoso
F virtuose
S virtuoso
U virtuóz
R виртуозный
virtuoso *m*, **virtuosa** *f* I
D Virtuose *m*, Virtuosin *f*
E virtuoso
F virtuose *m*+*f*
S virtuoso *m*, virtuosa *f*
U virtuóz
R виртуоз *m*
~ (strumentista): Instrumentalvirtuose
~ **del pianoforte, virtuosa** *f* **del pianoforte**
D Klaviervirtuose *m*

E virtuoso pianist
F pianiste *m*+*f* virtuose
S pianista *m* virtuoso, pianista *f* virtuosa
U zongoravirtuóz
R пианист-виртуоз *m*

virtuoso *m* S virtuoso
~ (instrumental): Instrumentalvirtuose
virtuóz U Instrumentalvirtuose; virtuoso
virtuozitás U Meisterschaft; virtuosità
vis *f* F; ~ de fixation de l'axe de l'étouffoir *pfte* Stecherschraube
~ de fixation de la barre d'arrêt des touches *pfte* Stellschraube für Klaviaturpralleiste
~ de fixation de la mécanique *pfte* Mechanikbolzenschraube
~ de fixation du cadre du clavier *pfte* Stellschraube für Klaviaturrahmen
~ de fixation du châssis *pfte* Befestigungsschraube für Mechanikgestell
~ de la barre d'arrêt de l'étouffoir *pfte* Schutzleistenschraube
~ de la fourche du marteau *pfte* Hammerkapselschraube
~ de réglage *pfte* Auslöserpuppenschraube
~ de réglage de l'échappement *pfte* Stoßzungenschraube
~ de réglage de la fourche du grand levier *pfte* Hebegliedkapselschraube
~ de réglage de la tige de la pédale *pfte* Pedalstangenmutter
~ de réglage du double échappement *pfte* Abnickschraube
~ de suspension de la mécanique *pfte* Befestigungsschraube für Mechanikgestell
~ de tension *arco* Spannungsschraube
~ du bouton d'échappement *pfte* Auslöserpuppenschraube
~ du pilote *pfte* Pilotenschraube
vis-à-vis *m* F Doppelflügel
vísperas *f pl* S Vesper
visszaadás U Wiedergabe
visszaadni *v* U wiedergeben
visszacsapószelep U *org* Rückschlagventil
visszafogni *v* U *pfte* fangen
visszafogó U *pfte* Gegenfanger
visszahangolni *v* U; ciszt c-re ~ *prescr, timp* Cis nach C zurückstimmen → Pauke
visszamodulálás U Rückmodulation
visszarántószalag U *pfte* Bändchen
visszarántószalag-drót U *pfte* Bändchendraht
visszarugózás U *dir* Rückfedern
visszatartani *v* U ritardare; schleppen
— nem ~ nicht → schleppen
visszatartva U *prescr* ritenuto
visszatérés U reprise; Wiederkehr
~ az alaphangnemre: Rückmodulation
visszatérni *v* U wiederkehren
visszatörés U *canna* Rundkropf
visszaverődésmentes U echofrei
visszavezetés U Rückführung
visszhang U Echo; Nachhall; Nachklingen
visszhanghatás U Halleffekt
visszhangkamra U Echokammer; Hallraum
visszhangkészülék U *ottoni* Echomaschine
visszhangmentes U echofrei
visszhangszerkezet U Echoinstrument
visszhangzani *v* U nachhallen
vista *f* I; suonare *v* a prima ~ vom → Blatt spielen
vista *f* S; leer/tocar *v* a primera ~ vom → Blatt spielen
visual tuner E Stimmgerät
viszony U; szó és hang egymáshoz való ~a: Wort-Ton-Beziehung
vita *f* **musicale** I Musikleben
vite F quanto prima; *prescr* celere; presto; pronto; veloce
vite *f* I *camp* Schraube
~ a forchetta per sbarra bottoncini scappamenti *pfte* Gabelschraube
~ ad occhiello per sbarra bottoncini scappamenti *pfte* Gabelschraube
~ ad occhiello per scappamento *pfte* Auslöserpuppenschraube
~ del bottoncino di scappamento *pfte* Ösenschraube
~ del pilota *pfte* Pilotenschraube
~ del regolino arresta smorzo *pfte* Schutzleistenschraube
~ della forcola del cavalletto *pfte* Hebegliedkapselschraube
~ della forcola del martello *pfte* Hammerkapselschraube
~ della sbarra arresta smorzo *pfte* Schutzleistenschraube
~ di bloccaggio *pfte* Repetierschenkelsperrhaken
~ di fissaggio asta dello smorzo *pfte* Stecherschraube
~ per fissaggio meccanica *pfte* Mechanikbolzenschraube
~ per la lista ferma tastiera *pfte* Stellschraube für Klaviaturpralleiste
~ per la spalletta della meccanica *pfte* Befestigungsschraube für Mechanikgestell
~ per le forche della leva di sotto *pfte* Hebegliedkapselschraube
~ per secondo scappamento *pfte* Abnickschraube
~ regolabile per affondo tastiera *pfte* Stellschraube für Klaviaturrahmen
~ regolabile per lo spingitore *pfte* Stoßzungenschraube
~ regolatrice della bacchetta *pfte* Pedalstangenmutter
~ regolatrice scatto *pfte* Abnickschraube
~ tendi-crine *arco* Spannungsschraube
vitesse *f* F; ~ (de défilement) de la bande: Tonbandgeschwindigkeit
vite-tirante *f* I *tamb* Saitenschraube; Schraubenmutter
vivace I *prescr*
D vivace, lebhaft
E vivace, *"lively"*
F vivace, vif

S vivace, *"vivaz"*
U vivace, élénken, gyorsan
R vivace, вивач**е**
vivacità *f* I; con ~ = vivace
vivamente I S *prescr* = vivo
vivat R → ви**в**ат
vivement F *prescr* vivo
vivo, vivamente I *prescr*
D vivo, vivamente, lebendig, frisch
E vivo, vivamente, *"lively"*, *"in lively fashion"*
F vivo, vivamente, vif, vivement
S vivo, vivamente
U vivo, vivamente, *"eleven(en)"*
R vivo, vivamente, вив**о**
víziorgona U Wasserorgel
vízjel U Wasserzeichen
vízkieresztő U *fag, ottoni* Wasserausguß
vocal E sanglich; vokal; *canto* Stimm-
~ art: Gesangskunst
~ cavity *canto* Ansatzrohr
~ cords *pl* Stimmbänder
~ exercise: Gesangsübung
~ graces *pl orn* Singmanieren
~ inflection: Sprachmelodie
~ music: Vokalmusik
~ ornamentations *pl orn* Blumen
~ ornaments *pl orn* Singmanieren
~ piece: Gesangsstück
~ quartet: quartetto vocale
~ score: Chorpartitur; Gesangspartitur; Klavierauszug; Klavierauszug mit Gesangsstimmen
~ setting/writing: Vokalsatz
~ soloist: solista vocale
~ study: Gesangsübung
~ technique: Gesangstechnik; Stimmtechnik
~ training: Stimmbildung
vocal F S sanglich; stimmlich; vokal; *canto* Stimm-
vocal *f* S Vokal
— constitutivo de las ~es: vokalbildend
vocale I sanglich; stimmlich; vokal; *canto* Stimm-
— non ~ unsanglich
vocale *f* I Vokal
— formante le vocali: vokalbildend
vocalise *f* F
D Vokalise *f*
E vocalise
I vocalizzo *m*
S vocalización *f*
U vocalise
R вокализ *m*
~ ⟨*exercice vocal*⟩ Gesangsübung
vocaliser *v* F
D vokalisieren
E to vocalize
I vocalizzare
S vocalizar
U vokalizálni
R петь *v* вокализы
vocalist E Sänger
vocalización *f* S Gesangsübung; vocalise
vocalizar *v* S vocaliser
vocalize *v* E vocaliser
vocalizzare *v* I vocaliser
vocalizzo *m* I vocalise
voce *f* I Laut; Stimme
— voci *pl* a bocca chiusa: Summstimmen
~ angelica *org* Celesta; Engelstimme
~ bianca *org* Celesta
~ celesta *org* Celesta; Vox coelestis
— voci *pl* di bambini e di donne: voces blancas → voz
~ di petto *canto* Bruststimme
~ di ripieno: Füllstimme
~ di testa *canto* Kopfstimme
~ inferiore: Unterstimme
~ intermedia: Mittelstimme
— voci *pl* miste: gemischte → Stimmen
— voci *pl* pari: gleiche → Stimmen
~ principale: Hauptstimme
~ secondaria: Nebenstimme
~ solista *canto* Einzelstimme
~ superiore: Oberstimme
~ umana *org* Vox humana
— voci *pl* vicine: benachbarte → Stimmen
— a bassa ~ = sotto → voce
— a due voci: zweistimmig
— a molte voci: mehrstimmig
— a più voci: vielstimmig; polyphon
— a quattro voci: vierstimmig
— a tre voci: dreistimmig
— a una ~ einstimmig
— cantare *v* a ~ spiegata/piena: mit voller → Stimme singen
— **colla ~** *prescr*
D colla voce, mit der Stimme
E colla voce, *"with the voice"*
F colla voce, avec la voix
S colla voce, con la voz, *"siguiendo la voz"*
U colla voce
R colla voce, *«голосом»*
— di ~ Stimm-
— **mezza ~** *prescr, canto*
D mezza voce, mit halber Stimme
E mezza voce, *"with half voice"*
F mezza voce, à mi-voix
S mezza voce, *"a media voz"*
U mezza voce, *"fél hangerővel"*
R мецца воче
— **scemar** *v* **di ~** *canto*
D spinnen
E to sustain
F filer *v* un son
S "scemar di voce", filar, hilar
U hosszan kitartani *v*
R филировать
— **sotto ~** *canto*
D sotto voce, mit leiser Stimme
E sotto voce, *"under the breath"*
F sotto voce, à mi-voix
S sotto voce *"con poca voz"*
U sotto voce
R sotto voce, вполголоса

voces *f pl* S → voz
Vogelgesang *m*, **Vogelgezwitscher** *n* D *org* = Nachtigallenzug
Vogelorgel *f* D
E serinette, bird organ
F serinette *f*
I serinetta *f*
S serinette *f*
U madárorgona
R ⟨*крохотный органчик, имитирующий птичье пение*⟩
Vogelpfeife *f* D
E bird pipe
F appeau *m*
I richiamo *m* per uccelli
S reclamo *m*
U madársíp
R приманная дудка *f* для ловли птиц
voice E Stimme
~ part: Melodiestimme
~ support *canto* appoggio
~ teacher: Gesangslehrer
~ teaching: Gesangsunterricht
~ training: Stimmbildung
— [not] to be *v* in good ~ [nicht] gut bei → Stimme sein
— of ~ Stimm-
— study *v* ~ Gesang studieren
voice *v* E *org* intonieren; tönen
voice-leading E Stimmführung
voicer E *org* Intonateur
voicing E; ~ hook *org* Intonierhaken
~ machine *org* Intonierlade
~ pliers *pl org* Intonierzange
voile *m* **du palais** F Gaumensegel
voilé F *canto* gedeckt; verschleiert
voisin F benachbart
voix E; ~ céleste *org* Celesta; Vox coelestis
voix *f* F Stimme
~ céleste *org* Vox coelestis
~ *pl* d'enfants et de femmes: voces blancas → voz
~ de fausset: falsetto
~ de poitrine *canto* Bruststimme
~ de remplissage: Füllstimme
~ de tête *canto* Kopfstimme
~ *pl* égales: gleiche → Stimmen
~ humaine *org* Vox humana
~ inférieure: Unterstimme
~ intermédiaire: Mittelstimme
~ *pl* mixtes: gemischte → Stimmen
~ principale: Hauptstimme
~ secondaire: Nebenstimme
~ soliste *canto* Einzelstimme
~ supérieure: Oberstimme
— à deux ~ zweistimmig
— à haute ~ *prescr* forte
— à plusieurs ~ mehrstimmig; vielstimmig
— à quatre ~ vierstimmig
— à trois ~ dreistimmig
— à une seule ~ einstimmig
— avec la ~ *prescr* colla → voce
— chanter *v* à pleine ~ mit voller → Stimme singen
— chanter *v* en ~ de fausset: cantare in → falsetto
— de ~ Stimm-
— [ne pas] être *v* en bonne ~ [nicht] gut bei → Stimme sein
vokal D
E vocal
F vocal
I vocale
S vocal
U vokális
R вокальный
Vokal *m* D
E vowel
F voyelle *f*
I vocale *f*
S vocal *f*
U vokális, magánhangzó
R гласный *m*, гласный звук *m*
vokalbildend D
E vowel-forming
F qui constitue les voyelles
I formante le vocali
S constitutivo de las vocales
U magánhangzóképző
R образующий гласные
Vokalbildung *f* D
E vowel formation
F formation *f* des voyelles
I formazione *f* delle vocali
S formación *f* de vocales
U magánhangzóképzés
R образование *n* гласных
vokális U stimmlich; vokal; Vokal
Vokalise *f* D vocalise
vokalisieren *v* E vocaliser
vokalizálni *v* U vocaliser
Vokalmusik *f* D
E vocal music
F musique *f* vocale
I musica *f* vocale
S música *f* vocal
U vokális zene
R вокальная музыка *f*
Vokalquartett *n* D quartetto vocale
Vokalsatz *m* D
E vocal setting/writing
F composition *f* vocale
I composizione/disposizione/scrittura *f* vocale
S composición *f* vocal
U énekbetét, énekhangra írott kompozíció
R вокальное изложение *n*
Vokalsolist *m*, **Vokalsolistin** *f* D solista vocale
Volks- D
E folk, popular
F populaire, folklorique
I popolare
S popular, folklórico
U népi-, népi
R народный

Volksballade *f* D népballada
Volksinstrumente *n pl* D
E popular/folk instruments *pl*
F instruments *m pl* populaires/de folklore
I strumenti *m pl* popolari
S instrumentos *m pl* populares/folklóricos
U népi hangszerek *pl*
R народные (музыкальные) инструменты *m pl*
Volkslied *n* D
E folk-song, national song
F chanson *f* folklorique/populaire
I canzone *f* popolare
S canto *m* folklórico/popular
U népdal
R народная песня *f*
— **geistliches** ~
E sacred folk-song, spiritual
F chanson *f* populaire religieuse, cantique *m* populaire
I canzone *f* popolare religiosa
S cántico *m* popular religioso
U (egyházi) népének
R духовная народная песня *f*
Volksmusik *f* D
E popular music, folk-music
F musique *f* populaire/folklorique
I musica *f* popolare
S música *f* folklórica/popular
U népzene
R народная музыка *f*
Volkssänger *m* D
E folk-singer
F chanteur *m* populaire
I cantore *m* popolare
S cantor *m*/cantante *m*+*f* popular
U népi énekes, népénekes
R народный певец *m*
Volkstanz *m* D
E folk-dance
F danse *f* populaire/folklorique
I danza *f* popolare
S danza *f* folklórica/popular
U népi tánc
R народная пляска *f*, народный танец *m*
Volksweise *f* D
E folk-tune
F air *m*/mélodie *f* populaire
I melodia *f* popolare
S canción/melodía *f* popular/tradicional/folklórica
U népi dallam, népdal
R народный напев *m*
Volldeckung *f* D; ~ **mit Seitenlöchern oben [unten]** *canna*
E cap with upper [lower] pierced holes
F *(tuyau bouché avec trous latéraux à la partie supérieure [inférieure])*
I *(sommità con fori laterali superiori [inferiori])*
S sombrero *m* fijo con agujeros laterales superiores [inferiores]
U teljes fedél felső [alsó] oldallyukakkal
R полное покрытие *n* с боковыми отверстиями вверху [внизу]
~ **mit Seitenschlitz** *canna*
E cap and slot
F *(tuyau bouché avec entaille pour l'accord)*
I *(sommità con finestra e accordatore ad anello)*
S sombrero *m* con muesca de afinación
U teljes fedél oldalréssel/oldalsliccel
R полное покрытие *n* с боковым разрезом
vollgriffig D ⟨*Klaviersatz*⟩
E thick, with full texture
F dur
I ad accordi pieni
S duro, con acordes macizos
U vastagon rakott, "vollgriffig"
R многозвучный, уплотнённый
Vollholzkorpus *n*+*m* D ⟨*Gitarre*⟩
E solid body
F corps *m* solide
I corpo *m* di legno pieno
S cuerpo *m* macizo
U tömör fából készült korpusz
R плотный корпус *m*
Vollpanzerplatte *f*, **Vollpanzerrahmen** *m*, **Gußeisenrahmen** *m*, **Klavierpanzerplatte** *f* D *pfte*
E full iron plate/frame, cast-iron/piano frame
F cadre *m* métallique/en fonte/de piano
I armatura *f* in ghisa, telaio *m*, griglia *f*
S marco *m* metálico/de fundición/de hierro fundido, armazón *f* metálica
U páncélkeret, öntöttvas keret
R чугунная/панцирная рама *f* фортепьяно
Vollspur(ton)band *n* D *magn*
E full track tape
F bande *f* à piste normale/à une piste
I nastro *m* a una pista
S banda *f* de pista normal/de una pista
U egysávos hangszalag
R широкодорожечная/однодорожечная магнитная лента *f*
vollständig D *acc*
E complete
F complet
I completo
S completo
U teljes
R полный
vollstimmig D = vielstimmig
volonté F; à ~ *prescr* aperiodico
Volta *f* D *bl* volte
volta E U *bl* volte
volta *f* I *bl* volte
~ acustica: Schallgewölbe
~ centrale *vl* Mittelbügel
~ inferiore *vl* Unterbügel
~ superiore *vl* Oberbügel
— **a due volte**
D a due volte, zweimal

E a due volte, *"twice"*
F a due volte, deux fois
S a due volte, *"dos veces"*
U a due volte, kétszer
R a due volte, два раза
— **ancora una** ~ *prescr*
D ancora una volta, nochmals
E ancora una volta, *"once more"*, *"again"*, *"another time"*
F ancora una volta, à nouveau, encore (une fois)
S ancora una volta, *"una vez más"*, *"de nuevo"*
U ancora una volta, újra, ismét, még egyszer
R ancora una volta, ещё раз, повторить

volta *f* S *bl* volte
volte *f* F *bl*
D Volta *f*
E volta
I volta *f*
S volte *f*, volta *f*
U volta
R *(придворный парный танец провансальского происхождения)*

volti I *prescr*
D umblättern!
E turn (over)!
F tournez la page!
S ¡vuelta/vuelva (la página)!
U fordíts!
R перевернуть страницу!

volume E Schallstärke
~ control *rad*, *gram*, *magn* Lautstärkeregler
~ of sound: Klangfülle

volume *m* F Klangfülle; Schallstärke
~ du son: Tonstärke

volume *m* I; ~ del suono: Klangfülle; Tonstärke
~ sonoro: Schallstärke

volumen *m* S Klangfülle; Schallstärke; Tonstärke

voluta *f* I S *vl* Schnecke

volute *f* F *vl* Schnecke

volver *v* **nuevamente** S wiederkehren

vonal U Linie
— kettős ~ Doppelstrich

vonalköz U Zwischenraum

vonalrendszer U Liniensystem
~ nélküli: linienlos

vonalvezetés U Linienführung

vonás U *archi* Strich
~ felfelé *vc* Hinstrich
— fordított ~sal: contr'arco

vonásnem U *archi* Strichart

vonáspróba U Strichprobe

vonó U *arco* Bogen
— hajlított/íves ~ *arco* Rundbogen
— ugratott ~ *arco* Springbogen

vonófogás U; alsó ~ *arco* Untergriff
— felső ~ *archi* Obergriff

vonóhúzás U *archi* Strich; *arco* Bogenstrich
~ felfelé *archi* Aufstrich; *vc* Hinstrich
~ lefelé *archi* Abstrich; *vc* Herstrich

vonós U Streicher

vonós- U Streich-

vonóshármas U trio d'archi

vonóskar U *org* Streicherchor

vonósnégyes U quartetto d'archi

vonósok *pl* U archi → arco; Saitensatz; Streichinstrumente

vonósötös U quintetto d'archi

vonóspróba U Streicherprobe

vonósszerű U *ton* streicherartig

vonósszólam U Streicherstimme

vonóstrió U trio d'archi

vonószenekar U Streichorchester

vonóváltás U *arco* Bogenwechsel

vonóvezetés U *arco* Bogenführung

vontatottan U schleppend

voplenica R → вопленица

Vorausnahme *f*, **Antizipation** *f* D
E anticipation
F anticipation *f*
I anticipazione *f*
S anticipación *f*
U előlegezés, anticipáció
R предъём *m*

vorausnehmen *v*, **antizipieren** *v* D
E to anticipate
F anticiper
I anticipare
S anticipar(se)
U előlegezni, anticipálni
R брать/взять *v* в виде предъёма

vorausnehmend, antizipierend D
E anticipatory, anticipating
F anticipant
I anticipatorio
S anticipatorio
U előlegezett, anticipált
R в виде предъёма

vorbereiten *v* D
E to prepare
F préparer
I preparare
S preparar
U előkészíteni
R приготовлять
— in fis-Moll ~ *prescr* → Harfe

vorbereitet D
E prepared
F préparé
I preparato
S preparado
U előkészített
R приготовленный

Vorbereitung *f* D
E preparation
F préparation *f*
I preparazione *f*
S preparación *f*
U előkészítés
R приготовление *n*

Vorbereitungsnote *f* D ⟨*Vorhalt*⟩
E preparing/preparatory note/tone

F note *f* de préparation
I nota *f* di preparazione
S nota *f* preparatoria, preparación *f*
U előkészítő hang
R приготовление *n* ⟨*к задержанию*⟩

Vorbühne *f* D *teat*
E apron (stage), forestage, A: proscenium stage
F avant-scène *f*, petit proscenium *m*
I proscenio *m*
S proscenio *m*, ante-escena *f*
U színpad előtere, előszínpad, proszcénium
R авансцена *f*

Vorderbart *m* D *canna*
E projecting bar
F oreille *f* antérieure
I baffo *m* portafreno
S oreja *f* delantera
U előszakáll, *fam* rollni
R бородка *f* в виде выступающих треугольных щёчек

Vorderbühne *f* D *teat*
E front part of the stage
F premier plan *m* de la scène
I avanscena *f*
S primer plano *m*
U színpadi előtér
R передняя часть *f* сцены

Vorderdeckel *m* D *pfte*
E front top
F abattant *m* du couvercle
I coperchio *m* anteriore
S tapa *f* delantera, cubierta *f*
U előléc
R передняя крышка *f*

Vordersatz *m* D
E first phrase
F proposition *f*
I prima frase *f*, antecedente *m*
S proposición *f*
U előtag
R начальное предложение *n* периода

Vorderstange *f* D *arpa*
E front pillar
F colonne *f* frontale
I colonna *f* frontale
S columna *f* frontal
U oszlop
R колонка *f*

vorderstimmig, vornstimmig D
E front-tuned
F à chevilles frontales
I a caviglie anteriori
S de clavijero frontal
U elöl hangolható
R *(о клавишных инструментах, у которых вирбельбанк находится напротив исполнителя, напр. рояль)*

Vorderteil *m* D *arco* = Form

~ **des Tastenbelages** *tasto*
E (ivory) head, A: front
F tête *f* d'ivoire de la touche
I placchetta *f* d'avorio del tasto
S marfil *m*, tapa/cubierta *f* de marfil
U elefántcsontborítás elülső része
R передняя косточка *f*

Vorgeiger *m* D *obs* = Konzertmeister

Vorhalt *m* D
E suspension
F retard *m*
I ritardo *m*
S retardo *m*
U késleltetés
R задержание *n*

— **freier/frei eintretender** ~
E unprepared suspension
F retard *m* libre/non préparé/sans préparation
I dissonanza *f* non preparata, ritardo *m* non preparato
S retardo *m* libre/no preparado/sin preparación
U előkészítetlen/beugró késleltetés
R неприготовленное задержание *n*

Vorhaltsdissonanz *f* D
E suspended dissonance
F *(dissonance produite par un retard)*
I dissonanza *f* ritardata ⟨*data come ritardo*⟩
S *(disonancia producida por el retardo)*
U késleltetési disszonancia
R диссонанс *m* задержания

Vorhaltsquartsextakkord *m* D accord de sixte et quarte cadentiel

Vorhaltston *m* D
E suspended note/tone
F note *f* préparée
I nota *f* di preparazione
S nota *f* preparada
U késleltetőhang
R задержание *n*

Vorhang *m* D
E curtain
F rideau *m*
I sipario *m*
S telón *m*
U függöny
R занавес *m*

~ **auf!**
E curtain (up)!
F levez le rideau!
I su il sipario!
S ¡ arriba el telón!, ¡ subir (el) telón!
U függöny (fel)!
R поднять занавес!

~ **zu!**
E curtain (down)!
F baissez le rideau!
I giù il sipario!
S ¡ abajo el telón!, ¡ bajar (el) telón!
U függöny (le/össze)!
R опустить занавес!

— **eiserner** ~ *teat*
E safety/A: asbestos curtain
F rideau *m* de fer
I sipario *m* di sicurezza

S telón *m* de seguridad
U vasfüggöny
R железный занавес *m*

Vorimitation *f* D
E anticipatory imitation
F imitation *f* anticipée
I *(episodio a imitazioni che precede le entrate delle varie frasi)*
S imitación *f* anticipada
U előimitáció, anticipáció
R предвосхищение *n* имитации

Vorklassik *f* D
E pre-classical period
F période *f* pré-classique, pré-classicisme *m*
I preclassicismo *m*
S período *m* preclásico, preclasicismo *m*
U preklasszicizmus
R предклассическая эпоха *f*

Vorklassiker *m* D
E pre-classical composer
F compositeur *m* pré-classique
I compositore *m* del preclassicismo
S compositor *m* preclásico, preclásico *m*
U preklasszikus
R композитор *m* предклассической эпохи

vorklassisch D
E pre-classical
F pré-classique
I preclassico
S preclásico
U preklasszikus
R предклассический

Vorlage *f* D modello

vornstimmig D *pfte* = vorderstimmig

Vorschlag *m* D *canna d. l.*
E cap
F frein *m*
I *(assicella che costituisce il labbro inferiore di una canna labiale di legno)*
S tapa *f*
U alsóajaklap
R панелька *f*
~ *orn* appoggiatura
~ *perc*
E beat, rhythmic figure
F coup *m* de baguette
I colpo *m* di bacchetta, figura *f* ritmica
S golpes *m pl*
U felütés
R форшлаг *m*
~ von oben *orn* appoggiatura discendente
~ von unten *orn* appoggiatura ascendente
— doppelter ~ *orn* appoggiatura doppia; *perc* drag
— dreifacher ~ *perc* ruff
— durchgehender ~ *orn* appoggiatura di passaggio
— einfacher ~ *perc* flam
— kurzer ~ *orn* appoggiatura breve
— langer ~ *orn* appoggiatura lunga

Vorschlagsakkord *m* D accord appoggiaturé

vorsingen *v* D ⟨*jemandem*⟩
E to sing to, to sing for (somebody)
F chanter *v* devant quelqu'un
I cantare *v* prima degli altri
S cantar *v* ante alguien
U előénekelni
R спеть ⟨*кому-либо*⟩
~ ⟨*Prüfung*⟩
E to have an audition, to sing to
F se faire *v* auditionner
I fare *v* un'audizione di canto
S pasar *v* una audición
U próbát énekelni *v*
R петь *v* для прослушивания

Vorsingen *n* D ⟨*Prüfung*⟩
E audition
F audition *f*
I audizione *f*
S audición *f*
U meghallgatás, próbaéneklés
R прослушивание *n* пения

Vorspannband *n* D *magn*
E leader tape
F bande *f* de renfort
I spezzone *m* di aggancio nastro
S banda *f* de refuerzo
U befutószalag
R ракорд *m*

Vorspiel *n* D
E overture, prelude
F prélude *m*, ouverture *f*, lever *m* de rideau, prologue *m*
I preludio *m*, ouverture *f*
S preludio *m*, obertura *f*, prólogo *m*
U előjáték
R вступление *n*, прелюдия *f*
~ ⟨*Prüfung*⟩
E audition
F audition *f*
I audizione *f*
S audición *f*
U meghallgatás, próbajáték
R прослушивание *n* инструментального исполнения

vorspielen *v* D ⟨*jemandem*⟩
E to play to
F jouer à
I suonare a
S tocar ante/para
U előjátszani
R играть ⟨*кому-либо*⟩
~ ⟨*Prüfung*⟩
E to play to, to have an audition
F se faire *v* auditionner
I suonare, fare *v* un'audizione
S tocar, pasar *v* una audición
U előjátszani
R играть ⟨*прослушивание*⟩

Vorstimmen *n* D *pfte*
E rough tuning
F accordage *m* préliminaire
I prima accordatura *f*, ripassata
S afinación *f* preliminar
U előhangolás
R черновая настройка *f*

Vortitel *m* D
E half title
F faux titre *m*
I occhiello *m*
S portadilla *f*
U szennycím(oldal)
R шмуцтитул *m*

Vortrag *m*, **Darbietung** *f* D
E interpretation, rendering
F interprétation *f*
I interpretazione *f*, modo *m* di eseguire una composizione
S interpretación *f*
U előadás
R интерпретация *f*, исполнение *n*

— **mit freiem ~**
E in free style
F interprétation *f* libre, en style libre
I in stile libero
S libremente, en estilo libre
U szabad stílusban, szabadon
R в свободном исполнении

Vortragsbezeichnung *f* D = Vortragszeichen

Vortragskünstler *m* D ⟨*Variété*⟩
E elocutionist, reciter
F déclamateur *m*, diseur *m*, fantaisiste *m*
I fine dicitore *m*
S declamador *m*, recitador *m*
U előadóművész
R эстрадный актёр *m*

Vortragszeichen *n*, **Vortragsbezeichnung** *f* D
E expression mark
F signe *m* d'expression/d'interprétation
I segno *m* di espressione
S signo *m* de expresión
U előadási jel
R исполнительские указания *n pl*, обозначение *n* (динамических) оттенков

vorwärtsdrängend D *prescr* accelerando

Vorzeichen *n* D = Versetzungszeichen

Votive Mass E Votivmesse

Votivmesse *f* D
E Votive Mass
F messe *f* votive
I messa *f* votiva
S misa *f* votiva
U fogadalmi mise
R *(заказанная кем-нибудь месса)*

voûte *f* F *corda* Wölbung
~ acoustique: Schallgewölbe

voûté F *str* gewölbt

vowel E Vokal
~ formation: Vokalbildung

vowel-forming E vokalbildend

Vox *f* D; **~ coelestis** *org*
E voix céleste, vox coelestis
F voix *f* céleste
I voce *f* celeste
S vox *f* coelestis, voz *f* celeste
U vox coelestis
R вокс челестис *m*, вуа селест *m*

~ humana *org*
E vox humana
F voix *f* humaine
I voce *f* umana
S vox/voz *f* humana
U vox humana
R вокс гумана *m*

vox E F S; ~ angelica *org* Engelstimme

voyelle *f* F Vokal
— qui constitue les ~s: vokalbildend

voz *f* S Stimme
— voces *pl* a boca cerrada: Summstimmen
— **voces** *pl* **blancas**
D Kinder- und Frauenstimmen *f pl*
E children's and women's voices *pl*
F voix *f pl* d'enfants et de femmes
I voci *f pl* di bambini e di donne
U gyermek- és női hangok *pl*
R детские и женские голоса *m pl*
~ celeste *org* Geigenschwebung; Vox coelestis
— voces *pl* contiguas: benachbarte → Stimmen
~ de cabeza *canto* Kopfstimme; Kopfton
~ de falsete: falsetto
~ de pecho *canto* Bruststimme
~ de relleno: Füllstimme
~ extrema: Außenstimme
~ humana *org* Vox humana
— voces *pl* iguales: gleiche → Stimmen
~ inferior: Unterstimme
~ interior: Mittelstimme
~ intermedia: Mittelstimme; taille
— voces *pl* mixtas: gemischte → Stimmen
~ principal: Hauptstimme
~ que lleva la melodía: Melodiestimme
~ secundaria: Nebenstimme
~ solista *canto* Einzelstimme
~ superior: Oberstimme
— a dos [tres, cuatro] voces: zwei[drei-, vier]-stimmig
— a muchas voces: mehrstimmig; vielstimmig
— a una ~ einstimmig
— a varias voces: polyphon; vielstimmig
— cantar *v* a media ~ mit halber → Stimme singen
— cantar *v* con toda la ~ mit voller → Stimme singen
— con la ~ *prescr* colla parte; colla voce
— de ~ Stimm-
— estar *v* cambiando la ~ im → Stimmbruch sein
— [no] estar *v* en ~/bien de ~ [nicht] gut bei → Stimme sein

vsenoščnaja R → всенощная

vue *f* F; jouer *v* à ~ vom → Blatt spielen

vuelta *f* S; ~ hasta el fin: al → fine
— de ~ al fin: al → fine

vuelta S; ¡ ~ (la página) ! *prescr* volti

vuelva S; ¡ ~ (la página) ! *prescr* volti

vuota I *prescr*, *str*
D vuota, leere Saite
E open/empty string
F vide
S al aire
U üres húr
R на открытой струне

W

Waagebalken *m* D *pfte*
E fulcrum, A: (keyframe) balance rail
F balancier *m*
I bilancino *m* del telaio, traversa-fulcro *m* dei tasti
S balancín *m*
U mérlegléc
R брусок *m* под средние штифты

Waagebalkenstift *m* D *pfte*
E balance rail pin
F pointe *f* de balancier
I punta *f* per tastiera a bilancino, perno *m* dei tasti
S punta *f* del balancín
U mérlegszög
R средний клавиатурный штифт *m*

Wachteipfeife *f* D
E quail pipe
F courcaillet *m*
I quagliere *m*
S codorniz *m*
U fürjsíp
R *(дудка, имитирующая пение перепела)*

wackeln *v* D *canto*
E to wobble, to waver
F chevroter
I tremolare, vacillare
S oscilar, temblar, ondular
U lebegni
R вибрировать, качаться

Wagner-Tuba *f* D
E Wagner/tenor tuba
F tuba *m* Wagner/ténor
I tuba *f* wagneriana
S tuba *f* wagneriana/de Wagner, tuba *f* tenor
U Wagner-tuba
R *(специально заказанный Вагнером вид тубы валторнового характера)*

Wagner tuba E Wagner-Tuba

Wagner-tuba U Wagner-Tuba

waist E *camp* Flanke; Hals; Wolm; *vl* mittlere → Korpusbreite

— upper part of ~ *camp* Obersatz

waisted E eingebuchtet

waits *pl* E
D *(mittelalterliche Stadtpfeifer, auch Bezeichnung für die von ihnen musizierten Spielstücke)*
F *(désigne au Moyen Age les musiciens de la ville et leur musique)*
I *(suonatori civici medievali, anche denominazione dei pezzi da loro eseguiti)*
S *(músicos municipales de las ciudades, y nombre de sus músicas)*
U *(középkori városi zenészek és az általuk játszott darabok megjelölése)*
R *(средневековые городские трубачи, и обозначение исполнявшихся ими пьес)*

Waldflöte *f* D *org*
E "waldflöte"
F "waldflöte" *f*
I flauto *m* silvano, tibia *f* silvestris
S flauta *f* silvestre, "waldflöte" *f*
U Waldflöte, erdei flóta
R вальдфлёте *f*

Waldhorn *n* D
E (natural) horn, hunting horn
F cor *m* naturel/de chasse/d'harmonie
I corno *m* naturale/da caccia
S trompa *f* natural/de caza
U vadászkürt, természetes kürt
R валторна *f*

~ *org*
E "waldhorn"
F "waldhorn" *m*
I corno *m* da caccia/naturale
S cuerno *m* de caza, horn *m*
U Waldhorn
R вальдгорн *m*

Waldteufel *m* D
E pasteboard rattle
F "Waldteufel" *m*
I *(caccavella infantile)*
S *(tipo de tambor de fricción semejante a la zambomba)*
U gyerekköcsögduda
R фрикционный барабан *m*

Waldzither *f* D
E Thuringian zither

F zither-harpe *f*, cithare *f* de Thuringe
I cetra *f* turingia/della Turingia
S cítara *f* de Turingia
U türingiai/harzi citera
R тюрингская цитра *f*

walking bass E
D Laufbaß *m*
F *"walking bass" ⟨formule de basse utilisée par les pianistes ou contrebassistes de jazz⟩*
I *(formula di basso usata da pianisti o contrabbassisti di jazz)*
S "walking bass" *m ⟨fórmula de bajo utilizada por pianistas y contrabajistas de jazz)*
U *(zongoristák és bőgősök által használt basszusformula)*
R «шагающий бас» *m ⟨остинатная фигура в басу⟩*

walk-on E Statist

wall thickness E *canna* Wandstärke

waltz E Walzer

~ time: Walzertakt

Walze *f* D *⟨für mechanisches Klavier⟩*
E player roll
F rouleau *m*, cylindre *m*
I cilindro *m*
S rollo *m*, cilindro *m*
U henger
R валик *m ⟨механического фортепьяно⟩*

~ *legni ⟨Klappenverbindung⟩*
E shank, pipe
F rouleau *m*
I rotella *f*, rotellina *f* girevole
S "rouleau" *m*
U görgő
R связь *f* клапанов

~ *orn ⟨18. sec⟩*
E *(stereotyped undulating figures)*
F *(figure ondulatoire semblable à celle de la basse d'Alberti)*
I *(figurazione ondeggiante simile al basso albertino)*
S *(figuración similar al bajo de Alberti)*
U *(az Alberti-basszushoz hasonló díszítő figuráció)*
R *(фигура на подобие альбертиевых басов)*

Walzer *m* D
E waltz
F valse *f*
I valzer *m*
S vals *m*
U keringő, valcer
R вальс *m*

Walzertakt *m* D
E waltz time
F tempo/mouvement *m* de valse
I tempo *m* di valzer
S tiempo *m* de vals
U keringőütem
R ритм *m* вальса

wandering minstrel E Bänkelsänger; fahrender → Musikant

wandern *v* D *⟨durch die Stimmen⟩*
E to migrate
F *(passer d'une partie à l'autre, circuler d'une voix à l'autre)*
I "migrare"
S *(circular/pasar de una voz a otra)*
U vándorolni
R проходить *⟨например через все голоса⟩*

Wandlung *f* D *⟨Messe⟩*
E consecration
F consécration *f*
I consacrazione *f*, transustanziazione *f*
S consagración *f*
U átváltozás
R пресуществление *n*

Wandstärke *f* D *canna*
E wall thickness
F épaisseur *f*
I spessore *m* della parete
S espesor *m*, grosor *m*
U falvastagság
R толщина *f* стенки

Wandungsstärke *f* D *camp*
E thickness
F épaisseur *f*
I spessore *m*
S espesor *m*, grosor *m*
U vastagság
R толщина *f* стенки

war E; ~ song: Kriegslied

warble *v* E trällern

warm D con → calore

Wärme *f* D; mit ~ con → calore

warm up *v* E sich → einsingen

warning whistle E Signalpfeife

Waschbrett *n* D *⟨Jazz⟩*
E washboard, skiffleboard
F "washboard" *m*
I tavola *f* da lavare
S "washboard" *m*
U "washboard"
R «стиральная доска» *f*

washboard E U Waschbrett

washboard *m* F S Waschbrett

Wasserausguß *m* D *fag, ottoni*
E water escape
F évacuation *f* d'eau
I scolo *m*
S desagüe *m*
U vízkieresztő
R вассерклапан *m*

Wasserklappe *f* D *ottoni*
E water key
F clef *f* d'eau
I chiave *f* dell'acqua/di scolo
S llave *f* de desagüe
U vízkieresztő billentyű
R вассерклапан *m*, сливной клапан *m*

Wasserorgel *f* D
E hydraulic organ, hydraulis
F orgue *m* hydraulique
I organo *m* idraulico
S órgano *m* hidráulico

U víziorgona
R гидравлос *m*, «водяной» орган *m*

Wasserzeichen *n* D
E watermark
F filigrane *m*
I filigrana *f*, marca *f* della carta
S filigrana *f*, marca *f* de agua
U vízjel
R водяной знак *m*

waste pallet E *org* Entladungsventil

water E; ~ escape *fag*, *ottoni* Wasserausguß
~ key *ottoni* Wasserklappe

watermark E Wasserzeichen

Wau-wau-Dämpfer *m* D *trb*
E wow-wow mute
F sourdine *f* wa(u)-wa(u)
I sordina *f* wa-wa
S sordina *f* wau-wau
U wau-wau demfer
R «квакушка» *f* ⟨*сурдина*⟩

wave E Welle

wave-length E Wellenlänge

waver *v* E *canto* wackeln
~ in pitch *canto* detonieren

weak beat E schlechter → Taktteil

web E Gewebe

Wechsel *m* D ⟨*Drehventil*⟩
E rotor
F cylindre *m* rotatif
I cilindro *m* rotativo
S cilindro *m* rotatorio
U cilinderventil
R вентиль *m* переключения
~ ⟨*Pumpventil*⟩
E piston
F piston *m*
I pistone *m*
S pistón *m*
U pisztonventil
R помповый вентиль *m*

Wechseldominante *f* D
E dominant of the dominant
F dominante *f* de la dominante
I dominante *f* della dominante
S dominante *f* de la dominante
U váltódomináns
R двойная доминанта *f*

Wechselgesang *m* D
E antiphonal singing
F antiphonie *f*, chant *m* antiphonal
I canto *m* antifonico
S canto *m* antifonal/alternado, antifonía *f*
U antifonális éneklés, váltakozó karéneklés
R антифонное/попеременное пение *n*

wechseln *v* D; ~ in D-dur *prescr* → Harfe

Wechselton *m*, **Wechselnote** *f* D
E auxiliary/returning/neighbo(u)ring/alternating/changing note/tone
F note *f* cambiata
I nota *f* cambiata
S nota *f* cambiada
U váltóhang
R вспомогательная нота

wedding march E Hochzeitsmarsch

wedge E Staccatokeil; *arco* Schlußkeil; Unterkeil; *canna ancia* Keil

wedge-shaped bellows *pl* E *org* Keilbalg

wehmütig D *prescr* affannato; afflitto

weich D *ton*
E mellow
F doux
I morbido, dolce
S dulce
U lágy
R мягкий
~ *prescr* pastoso

weight E *canna ancia*, *org* Gewicht
~ of touch *pfte* Spielschwere

weinend D *prescr* piangendo

Weise *f* D
E tune, melody
F air *m*, mélodie *f*
I melodia *f*
S tonada *f*, melodia *f*
U dallam
R мелодия *f*, напев *m*

weiß D alba

weitgriffig D
E *(having a wide stretch)*
F étendu
I in posizione lata
S abierto, extenso
U tág fekvésű, szélesen felrakott
R широко изложенный

weitmensuriert D *org*, *fiati*
E of wide scaling/bore
F à perce/diapason large
I di misura larga
S de mensura amplia
U tág menzurájú/méretű, bő menzurájú/méretű
R широкомензурный

well E bene; *org* Windlade
~ articulated *prescr* articolato

Welle *f* D
E wave
F onde *f*
I onda *f*
S onda *f*
U hullám
R волна *f*
~ *org*
E roller, trundle
F rouleau *m* d'abrégé
I catenacciatura *f*
S varilla *f* de la reducción
U irányváltoztató tengely, hullámléc
R велле *n*, «коромысло» *n*

Wellenberg *m* D
E ridge, crest
F partie *f* supérieure de l'onde
I picco *m* dell'onda
S extremidad *f* superior del vientre de la onda
U hullámhegy
R вершина *f* волны

Wellenbrett *n* D *org*
E roller board
F table *f*/châssis *m*/planche *f* d'abrégé
I tavola *f* della catenacciatura
S reducción *f*
U tengelytartó deszka
R велленбретт *f*
Wellenlänge *f* D
E wave-length
F longueur *f* d'onde
I lunghezza *f* d'onda
S longitud *f m* de onda
U hullámhossz
R длина *f* волны
Wellental *n* D
E trough
F partie *f* inférieure de l'onde
I valle *f* dell'onda
S extremidad *f* inferior del vientre de la onda
U hullámvölgy
R ложбина *f* волны
weltlich D
E secular
F profane
I profano
S profano
U világi, profán
R светский
Wendung *f* D
E idiom, turn of phrase
F tour *m* de phrase
I idioma *m*
S modismo *m*, giro *m*
U fordulat
R оборот *m*
~ **nach**
E turn towards, modulation to
F modulation *f* en, aller *m* en
I movenza *f*/giro *m* verso
S modulación *f*/marcha *f* hacia
U fordulat . . . felé
R модулирующий оборот *m* в сторону
— **melodische** ~
E melodic turn/idiom
F tour *m* mélodique
I giro *m* melodico
S giro *m* melódico
U dallamfordulat
R мелодический оборот *m*
wenig D; ein ~ un → poco
weniger D meno
Werk *n* D
E work
F œuvre *f*
I opera *f*
S obra *f*
U mű
R произведение *n*, сочинение *n*
— **apokryphe** ~**e** *pl*
E spurious works *pl*
F apocryphes *m pl*
I apocrifi *m pl*
S obras *f pl* apócrifas/espurias
U apokrif művek *pl*
R *(произведения неизвестного автора)*
— **falsch zugeschriebene** ~**e**, *pl* **unechte** ~**e** *pl*
E misattributed works *pl*
F attributions *f pl* fausses
I *(opere attribuite a torto ad un autore)*
S falsas atribuciones *f pl*, obras *f pl* falsamente atribuidas
U *(helytelenül/tévesen valakinek tulajdonított művek)*
R *(произведения, ошибочно приписываемые тому или иному автору)*
— **unterschobene** ~**e** *pl*
E spurious works *pl*
F œuvres *f pl* d'authenticité douteuse
I opere *f pl* falsamente attribuite ⟨*sapendo di commettere un falso*⟩
S obras *f pl* de dudosa autenticidad
U kétes (eredetű) művek *pl*
R музыкальная подделка *f*
— volles ~ *org* grand → chœur; *org*, *arm* tutti
— **zugeschriebene** ~**e** *pl*
E attributed works *pl*
F attributions *f pl*
I opere *f pl* attribuite
S atribuciones *f pl*, obras *f pl* atribuidas
U valakinek tulajdonított művek *pl*
R *(произведения, приписываемые тому или иному композитору)*
— **zweifelhafte** ~**e** *pl*
E doubtful/suppositious works *pl*
F attributions *f pl* incertaines
I opere *f pl* dubbie/di incerta attribuzione
S atribuciones *f pl* dudosas/inciertas
U két(ség)es művek *pl*
R *(произведения с предполагаемым автором)*
werkgetreu D
E faithful to the original
F fidèle à l'original
I fedele all'originale
S fiel al original
U a műhöz hű
R следуя замыслу произведения
Werktreue *f* D
E fidelity to the original
F fidélité *f* à l'original
I fedeltà *f* all'originale
S fidelidad *f* al original
U műhöz való hűség
R соответствие *n* оригиналу
Wert *m* D = Notenwert; Pausenwert
Wetterharfe *f* D = Äolsharfe
wheel E *camp* Seilscheibe
whip E Peitsche
w(h)ippen E *pfte* Hebeglied
~ flange *pfte* Hebegliedkapsel
~ spring *pfte* Hebegliedfeder
whistle E Pfeife; Signalpfeife
~ flute *org* Sifflöte
whistle *v* E pfeifen
white E alba

~ key: tasto bianco
~ noise: weißes → Rauschen
~ note: tasto bianco
~ **tone** *prescr, cl*
D nicht vibrieren
F sans vibrato, son blanc
I non vibrato
S sin vibrato, no vibrar
U nem vibrálni
R не вибрировать
whizzer E Schwirrholz
whole E; ~ bar rest: Taktpause
~ **consort** ⟨16—17. *sec*⟩
D *(Ensemble aus Instrumenten einer Instrumentenfamilie)*
F *(ensemble d'instruments d'une même famille)*
I *(complesso costituito da strumenti della stessa famiglia)*
S *(conjunto de instrumentos de la misma clase)*
U *(egy hangszercsaládból való hangszerek együttese)*
R *(ансамбль инструментов одного семейства)*
~ note: ganze → Note
~ tone: Ganzton
whole-note rest E ganze → Pause
whole-tone E Ganzton-
~ scale: Ganztonleiter
~ step: Ganztonschritt
~ trill: trillo di tono
whole-tube instrument E Ganzinstrument
Wickeldorn *m* D *magn*
E winding spindle
F bobine *f* d'enroulement
I alberino *m* porta-bobina
S cabeza *f* de enrosque
U tüske
R перемоточный ролик *m*
Wickelreifen *m* D *tamb* = Unterreifen
wide E; ~ bore/scaling *org, fiati* weite → Mensur
— of ~ bore/scaling *org, fiati* weitmensuriert
Widerhall *m* D = Nachhall
wieder D ancora
Wiedergabe *f* D
E rendering, rendition, reproduction, playback
F "play-back" *m*, reproduction *f*
I riproduzione *f*, versione *f*
S "play back" *m*, reproducción *f*
U előadás, (hang)visszaadás
R воспроизведение *n*, передача *f*
wiedergeben *v* D
E to render, to reproduce, to play back
F reproduire
I rendere
S reproducir, "play back"
U előadni, visszaadni, ábrázolni
R исполнять, передавать
wiederholen *v* D
E to repeat, to restate
F reprendre, répéter
I ripetere
S repetir
U ismételni
R повторять
Wiederholung *f* D
E repetition, repeat
F reprise *f*, répétition *f*
I ripetizione *f*, ritornello *m*
S repetición *f*
U ismétlés
R повторение *n*
~ ⟨*Sonate*⟩ reprise
Wiederholungsform *f* D
E repetition form
F forme *f* à reprise/ritournelle
I forma *f* con ritornelli/riprese
S forma *f* con repeticiones
U ismétléses forma
R повторность *f*, периодичность *f*, форма *f* с полным повторением, периодическое строение *n*
Wiederholungszeichen *n* D
E repeat sign
F signe *m* de reprise
I segni *m pl* di ripetizione
S signo *m* de repetición
U ismétlőjel
R знак *m* повторения
Wiederkehr *f* D ⟨*des Themas*⟩
E return, recurrence
F reprise *f*, retour *m*/réapparition *f* du thème
I ritorno *m*, ripresa *f*, ricorrenza *f*
S retorno *m*/reaparición *f* del tema
U (téma)visszatérés
R возвращение *n*, реприза *f*
~ ⟨*Sonate*⟩ reprise
wiederkehren *v* D
E to recur, to return
F revenir, réapparaître
I ricorrere, ritornare
S reaparecer, retornar, volver *v* nuevamente
U visszatérni
R повторяться, возвращаться
wiegend D cullando
Wiegenlied *n*, **Schlummerlied** *n* D
E cradle song, lullaby
F berceuse *f*
I ninna-nanna *f*
S canción *f* de cuna, nana *f*, berceuse *f*
U bölcsődal
R колыбельная *f*
Wienerflöte *f* D *org*
E Wienerflöte
F flûte *f* viennoise
I flauto *m* viennese
S "Wienerflöte" *f*, flauta *f* vienesa
U Wienerflöte, bécsi fuvola
R винерфлёте *f*
wig E parrucca
wild D *prescr* feroce

wind E Blas-
~ band: Blasorchester
~ chest *org* Windkasten; Windlade
~ gauge *org* Windmesser; Windwaage
~ idiophone: Blasidiophon
~ instrument: Blasinstrument
~ motor *org* Windmotor
~ music: Harmoniemusik
~ player: Bläser
~ players *pl* Bläser
~ pressure *org* Winddruck
~ quintet: quintetto per fiati
~ sheet *org* Luftband
~ supply *org* Winderzeugung
~ system *org* Windsystem
~ trunk *org* Windkanal
~ valve *org* Spielventil
— the ~ (section): Bläser
wind *v* E *corda* umspinnen
wind-board E *org* Pfeifenstock
windcap E Windkapsel
Winddruck *m* D *org*
E wind pressure
F pression *f* du vent
I pressione *f* del vento/dell'aria
S presión *f* del aire
U szélnyomás
R воздушное давление *n*
Winderzeugung *f* D *org*
E wind supply
F approvisionnement *m* du vent, alimentation *f*
I alimentazione *f*
S aprovisionamiento *m* de aire, alimentación *f*
U szélellátás
R нагнетание *n* воздуха
Windharfe *f* D = Äolsharfe
windhole E *canna* Fußloch
winding E *corda* Umspinnung
~ spindle *magn* Wickeldorn
Windinstrument *n* D *obs* = Blasinstrument
Windkammer *f* D *canna d. l.*
E windway
F chambre *f* d'air
I camera *f* d'aria
S cámara *f* de aire
U szélkamra
R «воздушный карман» *m*
Windkanal *m*, **Kanal** *m* D *org*
E wind trunk, windpipe, channel
F porte-vent *m*, canal *m*
I canale *m*, condotto *m* dell'aria
S canal *m*
U szélcsatorna
R (воздушный) канал *m*
~ *fl. d.* = Kernspalt
Windkapsel *f* D ⟨*Krummhorn*⟩
E windcap
F bocal *m*, capsule *f*
I capsula *f*, custodia *f*, copri-ancia *m*
S tudel *m*, bocal *m*, cañón *m*
U szélsapka, szélkupak
R свистковое устройство *n*, свистковый мундштук *m*
Windkapselinstrument *n* D
E enclosed-reed/capped reed instrument
F instrument *m* à anche avec capsule
I strumento *m* ad ancia coperta
S instrumento *m* de lengüeta en cañón
U szélsapkás hangszer
R инструмент *m* со свистковым устройством/мундштуком
Windkasten *m* D *org*
E wind chest, air chamber
F laye *f*
I segreta *f*, secreta *f*
S cámara *f* de aire, secreto *m*
U szélszekrény, szelepes rész
R виндкастен *m*, вентилькастен *m*
Windkastenspund *m* D *org*
E face-board
F tampon *m* fermant la laye
I sportello *m*
S cierre *m* del secreto
U szeleprészfedő, *fam* spund
R открывающаяся створка *f* виндкастена
Windlade *f* D *org*
E well, wind chest, soundboard
F sommier *m*
I somiere *m*
S som(m)ier *m*, secreto *m*
U szélláda
R виндлада *f*
— **geteilte** ~ *org*
E divided wind chest
F sommier *m* divisé
I somiere *m* diviso
S som(m)ier/secreto *m* partido
U osztott szélláda
R разделённая виндлада *f*
Windladenraum *m* D *org* = Kanzelle
wind-machine E *teat* Windmaschine
Windmaschine *f* D *teat*
E wind-machine
F appareil *m*/machine *f* à vent
I eolifono *m*
S máquina *f* de viento
U szélgép
R ветряная машина *f*, элиофон *m*
Windmesser *m* D *org*
E wind gauge, pig
F balancier *m* pneumatique
I anemometro *m*, bilancia *f* pneumatica
S medidor *m*, contador *m*, anemómetro *m*
U szélmérő (szerkezet)
R анемометр *m*
Windmotor *m* D *org*
E wind motor
F moteur *m* d'alimentation
I motore *m* d'alimentazione
S motor *m* de alimentación
U ventillátor
R вентилятор *m*, нагнетающий воздух в мехи

Windpfeife *f* D *camp*
E air pipe
F évent *m*
I tubo *m*/valvola *f* di scappamento
S tubo *m* de aire
U *(nyílás, melyen át a levegő eltávozhat)*
R *(трубочки для отвода воздуха)*
windpipe E Luftröhre; *org* Windkanal
Windrohr *n* D *canna d. l.* = Pfeifenfuß
Windsystem *n* D *org*
E wind system
F système *m* de ventilation
I sistema *m* d'alimentazione
S sistema *m* de ventilación
U szélrendszer
R воздухонагнетательная система *f*
Windwaage *f* D *org*
E wind gauge, telltale
F balance *f* pneumatique
I anemometro *m*, bilancia *f* pneumatica
S balanza *f* neumática
U szélnyomásmérő
R анемометр *m*
windway E *canna* Kernspalte; *canna d. l.* Windkammer; *fl. d.* Kernspalt; Luftkanal
wing E Kulisse; *fag* Flügel
~ of the f-hole *archi* F-Lochklappe
Winkel *m* D *org*
E angle, square
F équerre *f* de renvoi
I squadra *f*
S codo *m*, palanca *f* acodada
U (pedál)vinkli
R угольник *m*
Winkelharfe *f* D
E angular harp
F harpe *f* angulaire
I arpa *f* angolare
S arpa *f* angular
U szöghárfa
R угловая арфа *f*
Winkelscheide *f* D *org*
E square frame
F support *m* de l'équerre, châssis *m* des équerres
I supporto *m* delle squadre
S marco *m* de las palancas acodadas
U tengelytartó
R опорная стойка *f* угольников
Wippe *f* D; **große ~, Registerzug** *m*, **Schlüssel** *m org*
E backfall, lever
F levier *m*, balancier *m*
I leva *f* registro
S palanca *f*, tirador *m* de corredera
U regiszterhúzó, regiszterkapcsoló
R регистровый тяж *m*
wippen E = whippen
Wippenscheide *f* D *org*
E backfall frame
F enfourchement *m*
I supporto *m* delle leve
S marco *m* de los tiradores
U irányváltoztató tengely *⟨regiszterkapcsolóé⟩*
R опорная стойка *f* регистровых тяжей
Wirbel *m*, **Stimmwirbel** *m* D *corda*
E tuning peg/pin
F cheville *f*
I pirolo *m*, caviglia *f*, bischero *m*
S clavija *f*
U hangolókulcs, hangolószög
R колок *m*
~ *perc*
E roll
F roulement *m*
I rullo *m*
S redoble *m*
U pergés
R дробь *f*
~ **schlagen** *v perc*
E to roll
F battre *v* le tambour, faire *v* un roulement de tambour
I rullare
S redoblar
U pergetni
R выбивать *v* барабанную дробь
— **dichter ~** *perc*
E close roll
F roulement *m* fermé
I rullo *m* stretto
S redoble *m* cerrado
U sűrű (dob)pergés
R скорая дробь *f*
— **offener ~** *perc*
E open roll
F roulement *m* ouvert
I rullo *m* rimbalzato
S redoble *m* espaciado
U nyílt (dob)pergés
R открытая дробь *f*
— **rückständiger ~** *corda*
E rear peg
F cheville *f* postérieure
I pirolo *m* posteriore
S clavija *f* posterior
U hátraálló kulcs
R задний колок *m*
— **vorderständiger ~** *corda*
E front peg
F cheville *f* antérieure/frontale
I pirolo *m* anteriore
S clavija *f* frontal
U előreálló kulcs
R передний колок *m*
Wirbelfeld *n* **(der Platte)** D *pfte*
E plank
F *(partie du cadre portant les chevilles)*
I piastra *f* porta-caviglie
S *(costado del marco que lleva el clavijero)*
U hangolószöglap
R вирбельбанк *m*, панцирь *m*
Wirbelkasten *m* D *vl*
E peg box
F chevillier *m*

I cassetta *f*, cavigliera *f*
S clavijero *m*
U kulcsszekrény, kulcsház
R колковая коробка *f*, колковый ящик *m*

Wirbelkastenbacken *m* D *vl*
E peg box cheek
F partie *f* latérale du chevillier
I ganascia *f*, parte *f* laterale della cassetta
S brazos *m pl* del clavijero
U kulcsszekrény fala
R щёчки/стенки *f pl* колковой коробки

Wirbellöcher *n pl* **(der Platte)** D *pfte*
E wrest pin bush holes *pl*
F trous *m pl* pour les chevilles
I fori *m pl* per le caviglie
S agujeros *m pl* de las clavijas
U hangolószöglyukak *pl*
R отверстия *n pl* для колков

Wirbelplatte *f* D *corda*
E peg disk
F chevillier *m* à disque
I paletta *f*
S clavijero *m* de disco
U *(hangolókulcstartó lap)*
R головка *f* ⟨*часть инструмента, в которой крепятся колки*⟩

Wirbelstock *m*, **Stimmstock** *m* D *pfte*
E tuning board, wrest plank
F sommier *m* des chevilles
I somiere *m*
S som(m)ier *m*, clavijero *m*
U hang(oló)tőke
R вирбельбанк *m*

Wirbeltrommel *f*, **Roll(ier)trommel** *f*, **Rührtrommel** *f*, **Tenortrommel** *f* D
E tenor drum
F caisse *f* roulante
I cassa *f* rullante, tamburino *m*, tamburello *m*, tamburo *m* rullante/basco
S redoblante *m*
U pergődob
R цилиндрический барабан *m*

wire E; ~ brush(es *pl*): Besen; Jazzbesen
~ string: Stahlsaite
~ winding: Umspinndraht

wire-reinforced rim E *ottoni* Mainzer → Rand

Wischer *m* D *legni*
E mop, swab
F écouvillon *m*
I scopetta *f*, scovolino *m*
S escobilla *f*
U wischer, törlő
R шомпол *m* для прочистки, ёршик *m*

wischer U *legni* Wischer

witches' dance E Hexentanz

with E con

without E senza

wobble *v* E *canto* wackeln

wogend D ondeggiando

Wohlklang *m* D
E euphony
F euphonie *f*
I eufonia *f*
S eufonía *f*
U jó hangzás
R благозвучие *n*, консонанс *m*

Wohlklangs- D
E euphonious
F euphonique
I eufonico
S eufónico, con eufonía, que suena bien
U jóhangzás-
R благозвучный

wohlklingend D
E euphonious
F euphonique
I eufonico
S eufónico
U jó hangzású
R благозвучный

Wohltätigkeitskonzert *n* D
E charity/benefit concert
F concert *m* à bénéfice
I concerto *m* di/per beneficenza
S concierto *m* de beneficencia/a beneficio, beneficio *m*
U jótékony célú hangverseny
R благотворительный концерт *m*

Wölbung *f* D *corda*
E arch
F courbure *f*, voûte *f*
I curvatura *f*, convessità *f*
S abombamiento *m*, panza *f*
U domborulat
R выпуклость *f*

Wolf *m* D *tasto, org, archi*
E wolf (note)
F loup *m*
I lupo *m*, strassuono *m (org)*, urlo *m* del lupo *(vc)*
S lobo *m*
U lebegés
R «волк» *m*

wolf (note) E *tasto, org, archi* Wolf

Wollschlegel *m* D *perc*
E wool stick
F baguette *f* de laine
I bacchetta *f* di lana
S baqueta *f* de lana
U gyapjúfejű ütő/verő
R колотушка *f*, обтянутая шерстью

Wolm *m* D *camp*
E waist
F panse *f*
I *(punto mediano della parte inferiore)*
S capa *f*, panza *f*
U *(harangtest alsó része)*
R ребро *n* колокола

women's choir/chorus E Frauenchor

wood-block E Tempelblock

wooden E; ~ drumstick *perc* Holzschlegel
~ hammer: Holzhammer
~ stick *perc* Holzschlegel

woodwind E; ~ instrument: Holzblasinstrument
~ player: Holzbläser

— the ~ das → Holz
woofer E Tieftonlautsprecher
wool stick E *perc* Wollschlegel
word E; ~ setting: Textverteilung; Vertonung
~s *pl* Text
~s *pl* by . . .: Text von . . .
word-painting E Wortausdeutung
work E Werk
~ for choir: Chorwerk
~ of art: Kunstwerk
~ song: Arbeitslied
Wortausdeutung *f* D
E word-painting
F illustration *f* du texte
I illustrazione *f* del testo
S ilustración/imitación *f* del texto
U szófestés
R раскрытие *n* содержания текста (посредством музыки)
Wortbehandlung *f* D = Textbehandlung
wortgezeugt D
E generated by the words, text-generated
F demandé/engendré par le texte
I generato dalla parola
S requerido por el texto, nacido del texto
U szóihlette, szövegihlette
R исходящий из текста
Wort-Ton-Beziehung *f* D
E correlation of notes and words
F corrélation *f* entre son et parole/entre texte et musique
I correlazione *f* parola-suono
S correlación *f* entre el sonido y la palabra
U szó/szöveg és hang összefüggése, szó és hang egymáshoz való viszonya
R соотношение *n* слова и звука
Worttrennung *f* D
E division of words
F séparation *f* des mots
I divisione *f* delle parole
S separación *f* de las palabras
U szóelválasztás
R разделение *n* слов
wound E *corda* umsponnen
wow-wow mute E *trb* Wau-wau-Dämpfer
wrap *v* E *corda* umspinnen
wrapping E *arco* Bewicklung; *corda* Umspinnung
wrest E; ~ pin *pfte* Stimmnagel
~ pin bush holes *pl pfte* Wirbellöcher
~ plank *pfte* Stimmstock; Wirbelstock
wrist bells *pl* E Schellenband
write *v* E; ~ out in full *orn* ausschreiben
writer E; ~ of lyrics: Texter
~ on music: Musikschriftsteller
writing E Satz
written E; ~ C: Griff-C
~ music: Musikalien
wuchtig D *prescr* pesante
Wulst *m* D *fl. d.*
E socket
F baril *m*, barillet *m*
I barilotto *m*
S barrilete *m*
U hordó
R бочонок *m*
Wunderkind *n* D
E infant/child prodigy
F enfant *m* prodige
I fanciullo *m* prodigio
S niño *m* prodigio
U csodagyermek
R вундеркинд *m*
würdig D con → dignità
Wurlitzer Orgel *f* D = Kino-Orgel
Wurstfagott *n* D = Rankett
wütend D *prescr* furioso

X

xilofón *m* S Xylophon
~ bajo: Baßxylophon
~ con resonador: Trogxylophon
~ de teclado: Klaviaturxylophon
xilofon U Xylophon
— billentyűs/klaviatúrás ~ Klaviaturxylophon
xilofono *m* I Xylophon
~ a tastiera: Klaviaturxylophon
~ basso: Baßxylophon
~ con cassa di risonanza: Trogxylophon
xilófono *m* S = xilofón
xilofonütő U Xylophonschlegel
xilofonverő U Xylophonschlegel
Xylophon *n* D
E xylophone
F xylophone *m*
I xilofono *m*
S xilofón *m*, xilófono *m*
U xilofon
R ксилофон *m*
xylophone E Xylophon
~ stick: Xylophonschlegel
~ with resonance box: Trogxylophon
xylophone *m* F Xylophon
~ à clavier: Klaviaturxylophon
~ avec boîte/caisse de résonance: Trogxylophon
~ basse: Baßxylophon
Xylophonschlegel *m* D
E xylophone stick
F baguette *f* de xylophone
I bacchetta *f* per xilofono
S baqueta *f* de xilofón
U xilofonütő, xilofonverő
R молоточки *m pl* для ксилофона

Y

yambo *m* S Jambus
yarn mallet E *perc* Garnschlegel
yodel *v* E jodeln
yodler *v* F jodeln
yoke E Querjoch
young E; ~ dramatic soprano: jugendlich-dramatischer → Sopran
younger E; the ~ generation: Nachwuchs
yugo *m* S Querjoch
~ de la campana *camp* Joch
~ recto/derecho *camp* gerades → Joch
~ recurvado *camp* gekröpftes → Joch
yunque *m* S *or* Amboß

Z

zählen *v* D
E to count
F compter
I contare
S contar, numerar
U számolni
R считать
Zahlennotation *f* D = Ziffernschrift
Zählzeit *f* D
E beat
F temps *m*
I tempo *m*
S tiempo *m*
U alapérték
R доля *f*, счётная единица *f*
~ ⟨*Zeitmaß*⟩ tempo
Zahn *m* D ⟨*Walze*⟩
E pin, nail
F dent *f*
I dente *m*
S diente *m*
U (henger)fog
R зубец *m*
zaj U Geräusch
— fehér ~ weißes → Rauschen
— megütési ~ Anschlagsgeräusch
— rózsaszín ~ rosa → Rauschen
— színes ~ farbiges → Rauschen
zajszint U Rauschpegel
zajszintmérő U Geräuschmesser
žalejka R → брёлка
zambomba *f* S Reibtrommel
zampogna *f* I Schalmei
zampognaro *m* I Dudelsackpfeifer; Schalmeispieler
zampoña *f* S *org* Panflöte
zangarreo *m* S Geklimper
Zanza *f* D = Sansa
zanza *f* I Sansa
zanza *m* S Sansa
zanza U Sansa
zapateado *m* S Steptanz
zapateador *m* S Steptänzer
zapateadora *f* S Steptänzerin
zapatear *v* S steppen
zapev R → запев
zapevala R → запевала
Zäpfchen *n* D ⟨*im Hals*⟩
E uvula
F luette *f*, uvule *f*
I ugola *f*
S úvula *f*, campanilla *f*
U nyelvcsap
R язычок *m*
~, Blättchen *n archi*
E button, neckplate, heel peg
F talon *m*
I nocetta *f*, covino *m*, lunetta *f*
S talón *m*
U makk
R пуговка *f* верхней окружности нижней деки, паз *m*
Zapfen *m* D *camp*
E gudgeon
F anse *f*
I anello *m*, perno *m*, spina *f*
S ansa *f*, aro *m*, anillo *m*
U fül
R ось *f* ⟨*на которой качается колокол*⟩
~ *fiati*
E tenon
F tenon *m*
I gambo *m*
S tenon *m*, gancho *m*
U csap
R цапка *f*
~, Stengel *m ottoni*
E stem, shank
F tenon *m*
I maschio *m*
S cono *m*
U szár
R ствол *m*
Zapfenstreich *m* D *mil*
E tattoo, retreat, last post
F retraite *f*, rappel *m*
I ritirata *f*, coprifuoco *m*
S retreta *f*
U (zenés) takarodó
R вечерняя заря/зоря *f*

zarabanda *f* S *bl*
D Sarabande *f*
E saraband(e)
F sarabande *f*
I sarabanda *f*
U sarabande
R сарабанда *f*
záradék U Schluß
Zarge *f* D *corda*
E side, rib
F éclisse *f*
I fascia *f*
S aro *m*
U káva, oldallap
R обечайка *f*
~ *pfte*
E rim, side, shell
F ceinture *f* externe, côté *m*, éclisse *f*
I fascia *f*, parete/cinta *f* esterna
S costado *m*
U oldal, fal, *fam* stószvand
R футор *m*, боковая стенка *f* корпуса
~ *tamb*
E shell, body
F fût *m*
I fascia *f*, corpo *m*
S caja *f*, cuerpo *m*
U káva
R кадло *n*
zárlat U Endung; Kadenz; Schluß
~ az alsó tercen: Unterterzklausel
— autentikus ~ authentische → Kadenz
— egész ~ geschlossene → Kadenz
— egyirányú/egyoldalú ~ einseitige → Kadenz
— fríg ~ phrygischer → Schluß
— hímnemű ~ männliche → Endung
— késleltetett ~ aufgehaltene → Kadenz
— közbülső ~ Zwischenkadenz
— landinói ~ Landinoklausel
— nőnemű ~ weibliche → Endung
— nyílt ~ offene → Kadenz
— plagális ~ plagale → Kadenz
— teljes ~ Ganzschluß; vollständige → Kadenz
— tökéletes ~ geschlossene → Kadenz
— tökéletes egész ~ Ganzschluß
zárlati U Kadenz-
zárléc U *pfte* Schloßleiste
zárócsoport U Schlußgruppe
záróék U *arco* Schlußkeil
záróhang U Finalis
záróhangnem U Schlußtonart
zárókadencia U Schlußkadenz
zárótétel U Schlußsatz
zárószerkezet U; kettős ~ Doppelschloß
zart D teneramente; *prescr* delicato; gracile
— möglichst ~ *prescr* delicatissimo
Zartflöte *f* D *org*
E "zartflöte", flauto dolce
F flûte *f* douce
I flauto *m* dolce
S flauta *f* dulce
U "Zərtflöte"
R цартфлёте *f*, флауто дольче *f*
zärtlich D teneramente
zarzuela *f* S
D *(im 17. Jahrhundert als Oper in kastilischer Sprache entstanden, näherte sich im 19. Jahrhundert mehr der Wiener Operette an)*
E *(Spanish opera with spoken dialogue; later examples take after the Vienna operetta)*
F zarzuela *f* ⟨*désigne au 17ème siècle, une sorte d'opéra en langue castillane; au 19ème siècle, spectacle scénique se rapprochant de l'opérette viennoise*⟩
I zarzuela *f* ⟨*opera in lingua castigliana nata nel 17. sec.; nel sec. 19. questa forma diventa simile all'operetta viennese*⟩
U zarzuela ⟨*a 17. században kasztiliai nyelven írott opera, később, a 19. században a bécsi operetthez közeledett*⟩
R «сарсуэла» *f (небольшая народная испанская опера XVII в. с разговорными диалогами, в XIX в. приближается к венской оперетте)*
Zäsur *f* D
E caesura
F césure *f*
I cesura *f*
S cesura *f*
U cezúra, metszet
R цезура *f*
zászló U Notenfahne
Zeichen *n* D
E mark, sign
F signe *m*
I segno *m*
S signo *m*
U (elő)jel
R знак *m*
— bis zum ~ fino al → segno
— **dynamisches** ~
E dynamic sign/mark
F signe *m* dynamique
I segno *m* dinamico
S signo *m* dinámico
U dinamikai jel
R обозначение *n* динамических оттенков
Zeile *f* D
E line
F ligne *f*, vers *m*
I linea *f*, verso *m*
S línea *f*, verso *m*
U sor
R строка *f*
Zeiteinheit *f* D
E unit of time
F unité *f* de temps
I unità *f* di tempo
S unidad *f* de tiempo
U időegység
R счётная единица *f*
Zeitmaß *n* D tempo
— im ersten ~ *prescr* tempo primo

— im früheren ~ *prescr* a → tempo
— im selben ~ l'istesso → tempo
— im freiem ~ senza → misura
zene U Musik; Tonkunst
— zenén kívüli: außermusikalisch
— zenét szerezni *v* komponieren
— a jövő zenéje: Zukunftsmusik
— abszolút ~ absolute → Musik
— aleatorikus ~ aleatorische → Musik
— asztali ~ Tafelmusik
— dodekafon ~ Zwölftonmusik
— egyházi~Kirchenmusik; geistliche→ Musik
— egyszólamú ~ einstimmige → Musik
— éji ~ nocturne
— elektronikus ~ elektronische → Musik
— felvonásközi ~ act tune; Zwischenaktsmusik
— figurális ~ Figuralmusik
— hangszeres ~ Instrumentalmusik
— házi ~ Hausmusik
— iskolai ~ Schulmusik
— komoly/klasszikus ~ ernste → Musik
— negyedhangos ~ Vierteltonmusik
— punktuális ~ punktuelle → Musik
— szabadtéri ~ Freiluftmusik
— szférák zenéje: Sphärenmusik
— színházi ~ Schauspielmusik
— színpadi ~ *teat* Bühnenmusik; Schauspielmusik
— szórakoztató ~ Unterhaltungsmusik
— templomi ~ Kirchenmusik
— tizenkét fokú ~ Zwölftonmusik
— több kórusos ~ Mehrchörigkeit
— török ~ Janitscharenmusik
— udvari ~ Hofmusik
— világi ~ weltliche → Musik
— vokális ~ Vokalmusik
zeneakadémia U Musikhochschule
zeneautomata U Musikautomat
zenebarát U Musikliebhaber
zenediktálás U Musikdiktat
zenedráma U Musikdrama
zenedrámai U musikdramatisch
zeneelmélet U Musiklehre; Musiktheorie
zeneesztétika U Musikästhetik
zeneetnológia U Musikethnologie
zenei U musikalisch
zeneigazgató U Musikdirektor
zeneirodalom U Musikliteratur
zeneiskola U Musikschule
zenekar U Orchester; *obs* bande
— fürdőhelyi ~ Kurorchester
— (kisebb) ~ Kapelle
— megerősített ~ verstärktes → Orchester
— operaházi ~ Opernorchester
— saját ~ Hauskapelle
— szimfonikus ~ Symphonieorchester
— ... tagú ~ ein ... köpfiges → Orchester
— udvari ~ Hofkapelle
zenekari U Orchester-; orchestral
— félig ~ halborchestral
zenekedvelő U Musikliebhaber; musikalisch; musikantisch
zenekritika U Musikkritik
zenekritikus U Musikkritiker
zenekutatás U Musikforschung
zenélés U; házi ~ Hausmusik
zenélgetni *v* U *fam* musiquer
zenélni *v* U musizieren
zenélődoboz U Spieldose
zenélőóra U Spieluhr
zenemester U *mil* Musikmeister
zeneműU Komposition
~vek *pl* Musikalien
— egynemű ~ Äquale
— pedagógiai ~vek: Unterrichtsmusik
zeneműkereskedés U Musikalienhandlung
zeneműkiadó U Musikverleger; Musikverlag
zeneművészet U Tonkunst
zeneoktatás U Musikerziehung
— iskolai ~ Schulmusik
zenepavilon U Musikpavillon
zenepedagógus U Musikerzieher
zenepszichológia U Musikpsychologie
zenerajongás U Melomanie
zenerajongó U Melomane; meloman
zenereprodukció U Musikwiedergabe
zenész U Musikant; Musiker
— hangszeres ~ Instrumentalist
— hivatásos ~ Berufsmusiker
— utcai ~ Straßenmusikant
zeneszerzéstan U Kompositionslehre
zeneszerző U Komponist
— udvari ~ Hofkomponist
zenésznövendék U Musikstudent
zeneszociológia U Musiksoziologie
zenetanár U Musikerzieher; Musiklehrer
— iskolai ~ Schulmusiker
zenetanárnő U Musikerzieherin; Musiklehrerin
zenetanuló U Musikschüler; Musikstudent
zeneterápia U Musiktherapie
zenetörténész U Musikhistoriker
zenetörténet U Musikgeschichte
zenetudomány U Musikwissenschaft
— összehasonlító ~ vergleichende → Musikwissenschaft
zenetudós U Musikwissenschaftler
zengő U; túl ~ überakustisch
zengőkamra U Echokammer
zengzetes U klanglich
zengzetesség U Klanglichkeit
Zentrum *n* D; **tonales ~** ⟨*Hindemith*⟩
E tonal centre/center
F centre *m* tonal
I centro *m* tonale
S centro *m* tonal
U tonális központ/centrum
R тональный центр *m*
zergliedern *v* D
E to divide up, to segment, to dissect
F décomposer, diviser, fragmenter
I segmentare
S fraccionar, dividir, segmentar, fragmentar
U (szét)tagolni
R расчленять

Zergliederung *f* D
E segmentation, dissection
F division *f*, fragmentation *f*
I segmentazione *f*
S segmentación *f*, fragmentación *f*, división *f*
U (szét)tagolás
R расчленение *n*
— **melodische** ~
E melodic segmentation
F fragmentation *f* mélodique
I segmentazione *f* melodica
S fragmentación *f* melódica
U melodikus tagolás
R расчленение *n* мелодии, разработка *f* посредством вычленения мотивов

ziehen *v* D *fiati*
E to slide
F tirer
I tirare
S tirar
U húzni
R *(приём типа глиссандо)*

Ziehharmonika *f* D
E accordion
F accordéon *m*
I fisarmonica *f*
S acordeón *m*
U húzóharmonika
R гармонь *f*, ручная гармоника *f*

Zieltonart *f* D
E final/closing key
F tonalité *f* finale, ton *m* final
I tono *m* finale
S tono *m*/tonalidad *f* final
U célhangnem
R последующая тональность *f*, конечная тональность *f*

Zierleiste *f* **über der Klaviatur** D *org*
E ornamental plate above keyboard, thumping board
F traverse *f* située au-dessus du clavier
I lista *f* sopra la tastiera, listello *m*
S chapa *f* frontal
U díszléc a billentyűzet felett
R орнаментированная филёнка *f* (над клавиатурой)

Ziffer *f* D *bc*
E figure
F chiffrage *m*
I cifra *f*
S cifra *f*, cifrado *m*
U szám(ozás)
R цифра *f*

Ziffernschrift *f*, **Zahlennotation** *f* D
E number notation
F notation *f* chiffrée
I notazione *f* cifrata
S notación *f* en cifra
U számkottaírás, számjegy-kottaírás
R цифровая нотация *f*

Zigeuner-Art *f* D; nach ~ alla → zingara

Zigeunerbanda *f* D cigánybanda

Zigeunerkapelle *f* D cigánybanda

Zigeunerlied *n* D
E gipsy song
F chant *m* tzigane/gitan
I canzone *f* gitana
S tzigana *f*, canto *m* gitano, canción *f* gitana/tzigana
U cigánydal
R цыганская песня *f*

Zigeunermusik *f* D
E gipsy music
F musique *f* tzigane
I musica *f* tzigana
S música *f* tzigana
U cigányzene
R цыганская музыка *f*

Zigeunertonleiter *f* D
E gipsy scale
F gamme *f* gitane, mode *m* gitan
I scala *f* gitana
S modo *m* gitano
U cigányskála, cigányhangsor
R цыганская гамма *f*

zimbalón *m* S cimbalom

Zimbel *f* D *org*
E cymbal
F cymbales *f pl*
I cimbalo *m*
S címbalos *m pl*
U "Zimbel"
R цимбель *m*

Zimbelstern *m* D *org*
E cymbelstern, cymbal star
F jeu *m* de cymbales
I sistro *m* cinese
S cimbalero *m*
U "Zimbelstern"
R цимбельштерн *m*

Zimmerdekoration *f* D *teat*
E box scene/set
F décor *m* d'intérieur
I scena *f* di una camera/di un interno
S interior *m*
U szobadíszlet
R интерьер *m*

zinck E *org* cornet

zingara I; **alla** ~
D alla zingara, nach Zigeuner-Art
E alla zingara, *"in gipsy style"*
F alla zingara, à la manière tzigane
S alla zingara, *"a la cingara"*
U alla zingara, cigányosan
R alla zingara, в цыганском стиле

Zink *m* D
E cornett
F cornet *m* à bouquin
I cornetto *m*
S corneta *f*
U cink, kornett
R цинк *m*
~ *org* cornet
— **gerader** ~
E straight cornett

F cornet *m* à bouquin droit
I cornetto *m* diritto
S corneta *f* recta
U egyenes cink/kornett
R *(разновидность цинка)*

— **krummer ~**
E curved cornett
F cornet *m* à bouquin recourbé
I cornetto *m* curvo
S corneta *f* curva
U görbe cink/kornett
R *(разновидность цинка)*

— **stiller ~**
E mute cornett
F cornet *m* muet
I cornetto *m* muto
S corneta *f* muda, "cornetto *m* muto"
U csendes cink/kornett
R *(разновидность цинка)*

zink(e) E *org* cornet

Zinkenbläser *m* D
E cornettist, cornett player
F cornettiste *m*, joueur *m* de cornet
I suonatore *m* di cornetto
S corneta *m*, cornetista *m*
U cinkjátékos/kornettista
R исполнитель *m* на цинке

Zinkenist *m* D *obs* = Zinkenbläser

Zirkelkanon *m* D
E circle canon
F canon *m* circulaire/perpétuel
I canone *m* circolare
S canon *m* circular/perpetuo/infinito
U körkánon
R бесконечный канон *m*

zischend D *prescr* ⟨*Becken*⟩
E hissing
F en faisant siffler les cymbales
I sibilante
S silbante
U sisteregve
R шипящий, свистящий

Zischlaut *m* D
E sibilant
F lettre *f* sifflante
I sibilante *f*
S silbante *m*, sibilante *f*
U sziszegő hang, réshang
R шипящий звук *m*

Zitat *n* D
E quotation
F citation *f*
I citazione *f*
S cita *f*
U idézet
R цитата *f*

Zither *f* D
E zither
F "Zither" *f*, cithare *f*
I cetra *f* da tavolo
S cítara *f*
U citera
R цитра *f*

zither E Schlagzither; Zither
~ ring: Zitherring

zither-harpe *f* F Waldzither

Zitherring *m*, **Schlagring** *m* D
E zither ring, plectrum
F anneau *m* de cithare, plectre *m*
I plettro *m* ad anello
S plectro *m*, anillo *m* de plectro
U gyűrű formájú citerapengető
R плектр *m* для цитры

zitieren *v* D
E to quote
F citer
I citare
S citar
U idézni
R цитировать

zitternd D *prescr* tremolando

znaměna R → крюки

znamenny chant E знаменный → распев

znamja R → крюки
— kondakarnoe ~ кондакарная → нотация

zócalo *m* S *pn* Fuß; Sockelleiste

zocchetto *m* I; zocchetti *pl* degli angoli *vl* Eckklötzchen
~ inferiore *vl* Unterklotz
~ superiore *vl* Oberklotz

zoccolo *m* I *arpa*, *pn* Fuß; *pn* Sockelleiste

zögern *v* D
E to hesitate, to retard
F hésiter, retarder
I ritardare, rallentare
S "ritardare", "rallentare", retardar, retrasar
U lassitani
R колебаться, медлить

zona *f* I; ~ di udibilità normale: Hörfeld

zongora U Flügel; piano; pianoforte
— zongorán kísér *pfte* am → Flügel
— a zongoránál . . . *pfte* am → Flügel
— aliquothúrozású ~ Aliquotflügel
— mechanikus ~ mechanisches → Klavier
— néma ~ stummes → Klavier
— pedálos ~ Pedalklavier
— preparált ~ prepared piano
— rövid ~ Kurzklavier; pianoforte a mezza coda
— transzponáló ~ Transponierflügel
— vonós ~ Bogenklavier

zongora- U pianistico

zongoraátirat U Klavierauszug

zongoradarab U Klavierstück

zongoradrót U Klavierdraht

zongoraépítés U Klavierbau

zongoraépítő U Klavierbauer

zongoraest U Klavierabend

zongoragyáros U Klavierfabrikant

zongorahangoló U Klavierstimmer

zongorahangverseny U Klavierabend

zongorahárfa U Klavierharfe

zongoraharmonika U Piano-Akkordeon

zongoraharmónium U Harmoniumklavier

zongoraiskola U Klavierschule

zongorajavító U Klavierreparateur
zongorakészítő U Klavierbauer
zongorakettős U duo pianistico
zongorakivonat U Klavierauszug
— énekes ~ ⟨énekszólamokkal⟩ Klavierauszug mit Gesangsstimmen
zongorakvartett U quartetto con pianoforte
zongoraletét U Klaviersatz
zongoramechanika U Flügelmechanik
zongoraművész(nő) U concertista di pianoforte; pianista
zongoramuzsika U Klaviermusik
zongoranégyes U quartetto con pianoforte
zongoraoktatás U Klavierunterricht
zongoraóra U Klavierstunde
zongoraötös U quintetto con pianoforte
zongoraszék U Klavierstuhl
zongoraszekrény U Flügelgehäuse
zongoraszekrény-készítő U *pfte, costr* Aufschläger
zongoraszerű U pianistico
zongoraszólam U Klavierpart
zongoraszonáta U sonata per pianoforte
zongoratanár U Klavierlehrer
zongoratanárnő U Klavierlehrerin
zongoratanítás U Klavierunterricht
zongoratető U Flügeldeckel; Klavierdeckel
zongoratrió U trio con pianoforte
zongoraváz U Klavierrast
zongoraverkli U Drehklavier
zongoraverseny U concerto per pianoforte
zongoravirtuóz U virtuoso del pianoforte
zongorázni *v* U Klavier spielen
zongorista U pianista
zoppa *f* I *bl*
D *(italienischer Tanz)*
E *(Italian dance)*
F zoppa *f*
S zoppa *f*
U *(olasz tánc)*
R *(итальянский танец)*
— **alla ~**
D alla zoppa, *"nach Art der Zoppa"*
E alla zoppa, *"limping"*
F alla zoppa, syncopé
S alla zoppa, *"cojeando"*
U alla zoppa, *"sántikálva"*
R alla zoppa, в характере танца «zoppa»
zoquete *m* S; ~s *pl vl* Eckklötzchen
~ inferior *vl* Unterklotz
~ superior *vl* Oberklotz
zörej U Geräusch
zornig D con → collera; *prescr* adirato
zortziko *m* S *bl*
D *(baskischer Tanz mit punktiertem Rhythmus)*
E *(Basque dance with strongly-marked rhythm)*
F zortziko *m*
I zortziko *m*
U *(pontozott ritmusú baszk tánc)*
R сортсико *n*
zsebpartitúra U partitura da studio; Taschenpartitur
zsinór U *tamb* Leine
zsinórmechanika U *ottoni* Schnurenmechanik
zsinórpadlás U *teat* Schnürboden
zsiráf(zongora) U Giraffenklavier
zsoldosdob U Landsknechtstrommel
zsolozsma U; halotti ~ Totenoffizium
zsoltár U Psalm
zsoltárdallam U Psalmton; псальма
zsoltáréneklés U Psalmodie
— antifonális ~ antiphonale → Psalmodie
— responzórikus ~ responsoriale → Psalmodie
zsoltároskönyv U Psalter
zsoltározás U Psalmodie
zsoltártónus U Psalmton
zsugorhüvely U *ancia d.* Schrumpfhülse
Zufallsharmonien *f pl* D
E *"accidental harmonies"* ⟨*harmonies caused by the movement of parts*⟩
F *"harmonies accidentelles"* ⟨*résultant du mouvement des parties*⟩
I *"armonie accidentali"*
S *(armonías de paso resultantes del movimiento de las partes)*
U *"véletlen harmóniák"* ⟨*szólamok véletlen egybeesése*⟩
R случайные аккордовые образования *n pl*
zufolo *m* I *org* Bauernflöte
~ a pistone: Stempelflöte
Zug *m* D ⟨*Handharmonika*⟩
E draw
F mouvement *m* d'extension
I movimento *m* d'apertura
S extensión *f*
U (ki)húzás
R разжим *m* меха
~ *corda* = Saitenbezug
~ *org*
E stop
F registre *m*, tirant *m*
I tirante *m*
S registro *m*, tirante *m*
U regiszter(húzó)
R регистр *m*, рукоятка *f* регистра
~ *trbne*
E slide
F coulisse *f*
I pompa *f* mobile a coulisse, pompa *f* a tiro
S vara *f*
U tolóka, *fam* cúg
R кулиса *f*
Zugabe *f* D
E encore
F encore *m*, bis *m*
I bis *m*
S bis *m*
U ráadás
R бис *m*
Zugärmchen *n* D *org*
E roller arm

F bras *m*/fers *m pl* d'abrégé
I catenaccio *m*
S brazos *m pl* de molinete
U irányváltoztató
R металлическая лапка *f*

zúgás U; nyolc harang ~a: Geläute von acht Glocken

zúgattyú U Schwirrholz

Zugbalg *m* D *org*
E motor bellows *pl*
F soufflet *m* à moteur, soufflet *m* actionné par un moteur
I mantice *m* azionato a motore
S fuelle *m* a motor, fuelles *m pl* mecánicos
U motoros fúvó
R *(мехи, в которые воздух нагнетается мотором)*

Zugehörigkeit *f* D; **tonale** ~
E tonal co-ordination
F coordination *f* tonale
I coordinazione *f* tonale
S coordinación *f* tonal
U tonális összefüggés
R тональное соотношение *n*

Zugharmonika *f* D *obs* = Ziehharmonika

zúgni *v* U; ~ hagyni *prescr, perc* klingen lassen

Zugposaune *f* D
E slide trombone
F trombone *m* à coulisse
I trombone *m* a tiro
S trombón *m* de varas
U tolóharsona
R цуггтромбон *m*

Zugrute *f* D *org*
E pull-down
F tirant *m*
I tirante *m*
S ganchos *m pl*
U huzalbemenet (a szelepes részbe)
R верхний крюк *m* абстракта

Zugtrompete *f* D
E slide trumpet
F trompette *f* à coulisse
I tromba *f* a tiro
S trompeta *f* de varas
U tolótrombita, *fam* cúgtrombita
R труба *f* с кулисой

zuhören *v* D
E to listen
F écouter
I ascoltare
S escuchar
U (oda)hallgatni, meghallgatni
R слушать

Zuhörer *m*, **Zuhörerin** *f* D
E listener, audience
F auditeur *m*, auditrice *f*
I ascoltatore *m*, ascoltatrice *f*
S escucha *m*+*f*, oyente *m*+*f*
U hallgató
R слушатель *m*, слушательница *f*

Zukunftsmusik *f* D ⟨*Wagner*⟩
E music of the future
F musique *f* de l'avenir
I musica *f* dell'avvenire
S música *f* del porvenir
U "a jövő zenéje"
R «музыка *f* будущего»

zumbador *m* S Schwirrholz

zumbar *v* S brummen

zümmögni *v* U brummen

Zunge *f* D *arm*
E vibrator
F lame *f* vibrante, anche *f* libre
I ancia *f*
S lengüeta *f*
U nyelv
R язычок *m*

~ *canna ancia*
E tongue
F anche *f*, languette *f*
I lingua *f*, linguetta *f*, ancia *f*
S lengüeta *f*, caña *f*
U nyelv
R язычок *m*

~ *cemb*
E tongue
F languette *f*
I bilancia *f*
S púa *f*
U nyelv
R пёрышко *n*, язычок *m*

~ *fl, ottoni*
E tongue
F coup *m* de langue, articulation *f*
I ancia *f*
S articulación *f*
U nyelv
R трость *f*

— **aufschlagende** ~ *canna ancia*
E striking/beating/retreating tongue
F anche *f* battante
I ancia *f* battente
S lengüeta *f* batiente
U rácsapó nyelv
R бьющий язычок *m*

Zungenbein *n* D
E hyoid/lingual bone
F os *m* hyoïde
I osso *m* ioide
S hueso *m* hioides
U nyelvcsont
R подъязычная кость *f*

Zungeninstrument *n* D *obs* = Rohrblattinstrument

Zungenmixtur *f* D *org*
E reed/clarion mixture
F mixture *f* d'anches
I mistura *f* di clarini
S mixtura *f* de lengüetas
U nyelvmixtúra
R язычковая микстура *f*

Zungenpfeife *f*, **Lingualpfeife** *f* D *canna*
E reed pipe
F tuyau *m* à anche
I canna *f* ad ancia

S tubo *m* de lengüeta
U nyelvsíp
R язычковая труба *f*

Zungenstimmen *f pl* D *org*
E reed pipes *pl*, reed work
F jeux *m pl* d'anches
I registri *m pl* ad ancia/a lingua
S lengüetería *f*
U nyelvjáték
R язычковые регистры *m pl*

Zungenstöße *m pl* D *fl, ottoni*
E attack with the tongue
F coups *m pl* de langue
I attacchi *m pl* delle note con un colpo di lingua
S ataques *m pl* con golpe de lengua
U ütés, nyelvmegütés(ek *pl*)
R удары *m pl* языка

zupfen *v* D
E to pluck
F pincer
I pizzicare
S puntear
U pengetni
R щипать

Zupfgeige *f* D *pop* = Gitarre

Zupfidiophon *n* D
E plucked idiophone
F idiophone *m* pincé
I idiofono *m* a pizzico
S idiófono *m* punteado
U pengető(s) idiofon hangszer
R щипковый идиофон *m*

Zupfinstrumente *n pl* D
E plucked instruments *pl*
F instruments *m pl* à cordes pincées
I strumenti *m pl* a pizzico
S instrumentos *m pl* punteados
U pengetős hangszerek *pl*, pengetőhangszerek *pl*
R щипковые инструменты *m pl*

Zurechthören *n* D
E *(aural imagination, capacity of the ear to correct wrong notes or intervals)*
F *(accomodation auditive, capacité de l'oreille de rectifier les notes ou les intervalles faux)*
I orecchio *m* ⟨*capacità dell'orecchio di correggere intervalli o note stonate*⟩
S *(capacidad de corregir notas o intervalos falsos)*
U *(a fül hamis hangokat helyesbítő képessége)*
R *(способность внутреннего слуха исправлять фальшивые интервалы или звуки)*

zurna E зурна
zurna *f* I зурна
zurriaga *f* S Peitsche; Pritsche
zurückhalten *v* D ritardare
zurückhaltend D *prescr* ritardando; ritenuto; sostenuto
Zurückschlag *m* D *orn* ribattuta di gola
zurückstimmen *v* D; Cis nach C ~ *prescr, fl.* → Pauke
zusammen D *prescr* insieme; *prescr, corda* uniti

zusammengesetzt D ⟨*Intervall*⟩
E compound
F composé
I composto
S compuesto
U összetett
R составной

Zusammenklang *m* D
E harmony, chord
F consonance *f*, harmonie *f*
I suono *m*, accordo *m* d'assieme
S consonancia *f*, armonía *f*
U összehangzás
R созвучие *n*, одновременное звучание *n*

Zuschreibung *f* D ⟨*eines Werkes*⟩
E attribution
F attribution *f*
I attribuzione *f*
S atribución *f*
U tulajdonítás
R приписывание *n* ⟨*какого-либо произведения тому или иному автору*⟩

Zustand *m* D; **eingeschwungener** ~ *ac*
E steady-state condition
F stabilité *f* des vibrations
I stato *m* definitivo
S estado *m* definitivo/establidad *f* de las vibraciones
U berezgett állapot
R стационарный/установившийся процесс *m*

zuvor D; wie ~ come prima

zweichörig D *corda*
E bichord, with two courses
F à deux cordes, à double corde, à cordes doubles
I a due corde
S de doble orden
U kettős húrozású, duplán húrozott
R с парными струнами

~ *fis*
E with two sets of reeds
F à deux jeux d'anches
I a due file
S de dos juegos de lengüetas
U két sípsoros
R с двумя рядами голосов

Zweier-Paradiddle *m* D *perc* double paradiddle

Zweierschlagfigur *f* D *dir*
E two-beat pattern
F schéma *m* désignant deux battements par mesure
I schema *m* dei movimenti per la battuta di due tempi
S esquema *m* que designa dos golpes por compás
U kettes/páros ütem (vezénylésének) mozdulata
R двухдольная сетка *f*

Zweiertakt *m* D
E duple time/A: meter
F mesure *f* à deux temps
I tempo *m* binario, misure/battute *f pl* a due tempi, binarie *f pl*
S compás *m* binario/de dos tiempos
U páros ütem
R двухдольный размер *m*

Zweihalbetakt *m* D
E two-two time/A: meter
F mesure *f* à deux-deux
I tempo *m*/misura *f* (in) due metà
S compás *m* de dos por dos, compasillo *m* binario
U kétkettedes ütem
R размер *m* на две вторых

zweihändig D
E for two hands, two-hand
F à deux mains
I a due mani
S para/a dos manos
U kétkezes
R в две руки, двухручный

zweimal D a due volte → volta

zweimanualig D
E double-manual, double-banked, two--manual
F à deux claviers (manuels)
I a due manuali
S de dos manuales/teclados, de doble manual
U kétmanuálos, két manuálra írott
R с двумя мануалами, двухмануальный

zweisätzig D
E in two movements
F à deux mouvements
I di due tempi
S en dos movimientos
U kéttételes
R двухчастный

zweistimmig D
E two-part, à two
F à deux parties/voix
I a due voci/parti
S a dos partes/voces
U kétszólamú
R двухголосный

Zweistimmigkeit *f* D
E two-part texture/writing, two-voice texture
F écriture *f* à deux parties/voix, diphonie *f*
I scrittura/condotta *f* a due voci/parti
S difonía *f*, escritura *f* a dos partes/voces
U kétszólamúság
R двухголосие *n*

— **übergeordnete** ~ ⟨*Hindemith*⟩
E two-voice framework
F *(désignation des deux voix principales ou conductrices)*
I *(le due voci principali, in un pezzo a più voci)*
S *(designación de las dos voces principales o conductoras)*
U kiemelt kétszólamúság
R двухголосие *n* высшего порядка

zweitaktig D
E two-bar, two-measure
F à deux temps
I di due battute
S de/a dos tiempos
U kétütemű
R двухтактный

zweiteilig D
E in two parts, in two sections, binary
F binaire, à/en deux parties
I binario, bipartito
S en dos partes, binario, bipartito
U kétrészes, két részből álló
R двухчастный

zweitextig D
E bitextual
F à deux textes, à double texte
I bitestuale
S de/con doble texto
U kétszövegű, kétszöveges
R с двумя различными текстами

zweithemig, doppelthemig D
E bithematic
F bithématique
I bitematico
S bitemático
U kéttémájú, kéttémás
R двухтемный, с двумя темами

Zweiunddreißigstelnote *f* D
E demisemiquaver, A: thirty-second note
F triple croche *f*
I biscroma *f*, trentaduesimo *m*
S fusa *f*
U harmincketted hang(jegy)/kotta
R тридцатьвторая нота *f*

Zweiunddreißigstelpause *f* D
E demisemiquaver rest, A: thirty-second -note rest
F huitième *m* de soupir
I pausa *f* di biscroma
S silencio *m*/pausa *f* de fusa
U harmincketted szünet(jel)
R тридцатьвторая пауза *f*

Zweivierteltakt *m* D
E two-four time/A: meter
F mesure *f* à deux-quatre
I tempo *m*/misura *f* (in) due quarti
S compás *m* de dos por cuatro
U kétnegyedes ütem
R размер *m* на две четверти

Zwerchfellatmung *f* D
E diaphragm(atic) breathing
F respiration *f* diaphragmatique
I respirazione *f* diaframmatica
S respiración *f* diafragmática
U rekeszlégzés, hasi légzés
R диафрагмальное дыхание *n*

Zwerchpfeife *f* D = Querpfeife

Zwickel *m* D *arco*
E heel
F talon *m*

I tallone *m*
S talón *m*
U cvikli
R выемка *f* для металлической пластинки

Zwickelblech *n* D *arco*
E heel/back plate
F plaque *f* postérieure du talon
I placca *f* incastrata nel tallone
S placa *f* posterior del talón
U fémbetét ⟨*kápa hátsó részén*⟩
R металлическая пластинка *f*

Zwickstimmer *m* D *pfte*
E chip tuner, chipper
F *(ouvrier qui effectue le premier accord)*
I *(tecnico della prima accordatura)*
S *(afinador encargado de la primera puesta a punto de la afinación)*
U *(az első hangolást végző hangszerkészítő)*
R *(настройщик, осуществляющий первую настройку, без ремонта инструмента)*

Zwiebelflöte *f* D = Mirliton

Zwiefacher *m* D *tl*
E *(Bavarian dance, alternating between duple and triple time)*
F *(danse bavaroise avec alternance de rhythme binaire et ternaire)*
I *(danza bavarese alternante ritmi binari e ternari)*
S *(danza bávara en la que alternan ritmos binarios y ternarios)*
U *(váltakozó páros és páratlan ütemű bajor tánc)*
R *(баварский танец со сменой трёхдольного и двухдольного размера в пределах одного периода)*

Zwinge *f* D *ottoni*
E ferrule
F ferrule *f*, virole *f*
I ghiera *f*
S abrazadera *f*, anillo *m*
U fúvócsőgyűrű
R мундштучное кольцо *n*

— **erste [zweite, dritte]** ~ *ancia*
E first [second, third] ring
F première [deuxième, troisième] ligature *f*
I legatura *f* prima [seconda, terza]
S primera [segunda, tercera] ligadura *f*
U első [második, harmadik] drót
R первый [второй, третий] зажим *m*

Zwischenaktsmusik *f* D
E entr'acte, interval/curtain music
F intermezzo *m*, intermède *m*
I intermezzo *m*
S intermezzo *m*, intermedio *m*
U felvonásközi zene, közjáték
R антракт *m*

~ ⟨*Zwischenspiel*⟩ intermezzo: ⟨17. *sec*⟩ act tune

Zwischenaktvorhang *m* D *teat*
E drop curtain, act drop
F rideau *m* d'entracte
I siparietto *m*
S telón *m* de entreacto
U felvonásközi függöny
R интермедийный занавес *m*

Zwischendominante *f* D
E secondary dominant
F dominante *f* de passage
I dominante *f* secondaria
S dominante *f* de pasaje/paso
U mellékdomináns
R побочная доминанта *f*

Zwischenfach *n* D
E dramatic soprano, A: lirico spinto
F soprano *m* lirico-spinto
I soprano *m* spinto/drammatico
S spinto *f*, soprano *f* dramática
U drámai szoprán
R лирико-драматическое сопрано *n*

Zwischenkadenz *f* D
E medial/inverted cadence
F cadence *f* épisodique
I cadenza *f* intermedia
S cadencia *f* episódica/intercalar
U közbülső zárlat/kadencia
R серединная каденция *f*

Zwischenkeil *m* D *arco* = Schlußkeil

Zwischenraum *m* D ⟨*Notenlinien*⟩
E space
F interligne *m*
I spazio *m*
S espacio *m*
U vonalköz
R промежуток *m*

Zwischensatz *m* D couplet

Zwischenschlag *m*, **Unterteilung** *f* D *dir*
E subdivision (of the beat), sub-beat
F subdivision *f*
I suddivisione *f*
S subdivisión *f*
U osztott ütés
R подразделение *n*

Zwischenspiel *n* D intermezzo

~ *fuga*
E episode
F épisode *m*, divertissement *m*
I divertimento *m*, episodio *m*
S episodio *m*, divertimento *m*
U közjáték, divertimento, codetta
R интермедия *f*

~ *fuga* ⟨*"Andamento"*⟩ andamento

Zwitscherharfe *f* D = Spitzharfe

Zwölfachteltakt *m* D
E twelve-eight time/A: meter
F mesure *f* à douze-huit
I tempo *m*/misura *f* dodici ottavi, dosdupla *f*
S compás *m* de doce por ocho
U tizenkét nyolcados ütem
R размер *m* на двенадцать восьмых

Zwölftonkomponist *m*, **Zwölftöner** *m* D
E twelve-tone/twelve-note composer, dodecaphonist
F dodécaphoniste *m*
I compositore *m* dodecafonico

S compositor *m* dodecafónico, dodecafonista *m*
U *(dodekafon technikával komponáló zeneszerző)*
R додекафонист *m*; композитор *m*, пишущий додекафонную музыку

Zwölftonmusik *f*, **Dodekaphonie** *f* D
E twelve-tone/twelve-note/dodecaphonic music
F dodécaphonie *f*, musique *f* dodécaphonique
I musica *f* dodecafonica, dodecafonia *f*
S música *f* dodecafónica/docetonal, dodecafonía
U tizenkét fokú/dodekafon zene, dodekafónia *f*
R додекафония *f*, додекафонная музыка *f*

Zwölftonreihe *f* D
E twelve-note/twelve-tone series/row
F série *f* dodécaphonique
I serie *f* dodecafonica
S serie *f* dodecafónica
U tizenkét fokú/dodekafon sor
R двенадцатитоновый/додекафонный ряд *m*, серия *f*

Zwölftontechnik *f*, **Dodekaphonie** *f* D
E twelve-tone/twelve-note technique, dodecaphony, serial technique
F technique *f* dodécaphonique
I tecnica *f* dodecafonica
S técnica *f* (de composición) dodecafónica
U tizenkét fokú/dodekafon technika, dodekafónia
R двенадцатитоновая/додекафонная композиционная техника *f*

Zyklus *m* D
E cycle
F cycle *m*
I ciclo *m*
S ciclo *m*
U ciklus
R цикл *m*

Zylinderventil *n* D = Drehventil

zylindrisch D *canna*
E cylindrical
F cylindrique
I a cilindro
S cilíndrico
U cilindrikus
R цилиндрический

РУССКАЯ ЧАСТЬ

RUSSISCHER TEIL

RUSSIAN PART

PART RUSSE

PARTE RUSSA

PARTE RUSA

OROSZ RÉSZ

РУССКИЙ АЛФАВИТ

и транслитерация по системе ISO

А	а	a	Р	р	r
Б	б	b	С	с	s
В	в	v	Т	т	t
Г	г	g	У	у	u
Д	д	d	Ф	ф	f
Е	е	e	Х	х	h
Ё	ё	ë	Ц	ц	c
Ж	ж	ž	Ч	ч	č
З	з	z	Ш	ш	š
И	и	i	Щ	щ	šč
Й	й	j	Ъ	ъ	„
К	к	k	Ы	ы	y
Л	л	l	Ь	ь	’
М	м	m	Э	э	ė
Н	н	n	Ю	ю	ju
О	о	o	Я	я	ja
П	п	p			

A

аббревиатура *f* Abkürzung
абонемент *m* abonnement
абстракт *m org* ⟨*тяговый рычаг; деталь механической игровой трактуры*⟩ Abstrakte
аванложа *f teat* Proszeniumsloge
авансцена *f teat* Proszenium; Vorbühne
— на авансцене *teat* vorn auf der → Bühne
авлос *m* Aulos
автентический authentisch
автомат *m;* музыкальный ~ Musikautomat
автор *m;* ~ текста Textverfasser
авторские *pl* Tantiemen
агентство *n;* концертное ~ Konzertagentur
агогика *f* Agogik
агогический agogisch
аграф *m pfte* Agraffe
ададжо = адажио
адажио *prescr* adagio
адажио *n* adagio
адиафон *m* ⟨*клавишный инструмент*⟩ Adiaphon
администратор *m;* ~ концертной организации Konzertvermittler
акафист *m*
D Akathistos *m*
E acathistus
F akathistos *m*
I acatisto *m*
S akatistos *m*
U akathisztosz
акколада *f* accolade
аккомпанемент *m* Begleitung
аккомпаниатор *m* Begleiter
аккомпанировать *v* begleiten
аккорд *m* accord; Harmonie; Saitenbezug; *corda* Garnitur
~ в мелодическом положении квинты *acc* Quintlage
~, взятый в одновременности accord plaqué
~ на открытых струнах *corda* accord sur les cordes à vide
~ разрешения accord de résolution
~ струн *corda* Garnitur
— арпеджированный ~, взятый стаккато *orn* batterie
— выдержанный ~ accord tenu
— доминантовый ~ accord de dominante
— квартовый ~ accord par quartes
— квинтовый ~ (из двух квинт) accord par quintes
— ломаный ~ accord arpégé
— микстурные ~ы *pl* Mixturklänge
— натуральный ~ ⟨*натуральный звукоряд, рассматриваемый как единое целое*⟩ Naturklang
— общий ~ accord pivot
— одноименный ~ Variante
— параллельные ~ы *pl* Mixturklänge
— посредствующий ~ accord pivot
— прометеевский ~ accord mystique
— проходящий ~ accord de passage
— разложенный ~ arpeggio, accord arpégé
аккордеон *m* Akkordeon
— клавишный ~ Piano-Akkordeon
— кнопочный ~ Knopfgriff-Akkordeon
аккордовый en → accords
акт *m* Aufzug
актёр *m* Schauspieler
~, исполняющий главную роль Hauptdarsteller
— заменяющий ~ *teat* Ersatzspieler
— эстрадный ~ Vortragskünstler
актёрский schauspielerisch
актриса *f* Schauspielerin
~, исполняющая главную роль Hauptdarstellerin
— заменяющая ~ *teat* Ersatzspielerin
акустика *f* Akustik
~ закрытых помещений Raumakustik
~ зала Raumklang
— архитектурная ~ Raumakustik
акустический akustisch
акцент *m* Akzent; Betonung
~ на относительно сильной доле такта Nebenakzent
— главный ~ Hauptakzent
— звуковысотный ~ ⟨*выделение высшей точки мелодии*⟩ Tonhöhenakzent
акцентированный betont
акцентировать *v* betonen

акценткоппель *f org* ⟨*разновидность электропневматических копул*⟩ Akzentkoppel
акын *m*
D *(Volkssänger in Kasachstan und Kirgisien)*
E *(folk-singer in Kazakhstan and Kirghizstan)*
F *(chanteur populaire kirghiz-kazakh)*
I *(cantastorie del Kasakhstan e del Kirghisistan)*
S *(cantor popular kirguis-kazak)*
U *(népi énekes Kazahsztánban és Kirgiziában)*
алеаторика *f* Aleatorik
аликвотный Aliquot-
аликвоты *m pl org* Aliquotstimmen
аллегретто *prescr* allegretto
аллегро *prescr* allegro
аллегро *n* allegro
альбизифон *m* ⟨*металлическая басовая флейта в тоне до, на октаву ниже так наз. большой флейты*⟩ Albisiphon
альт *m* Alt
альтгорн *m* Althorn
альтерация *f* Alterierung
альтерированный alteriert
альтерировать *v* alterieren
альтист *m* Bratscher
амбушюр *m* Lippenspannung; *fiati* embouchure; ⟨*губная гармоника*⟩ Spielseite
— изогнутый ~ geschweifte → Spielseite
амплитуда *f* Amplitude
анализ *m* Analyse
~ звука Klanganalyse
— гармонический ~ Akkordbestimmung
анализатор *m;* ~ звука Schallanalysator
~ частот Frequenzanalysator
анализировать *v* analysieren
анапест *m* Anapaest
ангажемент *m* engagement
ангажировать *v* engager
ангемитонный anhemitonisch
англез *m bl* anglaise
анданте *prescr* andante
анданте *n* andante
андантино *prescr* andantino
андантино *n* andantino
анемометр *m org* ⟨*прибор для измерения давления воздуха*⟩ Windmesser;Windwaage
аненайка *f*
D Anenaika *f*, Ananeanes *f* ⟨*Formel im byzantinischen und altrussischen Kirchengesang*⟩
E anenaiki ⟨*formula used in Byzantine and old Russian liturgical chant*⟩
F *(formules du chant ecclésiastique byzantin et de l'ancienne Russie)*
I *(formula d'intonazione della chiesa bizantina e russa antica)*
S *(fórmulas del canto eclesiástico bizantino y ruso antiguo)*
U anenajka ⟨*formula a bizánci és régi orosz egyházi énekekben*⟩
аннулятор *m org* Absteller
ансамблист *m* **джаза** jazz musician
ансамбль *m* ensemble; *obs* bande
~ певцов-солистов Favoritchor
~ тромбонов Posaunenchor
— джазовый ~ jazz band
— цыганский ~ cigánybanda
— эстрадный ~ Hauskapelle
антем *m* full anthem
антиквариат *m;* музыкальный ~ Musikantiquariat
антирезонанс *m* Gegenresonanz
антифон *m* Antiphon
антифонарий *m* Antiphonale; Antiphonar
антифония *f* Antiphonie
антология *f* Anthologie
антракт *m* Zwischenaktsmusik; *teat* Pause
антрепренёр *m teat* Bühnenvermittler
аплодировать *v* Beifall klatschen
аплодисменты *m pl* Beifall
апогей *m* Höhepunkt
аппарат *m;* ~ для чтения микрофильмов Mikrofilmlesegerät
— звуковоспроизводящий ~ Schallwiedergabegerät
— звукозаписывающий ~ Schallaufnahmegerät
— научный ~ (книги) kritischer → Apparat
— слуховой ~ Hörgerät
аппликатура *f* Fingersatz
— вспомогательная ~ *legni* Hilfsgriff
— комбинационная ~ *legni* Kombinationsgriff
— расставлять *v* аппликатуру Fingersatz machen
апфельрегаль *m org* ⟨*язычковый регистр семейства регалей, 8'*⟩ Apfelregal
арабеска *f* arabesque
аранжировать *v* arranger
аранжировка *f* arrangement
~ для радио Funkbearbeitung
аранжировщик *m* Arrangeur; Bearbeiter
ариетта *f* arietta
ария *f* aria
~ да капо aria da capo
— бравурная ~ aria di bravura
— колоратурная ~ aria di coloratura
— концертная ~ aria concertante
— оперная ~ aria d'opera
арпедж(и)о *n* arpeggio
— по типу ~ arpeggiato
арпедж(и)оне *n* arpeggione
арпеджировано arpeggiato; *prescr* arpeggiando
арпеджировать *v acc* arpeggiare
арпеджо = арпеджио
арсис *m* Arsis
артист *m* Künstler
— гастролирующий ~ *teat* Gast
артистическая *f teat* Künstlerzimmer
артистический künstlerisch
артистка *f* Künstlerin
арфа *f* Harfe
~ с клавиатурой Klavierharfe

~ с одинарным педальным механизмом (einfache) → Pedalharfe
~ с педальным механизмом двойного действия Doppelpedalharfe; chromatische → Harfe
~ с рамой Rahmenharfe
— двойная ~ Doppelharfe
— дуговая ~ Bogenharfe
— крючковая ~ Hakenharfe
— перестроить *v* в ре мажор *prescr, arpa* wechseln in D-Dur → Harfe
— подготовить *v* перестройку в фа-диез минор *prescr, arpa* in fis-Moll vorbereiten → Harfe
— угловая ~ Dreiecksharfe; Winkelharfe
— эолова ~ Äolsharfe

арфа-гитара *f* arpa-guitarra
арфист *m* Harfenist
арфистка *f* Harfenistin
аспирантура *f* ⟨*в консерваториях и других высших учебных заведениях*⟩ Meisterklasse
атака *prescr* attacca
атака *f canto* Einsatz; *fiati* Anstoß; *str* Ansprache
— быстрая ~ *str* schnelle → Ansprache
— лёгкая ~ *str* leichte → Ansprache
— медленная ~ *str* langsame → Ansprache
— мягкая ~ *canto* gehauchter → Einsatz; weicher → Einsatz; *str* langsame → Ansprache
— резкая ~ *canto* harter → Einsatz
— твёрдая ~ *canto* harter → Einsatz; *str* schnelle → Ansprache
— уверенная ~ *str* sichere → Ansprache

атональность *f* Atonalität
атональный atonal; nichttonal
ауслёзер *m org* ⟨*приспособление в органах с электрической трактурой, выключающее все регистры*⟩ Auslöser; *pfte* Auslöserpuppe
~ венской механики *pfte* Prellzunge
ауфтакт *m dir* Auftakt
— дать *v* ~ Takt angeben
афония *f* Aphonie
аффект *m* Affekt
аччиакатура *f orn* acciaccatura
ашуг *m*
D *(Dichtersänger bei orientalischen und kaukasischen Völkern)*
E *(poet-musician of the oriental and Caucasian peoples)*
F *(poète chanteur des populations orientales et caucasiennes)*
I *(poeta-cantore dei popoli orientali e caucasici)*
S *(poeta cantor de las poblaciones orientales y caucásicas)*
U *(költő—énekes a keleti és kaukázusi népeknél)*

аэды *m pl* Aöden
аэрофон *m* Ärophon

Б

багатель *f* bagatelle
бакалавр *m* **музыки** ⟨*академическое звание в Англии*⟩ bachelor of music
балалайка *f*
D Balalaika *f*
E balalaika
F balalaïka *f*
I balalaica *f*
S balalaica *f*, balalaika *f*
U balalajka

балерина *f* ballerina; Ballettmädchen
балет *m* ballet
балетмейстер *m* maître de ballet; ⟨*женщина*⟩ maîtresse *f* de ballet
балка *f archi* Stimmbalken
~ для подвешивания колоколов Glockenbalken; Glockenstuhl
балкон *m*; ~ второго яруса *teat* zweiter → Rang
~ первого яруса *teat* erster → Rang
баллабиле *n bl* ballabile
баллада *f* ballade
— народная ~ népballada
баллябиль *m bl* ballabile
банджо *n* Banjo
банджо-мандолина *n* Mandolinbanjo
банджо-тенор *n* Tenorbanjo
банджо-укулеля *n* Banjo-Ukulele

бандола *f* ⟨*небольшой щипковый инструмент типа лютни*⟩ bandola
бандонеон *m* Bandoneon
бандонион *m* Bandoneon
бандура *f*
D Bandura *f*
E bandoura
F bandoura *f*
I bandura *f*
S bandura *f*
U bandura

бандурист *m*
D Bandura-Spieler *m*
E bandoura-player
F bandouriste *m*
I suonatore *m* di bandura
S tañedor *m* de bandura
U bandurajátékos

барабан *m* Trommel
~ в форме песочных часов Sanduhrtrommel
~ для концертного исполнения tambour de musique
~ из бензинной бочки steel drum
— арабский ~ arabische → Trommel
— большой ~ Baßtrommel, große → Trommel
— военный ~ ⟨*со слабо натянутыми струнами*⟩ tamburo basso

— деревянный ~ ⟨*африканский*⟩ Schlitztrommel
— индийский ~ indianische → Trommel
— малый ~ kleine → Trommel
— односторонний/однокожный ~ Einfelltrommel
— парадный ~ Paradetrommel
— походный ~ Marschtrommel
— провансальский ~ tambourin de Provence
— турецкий ~ türkische → Trommel
— французский ~ Leinentrommel; tambour de musique
— фрикционный ~ Reibtrommel; Waldteufel
— цилиндрический ~ Landsknechtstrommel; Wirbeltrommel
— цилиндрический ~ с высоким корпусом Röhrentrommel
— цилиндрический деревянный ~ Holzröhrentrommel
— шультерный ~ *pfte* Hammerrolle

барабанить *v* pauken; trommeln
барабанчики *m pl pfte* Mechaniktuben
барабанщик *m* Trommler
— военный ~ *mil* tambour
бард *m* Barde
бариолаж *m archi* bariolage
баритон *m* Bariton; Tenorhorn; *archi, fiati* Baryton; *ottoni* kleiner → Baß
баркарола *f* barcaruola
барокко *n* baroque
барокситон *m* ⟨*медный духовой инструмент*⟩ Baroxyton
бас *m* Baß; Baßton; ⟨*певец*⟩ Bassist; *fis* Grundbaß; *org* ⟨*педальный регистр*⟩ Baß
~ы *pl* мурки murky bass
~ профундо *obs, canto* basse-contre
— альбертиевы ~ы *pl* bassi Albertini → basso
— баритональный ~ Baß-Bariton
— бурдонный ~ dudabasszus
— глубокий ~ *obs, canto* basse-contre
— остинатный ~ basso ostinato; ground (bass)
— с ~ом *prescr* col → basso
— цифрованный ~ bezifferter → Baß
— шагающий ~ ⟨*характерная остинатная фигура в басу в стиле джаза буги-вуги*⟩ walking bass
басбалкен *m corda* Baßbalken
бас-буфф(о) *m* basso buffo
басгорн *m* Baßhorn
басданс *m bl* basse → danse
бас-кларнет *m* clarinette basse
бас-лада *f org* ⟨*часть труб басовой тесситуры; виндлада басовых труб*⟩ Baßlade
бас-мюзетт *m org* basse de musette
бас-октавист *m*
D *(der tiefe Bassist der russischen Volkschöre)*
E *(deep bass voice of Russian folk-choirs)*
F *(basse profonde des chœurs populaires russes)*
I *(basso profondo dei cori folkloristici russi)*
S *(bajo profundo de los coros rusos populares)*
U *(mély basszista orosz népi énekkarban)*
бассетгорн *m* Bassetthorn; *org* ⟨*язычковый регистр, 8'*⟩ Bassetthorn
бассо континуо *m* basso continuo
бас-тромбон *m* Baßposaune
батарея *f jazz* trap
бауэрнфлёте *f org* ⟨*лабиальный регистр, 4', 2'*⟩ Bauernflöte
башня *f org* ⟨*часть проспекта*⟩ Turm
баян *m*
D *(russische Form des Knopfgriff-Akkordeons)*
E *(Russian type of button-key accordeon)*
F *(forme russe de l'accordéon à boutons)*
I *(forma russa della fisarmonica a bottoni)*
S *(forma rusa del acordeón)*
U *(a gombos harmonika orosz alakja)*
~ ⟨*вообще*⟩ Knopfgriff-Akkordeon
бдение *n;* всенощное ~ = всенощная
бегло *prescr* agile
беглость *f* Geläufigkeit
бедный обертонами obertonarm
без senza
беззвучный tonlos
безмятежно *prescr* agiato; placido
безнадёжно *prescr* disperato
беззвуковый echofrei; schalltot
бекар *m* Auflösungszeichen
белая *f* ⟨*нота*⟩ alba
бельканто *n* bel canto
бемоль *m* B
бентик *m pfte* Bändchen
бергамаска *f bl* bergamasca
бержеретта *f* bergerette
беспокойно *prescr* affannato; irrequieto
бесполутоновый anhemitonisch
бетлейка *f*
D *(altes belorussisches Volkspuppentheater)*
E *(old Byelorussian folk puppet-theatre)*
F *(théâtre de marionnettes de l'ancienne Biélorussie)*
I *(antico teatro di marionette della Bielorussia)*
S *(teatro de titeres de la Bielorusia antigua)*
U *(régi belorusz népi bábszínház)*
бибельрегаль *m org* ⟨*крохотный орган в форме книги*⟩ Bibelregal
библиотека *f;* музыкальная ~ Musikbibliothek
биение *n* Schwebung
— без биений schwebungsfrei
билет *m;* входной ~ Eintrittskarte
бинауральный binaural
бис bis
бис *m* Zugabe
— вызывать *v* на ~ chiedere il → bis
битональность *f* Bitonalität
битональный bitonal
бициниум *m* ⟨*двухголосная пьеса*⟩ Bicinium
благовест *m*
D *(beim russischen Glockenläuten die Weise,*

die verschiedenen Glocken nacheinander zu läuten)
E *(in Russian bell-ringing, the manner of sounding a peal)*
F *(manière russe de faire sonner les cloches l'une après l'autre)*
I *(particolare modo russo di suonare le campane una dopo l'altra)*
S *(manera de hacer sonar sucesivamente las campanas propia de los rusos)*
U *(a harangozás orosz módja: a különböző harangok egymás utáni megszólaltatása)*

благозвучие *n* Wohlklang
благозвучный wohlklingend; Wohlklangs-
благородство *n* Erhabenheit
блек-ботм *m bl* ⟨*американский салонный танец*⟩ black-bottom
блёклый ⟨*о звуке*⟩ matt
блеск *m* Glanz
блестяще brillante; magnifico
блок *m* **настройки** *rad* Stereo-Steuergerät
блокверк *m org* ⟨*лабиальные регистры семейства принципалов*⟩ Blockwerk
блокфлейта *f* Blockflöte
~ сопранино Sopraninoblockflöte
— альтовая ~ Altblockflöte
— басовая ~ Baßblockflöte
— сопрановая ~ Sopranblockflöte
— теноровая ~ Tenorblockflöte
блокфлёте *f org* ⟨*старинный лабиальный регистр семейства принципалов, 4', 2', 1'*⟩ Blockflöte
блюз *m* blues
бобизация *f* ⟨*бельгийская система сольмизации*⟩ Bobisation
бобина *f* Tonbandspule
богогласник *m*
D *(russisches Gesangbuch mit nicht-liturgischen geistlichen Liedern)*
E *(Russian hymn-book with non-liturgical sacred songs)*
F *(livre de chants russe avec chants religieux non liturgiques)*
I *(libro di canto russo contenente brani sacri non liturgici)*
S *(libro ruso de cantos con canciones religiosas paralitúrgicas)*
U *(orosz énekeskönyv, nem liturgikus egyházi énekekkel)*

богослужение *n* Gottesdienst
бой *m;* барабанный ~ Trommelschlag
боковина *f pn* Seite
более più
болеро *n bl* bolero
болт *m camp* Schraube
~ механики *pfte* Mechanikbolzenschraube
боль *f;* с ~ю *prescr* amaro
большой groß
бомбарда *f* Bomhart
— басовая ~ Baßpommer
бомбарде *f org* ⟨*язычковый регистр, 32', 16', 8', 4'*⟩ bombarde
бонанг *m* ⟨*индонезийский ударный инструмент, набор гонгов*⟩ Bonang
бонги *pl* ⟨*вид афро-кубинского барабана*⟩ Bongo-Trommel
бородка *f canna* Bart
~ без щёчек ⟨*труб семейства штрейхеров*⟩ *canna* Streichbart ohne Seitenbart
~ в виде выступающих треугольных щёчек *canna* Vorderbart
~ в виде коробка ⟨*открытого с верхней стороны*⟩ *canna* Kastenbart
~ со щёчками ⟨*труб семейства штрейхеров*⟩ *canna* Streichbart mit Seitenbart
— боковая ~ ⟨*две боковые металлические пластинки, обрамляющие ротик лабиальной трубы*⟩ *canna* Seitenbart
— панельная ~ ⟨*у низкозвучащих деревянных труб*⟩ *canna* Streichbart
— подвижная ~ у ротика трубы *org* Klangzügel
— поперечная ~ *canna anima* Querbart
— роликовая ~ *canna* Rollbart
бороздка *f;* тонкая ~ *gram* Mikrorille
бочонок *m cl* Birne; *fl. d.* Wulst
боязливо *prescr* pauroso
боязнь *f;* ~ эстрады/сцены Lampenfieber
бравурность *f* bravura
бранль *m bl* ⟨*французский танец XV-го в.*⟩ bransle
брать *v corda, tasto* greifen
~ дециму *tasto* eine Dezime → greifen
~ фальшивые ноты danebengreifen
брєвис *f* Brevis
брейк *m* ⟨*короткая сольная импровизация в джазовой музыке*⟩ break
брёлка *f,* **жалейка** *f*
D Brjolka *f* ⟨*russische Volksschalmei*⟩
E brielka ⟨*Russian folk instrument of the chalumeau family*⟩
F *(chalumeau populaire russe)*
I brielka *f* ⟨*sambuca russa in legno di sambuco*⟩
S *(caramillo ruso popular)*
U brjolka ⟨*kettős nádnyelves orosz népi hangszer*⟩

бренчание *n* Geklimper
бренчать *v* bimmeln; *fam, pfte* klimpern
бронза *f;* колокольная ~ Glockengut
брусок *m;* ~ под средние штифты *pfte* Waagebalken
— замочный ~ *pfte* Schloßleiste
— металлический ~ ⟨*для имитации ударов по наковальне*⟩ Metallblock
— цокольный ~ *pn* Sockelleiste
брустверк *m org* ⟨*мануал, группа труб которого помещена в центре органа*⟩ Brustwerk
бубен *m perc* Schellentrommel
бубенцы *pl* Schellengeläute
бубенчик *m* Kuhglocke; Schelle
~и *pl* Schellenband; Schellengeläute
буги-вуги *n* ⟨*стиль джаза с характерной остинатной фигурой в басу*⟩ boogie-woogie
будка *f;* суфлёрская ~ trou du souffleur

буква *f;* начальная ~ Initiale
— прописная ~ Majuskel
— строчная ~ Minuskel
буцина *f org* = позауне
бумага *f;* нотная ~ Notenpapier
бунчук *m* Schellenbaum
бурдон *m* ⟨*выдержанный тон*⟩ Bordun; *org* ⟨*лабиальный регистр закрытых труб, 32', 16', 8', 4'*⟩ Bordun
~ 16' *org* bourdon 16'
бурлеска *f* burlesca
бурно *prescr* impetuoso; tempestoso
бурре *n bl* bourrée
бутада *f* ⟨*небольшая танцевальная пьеса или инструментальная фантазия*⟩ boutade
бутафор *m teat* Requisitenmeister
бутафория *f teat* Requisiten
бутафорская *f teat* Requisitenkammer
буфф *m* buffo
буффо *n* buffo
буффоны *m pl* Buffonisten
былина *f*, **старина** *f*
D Byline *f*
E byline
F byline *f*
I *(componimento epico russo)*
S byline *f*
U bilina
быстро mosso; *prescr* allegro; celere; pronto; veloce
— в два раза быстрей doppio → movimento
— очень ~ *prescr* allegrissimo; presto
бытовой ⇀ романс
бюгельгорн *m* Bügelhorn

В

ВААП ⟨*Всесоюзное агентство по авторским правам*⟩
D *(Anstalt zur Wahrung der Urheberrechte in der Sowjetunion)*
E *(Bureau for Copyright Protection of the USSR)*
F *(Bureau pour la protection des droits d'auteur de l'URSS)*
I *(Ufficio per la protezione dei diritti d'autore dell'URSS)*
S *(Oficio soviético por la protección de los derechos de autor)*
U *(a szovjet szerzői jogvédő hivatal)*
валик *m* ⟨*куранты*⟩ Stiftwalze; ⟨*механического фортепьяно*⟩ Walze
— гартовочный ~ ⟨*для интонировки язычковых пластин*⟩ *org* Rundstahl
валторна *f* Waldhorn
~ с клапанным механизмом Klappenhorn
— инвенционная ~ ⟨*с дополнительными трубками*⟩ Inventionshorn
— натуральная ~ Naturhorn; Naturwaldhorn
— хроматическая ~ chromatisches → Klappenhorn; Ventilhorn
валторнист *m* Hornist
вальдгорн *m org* ⟨*язычковый регистр сильного звучания, 16', 8'*⟩ Waldhorn
вальдфлёте *f org* ⟨*лабиальный регистр семейства флейтовых, 2', реже 4'*⟩ Waldflöte
вальс *m bl* Walzer
вальц *m org* = вальце
вальце *n org* ⟨*вспомогательное игровое устройство для создания большого крешендо*⟩ Rollschweller; Progressionsschweller
варган *m* Maultrommel
вариант *m* Version
вариация *f* Variation
— вариации *pl* на хорал Choralvariation
варьете *n* Varieté
варьировать *v* variieren
вассерклапан *m fag* Wasserausguß; *ottoni* Wasserausguß; Wasserklappe
введение *n;* ~ кисти в раструб *prescr, cor* Hand in Schalltrichter
вверх aufwärts
вводить *v* einleiten; *ton* einführen
вдох *m* Einatmung
вдохновение *n* Einfall
вдыхать *v* einatmen
ведение *n;* ~ мелодической линии Linienführung
~ смычка *arco* Bogenführung
— параллельное ~ Parallelführung
великолепно magnifico
величаво *prescr* maestoso
величественно *prescr* maestoso
величина *f* **интервала** ⟨*качественная*⟩ Intervallwert; ⟨*количественная*⟩ Intervallgröße
велле *n org* Welle
велленбретт *f org* ⟨*доска, на которой укреплены «коромысла»*⟩ Wellenbrett
венгерский; в венгерском стиле all'ungherese
вентиль *m ottoni* Ventil
~ переключения Wechsel; *ottoni* Kompensationsventil
~ с двигающимся поршнем *ottoni* Drehventil
~, укорачивающий длину канала *ottoni* Verkürzungsventil
— дополнительный компенсационный ~ *ottoni* Ersatzventil
— компенсационный ~ *ottoni* Ausgleichsventil
— первый [второй, третий] ~ *trb* erster [zweiter, dritter] → Ventilbogen
— помповый ~ Wechsel; *ottoni* Pumpventil
вентилькастен *m org* = виндкастен
вентилятор *m* Ventilator
~ большой мощности *org* Mehrdruckventilator

~, нагнетающий воздух в мехи *org* Windmotor
вербункош *m* verbunkos
вёрджинел *m* virginal
вёрджинелист *m* virginal player; virginalist
верёвка *f tamb* Leine
~ колокола Glockenseil
версия *f* Fassung
— сценическая ~ *teat* Bühnenfassung
вертеп *m*
D *(zweistöckiges altukrainisches Puppentheater)*
E *(old Ukrainian puppet-theatre on two levels)*
F *(théâtre de marionettes à deux étages de l'ancienne Ukraine)*
I *(antico teatro ucraino delle marionette, a due piani)*
S *(antiguo teatro ucraniano de titeres, con dos pisos)*
U *(kétszintes óukrán bábszínház)*
верхний hoch
вершина *f* **волны** Wellenberg
весело festivo; *prescr* gioioso; lieto
веснянка *f*
D *(altes russisches Brauchtumslied)*
E *(song derived from old Russian folklore)*
F *(ancien chant folklorique russe)*
I *(antico canto tradizionale russo)*
S *(antiguo canto folklórico ruso)*
U *(régi orosz alkalmi ének)*
вести *v* führen
вечер *m*; ~ песни Liederabend
~ фортепьянной музыки Klavierabend
вечерня *f* Vesper
взаймы; брать *v* ~ leihen
— дать *v* ~ leihen
взволнованно eccitante; *prescr* agitato; commosso; concitato
вздох *m* Seufzer
взмах *m*; ~ руки дирижёра *dir* Aufschlag
взять *v corda, tasto* greifen; *prescr* nehmen . . .; *ton* anspielen
~ в виде предъёма vorausnehmen
~ дециму *tasto* eine Dezime → greifen
~ звук *ton* anspielen
~ звук смычком *corda* anstreichen
вибрато *n* vibrato; ⟨*клавикорд*⟩ Bebung
вибратор *m* Vibratorhebel
вибрафон *m* Vibraphon
вибрация *f*; ~ звука ⟨*определённых регистров, специально настроенных немного выше или ниже камертона*⟩ *org* Schwebung
вибрировать *v* vibrieren; *canto* wackeln
— не ~ *prescr cl* white tone
вибрируя vibrierend
виват *m*, **виватный кант** *m* ⟨*18. sec*⟩
D *(Form der offiziellen russischen Festhymnen)*
E *(type of official Russian festival hymns)*
F *(forme des hymnes de fêtes officielles russes)*
I *(forma degli inni festivi ufficiali russi)*
S *(forma de los himnos en las fiestas oficiales rusas)*
U *(az orosz ünnepi himnuszok hivatalos formája)*
вивače *prescr* vivace
вивo *prescr* vivo
вигилия *f* ⟨*всенощная накануне большого праздника*⟩ Vigil
вид *m*; основной ~ *acc* Grundstellung
вилланелла *f* villanella
вильянсико *n* villancico
виндкастен *m org* ⟨*часть шлейфлade, в которой находятся игровые клапаны*⟩ Ventilkasten; Windkasten
виндлада *f org* ⟨*воздухораспределительная камера, откуда воздух попадает в трубы — часть воздухопровода*⟩ Windlade
~ в органе-мультиплекс Multiplexwindlade
~ для проспектных труб *org* Prospektlade
— педальная ~ *org* Baßlade
— разделённая/секционная ~ *org* Teilwindlade; geteilte → Windlade
— специальная ~ для интонировки отдельных регистров *org* Intonierlade
винерфлёте *f org* ⟨*лабиальный регистр семейства флейтовых, 8', 4'*⟩ Wienerflöte
винт *m*; ~ для зажима трости Blattschraube
~ капсюля *pfte* Hebegliedkapselschraube
~ крепления механики/кронштейна *pfte* Befestigungsschraube für Mechanikgestell
~ натяжения *arco* Spannungsschraube
~ подструнника *tamb* Saitenschraube
~ промежуточного капсюля *pfte* Stecherschraube
~ шуцлейстика *pfte* Schutzleistenschraube
— ауслезерный ~ *pfte* Auslöserpuppenschraube; Ösenschraube
— натяжной ~ *timp* Schraubenschlüssel
— регулировочный ~ коромысла *pfte* Repetierschenkelpuppe; Repetierschenkelsperrhaken
— репетиционный ~ *pfte* Abnickschraube
— стопорный ~ *trbne* Doppelschloß
— упорный ~ капсюля *pfte* Hammerkapselschraube
— упорный ~ клавиатурной рамы *pfte* Stellschraube für Klaviaturrahmen
— упорный ~ лейстика *pfte* Stellschraube für Klaviaturpralleiste
— шпилерный ~ *pfte* Stoßzungenschraube
виола *f* viola; *org* ⟨*лабиальный регистр семейства штрайхеров, 8', 4'*⟩ viola
~ да гамба viola da gamba; *org* ⟨*лабиальный регистр семейства штрайхеров, 8'*⟩ viola da gamba
— дискантовая ~ viola soprano
виолетта *f* ⟨*маленькая виола типа скрипки*⟩ violetta
виолоне *m* ⟨*контрабасовая виола*⟩ violone
виолончелист *m* cellista
виолончелистка *f* cellista
виолончелло *f org* = челло

виолончель *f* violoncello
— оркестровая ~ violoncello d'orchestra
виолфлёте *f org* ⟨*лабиальный регистр семейства штрайхеров*⟩ Fugara
виоль *f* **д'амур** viola d'amore
вирбельбанк *m pfte* Stimmstock; Wirbelfeld; Wirbelstock
виртуоз *m* virtuoso
виртуоз-инструменталист *m* Instrumentalvirtuose
виртуозность *f* virtuosità
виртуозный virtuoso
виуэла *f* vihuela
вкрадчиво *prescr* lusingando
владелец *m;* ~ фортепьянной фабрики Klavierfabrikant
вместе *prescr* insieme
внезапно subito
внемузыкальный außermusikalisch
вниз abwärts
водевиль *m* vaudeville
водоотвод *m;* автоматический ~ *fag* automatische → Entwässerung
вождь *m* Dux
возбуждённо *prescr* concitato
возвращаться *v* wiederkehren
возвращение *n* Wiederkehr
возвышенность *f* Erhabenheit
возвышенный erhaben
воздух *m* Luft
воздуховод *m org* ⟨*трубчатая деталь пневматической трактуры*⟩ Trakturrohr
вокализ *m* Gesangsübung; vocalise
— петь *v* ~ы vocaliser
вокально-оркестровый halborchestral
вокальный sanglich; stimmlich; vokal; *canto* Stimm-
вокс гумана *m org* ⟨*язычковый регистр семейства регалей тёплого, выразительного тембра, 8'*⟩ Vox humana
вокс челестис *m org* ⟨*лабиальный регистр из группы тремолирующих, 8'*⟩ Vox cœlestis
волк *m* ⟨*фальшиво звучащая квинта в неравномерной темперации*⟩ *tasto, org, archi* Wolf
волна *f* Welle
— звуковая ~ Schallwelle
— как на ~х ondeggiando
— синусоидальная ~ Sinuswelle
волнующе patetico
волос *m;* ~ на смычке Bogenhaare
волчок *m;* звучащий ~ Brummkreisel
волынка *f* Dudelsack
волынщик *m* Dudelsackpfeifer
вольно ungebunden
вольность *f canto* ⟨*в технике композиционного письма*⟩ licenza
воодушевление *n;* с ~м *prescr* animoso
вопленица *f*
D *(Klageweib, das traditionelle Totenklagen, aber auch andere Volkslieder vortrug)*
E *(woman mourner who sang traditional laments and other folk-songs)*
F *(pleureuse qui chantait les lamentations funèbres traditionnelles et d'autres chants populaires)*
I *(cantatrice, piagnona che cantava non solo il tradizionale canto funebre, ma anche altri canti popolari)*
S *(plañidera que cantaba, además, otros cantos populares)*
U *(siratóasszony)*
воронка *f ottoni* Trichtermundstück
воронкообразный trichterförmig
воспитание *n;* музыкальное ~ Musikerziehung
восприимчивый; ~ к колебаниям schwingungsfähig
восприятие *n;* ~ звуковысотности Tonhöhenwahrnehmung
— слуховое ~ Hörempfindung
воспроизведение *n* Wiedergabe
~ звука Schallwiedergabe
~ звукозаписи Abtastung
~ музыки Musikwiedergabe
воспроизводить *v;* ~ звукозапись abtasten
восходить *v* ansteigen
восходящий ansteigend; aufwärtsgehend
восьмая *f* Achtelnote
вполголоса *canto* sotto → voce
время *n* Taktteil
~ затухания (колебаний) Ausschwingzeit
~ реверберации Nachhallzeit
— всё ~ sempre
— сильное ~ guter → Taktteil
— слабое ~ schlechter → Taktteil
всенощная *f,* **всенощное бдение** *n*
D *(Nachtmesse mit Abendandacht und Frühgottesdienst in der russisch-orthodoxen Kirche)*
E *(midnight mass, evening prayers followed by early morning service in the Russian orthodox church)*
F *(messe de nuit de l'Eglise orthodoxe russe avec service du soir et du matin)*
I *(messa ed ufficio notturno della chiesa russo-ortodossa)*
S *(misa nocturna, con servicio de vísperas y maitines, de la Iglesia rusa ortodoxa)*
U *(éjszakai mise esti áhítatossággal és hajnali istentisztelettel az orosz ortodox egyházban)*
вскоре tosto
вставка *f* Einschiebung
вставлять *v* einschieben
~ пружину ⟨*басбалкен*⟩ *corda* barrer
вставной *corda* ⟨*о шейке*⟩ gesperrt
вступать *v* auftreten
вступить *v* einsetzen
вступление *n* Einleitung; Einsatz; Vorspiel
— дать *v* ~ Einsatzzeichen geben
втулка *f* Schoner
вуа селест *m org* = вокс челестис
вундеркинд *m* Wunderkind
вход *m* **на сцену** *teat* Bühneneingang
выведение *n* Ableitung
выводить *v* ableiten
выделенный betont

выделять *v* hervorheben
выделяя *prescr* marcato
выдерживать *v ton* aushalten; liegenbleiben
выдох *m* Ausatmung
выдумка *f* Einfall
выдыхать *v* ausatmen
выемка *f*; ~ в головке *arco* Kästchen
~ для металлической пластинки *arco* Zwickel
~ свода ⟨*около уса*⟩ *vl* Hohlkehle
~ эфа *archi* F-Lochklappe
выклейка *f*; ~ переднего капсюля (донышка) *pfte* Führungsstiftgarnierung
выписывание *n bc* Aussetzung
выписывать *v bc* aussetzen; *orn* ausschreiben
выпрямлять *v* gleichrichten
выпуклость *f corda* Wölbung
~ в середине тарелки Kuppel
выпуклый *corda* bauchig; gewölbt
выравнивание *n* **звука** *pfte* Stich
выравнивать *v* **звук** einstimmen; *pfte* stechen
выражать *v* ausdrücken
выражение *n* Ausdruck
выразительно *prescr* espressivo
выразительность *f* Ausdruck
вырез *m canna ancia* Aufschnitt
высокий hoch
высота *f* Höhe
~ звука Tonhöhe
— абсолютная ~ звука absolute → Tonhöhe
— без определённой высоты undiastematisch
— записанная ~ звука notierte → Klanghöhe
— неопределённая ~ звука unbestimmte → Tonhöhe
— определённая ~ звука bestimmte → Tonhöhe
— фиксированная ~ звука notierte → Klanghöhe
выступать *v teat* auftreten
выступление *n* Auftritt
выход *m* **(на сцену)** Auftritt
выходить *v* ⟨*книги, пластинки*⟩ herauskommen
вычурный maniéré
выше; как ~ come prima; *prescr* come sopra
вязка *f* Notenbalken
— соединённый однолинейной вязкой mit einem → Querbalken verbunden
вязко *prescr* pastoso

г

габелькоппель *f* ⟨*разновидность механических копул*⟩ *org* Gabelkoppel
гавот *m bl* gavotte
гайгенд-регаль *m* = гайгенрегаль
гайгенпринципал *m org* ⟨*лабиальный регистр, 8', 4'*⟩ Geigenprinzipal
гайгенрегаль *m org* ⟨*язычковый регистр семейства регалей*⟩ Geigenregal
гайгенрегистр *m org* ⟨*лабиальный регистр, имитирующий звучание струнного смычкового инструмента семейства виол*⟩ Geigenregister
гайгеншвебунг *m org* ⟨*лабиальный узкомензурный регистр из группы тремолирующих, 8', 4'*⟩ Geigenschwebung
гайка *f timp* ⟨*винтового приспособления для настройки*⟩ Schraubenmutter
~ , регулирующая ход педали *pfte* Pedalstangenmutter
галерея *f teat* Galerie; Olymp
галёрка *f teat* Olymp
галоп *m bl* galop
гальярда *f bl* gaillarde
гамба *f* viola da gamba
гамбенбас *m org* ⟨*педальный лабиальный регистр семейства штрейхеров, 32', 16', 8'*⟩ Gambenbaß
гамбист *m* Gambenspieler
гамбистка *f* Gambenspielerin
гамелан *m* Gamelang
гамма *f* Tonleiter
— венгерская ~ magyar → skála
— целотонная ~ Ganztonleiter
— цыганская ~ Zigeunertonleiter
гаммербанк *m pfte* Mechanikbalken
гаммерфильц *m pfte* Hammeroberfilz
гаммерштиль *m pfte* Hammerstiel
гаммообразный tonleiterartig
гармониа этериа *f org* ⟨*лабиальный регистр семейства микстур*⟩ Harmonia aetheria
гармонизация *f* Harmonisierung
гармонизовать *v* harmonisieren
гармоника *f*; губная ~ Mundharmonika
— ручная ~ Handharmonika; Ziehharmonika
— стеклянная ~ Glasharmonika
гармонический harmonisch
гармония *f* Harmonie; Harmonik
~ сфер Sphärenmusik
— квартовая ~ Quartenharmonik
гармонь *f* Handharmonika; Ziehharmonika
гармошка *f pop* Quetsche
гартовать *v canna ancia* aufwerfen
гастролировать *v* gastieren; faire une → tournée (en) . . .
гастролирующий *m teat* Gast
гастроль *f* tournée de concert
гауптверк *m org* ⟨*основной мануал органа*⟩ Hauptwerk
гебель *m org* ⟨*рычаг воздухонагнетательного меха, приводимый в действие вручную*⟩ Balgklavis
гедемпфт-регаль *m org* ⟨*мягкозвучащий язычковый регистр семейства регалей, 8', 4', 2'*⟩ gedämpft → Regal

геккель-кларина *f* ⟨*инструмент типа контрабасового кларнета*⟩ Heckelklarina
геккельфон *m* Bariton-Oboe; Heckelphon
гексахорд *m* Hexachord
— мажорный ~ Hexachordum durum
— мягкий/минорный ~ Hexachordum molle
— натуральный ~ Hexachordum naturale
— твёрдый ~ Hexachordum durum
геликон *m* Helikon
гемиола *f* Hemiole
гемитонный hemitonisch
гемсгорн *m org* ⟨*лабиальный регистр, 8', 4', 2', 2 2/3', 1 1/3'*⟩ Gemshorn
генерал-бас *m* basso continuo
генератор *m*; ~ импульсов Impulsgenerator
~ синусоидального тона Sinustonerzeuger
гептатоника *f* Heptatonik
герменевтика *f* Hermeneutik
гетерофония *f* Heterophonie
гетерофонный heterophon
гибкость *f* **голоса** Modulation
гиджак *m*
D Gidshak *f*
E *(Central Asian stringed instrument)*
F *(instrument à cordes de l'Asie centrale)*
I *(strumento ad arco dell'Asia centrale)*
S *(cordófono del Asia central)*
U gidzsak ⟨*közép-ázsiai húros hangszer*⟩
гидравлос *m* Wasserorgel
гимн *m* Hymne
— национальный ~ Nationalhymne
— по отношению к ~ам hymnologisch
— хвалебный ~ Lobgesang
гимнический hymnisch
гимнотворчество *n;* по отношению к гимнотворчеству hymnologisch
гипо- hypo-
гиподорийский hypodorisch
гипоионийский hypo-ionisch
гиполидийский hypolydisch
гипомиксолидийский hypomixolydisch
гипофригийский hypophrygisch
гитара *f* guitarra
~ с изогнутым корпусом guitarra con escotaduras
~ с клавиатурой guitarra de teclado
— большая сопрановая ~ guitarro
— гавайская ~ guitarra hawaiana
— лирообразная ~ lira-guitarra
— маленькая ~ guitarrico
— маленькая сопрановая ~ guitarrillo
гитара-мандолина *f* guitarra-mandolina
гитарист *m* guitarrista
гитаристка *f* guitarrista
глазок *m* Auge; Guckloch
глас *m*
D *(Kirchenton der orthodoxen Kirche)*
E *(mode of the orthodox church)*
F *(ton de l'Eglise orthodoxe)*
I *(tono liturgico della chiesa ortodossa)*
S *(tono de la Iglesia ortodoxa)*
U *(egyházi hangnem az orosz ortodox egyházban)*
— **главные ~ы** *pl*
D *(Hauptkirchentöne der orthodoxen Kirche)*
E *(principal modes of the orthodox church)*
F *(tons principaux de l'Eglise orthodoxe)*
I *(toni liturgici principali della chiesa ortodossa)*
S *(tonos principales de la Iglesia ortodoxa)*
U *(főhangnemek az orosz ortodox egyházban)*
— **побочные ~ы** *pl*
D *(Nebenkirchentöne der orthodoxen Kirche)*
E *(subordinate modes of the orthodox church)*
F *(tons secondaires de l'Eglise orthodoxe)*
I *(toni liturgici secondari della chiesa ortodossa)*
S *(tonos secundarios de la Iglesia ortodoxa)*
U *(mellékhangnemek az orosz ortodox egyházban)*
гласный *m* Vokal
— образующий гласные vokalbildend
глиссандо *prescr* glissando
глиссандо *n* glissando
— педальное ~ *prescr, timp* glissando col pedale
глокеншпиль *m* Klaviaturglockenspiel; *org* ⟨*набор высокозвучащих колокольчиков*⟩ Glockenspiel
глокхен *m org* ⟨*набор высокозвучащих колокольчиков*⟩ Glöckchen
глотка *f* Rachen
глубина *f;* ~ сцены *teat* Bühnenhintergrund
~ хода клавиши *org* tocco
— в глубине сцены *teat* im → Hintergrund
глухой schalltot; *canto* gedeckt; verschleiert
глушитель *m perc* Dämpfer; *tamb* Innendämpfer
глушить *v* mettere la → sordina; *fiati, pfte* dämpfen
— не ~ *prescr, perc* klingen lassen
гневно con → collera; *prescr* adirato
гнездо *n;* ласточкино ~ ⟨*значок музыкантов военного оркестра*⟩ *fam* Schwalbennester
гнусавый nasal
гобоист *m* Oboist
гобой *m* Oboe
~ д'амур hautbois d'amour
~ 4' *arm* hautbois 4'
— баритоновый ~ Bariton-Oboe
говорком ⟨*напевная декламация*⟩ *prescr, canto* mezzo cantato
год *m;* церковный ~ Kirchenjahr
гокет *m* Hoketus
головка *f arco* Kamm; *corda* ⟨*часть инструмента, в которой крепятся колки*⟩ Wirbelplatte; *magn* Tonkopf; *vl* Kopf
~ винта *arco* Schraubenkopf
~ звукоснимателя *gram* Tonkopf
~ молоточка *pfte* Hammerscheitel
~ с наконечником *fl. d.* Kopfstück mit Schnabel
~ трубы *canna ancia* Kopf
— демпферная ~ *pfte* Dämpferkopf
— магнитная ~ *magn* Aufnahmetonkopf; Magnetkopf

— нотная ~ Notenkopf
— стирающая ~ *magn* Löschkopf
головщик *m*
D *(Chorleiter und führender Solosänger im alten russischen Kirchenchor)*
E *(choir leader and leading soloist in old Russian church choirs)*
F *(directeur de chœur et soliste dans l'ancien chœur d'église russe)*
I *(direttore di coro e voce solista degli antichi cori ecclesiastici russi)*
S *(solista y director del coro en la antigua iglesia rusa)*
U *(karvezető és szólóénekes a régi orosz templomi énekkarban)*
голос *m* Stimme
— быть [не] в ~е [nicht] gut bei → Stimme sein
— верхний ~ Oberstimme
— главный ~ Hauptstimme
— грудной ~ *canto* Bruststimme
— детские и женские ~а *pl* voces blancas → voz
— дублирующий ~, усиливающий звучность Füllstimme
— женские и мужские ~а *pl* ⟨*смешанный хор*⟩ gemischte → Stimmen
— контрапунктирующий ~ Gegenstimme
— крайние ~а *pl* Außenstimme
— нижний ~ Unterstimme
— однородные ~а *pl* gleiche → Stimmen
— опорные ~а *pl* Stützstimme
— петь *v* полным ~ом mit voller → Stimme singen
— подчинённый ~ ⟨*в многоголосном изложении*⟩ Nebenstimme
— с двумя рядами ~ов *fis* zweichörig
— с одним рядом ~ов *fis* einchörig
— с тремя рядами ~ов *fis* dreichörig
— смешанные ~а *pl* gemischte → Stimmen
— со свободным количеством ~ов freistimmig
— соседние ~а *pl* benachbarte → Stimmen
— средний ~ Mittelstimme
-голосный -stimmig
голосоведение *n* Stimmführung
голосовой Stimm-
гоморитмический ⟨*с одним и тем же ритмом во всех голосах*⟩ homorhythmisch
гомофонический homophon
гомофония *f* Homophonie
гомофонный homophon
гонг *m* Gong
гонорар *m* Honorar
гопак *m bl*
D Gopak *m* ⟨*ukrainischer Volkstanz*⟩
E gopak ⟨*Ukrainian folk dance*⟩
F gopak *m*, hopak *m* ⟨*danse populaire ukrainienne*⟩
I gopak *m* ⟨*danza popolare ucraina*⟩
S gopák *m*, hopák *m* ⟨*danza popular ucraniana*⟩
U gopak ⟨*ukrán népi tánc*⟩
гордо con → dignità; *prescr* fiero
горестно *prescr* doloroso; luttuoso
горечь *f*; с ~ью *prescr* amareggiato
горизонт *m teat* Horizont
— круглый ~ *teat* Rundhorizont
— куполообразный ~ *teat* Kuppelhorizont
горло *n* Kehle
горловой guttural
горн *m* Horn; *org* ⟨*семейство язычковых регистров*⟩ Horn
гортанный guttural; Kehlkopf-
гортань *f* Kehle; Kehlkopf
горько *prescr* amaro
горячо *prescr* focoso
госномер *m* Verlagsnummer
гравировать *v* ⟨*ноты*⟩ stechen
гравировка *f* Stich
~ нот Notenstich
гравировщик *m* Stecher
~ нот Notenstecher
градуал *m* Graduale
грамзапись *f gram* Aufnahme
граммофон *m* Grammophon; Schallplattenspieler
грампластинка *f* Schallplatte
— на 45 оборотов *gram* single disc
граунд *m* ground (bass)
грациозно *prescr* grazioso; leggiadro
грация *f* Anmut
греметь *v ottoni* schmettern
грибок *m* ⟨*сурдина*⟩ *trb* Husch-Dämpfer
гриф *m corda* Griffbrett
— дополнительный ~ *corda* Doppelhals
— у ~а *prescr, corda* am → Griffbrett
грозно minacciosamente
громко *prescr* forte
— очень ~ *prescr* fortissimo
— умеренно ~ *prescr* mezzoforte
громкоговоритель *m* Lautsprecher
— низкочастотный ~ Tieftonlautsprecher
— сдвоенный ~ Doppellautsprecher
громкость *f*;~ (звука) Schallstärke; Tonstärke
грубо *prescr* brusco
груз *m canna ancia, org* Gewicht
грузик *m canna ancia* Gewicht
грузило *n trbne* Balancer
группа *f*; ~ тем Themengruppe
~ ударных Schlaginstrumentengruppe; Schlagzeug
— ритмическая ~ (джаза) rhythm section; Rhythmus-Instrumente
— струнная ~ (оркестра) archi → arco; Saitensatz
группетто *n orn* Doppelschlag
~, начинающееся с нижней вспомогательной *orn* Doppelschlag von unten
группировка *f* **голосов** Stimmgruppierung
грустно *prescr* afflitto; malinconico
грушевидный ⟨*раструб*⟩ birnenförmig; *canna ancia* kugelförmig
губа *f canna* Labium; Schneide; *fl. d.* Schneide
— верхняя ~ *canna* Oberlabium

— изогнутые губы *pl canna d. m.* aufgeworfene Labien → Labium
— круглая ~ *canna* Rundlabium
— нижняя ~ *canna d. m.* Unterlabium
— остроконечная ~ *canna* Spitzlabium
гудение *n camp* Summtöne; Unteroktav
гудеть *v org* heulen
гудок *m*
D Gudok *m* ⟨*altrussisches Streichinstrument*⟩
E gudok ⟨*old Russian bowed string instrument*⟩
F gudok *m* ⟨*ancien instrument à cordes russe*⟩
I gudok *m* ⟨*antico strumento a corda russo*⟩
S gudók *m* ⟨*antiguo instrumento de cuerda ruso*⟩
U gudok ⟨*régi orosz vonós hangszer*⟩
гудочник *m*
D Gudokspieler *m*
E gudok-player
F joueur *m* de gudok
I suonatore *m* di gudok
S tañedor *m* de gudók
U gudokjátékos
гуиро *n* güiro; Kürbisraspel
гусан *m*
D *(armenischer Dichtersänger)*
E *(Armenian minstrel-poet, bard)*
F *(poète chanteur arménien)*
I *(poeta-cantore armeno)*
S *(poeta cantor armenio)*
U *(örmény lantos)*
гусли *f pl*
D Gusli *f*
E gusli
F gusli *m*
I gusli *m*
S gusla *f*
U guzli
гусляр *m*
D Gusli-Spieler *m*
E guslar, gusli-player
F joueur *m* de gusli
I suonatore *m* di gusli
S tañedor *m* de gusla
U guzlijátékos

Д

давать *v*; ~ в каком-либо составе besetzen
~ в сопровождении хора corear
давление *n*; ~ звукоизлучения Schallstrahlungsdruck
~ воздуха Luftdruck
~ тонарма *gram* Auflagedruck
— воздушное ~ *org* Winddruck
— звуковое ~ Schalldichte; Schallwechseldruck
дайна *f*
D *(Bezeichnung für die verschiedenen litauischen Volksliedtypen)*
E *(designation of various types of Lithuanian folk-song)*
F *(terme désignant les différents types de chants populaires lithuaniens)*
I *(denominazione dei vari tipi di canti popolari lituani)*
S *(designación de los diferentes tipos de cantos populares lituanos)*
U *(különféle litván népdaltípusok megjelölése)*
дактиль *m* Daktylos
дамм *m org* Damm
дамм-штюк *m org* ⟨*неподвижные части шлейфладе*⟩ Dammstück
дап *m* = дэф
дарабука *f* ⟨*арабский барабан*⟩ Darabuka
дастан *m*
D *(episch-musikalische Vortragsform der mittelasiatischen und kaukasischen Dichtersänger mit Wechsel zwischen Sprache und Musik)*
E *(type of musical epic declamation of the Central Asian and Caucasian bards, alternating between speech and music)*
F *(forme d'exécution musicale et épique de poètes chanteurs de l'Asie centrale et du Caucase, avec alternance de parties chantées et parlées)*
I *(forma epico-musicale medio-asiatica e caucasica con alternanza di parole e musica)*
S *(forma de ejecución de los poetas cantores del Asia central y del Cáucaso, que alternan partes habladas y cantadas en sus relatos épico-musicales)*
U *(közép-ázsiai és kaukázusi lantosok epikus—zenei előadási formája, melyben beszéd és zene váltakozik)*
дата *f*; ~ первой публикации Copyright-Datum
~ публикации Erscheinungsdatum
даф *m* = дэф
дахшвеллер *m org* ⟨*верхний отсек коробки швеллера*⟩ Dachschweller
дважды doppelt
дверь *f*; опускная ~ *teat* Versenkungsschieber
движение *n* Bewegung
~ смычка вверх *archi* Aufstrich; *vc* Hinstrich
~ смычка вниз *archi* Abstrich; *vc* Herstrich
— в нисходящем движении abwärts
— косвенное ~ Seitenbewegung
— ленточное ~ Paraphonie
— параллельное ~ Parallelbewegung
— плавное ~ fließende → Bewegung

— противоположное ~ Gegenbewegung
— противоположное ~ смычка *archi* Gegenstrich
— прямое ~ gerade → Bewegung
— ракоходное ~ Krebs
— ритмическое ~ rhythmische → Bewegung
— секундовое ~ ⟨*обозначение скрытого голоса, идущего по секундам*⟩ Sekundgang
— цецилийское ~ ⟨*возрождение стиля Палестрины*⟩ Caecilianismus

двознаменники *m pl* ⟨17—18. *sec*⟩
D *(Handschriften der russischen Kirchenmusik, in denen die alten Neumen auf das moderne Liniensystem übertragen sind)*
E *(manuscripts of Russian church music, in which the old neumes are transcribed in modern clefs)*
F *(manuscrits de la musique ecclésiastique russe, dans lesquels les anciens neumes sont inscrits sur la portée moderne)*
I *(manoscritti di musica liturgica russa, nei quali gli antichi neumi vengono trasportati sul sistema moderno di linee)*
S *(manuscritos de música eclesiástica rusa, en los que los neumas antiguos se notan sobre la pauta moderna)*
U *(orosz egyházzenei kéziratok, melyekben a régi neumákat a modern vonalrendszerbe írták át)*

двойной doppelt; Doppel-
двор *m* Hof
двухголосие *n* Zweistimmigkeit
~ высшего порядка ⟨*крайних голосов*⟩ übergeordnete → Zweistimmigkeit
— ленточное ~ органума Paraphonie
— по типу ленточного двухголосия органума paraphon
двухголосный zweistimmig
двухмануальный zweimanualig
двухручный zweihändig
двухтактный zweitaktig
двухтемный zweithemig
двухчастный zweisätzig; zweiteilig
дебют *m* début
дебютировать *v* débuter
действие *n* Aufzug; *teat* Handlung
~ швеллерной коробки *org* Schwellkastenbetätigung
— двойное ~ ⟨*какого-либо механизма*⟩ *org* Doppelwirkung
— опера *f* в двух [трёх, четырёх] действиях Opera in zwei [drei, vier] → Aufzügen
— побочное ~ *teat* Nebenhandlung
— попеременное ~ ⟨*какого-либо механизма*⟩ *org* Doppelwirkung
дека *f;* верхняя ~ *vl* Decke
— нижняя ~ *corda* Boden
— нижняя ~ из двух кусков *corda* geteilter → Boden
— нижняя ~ из одного куска *corda* ganzer → Boden
— резонансная ~ *pfte* Resonanzboden
— у деки *prescr, arpa* Resonanztisch
декламация *f* Deklamation; Rezitation
— хоровая ~ Chorrezitation
декламировать *v* deklamieren; rezitieren
декорация *f teat* Bühnenbild; Dekoration; Szenenbild
— передвижная ~ *teat* Versatzstücke
декрешендо *prescr* decrescendo
деместенный → пение
демпфер *m cemb, pfte* Dämpfer; ⟨*клавикорды*⟩ Abdämpfung
демпфергальтер *m pfte* Dämpferarm
демпферный schalldämpfend
держатель *m;* ~ звукоснимателя *gram* Tonarm
~ нот *ottoni* Notenhalter
держать *v* tragen
держаться *v ton* tragen
дерзко *prescr* ardito
дерево *n* das → Holz
— выдержанное ~ для деки Resonanzholz
деташе *prescr, archi* détaché
— играть *v* ~ abstoßen
детектор *m* Gleichrichter
детонировать *v canto* detonieren; zu hoch → singen; zu tief → singen
дефект *m* **слуха** Gehörfehler
децибел *m* Dezibel
децима *f* Dezime
децимет *m* ⟨*камерное произведение для десяти инструментов*⟩ Dezett
децимоль *f* Dezimole
джаз *m* jazz
— играть *v* в ~е jazz
джаз-банд *m* jazz band
джаз-гитара *f* guitarra de jazz
джаз-флейта *f* Stempelflöte
диалог *m* Dialog
диапазон *m* Raum; Umfang; *canto* Stimmumfang
~ частот Frequenzumfang
— в ~е октавы im → Oktavraum
диатоника *f* Diatonik
диатонический diatonisch; ⟨*входящий в тональность*⟩ leitereigen
диафон *m org* ⟨*регистры повышенного воздушного давления; звучание форсированное*⟩ Diaphon
диафония *f* ⟨*вид раннего многоголосия IX—XII вв.*⟩ Diaphonie
дивертисмент *m* divertimento
дивизи divisi
диез *m* Kreuz
дико *prescr* feroce
диксиленд *m jazz* dixieland
диктант *m;* музыкальный ~ Musikdiktat
дилетант *m* dilettante
дилетантизм *m* dilettantismo
дилетантский dilettantesco
дилетантство *n* dilettantismo
диминуэндо *prescr* diminuendo
динамика *f* Dynamik
~ эхо Echodynamik

— ступенчатая ~ Terrassendynamik
динамический dynamisch
директор *m;* ~ оперного театра direttore d'opera
~ сцены *teat* Inspizient
— главный ~ театра *teat* Intendant
дирекцион *m* ⟨*в значении рабочей партитуры дирижёра*⟩ particella
дирижёр *m* Dirigent
~ оркестра Kapellmeister
~, руководящий репетициями concertatore
— военный ~ Musikmeister
— гастролирующий ~ Gastdirigent
— главный ~ Kapellmeister
— оперный ~ direttore d'opera lirica
— хоровой ~ Chordirigent; Chorregent; Kapellmeister
дирижирование *n* **хором** Chordirigieren
дирижировать *v* dirigieren
диск *m;* ~ проигрывателя *gram* Plattenteller
~и *pl* со штифтами *arpa* Kämme
дискант *m* Diskant
дискантладе *f org* ⟨*часть разделённой виндлады*⟩ Diskantlade
дискография *f* Diskographie
дискорданс *m* Diskordanz
диспозиция *f org* ⟨*количество регистров, качественная их характеристика и распределение между мануалами и педалью органа*⟩ Disposition
диссонанс *m* Dissonanz
~ задержания Vorhaltsdissonanz
диссонантный dissonant
диссонирование *n* Reibung
диссонировать *v* dissonieren; reiben
диссонирующий dissonant
дитон *m* ⟨*пифагорейская большая терция*⟩ Ditonus
диффузия *f ac* Diffusität
дишкант *m*
D *(improvisierte Solo-Oberstimme in den Liedern der Donkosaken und in ukrainischen und belorussischen Volksliedern)*
E *(improvised descant in Don Cossack songs and in Ukrainian and Byelorussian folk-songs)*
F *(solo improvisé à la partie supérieure dans les chants des cosaques du Don et dans les chants populaires d'Ukraine et de la Biélorussie)*
I *(voce solistica superiore improvvisata sui canti dei cosacchi del Don e sui canti popolari ucraini e della Bielorussia)*
S *(solo improvisado de la voz superior en los cantos de los cosacos del Don y en los cantos populares de Ucrania y de la Bielorusia)*
U *(rögtönzött felső szólószólam a doni kozákoknál és az ukrán és belorusz népdalokban)*
длина *f;* ~ волны Wellenlänge
~ обвивки струны *pfte* Spinnlänge
длительность *f* Länge
~ звука Tondauer
~ ноты Notenwert
~ паузы Pausenwert
дно *n corda* Boden
до *n ton* c
~ мажор C-Dur
~ минор c-Moll
~ первой октавы eingestrichenes c
до-бемоль *m ton* ces
додекафонист *m* Zwölftonkomponist
додекафонический dodekaphonisch
додекафония *f* Zwölftonmusik
додекафонный dodekaphonisch
до-диез *m ton* cis
до-дубль-бемоль *m ton* ceses
до-дубль-диез *m ton* cisis
дойра *f*
D Doira *f*
E doira
F *(tambourin d'Asie centrale)*
I doira *f*
S *(tamboril del Asia central)*
U *(közép-ázsiai ütőhangszer)*
доксология *f* ⟨*часть мессы*⟩ Doxologie
долькан *m org* ⟨*лабиальный регистр, 8', 4'*⟩ Dolcan
дольче *f org* ⟨*лабиальный регистр семейства флейтовых, 8'*⟩ Dolce
доля *f* Zählzeit
~ такта Taktteil
— сильная ~ guter → Taktteil
— слабая ~ schlechter → Taktteil
домбра *f*
D Dombra *f* ⟨*kasachisches zweisaitiges Zupfinstrument*⟩
E dombra ⟨*Kazakh plucked instrument with two strings*⟩
F dombra *f* ⟨*instrument pincé à deux cordes de Kazakhstan*⟩
I dombra *f* ⟨*strumento a pizzico a due corde del Kazakhstan*⟩
S dombra *f* ⟨*instrumento punteado de dos cuerdas de Kazakhstan*⟩
U dombra ⟨*kéthúros kazah pengetőhangszer*⟩
доминанта *f* Dominante; Oberdominante
~ параллели субдоминанты Dominante der Subdominantparallele
~ тонической параллели Dominante der Tonikaparallele
— двойная ~ Wechseldominante
— минорная ~ Molldominante
— побочная ~ Zwischendominante
доминантовый dominantisch
доминантсептаккорд *m* accord de septième de dominante
~ с повышенной квинтой accord de septième avec quinte augmentée
~ с пониженной квинтой accord de septième mineure avec quinte diminuée
домра *f*
D Domra *f* ⟨*russisches drei- oder viersaitiges Zupfinstrument*⟩

E domra ⟨*Russian plucked instrument with three or four strings*⟩
F domra *f* ⟨*instrument pincé russe à trois ou quatre cordes*⟩
I domra *f* ⟨*strumento a pizzico russo a tre o quattro corde*⟩
S domra *f* ⟨*instrumento punteado ruso de tres o cuatro cuerdas*⟩
U domra ⟨*három- vagy négyhúros orosz pengetőhangszer*⟩

дополнение *n* Epilog
дорийский dorisch
дорожка *f gram* Rille
~ (в органе) для прохода настройщика Stimmgang
— звуковая ~ *magn* Spur
доска *f*; ~ люка ⟨*на которой опускаются вниз*⟩ *teat* Versenkungstisch
— стиральная ~ ⟨*применимая как фрикционный инструмент*⟩ Waschbrett
— фрикционная ~ Reibbrett
достигать *v ton* erreichen
достоинство *n*; с ~м con → dignità
дощечка *f*; ~ для хранения плектра Schlagbrett
драма *f* Drama; Schauspiel
— литургическая ~ liturgisches → Drama
— музыкальная ~ Musikdrama
дробь *f perc* Wirbel
— барабанная ~ Trommelwirbel
— выбивать *v* барабанную ~ *perc* Wirbel schlagen
— открытая ~ *perc* offener → Wirbel
— скорая ~ *perc* dichter → Wirbel
друг *m*; ~ за ~ом hintereinander
дрyкшайба *f pfte* Druckfilzscheibe
дублет *m org* ⟨*лабиальный регистр семейства принципалов, 2'*⟩ doublette
дубль double
дубль- Doppel-
дубль-бемоль *m* Doppel-b
дубль-диез *m* Doppelkreuz
дуга *f*; вставная ~ *cor* Vertiefungsbogen; *ottoni* Krummbogen; Stimmbogen
дудка *f*
D *(Bezeichnung für Flöteninstrumente der russischen Volksmusik)*
E dudka ⟨*Russian folk instrument of the flute family*⟩
F *(flûte de la musique populaire russe)*
I *(strumento popolare russo simile al flauto)*
S *(flauta de la música popular rusa)*
U *(fuvolaszerü hangszer az orosz népzenében)*
~ ⟨*вообще*⟩ Pfeife; ⟨*свирель*⟩ Schalmei
— приманная ~ для ловли птиц Vogelpfeife
дудошник *m*
D Pfeifer *m* ⟨*Flötenspieler der russischen Volksmusik*⟩
E dudka-player, piper
F *(flûtiste m de la musique populaire russe)*
I piffero *m* ⟨*flautista della musica popolare russa*⟩
S *(flautista de la música popular rusa)*
U furulyás ⟨*orosz népzenész*⟩
~ ⟨*вообще*⟩ Pfeifer
дудук *m*
D Duduk *m* ⟨*kaukasisches Rohrblattinstrument*⟩
E duduk ⟨*Caucasian reed instrument*⟩
F duduk *m* ⟨*instrument à anche caucasien*⟩
I duduk *m* ⟨*strumento ad ancia caucasico*⟩
S duduk *m* ⟨*instrumento de lengüeta caucásico*⟩
U *(kaukázusi nádnyelves hangszer)*
дульциан *m* Dulcian
дульциана *f org* ⟨*лабиальный регистр, 8', 4', 2', 1'*⟩ Dulciana
дульцфлёте *f org* ⟨*лабиальный регистр семейства флейтовых, 8', 4'*⟩ Dulzflöte
дума *f*
D *(ukrainisches episches Lied)*
E *(Ukrainian epic song)*
F *(chant épique ukrainien)*
I *(canto epico ucraino)*
S *(canto épico ucraniano)*
U *(ukrán epikus dal)*
думка *f*
D Dumka *f* ⟨*balladenartiges Instrumental- oder Vokalstück volkstümlichen Charakters*⟩
E dumka ⟨*vocal or instrumental piece in the style of a popular ballad*⟩
F dumka *f* ⟨*pièce instrumentale ou vocale se rapprochant de la ballade, de caractère populaire*⟩
I dumka *f* ⟨*composizione vocale o strumentale di carattere popolaresco*⟩
S dumka *f* ⟨*pieza instrumental o vocal, especie de balada de carácter popular*⟩
U dumka ⟨*balladaszerü hangszeres vagy énekelt darab népies jelleggel*⟩
~ ⟨*украинская*⟩
D Dumka *f* ⟨*ukrainisches lyrisches Lied*⟩
E dumka ⟨*Ukrainian lyric song*⟩
F dumka *f* ⟨*chant lyrique ukrainien*⟩
I dumka *f* ⟨*canto lirico ucraino*⟩
S dumka *f* ⟨*canto lírico ucraniano*⟩
U dumka ⟨*ukrán lírai dal*⟩
дуо *n* duo
дуодецима *f* Duodezime
дуоль *f* Duole
дурхкомпонированный durchkomponiert
духовик *m* Bläser
духовный geistlich
духовой Blas-
духовые *m pl* Bläser
— деревянные ~ das → Holz
— медные ~ das → Blech
душка *f archi* Stimmstock
дуэт *m* duetto; duo
— фортепьянный ~ duo pianistico
дыхание *n* Atem; Atmung
~ носом Nasenatmung
~ ртом Mundatmung
— бесшумное ~ tonloser → Atem

— брать *v* ~ Luft holen
— брюшное ~ Bauchatmung
— грудное ~ Brustatmung
— диафрагмальное ~ Zwerchfellatmung
дышать *v* atmen
дьяк *m;* **государевы певчие ~и** *pl*
D *(Chor der Höfsänger-Diakone am russischen Zarenhofe)*
E *(choir of court singers and deacons at the court of the Russian czars)*
F *(chœur des diacres à la cour du tsar)*
I *(coro di diaconi e cantori alla corte zaresca)*
S *(coro de diáconos en la corte zarista)*
U *(az udvari énekesek és diakónusok kórusa a cári udvarban)*
— **певчий ~** ⟨*16—17. sec*⟩
D *(Sänger-Diakon im Chor des Patriarchen oder am Zarenhofe)*
E *(lay-clerks, deacons, in the choir of the Patriarch or at the court of the Czars)*
F *(diacre dans le chœur des patriarches ou à la cour du tsar)*
I *(diacono-cantore del coro del Patriarca o alla corte dello Zar)*
S *(diácono en el coro de los patriarcas o en la corte del zar)*
U *(énekes—diakónus a pátriárka kórusában vagy a cári udvarban)*
дэф *m*, **даф** *m*, **дап** *m*
D Deff *m* ⟨*orientalisches und kaukasisches Tamburin*⟩
E deff ⟨*Oriental and Caucasian tambourin*⟩
F deff *m* ⟨*tambourin oriental et caucasien*⟩
I *(tamburello a cornice orientale e caucasico)*
S deff *m* ⟨*tamboril oriental y caucásico*⟩
U *(keleti és kaukázusi ütőhangszer)*

Е

евангелие *n* Evangelium
евангелист *m* Evangelist
едва appena
единица *f;* счётная ~ Zählzeit; Zeiteinheit
еле-еле appena
ёршик *m legni* Wischer
естественно *prescr* semplice
ещё ancora

Ж

жалейка *f* = брёлка
жалобно *prescr* dolente; flebile
жалование *n* Gage; Honorar
— платить *v* ~ honorieren
жалуясь *prescr* gemendo; lamentabile
жалюзи *pl org* ⟨*передняя подвижная стенка коробки швеллера*⟩ jalousie
— дискантовые ~ *fis* Diskantjalousie
— скрытые дискантовые ~ *fis* unsichtbare → Diskantjalousie
жанр *m* ⟨*музыкального произведения*⟩ Gattung
жар *m;* с ~ом con → calore
желание *n;* по желанию ad → libitum; *prescr* libero
жест *m;* ~ окончания *dir* Abschlag; Abschluß
жёсткость *f* ⟨*звук*⟩ Härte
жизо *prescr* brioso
жига *f* jig
жидкость *f* **лабиринта** *or* Labyrinthwasser
жизнь *f;* музыкальная ~ Musikleben
журнал *m;* музыкальный ~ Musikzeitschrift
жутко unheimlich

З

заведение *n;* высшее музыкальное учебное ~ Musikhochschule
заведующий *m;* ~ постановочной частью *teat* Bühnenmeister
завиток *m vl* Schnecke
завод *m;* колокольный ~ Glockengießerei
заглавие *n;* ~ на обложке Umschlagtitel
заглушённый schalltot
задержание *n* Vorhalt; Vorhaltston
— неприготовленное ~ freier → Vorhalt
задерживать *v* ritardare
задерживая allentato; *prescr* ritardando; ritenuto
задник *m teat* Bühnenleinwand
задумчиво träumerisch
задушевный innig
зажим *m;* металлический ~ *cl* Ligaturklammer
— первый [второй, третий] ~ *ancia* erste [zweite, dritte] → Zwinge

заиграть *v* anspielen
заимствование *n* Entlehnung
заимствовать *v* entlehnen
заключение *n* Nachspiel; Schluß
закрепить *v* ⟨*тональность*⟩ bestätigen
закрытый *canna* gedeckt; *cor* gestopft
~ колпачком с полой тростью *canna* rohrgedeckt
зал *m;* бальный ~ Tanzsaal
— концертный ~ Konzertsaal
— репетиционный ~ Probebühne
замедление *n* Verzögerung
замедлять *v* ritardare; *prescr* rallentare
замедляя allentato; schleppend; *prescr* allargando; allentando; cedendo; rallentando; ritardando; ritenuto
замена *f;* энгармоническая ~ enharmonische → Verwechslung
заменить *v;* ~ большой флейтой *prescr* nimmt große Flöte → nehmen
заменять *v teat* ersetzen
заместитель *m;* функциональный ~ accord substitué
заметка *f;* критические заметки *pl* kritischer → Bericht
замещение *n* **аккорда** ⟨*появление побочного аккорда вместо главного*⟩ Klangvertretung
замирая *prescr* morendo; perdendosi; smorzando
замша *f;* ~ для оклейки фенгера *pfte* Fangerfilz
замысел *m;* следуя замыслу произведения werkgetreu
занавес *m* Vorhang
— железный ~ *teat* eiserner → Vorhang
— интермедийный ~ *teat* Aktvorhang; Raffvorhang; Zwischenaktvorhang
— опустить *v* ~! Vorhang zu!
— поднять *v* ~! Vorhang auf!
занавеска *f;* нёбная ~ Gaumensegel
заниматься *v* üben
~ музыкой musizieren
занятие *n;* занятия *pl* Unterricht
~ концертмейстера с певцами Korrepetition
— групповое ~ Gruppenunterricht
— индивидуальные занятия *pl* Einzelunterricht
— классное ~ Klassenunterricht
запев *m*
D *(solistischer Eingangsteil des russischen Chorliedes)*
E *(solo introduction to a Russian choral song)*
F *(dans un chœur russe, introduction chantée par le soliste)*
I *(parte iniziale solistica di un brano corale russo)*
S *(en un coro ruso, introducción cantada por el solista)*
U *(orosz kórusdal bevezető szólórésze)*
~ ⟨*в былинах*⟩
D *(Eingangsteil der Byline)*
E *(introduction to a byline)*
F *(introduction d'une byline)*
I *(parte iniziale d'una byline)*
S *(introducción de una byline)*
U *(bilina bevezető része)*
запевала *m*
D *(Vorsänger — und Hauptsänger — im russischen Volkschor)*
E *(precentor and principal singer in the Russian folk-choir)*
F *(chanteur principal, soliste, dans le chœur populaire russe)*
I *(capo-coro dei cori popolari russi)*
S *(cantor principal y solista de un coro popular ruso)*
U *(előénekes — és főénekes — az orosz népi kórusban)*
запевать *v* anstimmen
записывать *v gram, magn* Aufnahme machen; einspielen
~ на плёнку auf → Tonband nehmen
~ нотами notieren
~ по трансляции *gram, magn* aufnehmen; mitschneiden
запись *f gram, magn* Aufnahme
~ на плёнку Bandaufnahme
~ нот в интервалах Intervallschrift
~ по трансляции Mitschnitt
~ танца *bl* Bewegungsschrift
— вертикальная ~ *gram* Tiefenschrift
— двухдорожечная ~ *magn* Doppelspur
— мультиплексная техника *f* записи ⟨*запись на одну плёнку по двум каналам от одного источника звука со сдвигом во времени на подобие реверберации*⟩ multiple recording
— поперечная ~ *gram* Berliner-Schrift; Seitenschrift
— с однодорожечной ~ю *magn* Einspur-
— табулатурная ~ Intabulierung
— хореографическая ~ *bl* Bewegungsschrift
заполнение *n;* ~ звукозаписью *gram* Füllschrift
запор *m org* ⟨*удерживающая створку виндкастена в закрытом положении*⟩ Riegel
~, запирающий мехи *fis* Balgverschluß
запрещение *n* **параллелизмов** Parallelenverbot
зарубка *f;* ~ на подставке *archi* Stegkerben
~ эфа *vl* Querstrich
— зарубки *pl* эфов *archi* F-Lochquerkerbe
заря *f;* вечерняя ~ *mil* Zapfenstreich
— утренняя ~ *mil* réveil
заслонка *f;* ~ на прорези для настройки *canna d. l.* Stimmschieber
— вращающаяся ~ для настройки *canna d. l.* drehbarer → Stimmschieber
— регистровая ~ *arm* Registerklappe
засурдинить *v* mettere la → sordina
затакт *m* Auftakt
— без ~а abtaktig
— генеральный ~ Generalauftakt
затактность *f;* отсутствие затактности Abtaktigkeit
затактный auftaktig
затухание *n* Absprache

— процесс *m* затухания колебаний Abklingvorgang
затухать *v acc* abklingen
— постепенно ~ *corda* ausschwingen
затухая *prescr* mancando
затягивать *v* schleppen
затягивая schleppend
— не ~ nicht → schleppen
заучивание *n* **наизусть** Auswendiglernen
зачернить *v* schwärzen
звон *m;* ~ восьми колоколов Geläute von acht Glocken
~ колоколов ⟨*возвещающий что-либо*⟩ Anläuten
— колокольный ~ (нескольких колоколов) Geläute
— похоронный ~ Totenglocke
звонить *v* bimmeln; läuten
звук *m* Klang; Laut; Schall; Ton
~ "до" ⟨*у транспонирующих инструментов*⟩ Klang-C
~ лабиальной трубы ⟨*устроенной по принципу свистка*⟩ *canna, fl. d.* Schneidenton
~и *pl* натурального звукоряда Naturtöne
~, распространяющийся в твёрдых телах Körperschall
~, распространяющийся по воздуху Luftschall
~ трубы Tusch
— аккордовые ~и *pl* Akkordtöne
— акцентированный проходящий ~ betonter → Durchgangston
— взять *v* ~ Ton erreichen
— выдержанный ~ Dauerton; liegenbleibender → Ton
— генерирующий ~ schallerzeugend
— главный ~ *camp* Hauptton
— гласный ~ Vokal
— гудящий ~ *camp* Unteroktav
— закрытые ~и *pl cor* Stopftöne
— извлекать *v* ~ Laut erzeugen; Ton erzeugen
— извлекая ~ грубо/резко *cl* grob → geblasen
— издавать *v* каркающий ~ ⟨*при неправильном вдувании*⟩ *fag, cl* krähen
— начальный ~ Ausgangston
— неаккордовый ~ akkordfremder → Ton
— неаккордовые ~и *pl* harmoniefremde → Töne
— неакцентированный проходящий ~ unbetonter → Durchgangston
— нёбный ~ Gaumenlaut
— общий ~ gemeinsamer → Ton
— основные ~и *pl* музыкальной системы ⟨*соответствующие белым клавишам*⟩ Stammstufen
— производящий ~ schallerzeugend
— проходящий ~ Durchgangston
— свободно взятый неаккордовый ~ Nebenton
— характерный ~ Eigenton
— шипящий ~ Zischlaut
звуковой klanglich; tonlich
звукозаглушающий schalltötend
звукозапись *f* Schallaufzeichnung; Schallspeicherung
— глубинная механическая ~ *gram* Tiefenschrift
— оптическая ~ Lichtton
звукоизвлечение *n* Lauterzeugung; Tonerzeugung
звукоизоляция *f* Schallisolierung
звуконепроницаемый schalldicht
— сделать *v* звуконепроницаемым schalldicht machen
звукооператор *m rad* Tonmeister
звукопись *f* Lautmalerei; Tonmalerei
звукопоглощающий schalldämpfend
звукоподражание *n* Lautmalerei; Onomatopoeia
звукопроводность *f* Schall-Leitfähigkeit
звукорежиссёр *m rad* Tonmeister
звукоряд *m* Tonleiter; Tonreihe
— натуральный ~ Naturtonreihe; ⟨*рассматриваемый как единое целое*⟩ Naturklang
— обертонный ~ Obertonreihe
— основной ~ ⟨*до мажор*⟩ Normaltonleiter
— пентатонный/пятиступенный ~ Fünftonleiter
звукосниматель *m* Schalldose; Tonabnehmer
~ с двойным сапфиром *gram* Tonabnehmer mit zwei Saphiren
звукоулавливатель *m* Schallempfänger
звучание *n* Klang; Tongebung
— одновременное ~ Zusammenklang
— специфическое ~ Eigenton
звучать *v* erklingen; klingen; *org* tönen; *str* ansprechen
— звучит, как записано klingt wie notiert → klingen
— инструмент звучит ein Instrument (er)klingt → klingen; erklingen
— оглушительно ~ *ottoni* schmettern
— оставлять *v* ~ *prescr, perc* klingen lassen
— тон звучит ein Ton (er)klingt → klingen; erklingen
звучащий; ~ одновременно mitklingend
— глухо ~ *cl* hohlklingend
звучность *f* Klanglichkeit
— оркестровая ~ Orchesterklang
звучный klangvoll
зев *m* Rachen; Rachenhöhle
зеркало *n teat* Bühnenöffnung
зетцер-комбинация *f org* Setzerkombination
зингшпиль *m* Singspiel
знак *m* Bezeichnung; Zeichen
~ акцента Akzentzeichen
~ альтерации Versetzungszeichen
~ вступления Einsatzzeichen
~ для дыхания Atemzeichen
~ для памяти Erinnerungszeichen
~ лигатуры Ligaturklammer
~ мелизмов Verzierungszeichen
~ мензуральной системы Mensurzeichen
~и *pl* нотного письма Notationszeichen
~ отказа от альтерации Auflösungszeichen

~ повторения Wiederholungszeichen
~ повышения Erhöhungszeichen
~ понижения Erniedrigungszeichen
~ сокращения Sigel
~ ударения Akzentzeichen
~и *pl* фразировки Phrasierungszeichen
— водяной ~ ⟨*на бумаге*⟩ Wasserzeichen
— до ~а fino al → segno
— ключевые ~и *pl* Tonartvorzeichnung

знамя *n*, **знамёна** *n pl* = крюки
— кондакарное ~ = кондакарная → нотация

знаток *m* Kenner
зоря *f mil* réveil
— вечерняя ~ *mil* Zapfenstreich
зубец *m* ⟨*вальце*⟩ Zahn
зурна *f*
D Surna *f*
E zurna
F *(chalumeau oriental)*
I zurna *f*
S *(caramillo oriental)*
U *(keleti fúvós hangszer)*

И

игла *f gram* Nadel
иглодержатель *m* Nadelhalter
иголка *f*; интонировочная ~ *pfte* Intoniernadel
игра *f*; ~ на органе Orgelspiel
~ наизусть Auswendigspielen
~ ногтями *arpa* Nagelanschlag
~ пассажей passage
~ с листа Blattspiel
играть *v* Spielen; ⟨*на духовом инструменте*⟩ blasen; ⟨*кому-либо*⟩ vorspielen; ⟨*прослушивание*⟩ vorspielen
~ громко *ottoni* stark → anblasen
~ как написано loco
~ нечисто/фальшиво unrein → spielen
~ чисто rein → spielen
игрец *m*
D *(volkstümliche Bezeichnung für den Instrumentalisten der Volksmusik)*
E *(popular term for instrumentalists in folk-music)*
F *(désignation populaire des instrumentistes de musique folklorique)*
I *(denominazione popolare dei strumentisti di musica folkloristica)*
S *(nombre popular de los instrumentistas de música folklórica)*
U *(a népzene hangszeres előadóinak neve)*
игриво *prescr* giocoso
игрище *n*
D *(Volksbelustigung mit musikalischen Einlagen)*
E *(popular entertainment with musical interludes)*
F *(réjouissance populaire avec musique)*
I *(festa popolare con musica)*
S *(fiesta popular con música)*
U *(népünnepély zenei betétekkel)*
идиллия *f* Idyll
идиофон *m* Idiophon
~ с клавиатурой Idiophon mit Klaviatur
~ с мембраной Idiophon mit Membran
~ы *pl*, ударяемые друг о друга Gegenschlagidiophon
~, ударяемый непосредственно (рукой) unmittelbar geschlagenes → Idiophon
~, ударяемый при помощи инструмента ⟨*палочки, колотушки*⟩ mittelbar geschlagenes → Idiophon
— духовой ~ Blasidiophon
— плотный ~ Idiophon mit festem Schwingungskörper
— полый ~ Idiophon mit hohlem Schwingungskörper
— стеклянные ~ы *pl* Glasschalenspiel
— щипковый ~ Zupfidiophon
идти *v* fortschreiten
извлечение *n* **звука** Tonerzeugung
изгиб *m canna* Kropf; Kröpfung; *org* ⟨*воздушного канала*⟩ Kröpfung
~ язычка *canna ancia* Aufwurf der Zunge
— двойной круговой ~ трубы *canna* Doppelrundkropf
— двухколенчатый ~ трубы *canna* Doppelkropf
— круговой ~ трубы *canna* Rundkropf
— простой/одноколенчатый ~ трубы *canna* einfacher → Kropf
изгибать *v canna* kröpfen
изготовление *n* ⟨*фортепьяно, органа и т. п.*⟩ -bau
~ музыкальных инструментов Musikinstrumentenbau
~ скрипок Geigenbau
~ фортепьяно Klavierbau
изготовлять *v org* ausführen; *str* bauen
издание *n* Auflage; Ausgabe; Druck
~ в транспорте transponierte → Ausgabe
~ для голоса без сопровождения Melodieausgabe
~ по подлиннику Urtextausgabe
~ с комментариями, расшифровкой и т. п. kritische → Ausgabe
~ соответствующее оригиналу рукописи historische → Ausgabe
— научное ~ wissenschaftliche → Ausgabe
— новое ~ Neudruck
— окончательное ~ endgültige → Ausgabe
— оригинальное ~ Originalausgabe
— отдельное ~ Einzelausgabe
— первое ~ Erstausgabe; Erstdruck

— первопечатное ~ Inkunabel
— старое ~ Frühdruck
— стереотипное ~ с изменением заглавия Titelauflage
— учебное ~ praktische → Ausgabe
— юбилейное ~ Festschrift
издатель *m* Verleger
— музыкальный ~ Musikverleger
издательство *n;* музыкальное ~ Musikverlag
излагать *v* ⟨*тему*⟩ aufstellen
изложение *n* Satz
~ нота против ноты Note-gegen-Note-Satz
~ тем exposition
— вокальное ~ Vokalsatz
— двух-[трёх-, четырёх-, много]голосное ~ zwei-[drei-, vier-, mehr]stimmiger → Satz
— инструментальное ~ Instrumentalsatz
— органное ~ Orgelsatz
— фортепьянное ~ Klaviersatz
изложенный; широко ~ ⟨*об аккордах фортепьянной фактуры*⟩ weitgriffig
излучатель *m* **звука** Schallabstrahler
излучающий; слабо ~ schallweich
излучение *n* **звука** Schallabstrahlung
изнемогая; как бы ~ languido
изображение *n;* нотное ~ Notenbild
изогнутый eingebuchtet; *canna* gekröpft
изоляция *f* **звука** Schallisolierung
изомелодический ⟨*состоящий из одинаковых мелодических построений*⟩ isomelisch
изометрический ⟨*из одинаковых длительностей или с одинаковым ритмом во всех голосах*⟩ isometrisch
изометрия *f* ⟨*ноты одинаковой длительности, либо одинаковый ритм во всех голосах*⟩ Isometrik
изоритмический ⟨*по принципу изоритмического мотета XIV—XV вв.*⟩ isorhythmisch
изоритмия *f* ⟨*композиционный принцип изоритмического мотета XIV—XV вв.*⟩ Isorhythmie
изощрённость *f* Künste
~ в контрапунктической технике kontrapunktische → Künste
изучение *n;* ~ (духовных) гимнов Hymnologie
изящно *prescr* delicato; gracile
или ossia
имитационный imitierend
имитация *f* Imitation
~ в верхнюю квинту Imitation in der Oberquinte
~ в нижнюю квинту Imitation in der Unterquinte
~ в обращении/противодвижении Imitation in Gegenbewegung
~, проводимая последовательно Durchimitation
— начальная ~ Anfangsimitation
— начинать *v* с имитации imitierend beginnen
— парная ~ paarweise → Imitation
— последовательно проводить *v* имитацию durchimitieren
— ракоходная ~ Krebs
— свободная ~ freie → Imitation
— стреттная ~ enge → Imitation
— строгая ~ strenge → Imitation
— точная ~ wörtliche → Imitation
имитировать *v* imitieren
имитирующий imitierend
имитируя imitierend
импресарио *m* Konzertvermittler; *teat* Bühnenvermittler
импрессионизм *m* Impressionismus
импрессионист *m* Impressionist
импрессионистический impressionistisch
импровизация *f* improvvisazione
импровизированно alla → mente
импровизировать *v* improvvisare
импровизируя improvvisativo
импроперии *f pl* ⟨*песнопения католической литургии*⟩ Improperien
импульс *m* Impuls
— прямоугольный ~ Rechteckschwingung
инвенция *f* Invention
индикатор *m;* ~ уровня записи *magn* Aussteuerungsanzeige
инициал *m* Initiale
инкунабула *f* Inkunabel
инструмент *m* Instrument
~ для нанесения насечек на керн *org* Kernstecher
~ для натягивания струн *pfte* Choreisen
~ для регулирования положения керна *org* Kernsetzer
~, издающий один звук Eintoninstrument
~, исполняющий мелодию Melodie-Instrument
~ы *pl* к случаю Effektinstrumente
~ы *pl,* могущие вести сопровождение Akkordinstrumente
~ы *pl* с двойной тростью Instrumente mit doppeltem Rohrblatt
~ы *pl* с малой продолжительностью звучания ⟨*фортепьяно, ксилофон и т. п.*⟩ Kurztoninstrumente
~ы *pl* с одинарной тростью Instrumente mit einfachem Rohrblatt
~ со свистковым устройством/мундштуком Windkapselinstrument
— басовый ~ Baßinstrument
— вентильные ~ы *pl* Ventilinstrumente
— деревянный духовой ~ Holzblasinstrument
— духовой ~ Blasinstrument
— клавишные ударные ~ы *pl* Schlaginstrumente mit Klaviatur
— клавишный ~ Tasteninstrument
— медный духовой ~ Blechblasinstrument
— мелкие ~ы *pl* ударной группы *perc* Kleinschlagzeug
— музыкальный ~ Musikinstrument
— народные (музыкальные) ~ы *pl* Volksinstrumente
— настроенные ударные ~ы *pl* abgestimmte → Schlaginstrumente

— натуральные ~ы *pl* Naturtoninstrumente
— ненастроенные ударные ~ы *pl* nicht abgestimmte → Schlaginstrumente
— оркестровые ~ы *pl* Orchesterinstrumente
— перепоночные ударные ~ы *pl* Schlaginstrumente mit Membran
— пластиночные ударные ~ы *pl* Stabspiel
— самозвучащий музыкальный ~ Idiophon
— самозвучащий ударный ~ Schlagidiophon
— смычковые ~ы *pl* Streichinstrumente
— солирующий ~ Soloinstrument
— сопровождающий ~ Begleitinstrument
— струнный ~ Saiteninstrument
— транспонирующие ~ы *pl* transponierende → Instrumente
— тростевой ~ Rohrblattinstrument
— ударный ~ Schlaginstrument
— ударные ~ы *pl jazz* trap
— ударные ~ы *pl* с плотным корпусом Schlaginstrumente mit festem Schwingungskörper
— ударные ~ы *pl* с полым корпусом Schlaginstrumente mit hohlem Schwingungskörper
— фрикционные ~ы *pl* Friktionsinstrumente
— фрикционный ~ Raspel; Schrapidiophon
— щипковые ~ы *pl* Zupfinstrumente
— электронные музыкальные ~ы *pl* elektroakustische → Instrumente
— электронный музыкальный ~ Elektrophon
— язычковый ~ Rohrblattinstrument

инструменталист *m* Instrumentalist
инструменталистка *f* Instrumentalistin
инструменталистка-солистка *f* solista strumentale
инструменталист-солист *m* solista strumentale
инструментальный instrumental
инструментарий *m* **ударных** Schlagzeug-Garnitur
инструментовать *v* instrumentieren
инструментоведение *n* Musikinstrumentenkunde
инструментовка *f* Instrumentierung; ⟨*дисциплина*⟩ Instrumentationslehre
инсценировать *v* inszenieren
~ по новому neuinszenieren
инсценировка *f* Inszenierung
— новая ~ Neuinszenierung
интенсивность *f* **звука** Reizstärke; Schallintensität
интервал *m* Intervall
~ обращения Komplementärintervall
— большой ~ großes → Intervall
— контрольный ~ ⟨*при настройке*⟩ Kontrollintervall
— малый ~ kleines → Intervall
— мёртвый ~ ⟨*интервал, образующийся в момент цезуры*⟩ totes → Intervall
— составной ~ zusammengesetztes → Intervall
— увеличенный ~ übermäßiges → Intervall
— уменьшённый ~ vermindertes → Intervall
— чистый ~ reines → Intervall

интервальный intervallisch
интермедия *f fuga* andamento; Zwischenspiel
интермеццо *n* Intermezzo
интерпретация *f* Auffassung; Interpretation; Vortrag
~ текста Textausdeutung
интерпретировать *v* interpretieren
интерьер *m teat* Zimmerdekoration
интонация *f* Intonation; Tonfall
интонирование *n* Tongebung; *pfte* Stich
интонировать *v greg, org* intonieren; *pfte* intonieren; stechen
~ правильно *ton* treffen
интонировщик *m org* Intonateur
интрада *f* intrada
интродукция *f* Introduktion
интроитус *m* ⟨*вступительная часть мессы*⟩ Introitus
инципит *m* ⟨*обозначение вокального произведения начальным отрезком мелодии или словесного текста*⟩ Incipit
ионийский ionisch
ирмолог(ий) *m*
D Hirmologion *n*
E hirmologion
F hirmologion *m*
I irmologo *m*
S hirmologion *m*
U hirmologion

ирмос *m*
D Heirmos *m*
E hirmos
F hirmos *m*
I irmo *m*
S hirmos *m*
U heirmosz, hirmosz

искажение *n;* нелинейные искажения *pl* Klirrtöne
— свободный от искажения klirrfrei
искренний innig
искусственный künstlich
искусство *n* Kunst
~ гимнов Hymnodie
~ орнаментирования Verzierungskunst
~ пения Gesangskunst
~ танца Tanzkunst
— вокальное ~ Gesangskunst
испанский; в испанском стиле alla → spagnuolo
исполнение *n* Aufführung; Ausführung; Interpretation; Vortrag
~ генерал-баса Generalbaßspiel
— в свободном исполнении mit freiem → Vortrag
исполнимый spielbar
исполнитель *m* Ausführender; Darsteller; Interpret; ausübender → Musiker; Spieler
~ гимнов Hymnensänger
~ на альпийском рожке Alphorner
~ на вибрафоне Vibraphonspieler
~ на деревянном духовом инструменте Holzbläser

~ на медном духовом инструменте Blechbläser
~ на струнных смычковых инструментах Streicher
~ на теорбе Theorbenspieler
~ на флейте-пикколо Pikkolospieler
~ на цинке Zinkenbläser
~ ритмического танца Steptänzer
исполнительница *f* Ausführende; Darstellerin; Interpretin; Spielerin
исполнить *v* aufführen; zu → Gehör bringen
исполнять *v* ausführen; interpretieren; wiedergeben
~ полуговором rezitieren
историк *m* **музыки** Musikhistoriker
история *f* **музыки** Musikgeschichte
источник *m* Quelle
~ звука Schallquelle
исходный Anfangs-

Й

йодлер *m* Jodler
йодль *m;* **исполнять** ~ jodeln

К

кабалетта *f* cabaletta
кабаца *f* ⟨*ударный инструмент типа маракасов*⟩ *perc* Cabaza
кабина *f;* ~ для прослушивания *rad* Abhörkammer
каваль *f* ⟨*югославская продольная флейта*⟩ Kaval
каватина *f* cavatina
каданс *m* Kadenz; Schluß
— полный ~ Ganzschluß
— половинный ~ Halbschluß
— простой ~ einseitige → Kadenz
— сложный ~ vollständige → Kadenz
— фригийский ~ phrygischer → Schluß
кадансировать *v* kadenzieren
кадансирующий kadenzierend
кадансовый kadenzierend; Kadenz-
каденционный Kadenz-
каденция *f* Endung; Kadenz; Schluß
— автентическая ~ authentische → Kadenz
— заключительная ~ Schlußkadenz
— концертная ~ Kadenz
— неполная ~ einseitige → Kadenz
— неустойчивая ~ offene → Kadenz
— плагальная ~ plagale → Kadenz
— полная ~ Ganzschluß; vollständige → Kadenz
— половинная ~ Halbkadenz; Halbschluß
— прерванная ~ Trugschluß
— серединная ~ Zwischenkadenz
— устойчивая ~ geschlossene → Kadenz
кадло *n tamb* Zarge
кадриль *f* quadrille
казачок *m bl*
D Kasatschok *m*
E Cossack dance
F *(danse populaire ukrainienne)*
I kasatschok *m*
S *(danza popular ucraniana)*
U kazacsok ⟨*ukrán néptánc*⟩
казимир *m pfte* ⟨*фортепьянное сукно*⟩ Kasimir
какофонический kakophonisch
какофония *f* Kakophonie
калата *f* calata
калики *m pl* **перехожие**
D *(wandernde Volkssänger, die geistliche Lieder vortrugen)*
E *(wandering folk-singers performing sacred songs)*
F *(chanteurs populaires itinérants qui exécutaient des chansons spirituelles)*
I *(cantori popolari girovaghi che eseguivano canti sacri)*
S *(cantores populares errantes que ejecutaban canciones espirituales)*
U *(vallásos dalokat előadó vándorló népénekesek)*
калькант *m* ⟨*рабочий, накачивающий воздух в орган вручную*⟩ Kalkant
камаринская *f bl*
D Kamarinskaja *f*
E kamarinskaya
F *(danse russe chantée)*
I kamàrinskaja *f*
S kamarinskaia, kamarinskaya ⟨*danza rusa cantada*⟩
U kamarinszkaja ⟨*orosz táncdal*⟩
камбиата *f* nota cambiata
камера *f;* безэховая ~ schalltoter → Raum
— вибрационная ~ *ac* Tonkammer
— реверберационная ~ Hallraum; Schallgewölbe
— релейная ~ ⟨*в органах с электрической трактурой*⟩ *org* relais
камертон *m* Stimmgabel; ⟨*как тон настройки*⟩ Kammerton; Stimmton
~ в виде свистка Stimmpfeife
— парижский ~ Pariser → Kammerton
канавка *f gram* Rille
— немая ~ *gram* leere → Rille

канал *m* ⟨*вещание*⟩ Kanal; ⟨*духовые инструменты*⟩ Bohrung; *arm* Kanzelle; *cl* Bahn; *org* Windkanal; *ottoni* Stengelbohrung
— воздушный ~ *org* Windkanal
— главный (воздушный) ~ *org* Hauptwindkanal
— коленчатый ~ *org* gebrochener → Kanal
— конический ~ konische → Bohrung
— слуховой ~ *or* Gehörgang
— цилиндрический ~ zylindrische → Bohrung
канитель *f corda* Umspinnung
канифоль *f* Kolophonium
канкан *m bl* cancan
канон *m* Kanon; ⟨*как форма христианской литургии*⟩ Kanon
~ в верхнюю квинту Kanon in der Oberquinte
~ в нижнюю квинту Kanon in der Unterquinte
~ в обращении/противодвижении Umkehrungskanon
~ в увеличении Vergrößerungskanon
~ в уменьшении Verkleinerungskanon
~ в унисон Kanon im Einklang
~ с несколькими пропостами Gruppenkanon
~ с расстоянием вступления в один такт Kanon in einem Takt Abstand
— бесконечный ~ unendlicher → Kanon; Zirkelkanon
— двойной ~ Doppelkanon
— загадочный ~ ⟨*требующий расшифровки*⟩ Rätselkanon
— зеркальный ~ Spiegelkanon
— написать *v* по типу ~a kanonisch führen
— раковый ~ Krebskanon
— свободно написанный ~ freier → Kanon
— строго выдержанный ~ strenger → Kanon
канонически; провести ~ kanonisch führen; kanonisch behandeln
— разработать *v* ~ kanonisch behandeln
канонический kanonisch
кант *m*
D *(altrussisches dreistimmiges a cappella-Lied geistlichen oder weltlichen Inhalts)*
E *(old Russian three-part song, sacred or secular)*
F *(vieille chanson russe a cappella à trois voix, spirituelle ou profane)*
I *(antico canto russo, a tre voci a cappella, di contenuto sacro o profano)*
S *(antigua canción rusa, espiritual o profana, a tres voces a cappella)*
U *(világi vagy vallásos tartalmú óorosz háromszólamú a cappella dal)*
— виватный ~ = вивat
кантабиле *prescr* cantabile
кантата *f* cantata
— духовная ~ cantata sacra
— камерная ~ cantata da camera
— светская ~ cantata profana
— хоральная ~ cantata su corale
— хоровая ~ Chorkantate
— церковная ~ cantata da chiesa
кантеле *n* Kantele
кантигас *f pl* ⟨*испанские песнопения на народные светские или духовные тексты*⟩ cantigas
кантикум *m* Canticum
кантилена *f* cantilena
кантилляция *f* ⟨*синагогальное псалмодирование*⟩ Kantillation
кантор *m* Kantor
кантус фирмус *m* Cantus firmus
— блуждающий ~ durch die Stimmen wandernder → Cantus firmus
— орнаментированный ~ ausgezierter → Cantus firmus
канцелле *f arm* Kanzelle; *org* ⟨*часть виндлады, снабжающая воздухом трубы*⟩ Kanzelle
— нерабочая ~ *org* blinde → Kanzelle
— регистровая ~ *org* Registerkanzelle
канционал *m* Kantionale
канцона *f* canzone
~ для оркестра canzone per orchestra
канцонетта *f* canzonetta
капелла *f* Chor; Kapelle; *obs* bande
— a ~ a → cappella
— придворная ~ Hofkapelle
капельмейстер *m* Kapellmeister
~ военного оркестра *mil* Musikmeister
— придворный ~ Hofkapellmeister
капризно *prescr* capriccioso
каприччи(и)о *n* capriccio
капсюль *m;* ~ верхней части фигуры *pfte* Scherenkapsel
~ молотка *pfte* Hammerkapsel
~ нижней части фигуры *pfte* Hebeglieckapsel
— демпферный ~ *pfte* Dämpferkapsel
— промежуточный/сквозной ~ *pfte* Stecherkapsel
— средний клавиатурный ~ *pfte* Tastenbäckchen
— шпилерный ~ *pfte* Stoßzungenkapsel
— шультерный ~ *pfte* Nußkapsel
карийон *m* Klaviaturglockenspiel; *org* Glöckleinton; ⟨*набор высокозвучащих колокольчиков*⟩ Glöckchen
кариока *f bl* ⟨*бразильский танец, разновидность самбы*⟩ Carioca
карман *m;* воздушный ~ *canna d. l.* Windkammer
карниз *m pfte* Hohlkehle
карола *f bl* ⟨*итальянский танец*⟩ carola
— танцевать *v* каролу carolare
картинный malend
касса *f;* театральная ~ Theaterkasse
кассация *f* Kassation
кастаньеты *f pl* castagnetta
— металлические ~ castagnette di metallo
— обычные ~ castagnette spagnole
— оркестровые ~ castagnette con manico
кастрат *m* Kastrat
каталектический katalektisch
кафедра *f* **управления** *org* Spieltisch

качаться *v canto* wackeln
качуча *f bl* cachucha
кавча *f* caccia
квадрат *m* jazz chorus
квакушка *f* ⟨*сурдина*⟩ *trb* Wau-wau-Dämpfer
кварта *f* Quarte
— увеличенная ~ übermäßige → Quarte
— уменьшённая ~ verminderte → Quarte
— чистая ~ reine → Quarte
квартвентиль *m ottoni* Quartventil
квартет *m* quartetto
— вокальный ~ quartetto vocale
— струнный ~ quartetto d'archi
— фортепьянный ~ quartetto con pianoforte
квартоль *f* Quartole
квартсекстаккорд *m* accord de sixte et quarte
— кадансовый ~ accord de sixte et quarte cadentiel
— проходящий ~ accord de sixte et quarte de passage
квинта *f* Quinte
~ 1 1/3' *org* Quinteineindrittelfuß
~ 2 2/3' *org* Quintzweizweidrittelfuß
— верхняя ~ Oberquinte
— нижняя ~ Unterquinte
— параллельные квинты *pl* parallele → Quinten; Quintparallele
— по чистым квинтам quintenrein
— прослушивающиеся квинты *pl* Hörquinten
— пустая ~ leere → Quinte
— увеличенная ~ übermäßige → Quinte
— уменьшённая ~ verminderte → Quinte
— чистая ~ reine → Quinte
квинтатон *m org* ⟨*лабиальный регистр, обладает квинтовым призвуком, 16', 8'*⟩ Quintatön
квинтет *m* quintetto
~ для духовых инструментов quintetto per fiati
— струнный ~ quintetto d'archi
— фортепьянный ~ quintetto con pianoforte
квинтоль *f* Quintole
квинтсекстаккорд *m* accord de quinte et sixte
кводлибет *m* Quodlibet
кегельладе *f org* ⟨*разновидность виндлад*⟩ Kegellade
кеманча *f*
D Kemantsche *f*
E kamancha
F *(instrument à cordes du Caucase)*
I kemange *f*
S *(cordófono del Cáucaso)*
U *(kaukázusi vonós hangszer)*
кераус *m bl* Kehraus
керн *m* ⟨*ребро трубы*⟩ *canna* Kern
— молоточный ~ *pfte* Hammerkern
керншпальте *f canna* Kernspalte
киноварный → пометы
киномузыка *f* Filmmusik
кино-орган *m* ⟨*использовался для иллюстрации немого кино*⟩ Kino-Orgel
кисть *f* Hand
~ в раструб *prescr, cor* mit der → Hand
— ввести *v* ~ в раструб (валторны) *prescr, cor* Hand in Schalltrichter
— вводить *v* ~ в раструб *cor* stopfen
китара *f* Kithara
китарроне *n* ⟨*басовая лютня XVII—XVIII вв.*⟩ chitarrone
кифара *f* Kithara
клавес *m* claves
клавесин *m* clavicembalo
клавесинист *m* clavicembalista
клавесинистка *f* clavicembalista
клавиатура *f* Klaviatur
— дугообразная ~ ⟨*введённая Клатсемом*⟩ Bogenklaviatur
— играть *v* на педальной клавиатуре *org* Pedal spielen
— немая ~ stummes → Klavier
— ножная/педальная ~ Pedalklaviatur
клавикор *m* clavicor
клавикорд *m* Clavichord
— свободный ~ bundfreies → Clavichord
— связанный ~ gebundenes → Clavichord
клавир *m* clavier; Klavierauszug mit Gesangsstimmen
— педальный ~ Pedalklavier
— смычковый ~ Bogenklavier; Klaviergambe
клавираусцуг *m* Klavierauszug
клавицитериум *m* Claviziterium
клавиша *f* tasto
~ верхнего регистра *fis* Diskantregistertaste
~ мануала Manualtaste
~ педальной клавиатуры *tasto* pedaliera
~ регистра *org* bouton du registre; Kipptaste
— белая ~ tasto bianco
— двойная ~ ⟨*на мануалах старинных органов, совмещавшая два звука ради экономии места; например: Fis—D, Gis—E*⟩ *org* tasto spezzato
— двойные полутоновые клавиши *pl org* doppelte → Halbtöne
— педальная ~ *tasto* pedaliera
— полутоновая ~ tasto del diesis
— регистровая ~ *org* Manubrium
— чёрная ~ tasto del diesis; tasto nero
клапан *m legni* Bindeklappe; Klappe; *org* Ventil; *ottoni* Fingerknopf; Fingertaste
~ в форме диска *org* Scheibenventil
~ для большого пальца *legni* Daumenklappe
~, работающий под действием воздушной струи в одном направлении *org* Rückschlagventil
~ с двумя чашечками *legni* Doppelgriffklappe
~ с рычажком *legni* Drehklappe
~ сферической формы *org* Kugelventil
— всасывающий ~ ⟨*мех*⟩ *org* Saugventil
— всасывающий ~ воздухонагнетательного меха *org* Fangventil
— выпускной ~ *org* Entladungsventil; Evakuant
— закрытый ~ *legni* geschlossene → Klappe

— игровой ~ ⟨*расположен в виндладе, открывая и закрывая доступ воздуху из виндкастена в тонканцелле*⟩ *org* Spielventil
— клавиатурный ~ *pfle* Tastenklappe
— октавный ~ *legni* Oktavklappe
— открытый ~ *legni* offene → Klappe
— предохранительный ~ *org* Auslaßventil
— прямоугольный ~ *org* Kastenventil
— регистровый ~ *cl* duodezimierende → Doppelklappe; Duodezklappe
— сливной ~ *ottoni* Wasserklappe
— трельный ~ *legni* chiave del trillo

клапан-регулятор *m org* Ausgleichsventil
кларибелла *f org* ⟨*лабиальный регистр, 8'*⟩ Claribella
кларин *m* ⟨*язычковый регистр*⟩ Clarinregister
кларинетте *m org* ⟨*язычковый регистр, 8', 4'*⟩ clarinette
кларино *n;* играть *v* ~ *trb* Clarin blasen
кларнет *m* clarinette
— альтовый ~ clarinette alto
— взять *v* ~ in A *prescr* prendre la → clarinette en la
— 16' ~ *arm* clarinette 16'

кларнетист *m* clarinettiste
кларнетистка *f* clarinettiste
классик *m* Klassiker
— венские ~и *pl* Wiener → Klassiker

классицизм *m* Klassik
классический klassisch
кластер *m* note cluster
клаузула *f* ⟨*мелодическая концовка каждого голоса в старинном многоголосии*⟩ Klausel
клерон *m org* ⟨*язычковый регистр, 4'*⟩ clairon
~ 4' *arm* clairon 4'

клёц *m;* верхний ~ *vl* Oberklotz
— нижний ~ *vl* Unterklotz
— угловой ~ *vl* Eckklötzchen

клинок *m;* (расширительный) ~ для ленты волоса *arco* Schlußkeil
клинышек *m canna ancia* Keil
клирфактор *m* Klirrfaktor
клюв *m* Blockflötenschnabel
ключ *m* Schlüssel
~ для настройки *pfle* Stimmeisen; Stimmkeil
~ до C-Schlüssel
~ соль G-Schlüssel
~ соль на первой линейке französischer → Violinschlüssel
~ фа F-Schlüssel
— альтовый ~ Altschlüssel
— баритоновый ~ Baritonschlüssel
— басовый ~ Baßschlüssel
— басопрофундовый ~ Subbaßschlüssel
— меццо-сопрановый ~ Mezzosopranschlüssel
— скрипичный ~ Violinschlüssel
— сопрановый ~ Diskantschlüssel; Sopranschlüssel
— французский скрипичный ~ französischer → Violinschlüssel

книга *f;* нотная ~ ⟨*в мензуральной музыке с расположением голосов не по типу партитуры, а самостоятельно*⟩ Chorbuch
кнопка *f* Knopf; *legni* Klappenstengel; *ottoni* Fingerknopf
~ вентиля *trb* Ventilknopf
~ для большого пальца *ottoni* Daumenring
~ для головки *arco* Oberkeil
~ для колодочки *arco* Unterkeil
~ клапана *fiati* Druckplättchen; *legni* Klappenlöffel
— трюковая ~ *magn* Tricktaste

кнопка-пистон *f fis, org* Druckknopf
кнут-хлопушка *m* Peitsche
кобза *f*
D Kobsa *f* ⟨*ukrainisches lautenartiges Instrument*⟩
E kobsa ⟨*Ukrainian lute-like instrument*⟩
F kobza *f* ⟨*instrument ukrainien se rapprochant du luth*⟩
I kobza *f* ⟨*strumento ucraino simile al liuto*⟩
S kobza *f* ⟨*especie de laúd ucraniano*⟩
U kobza ⟨*lantszerű ukrán hangszer*⟩
~ ⟨*венгерский инструмент*⟩ koboz

кобзарь *m*
D *(wandernder Volkssänger in der Ukraine)*
E *(wandering folk-minstrel in the Ukraine)*
F *(chanteur populaire itinérant d'Ukraine)*
I *(cantore popolare girovago ucraino)*
S *(cantor popular errante de Ucrania)*
U *(ukrán vándor népi énekes)*

кобля *f* ⟨*каталонский народный танцевальный ансамбль*⟩ cobla
кобыз *m*
D Kobys *m*
E kobys
F *(instrument à cordes du Kazakhstan)*
I kobys *m*
S *(cordófono del Kazakstán)*
U *(kazah vonós hangszer)*

ковёр *m;* ~ для сцены *teat* Bühnenteppich
кода *f* coda
кодекс *m* Kodex
кодификация *f* Kodifizierung
кодифицировать *v* kodifizieren
кожа *f perc* Fell
— верхняя ~ *perc* Schlagfell
— невыделанная ~ *perc* Naturfell
— нижняя ~ *tamb* Saitenfell

кожица *f;* ~ для большого пальца *arco* Daumenleder
колебание *n* Schwingung
— колебания *pl* темпа Temposchwankungen
— количество *n* колебаний в секунду Perioden pro Sekunde
— поперечное ~ Transversalschwingung
— пилообразное ~ Sägezahnschwingung
— продольное ~ Längsschwingung
— резонансные колебания *pl* Mitschwingen

колебаться *v* schwingen; zögern
— прекращать *v* ~ *corda* ausschwingen

колено *n;* большое ~ *fag* Mittelrohr
— верхнее ~ *cl* Oberstück
— двойное ~ *fag* Stiefel
— малое ~ *fag* Flügel

— нижнее ~ *cl* Unterstück
колёсико *n* Rolle
колесо *n;* ~ колёсной лиры Streichrad
колинда *f* ⟨*венгерское обозначение румынских колядок*⟩ kolinda
коллегиум музикум *m* Collegium musicum
коллективкоппель *f org* Kollektivkoppel
коллекция *f* Sammlung
~ музыкальных инструментов Musikinstrumentensammlung
~ печатных изданий Sammeldruck
~ рукописей Sammelhandschrift
колодка *f canna ancia* Kehle
— английская ~ *canna ancia* englische → Kehle
— демпферная ~ *pfte* Dämpfer
— немецкая ~ *canna ancia* deutsche → Kehle
— французская ~ *canna ancia* französische → Kehle
колодочка *f arco* Kästchen
~ (смычок) *arco* Frosch
— у колодочки *prescr, vl* am → Frosch
колок *m corda* Wirbel; *pfte* Stimmnagel; *tasto* Anhängestift
— боковой ~ *corda* Seitenwirbel
— задний ~ *corda* rückständiger → Wirbel
— лютневые колки *pl* Lautenwirbel
— патентованный/механический ~ *corda* Patentwirbel
— передний ~ *corda* vorderständiger → Wirbel
— с колками сбоку seitenstimmig
колокол *m* Glocke
— трубчатые (оркестровые) ~а *pl* Röhrenglocken; Röhrenspiel
колокольня *f* Glockenturm
колокольчик *m* Glöckchen; Handglocke; Kuhglocke
~и *pl* Glockenspiel; Stabspiel
— играющий *m* на ~ах Glockenspieler
— индийские ~и *pl* Elefantenglocken
— маленькие ~и *pl* Schalenglöckchen
— по типу ~ов glockenspielartig
коломыйка *f bl* kolomejka
колонка *f arpa* Fuß; Vorderstange; *pn* Konsole
колоратура *f* coloratura
колорит *m* Klangfarbe
колосники *m pl teat* Arbeitsgalerie
колотушка *f* Pritsche; *perc* Schlegel
— колотушки *pl* Doppelschlegel
~ для литавр Paukenschlegel
~ для тарелок *perc* Beckenschlegel
~ из жёсткой резины *perc* Hartgummischlegel
~ из невыделанной кожи *perc* Naturlederschlegel
~, обитая ватой *perc* wattierter → Schlegel
~, обтянутая мягкой фланелью *perc* Baumwollschlegel
~, обтянутая пряжей *perc* Garnschlegel
~, обтянутая твёрдой кожей *perc* Hartlederschlegel
~, обтянутая шерстью *perc* Wollschlegel
~ с головкой из губки *perc* Schwammschlegel
~ с головкой из жёсткого фильца *perc* Schlegel mit hartem Filz
~ с двумя головками *perc* doppelter → Schlegel; zweiköpfiger → Schlegel
~ с кожаной головкой *perc* Lederschlegel
~ с набалдашником из фильца *perc* Filzschlegel
~ с плюшевой головкой *perc* Plüschschlegel
— колотушки *pl* цимбал cimbalomütő
— деревянная ~ *perc* Holzschlegel
— обыкновенная ~ *perc* gewöhnlicher → Schlegel
— толстая ~ *perc* dicker → Schlegel
— тяжёлая ~ *perc* schwerer → Schlegel
колпачок *m canna* Hut
~ на мундштуке кларнета Klarinettenkegel
— подвижной ~ ⟨*на верхнем конце трубы*⟩ *canna* beweglicher → Hut
колыбельная *f* Wiegenlied
колыхаясь ondeggiando
кольцо *n* ⟨*вокруг колка*⟩ *pfte* Ring
~ глазка *arco* Augenring
— звуковое ~ ⟨*дающее основной тон колокола*⟩ *camp* Schlag
— мундштучное ~ *ottoni* Zwinge
— подвижное ~ *trb* beweglicher → Ring
— скользящее ~ для настройки ⟨*на верхнем конце трубы*⟩ *canna* Stimmring
колядка *f*
D *(altrussisches, ukrainisches und belorussisches Weihnachts- und Neujahrslied)*
E *(old Russian, Ukrainian and Byelorussian Christmas and New Year carol)*
F *(chanson de Noël et du nouvel an de l'ancienne Russie, d'Ukraine et de la Biélorussie)*
I *(antico canto natalizio e per il nuovo anno, noto in Ucraina e nella Bielorussia)*
S *(villancico de Navidad y Año Nuevo de la vieja Rusia, de Ucrania y de la Bielorusia)*
U *(óorosz, ukrán és belorusz karácsonyi és újévi ének)*
комбинация *f* Kombination
— групповая ~ *org* Kollektivkoppel
— свободная ~ *org* freie → Kombination
комбо *n jazz* ⟨*небольшой джазовый ансамбль*⟩ combo
комедия *f* Komödie
— мадригальная ~ madrigale drammatico
комма *f* Komma
— дидимова ~ didymisches → Komma
— дитоническая ~ ditonisches → Komma
— пифагорова ~ pythagoreisches → Komma
— синтоническая ~ syntonisches → Komma
компилятор *m* Kompilator
композитор *m* Komponist
~, пишущий джазовую музыку jazz composer
~, пишущий додекафонную музыку Zwölftonkomponist
~ предклассической эпохи Vorklassiker

~, сочиняющий шлягеры Schlagerkomponist
— оперный ~ operista
— придворный ~ Hofkomponist
композиторский kompositorisch
композиционный satztechnisch
композиция *f* Komposition; Satz; Tonsatz
конга *f* ⟨*вид латино-американского барабана*⟩ Conga-Trommel
кондак *m*
D Kontakion *n*
E kontakion
F kontakion *m*
I kontakion *m*
S kontakion *m*
U kontakion
кондакарный → нотация
кондукт *m org* ⟨*тонкое ответвление воздухопровода*⟩ Kondukt
конец *m* fine; *arco* Spitze
— концом смычка *prescr*, *vl* (an der) → Spitze
— до конца al → fine
конкорданс *m* ⟨*средневековое обозначение консонанса*⟩ Konkordanz
конкурс *m;* музыкальный ~ Musikwettbewerb
консерватория *f* Konservatorium
консольбачка *f pn* Konsole
консонанс *m* Konsonanz; Wohlklang
консонантный konsonant
консонировать *v* konsonieren
консонирующий konsonant
конструкция *f;* опорная ~ для стойки труб *canna* Pfeifenstuhlträger
контрабас *m* contrabbasso; *org* ⟨*лабиальный регистр семейства штрейхеров, 16'*⟩ Kontrabaß
~ пиццикато Schlagbaß
контрабасист *m* contrabbassista
контрабас-кларнет *m* clarinette contrebasse
контральто *n* Alt
— драматическое ~ *teat* seriöser → Alt
контральто-травести *n teat* Spielalt
контрапункт *m* Kontrapunkt
— простой [двойной, тройной] ~ einfacher [doppelter, dreifacher] → Kontrapunkt
— цветистый ~ blühender → Kontrapunkt
контрапунктировать *v* kontrapunktieren
контрапунктический kontrapunktisch
контратенор *m* ⟨*голос, контрапунктирующий с кантусом фирмусом тенора, XIV—XVI вв.*⟩ Contratenor
контрафагот *m* contrafagotto
контргайка *f pfte* Stellschraubenmutter für Klaviaturpralleiste
контрданс *m* Kontertanz
контрклавиатура *f pfte* Dämpferlade
контроктава *f* Kontra-Oktave
контроль *m;* ~ уровня записи *magn* Tonsteuerung
контрфенгер *m pfte* Gegenfanger
концерт *m* ⟨*музыкальный жанр*⟩ concerto; ⟨*мероприятие*⟩ concerto
~ для духовых инструментов concerto per strumenti a fiato
~ для органа concerto d'organo
~ для оркестра concerto sinfonico
~ для скрипки concerto per violino
~ для струнных инструментов concerto per strumenti ad arco
~ для фортепьяно concerto per pianoforte
~ для четырёх солирующих инструментов concerto con quattro strumenti solisti
~ духовной музыки concerto sacro
~ на открытом воздухе Promenadenkonzert
~ хоровой музыки Chorkonzert
— благотворительный ~ Wohltätigkeitskonzert
— давать *v* ~ы konzertieren
— двойной ~ doppio → concerto
— домашний ~ Hauskonzert
— камерный ~ concerto da camera
— кошачий ~ Katzenmusik
— органный ~ concerto d'organo
— симфонический ~ concerto sinfonico
— сольный ~ concerto solistico
— ученический ~ concerto di studenti
— церковный ~ concerto da chiesa
концертант *m str* concertista
концертантка *f str* concertista
концертина *f* Konzertina
концертировать *v* konzertieren
концертмейстер *m* Begleiter; Konzertmeister; Korrepetitor; Solorepetitor
концертмейстер-репетитор *m* Korrepetitor
концертный concertante
концертфлёте *f org* ⟨*лабиальный регистр семейства флейтовых, 8'*⟩ flauto da concerto
концертштюк *m* Konzertstück
копула *f org* Koppel
— дискантовая ~ *org* Diskantkoppel
— квинтовая ~ *org* Quintentransmission
— мануальная ~ ⟨*соединение между собой различных мануалов органа*⟩ *org* Manualkoppel
— педальная ~ ⟨*соединяет различные мануалы с педальной клавиатурой*⟩ *org* Pedalkoppel; Baßkoppel
копулировать *v org* koppeln
корнет *m* cornet; *org* ⟨*сольный регистр семейства микстур*⟩ cornet
~ в тоне ми-бемоль Altkornett; cornettino
~ пикколо cornettino piccolo
корнет-а-пистон *m* cornet à piston
корнетист *m* cornettiste; *mil* Hornist
корнетт *m org* ⟨*язычковый регистр, 8'*⟩ cornet
корнеттино *n* cornettino piccolo
корно ди бассетто *n org* ⟨*язычковый регистр, 8'*⟩ Bassetthorn
коробка *f;* колковая ~ *vl* Wirbelkasten
— швеллерная ~ ⟨*с передней стенкой в виде жалюзи, внутри которой заключены трубы одного из побочных мануалов*⟩ *org* Schwellkasten
коробочка *f;* деревянная ~ Holzblock

«король *m* **инструментов»** ⟨*об органе*⟩ Königin der Instrumente
коромысло *n org* ⟨*горизонтальный стержень, соединяющий два абстракта в различных плоскостях*⟩ Welle; *pfte* Schere
корона *f ottoni* Kranz
корпус *m fl. d.* Mittelstück; *org, pfte* Gehäuse; *trbne* Korpus
~ громкоговорителя *rad* Lautsprecherbox
~ инструмента *str* Korpus
~ пианино Klaviergehäuse
~ рояля Flügelgehäuse
~ трубы *canna* Pfeifenkörper
— плотный ~ Vollholzkorpus
коррепетитор *m* Korrepetitor
кортиев орган *m or* Cortisches → Organ; Hörzelle
корус *m jazz* chorus
косточка *f arco* Platte
— задняя ~ *tasto* Hinterteil des Tastenbelages
— передняя ~ *tasto* Vorderteil des Tastenbelages
— слуховые косточки *pl or* Gehörknöchelchen
— торцевая ~ *tasto* Stirnplatte
кость *f;* подъязычная ~ Zungenbein
костюм *m* costume
котёл *m timp* Kessel
котильон *m tl* cotillon
коэффициент *m;* ~ звукопоглощения akustischer → Absorptionsfaktor; Schallabsorptionsfaktor
~ нелинейных искажений Klirrfaktor
~ поглощения звука akustischer → Absorptionsfaktor; Schallabsorptionsfaktor
край *m perc* Rand
~, загнутый кверху *ottoni* französischer → Rand
~ раструба *ottoni* Kranz
~, укреплённый проволокой *ottoni* Mainzer → Rand
— верхний ~ колокола *camp* Hals
— нижний ~ колокола *camp* Schärfe
— у края (перепонки) *prescr, perc* am → Rand des Felles
краковяк *m* Krakowiak
красота *f* **звучания** Klangschönheit
кредо *n* Credo
крепко *prescr* fermo
крешендо *prescr* crescendo
крешендо *m* crescendo
кривая *f* **реверберации** Nachhallkurve
критик *m* critique
музыкальный ~ Musikkritiker
— театральный ~ critique de théâtre
критика *f* critique
— музыкальная ~ Musikkritik
— театральная ~ critique théâtrale
кромка *f archi* Rand
крон *m cor* Einsteckbogen; Vertiefungsbogen; *ottoni* Stimmbogen; *trb* verstellbarer dritter → Ventilzug
~ общего строя *ottoni* Stimmbogen
кронштейн *m ottoni* Fingerstütze
~ механики *pfte* Mechanikträger
крота *f* Chrotta
круг *m* Kreis
— квартовый ~ Quartenzirkel
— квинтовый ~ Quintenzirkel
круглый *ton* rund
крумгорн *m* ⟨*старинный деревянный духовой инструмент*⟩ Krummhorn; *org* ⟨*язычковый регистр, 8', 4'*⟩ Krummhorn
крышечка *f;* откидная ~ *canna* Klappdecke
— откидная ~ с боковыми отверстиями *canna* Klappdeckel mit Seitenlöchern
крышка *f;* ~ пианино Klavierdeckel
~ рояля Flügeldeckel
— верхняя ~ *vl* Decke
— задняя ~ *pfte* Hinterdeckel
— передняя ~ *pfte* Vorderdeckel
— резонаторная ~ Schalldecke
крюк *m arpa* Haken
~и *pl*, **знамя** *n*, **знамёна** *n pl*
D Krjuki *m pl*
E kryuki, kriuki
F *(neumes russes anciens)*
I *(antichi neumi russi)*
S *(antiguos neumas rusos)*
U *(óorosz neumák)*
~ для интонирования *org* Intonierhaken
— верхний ~ абстракта *org* Zugrute
крючок *m arpa* Haken; *tamb* Anhängehaken
~ на рулейстике *pfte* Hammerleistenhaken
ксилофон *m* Xylophon
~ с клавиатурой Klaviaturxylophon
~ с резонансным ящиком Trogxylophon
— басовый ~ Baßxylophon
кугиклы *pl*, **кувиклы** *pl*
D *(altrussisches Blasinstrument, Art Panflöte)*
E *(old Russian wind instrument, resembling the panpipes)*
F *(sorte de flûte de Pan, instrument à vent de l'ancienne Russie)*
I *(antico strumento a fiato russo, simile al flauto di Pan)*
S *(especie de flauta de Pan, aerófono de la Rusia antigua)*
U *(pánsípszerű óorosz fúvós hangszer)*
кузов *m;* ~ (инструмента) *str* Korpus
кукушка *f* ⟨*инструмент, подражающий голосу кукушки*⟩ Kuckuckspfeife
кулиса *f* Kulisse; *fag* Stimmzug; *trbne* Scheide; Stimmzug; Zug
— шумовая ~ Geräuschkulisse
кульминация *f* Höhepunkt
куплет *m* ⟨*рондо*⟩ couplet
купол *m* **деки** *pfte* Resonanzbodenwölbung
купюра *f* Sprung; Streichung; Strich
— произвести *v* купюру streichen
куранты *pl* Spieluhr
~ с музыкальным механизмом Flötenuhr
— башенные ~ Turmglockenspiel
кустода *f* ⟨*в нотации знак в конце нотной строчки, указывающий положение начальной ноты на следующей строке*⟩ Custos

кучка *f* → «Могучая кучка»
кучкисты *m p*
D *(Bezeichnung für die Mitglieder des "Mächtigen Häufleins")*
E *(members of the "Five" or "Mighty Handful")*
F *(membres du "Groupe des cinq")*
I *(denominazione dei membri del "Gruppo dei cinque")*
S *(miembros del "Grupo de los cinco")*
U *(az "Ötök" tagjai)*
кьярантана *f bl* chiarentana
кьярєнцана *f bl* chiarentana

Л

лабиринт *m or* Labyrinth
лабиум *m canna* Labium
лад *m* Modus; Tonart; *corda* Bund
— мажорный ~ Dur; Durtonart
— минорный ~ Moll; Molltonart
— передвижной ~, укорачивающий струны *corda* capotasto
— снабжённый ~ами *corda* mit → Bünden versehen
— церковный ~ Kirchenton
ладовый modal
лак *m* **для скрипки** Geigenlack
лапка *f;* металлическая ~ ⟨*соединяющая абстракт и велле*⟩ *org* Zugärmchen
ларгєтто *prescr* larghetto
ларго *prescr* largo
ларго *n* largo
ласкоєо *prescr* affabile; carezzando; lusingando
ластра *f leat* Donnermaschine
лауды *f pl* laudi
лашан *m* lassú (magyar)
легато *prescr* legato
легато *n* Bindung
легко *prescr* agevole; agile; facile; leggiadro; leggiero
лезгинка *f bl*
D *(kaukasischer Tanz)*
E *(Caucasian dance)*
F *(danse caucasienne)*
I *(danza caucasica)*
S *(danza caucásica)*
U lezginka
лейстик *m pfte* Hammerklotz; Schutzleiste
— ауслезерный ~ *pfte* Auslöserpuppenleiste
— демпферный ~ *pfte* Dämpferpralleiste
— клавиатурный ~ *pfte* Klaviaturpralleiste
лейтмотив *m* Leitmotiv
лекция *f* Lektion
лендлер *m bl* Ländler
лента *f;* ~ с двухдорожечной записью *magn* Doppelspurband
~ с однодорожечной записью *magn* Einspurband
— долгоиграющая магнитофонная ~ Langspieltonband
— клейкая ~ *magn* Klebeband
— магнитофонная ~ Tonband
— магнитофонная ~ нормального размера Normaltonband
— четырёхдорожечная ~ *magn* Vierspurband
— широкодорожечная/однодорожечная магнитная ~ *magn* Vollspurtonband
ленто *prescr* lento
либлихгорн *m org* ⟨*язычковый регистр семейства горнов, 8'*⟩ lieblich → Horn
либо ossia
либреттист *m* librettista; Textverfasser
либретто *n* libretto
лига *f* Bindung; Haltebogen; Legatobogen
~ фразировки Phrasierungsbogen
— фразировочная ~ Phrasierungsbogen
лигатура *f* Haltebogen; Legatobogen; Ligatur
лиговать *v* binden
лидертафель *m* ⟨*немецкие мужские хоровые любительские общества*⟩ Liedertafel
лидийский lydisch
лимма *f* ⟨*полутон диатонической системы*⟩ Limma
линеарный linear
линейка *f* Linie
— без линеек linienlos
— добавочная ~ Hilfslinie
линия *f* Linie
— мелодическая ~ melodische → Linie
— хладниевы линии *pl* Klanglinien
лира *f* Leier; Lyra
~ с педалями *pfte* Lyra
— колёсная ~ Drehleier
лирник *m*
D *(wandernder Volkssänger mit Drehleier)*
E *(wandering minstrel with a hurdy-gurdy)*
F *(chanteur populaire itinérant s'accompagnant de la viële à roue)*
I *(cantore popolare girovago che accompagnava i suoi canti sulla ghironda)*
S *(cantor popular errante con cifonia)*
U *(vándor népénekes tekerővel)*
лист *m;* играть *v* с ~а vom → Blatt spielen
— петь *v* с ~а vom → Blatt singen
— сфальцованный печатный ~ Lage
— титульный ~ Titelblatt
литавра *f* Pauke
~ с механизмом автоматической перестройки Maschinenpauke
— бить *v* в литавры pauken
— педальная/механическая ~ Pedalpauke
— до-диез в фа-диез вверх *prescr* Cis nach Fis hoch → Pauke
— ля в ми вниз *prescr* A nach E tief → Pauke

— перестроить *v* с до на до-диез *prescr* C nach Cis umstimmen → Pauke
— перестроить *v* с до-диеза на до *prescr* Cis nach C zurückstimmen → Pauke
литаврист *m* Pauker
литания *f* Litanei
литера *f* Type
литература *f*; музыкальная ~ Musikliteratur
литсфон *m* ⟨*самозвучащий инструмент из камня*⟩ Lithophon
литургический liturgisch
литургия *f* Liturgie
— заупокойная ~ Exequien
лишний überzählig
лишь soltanto
ложа *f teat* loge
ложбина *f* **волны** Wellental
ложка *f*; **ложки** *pl*
D *(russisches Schlaginstrument, hölzerne Löffel mit kleinen Schellen)*
E *(Russian percussion instrument, consisting of wooden spoons with little bells)*
F *(instrument russe à percussion, sorte de cuiller en bois avec de petits grelots)*
I *(sonaglio formato da un cucchiaio sul cui manico sono appese delle sferette metalliche)*
S *(idiófono ruso, especie de cuchara de madera con sonajas)*
U *(orosz ütőhangszer: fakanalak csengettyűkkel)*
— демпферная ~ *pfte* Dämpferlöffel
ложный Schein-
ломаться *v* ⟨*о голосе*⟩ im → Stimmbruch sein
лонга *f* ⟨*мензуральная нотация*⟩ Longa
лопатка *f*; интонировочная ~ ⟨*инструмент для интонировки лабиальных труб*⟩ *org* Intonierlanze
лукаво schalkhaft
лур *m* Lure
лура *f* ⟨*средневековая разновидность волынки во Франции*⟩ loure; *bl* loure
любитель *m* dilettante
~ музыки Musikliebhaber
любительница *f* **музыки** Musikliebhaberin
любительский dilettantesco
любовно *prescr* amoroso
люк *m teat* Versenkung
люр *m* Lure
лютнист *m* Lautenspieler
лютнистка *f* Lautenspielerin
лютня *f* Laute
~ с длинной шейкой Langhalslaute
~ с дополнительным грифом Doppelhalslaute
~ с изогнутой шейкой Knickhalslaute
~ с короткой шейкой Kurzhalslaute
~ с несколькими хорами (струн) Chorlaute
— арфообразная ~ Harfenlaute
— большая/басовая ~ Erzlaute
— смычковая ~ Bogenlaute
люфт *m tasto* Leergang
люфтпауза *f* Atempause; *canto* Luftpause
ля *n ton* a
~ мажор A-Dur
~ минор a-Moll
ля-бемоль *m ton* as
ля-диез *m ton* ais
ля-дубль-бемоль *m ton* ases
ля-дубль-диез *m ton* aisis

M

магазин *m*; музыкально-букинистический ~ Musikantiquariat
— нотный ~ Musikalienhandlung
магнитофон *m* Tonbandgerät
магнификат *m* Magnificat
мадригал *m* madrigale
~ для одного голоса Solomadrigal
мадригализмы *m pl* ⟨*гармонические новшества в мадригале XVI в.*⟩ madrigalismo
мадригалист *m* madrigalista
мадригальный madrigalesco
мажор *m* Dur
— в ~е in → Dur
— гармонический ~ Molldur
мажорный in → Dur
мажоро-минор *m* Molldur
майорбас *m org* ⟨*педальный лабиальный регистр, 32', 16'*⟩ Majorbaß
маком *m*
D *(usbekisches und tadshikisches Tonsystem; zyklisches instrumental-vokales Werk in diesem System)*
E *(Uzbek and Tajik tonal system; cyclic work vocal and instrumental, in this system)*
F *(système tonal les Ouzbeks et des Tadjiks; œuvre instrumentale et vocale cyclique écrite dans ce système)*
I *(sistema musicale dell'Uzbekistan e del Tagikistan; brano ciclico strumentale-vocale in questo sistema)*
S *(sistema tonal de Usbekistán y de Tadjikistán; pieza instrumental y vocal escrita en ese sistema)*
U *(üzbég és tadzsik hangrendszer; ciklikus hangszeres-vokális mű ebben a hangrendszerben)*
максима *f* ⟨*мензуральная нотация*⟩ Maxima
малагенья *f* ⟨*андалусский парный танец-песня*⟩ malagueña
малагуэнья *f* = малагенья
малый klein
мальчик *m* **в хоре** Chorknabe
мамбо *n* ⟨*южноамериканский и кубинский танец*⟩ *bl* mambo

мандола *f* Mandora
мандолина *f* mandolino
— плоская ~ Flachmandoline
— полуовальная ~ mandolino sassone
мандора *f* Mandora
манера *f* manière
~ игры *tasto* Spielart
манерный maniéré
мануал *m* Manual
— верхний ~ *org* Oberklavier
— нижний ~ *org* Unterklavier
— с двумя ~ами zweimanualig
мануальный *org* manualiter
маньеризм *m* ⟨*как направление искусства XVI—XVII вв.*⟩ maniérisme
маньерист *m* ⟨*как представитель маньеризма*⟩ maniériste
маракас *m* maraca
маримба *f* marimba
марка *f;* (фабричная) ~ *vl* Brandstempel
мартеллато *prescr* martellato
марш *m* Marsch
— в характере ~a alla → marcia
— военный ~ Militärmarsch
— похоронный ~ Trauermarsch
— свадебный ~ Hochzeitsmarsch
— строевой ~ Militärmarsch
— траурный ~ Trauermarsch
— триумфальный ~ Triumphmarsch
маскарад *m* mojiganga
мастер *m* -bauer; -baumeister
~ по изготовлению гитар guitarrero
~ по изготовлению музыкальных инструментов Musikinstrumentenmacher
~ по отливке колоколов Glockengießer
— органный ~ Orgelbauer; Orgelbaumeister
— скрипичный ~ Geigenbauer
— фортепьянный ~ Klavierbauer; Klavierbaumeister; ⟨*производящий ремонт инструмента*⟩ Klavierreparateur
мастер-механик *m costr, pfte* Anschläger; Aufschläger
мастерская *f;* ~ музыкальных инструментов Musikinstrumentenbauschule
мастерство *n* Meisterschaft
— пальцевое ~ Fingerfertigkeit
материал *m canto* Material
— прокатный ~ Leihmaterial
— тематический ~ thematisches → Material
матка *f camp* Haube
матрица *f gram* matrice
~ для изготовления пластинок *gram* matrice
машина *f;* ветряная ~ *teat* Windmaschine
машинист *m teat* Maschinenmeister
машинка *f cl* Ligaturklammer
— машинки *pl* для настройки *vl* Feinstimmer
мегафон *m* Megaphon
медианта *f* Mediante
— нижняя ~ Untermediante
медиатор *m* Plektrum
медленно *prescr* adagio; lento
— очень ~ *prescr* adagissimo; lentissimo
медлить *v* zögern
медные *m pl* das → Blech
медь *f* das → Blech
меланхолично *prescr* malinconico
мелизматика *f* Verzierungskunst
мелизматический melismatisch
мелизмы *m pl* Verzierung; Verzierungszeichen; *orn* Manieren
мелограф *m* ⟨*устройство на фортепьяно, записывающее на бумаге исполняемую на нём музыку*⟩ Melograph
мелодика *f* Melodik; ⟨*вид гармоники*⟩ Melodika
— декламационная ~ Sprachmelodie
мелодикон *m* Melodikon
мелодикопель *f org* ⟨*разновидность пневматических копул*⟩ Melodiekoppel
мелодиум *m* ⟨*разновидность фисгармонии фирмы «Александер»*⟩ Melodium-Orgel
мелодический melodisch
мелодичный melodiös; melodisch
мелодия *f* Melodie; Weise
~ тембров Klangfarbenmelodie
— контрапунктирующая ~ Gegenmelodie
— тембровая ~ Klangfarbenmelodie
мелодрама *f* Melodrama
мелодраматический melodramatisch
меломан *m* Melomane
меломания *f* Melomanie
меломанский meloman
мелопея *f* Melopöie
мембрана *f;* базилярная ~ *or* Basilarorgan
мембраненладе *f org* ⟨*разновидность регистерканцелленладе*⟩ Membranenlade
мембранофон *m* Membranophon
мензура *f corda* Mensur; *org, fiati* ⟨*соотношение длины и ширины трубы*⟩ Mensur; *pfte* Mensur; ⟨*как понятие мензуральной системы, соотношение между большей и следующей по достоинству меньшей нотой*⟩ Mensur
— восьмифутовая ~ *org* Chormaß
— нормальная/средняя ~ *org* Normalmensur
— узкая ~ *org, fiati* enge → Mensur
— широкая ~ *org, fiati* weite → Mensur
— 16'-овая ~ *org* Unterchormaß
мензурация *f pfte* Mensuration
менее meno
менуэт *m* menuet
месса *f* Messe
~ для органа (соло) Orgelmesse
— заупокойная ~ Requiem
— органная ~ Orgelmesse
— (от)служить *v* мессу Messe lesen
— пародийная ~ ⟨*месса, использующая музыку духовных или светских сочинений*⟩ Parodiemesse
— певческая ~ Singmesse
— простая ~ stille → Messe
— рождественская ~ Pastoralmesse
мессингрегаль *m org* ⟨*язычковый регистр семейства регалей, 8', 4'*⟩ Messingregal
место *n;* ~ возбуждения струны *corda* Erregungsstelle

металл *m*; ~ для органных труб *canna* Orgelmetall
металлофон *m* Stabspiel
метёлка *f* Besen; Jazzbesen
метода *f*; ~ тоники до movable doh; tonic sol-fa
метр *m* Metrum
метриза *f* maîtrise
метрический metrisch
метроном *m* Metronom
— по ~у metronomisch
метрономический metronomisch
мех *m org* Balg
~ для всасывания воздуха ⟨*фисгармонии американской системы*⟩ Schöpfbalg
~и *pl* пневматической системы *org* Pneumatikbalg
— амортизирующий ~ *org* Stoßbalg
— воздухонагнетательный ~ ⟨*находящийся под магазинным мехом*⟩ *org* Schöpfbalg
— главный ~ *org* Hauptbalg
— двойные ~и *pl org* Doppelbälge
— двойные воздухонагнетательные ~и *pl org* Doppelschöpfbalg
— диагональный ~ *org* Diagonalbalg
— клинообразный ~ *org* Keilbalg
— коробчатые ~и *pl org* Kastenbalg
— магазинный ~ *org* Magazinbalg
— основной ~ *org* Arbeitsbalg
— параллельные ~и *pl org* Parallelbalg
— парные ~и *pl org* Doppelbälge
— рабочий ~ *org* Arbeitsbalg
— регулировочный ~ *org* Ausgleichsbalg; ⟨*расположенный непосредственно под виндладой*⟩ Regulierbalg
механизм *m fiati* Mechanik; *legni* Klappenmechanik
~ для перестройки *timp* Stimmvorrichtung
~ переключения *fis* Schieberegister mit Doppelschaltung
~ рояля Flügelmechanik
~ вентильно-пистонный ~ *ottoni* Spiralfedermechanik
— вентильный ~ Ventilmaschine; *ottoni* Maschine
— воздухонагнетательный ~ *org* Anblasemechanismus; Schöpfwerk
— педальный ~ двойного действия *arpa* Doppelpedal; Doppelpedalmechanik; doppelte → Pedalrückung
механика *f pfte* Mechanik
~, действующая сверху *pfte* abwärtsschlagende → Mechanik
~, действующая снизу *pfte* aufwärtsschlagende → Mechanik
~ клавесина *pfte* Cembalomechanik
~ клавикорда Clavichordmechanik
~ с двойной репетицией *pfte* Stoßmechanik
— английская ~ *pfte* englische → Mechanik
— венская ~ *pfte* Wiener → Mechanik
— медная ~ *corda* Messingmechanik
— немецкая ~ *pfte* deutsche → Mechanik
— педальная ~ *pfte* Pedalhebelwerk
— репетиционная ~ *pfte* Repetitionsmechanik
— рояльная ~ Flügelmechanik
— фортепьянная ~ Klaviermechanik
мецца воче *prescr, canto* mezza → voce
меццосопрано *n* mezzosoprano
мечтательно träumerisch
ми *n ton* e
~ мажор E-Dur
~ минор e-Moll
— высокое/верхнее ~ hoch E
ми-бемоль *m ton* es
ми-диез *m ton* eis
ми-дубль-бемоль *m ton* eses
ми-дубль-диез *m ton* eisis
микроритм *m* Kleinrhythmus
микрофильм *m* Mikrofilm
— делать ~ы Mikrofilmaufnahmen machen
микрофон *m* Mikrophon
миксолидийский mixolydisch
микстура *f org* ⟨*регистр призвуков, составленный из определённого набора обертонов*⟩ Mixtur
~ майор *org* Mixtur major
— большая ~ *org* Großmixtur
— язычковая ~ *org* Zungenmixtur
милитертромпете *m org* Militärtrompete
минима *f* ⟨*мензуральная нотация*⟩ Minima
миннезанг *m* Minnesang
миннезингер *m* Minnesänger
минор *m* Moll
— в ~е in → Moll
— гармонический ~ harmonisches → Moll
— мелодический ~ melodisches → Moll
— натуральный ~ natürliches → Moll
минорный in → Moll
минускул *m* Minuskel
миньон *m* pianoforte a un quarto di coda
мирлитон *m* ⟨*небольшая дудочка с мембраной*⟩ Mirliton
миссал *m* ⟨*книга, содержащая тексты мессы*⟩ Missale
мнимый Schein-
многоголосный mehrstimmig; vielstimmig
многозвучный ⟨*фортеп. фактура*⟩ vollgriffig
многозначность *f acc* Mehrdeutigkeit
многозначный *acc* mehrdeutig
многоканальный mehrkanalig
многострофный mehrstrophig
многострунный vielsaitig
многотемный vielthemig
многохорность *f* Mehrchörigkeit
многохорный mehrchörig
многочастный ⟨*о циклическом произведении*⟩ mehrsätzig
«Могучая кучка» *f*
D "Mächtiges Häuflein" *n* ⟨*Bezeichnung für Komponistengruppe um Balakirew*⟩
E Kuchka, the "Mighty Handful", "The Five" ⟨*group of composers led by Balakirev*⟩
F "Groupe *m* des cinq"
I "Gruppo *m* dei cinque"

S "Grupo *m* de los cinco"
U "Ötök"
модальность *f* Modalität
модальный modal
модель *f;* музыкальная ~ modello
модулировать *v* modulieren
модулируя modulierend
модулятор *m* Modulator
— кольцевой ~ Ringmodulator
модуляционный Modulations-
модуляция *f* Modulation
— модуляции *pl* голоса ⟨*напр. в литургическом речитативе*⟩ Stimmfall
— возвратная ~ Rückmodulation
— диатоническая ~ diatonische → Modulation
— хроматическая ~ chromatische → Modulation
— энгармоническая ~ enharmonische → Modulation
модус *m* Modus
молитва *f;* застольная ~ Tischgebet
молоточек *m pfte* Hammer
— молоточки *pl* для ксилофона *perc* Xylophonschlegel
— деревянный ~ Holzhammer
— ставить/поправлять *v* ~ Hammer richten
молчать *v* pausieren
монодический monodisch
монодия *f* Monodie
монодрама *f* Monodram
монотематизм *m* Einthemigkeit; Monothematik
монотематический monothematisch
монотонность *f* Eintönigkeit
монотонный eintönig
монохорд *m* Monochord
мордент *m;* верхний ~ *orn* Praller
— неперечёркнутый ~ mezzo → trillo; *orn* Praller
— нижний/перечёркнутый ~ *orn* Mordent
мореска *f* moresca
мостик *m;* ~ для осветителя ⟨*над сценой*⟩ *teat* Beleuchtungsbrücke
мостик-подушка *f vl* Schulterstütze
мотет *m* Motette; Motetus
— типа/по типу ~а motettisch
мотив *m* Motiv
~ вздоха Seufzer
— главный ~ Kopfmotiv
— имитируемый ~ Imitationsmotiv
— начальный ~ Kopfmotiv
мотив-напоминание *m* ⟨*одна из первых форм лейтмотива*⟩ Erinnerungsmotiv
мотивный motivisch
моторный motorisch
мочка *f;* ушная ~ Ohrläppchen
мрачно *prescr* lugubre
мрачный düster
мугам *m*
D *(aserbaidshanisches Tonsystem; zyklisches instrumental-vokales Stück in diesem System)*
E *(Azerbaijan tonal system; cyclic work, vocal and instrumental, in this system)*
F *(système tonal de l'Azerbaïdjan; œuvre instrumentale et vocale écrite dans ce système)*
I *(sistema musicale dell'Azerbaigian; brano ciclico strumentale-vocale in questo sistema)*
S *(sistema tonal de Azerbaidján; pieza instrumental y vocal escrita en ese sistema)*
U *(azerbajdzsáni hangrendszer; ciklikus hangszeres-vokális mü ebben a hangrendszerben)*
мудрствование *n* Künste
музицирование *n;* домашнее ~ Hausmusik
музицировать *v* musizieren; *fam* musiquer
музыка *f* Musik; Tonkunst
~ будущего ⟨*название современниками музыки Вагнера*⟩ Zukunftsmusik
~ для клавишных инструментов Tastenmusik
~, записанная в мензуральной нотации Figuralmusik
~, исполняемая на сцене *teat* Bühnenmusik
~ к драме Schauspielmusik
~ на открытом воздухе Freiluftmusik
~ превращений ⟨*в сценической музыке*⟩ Verwandlungsmusik
~ развлекательного характера Unterhaltungsmusik
~, служащая сопровождением Begleitmusik
~, создающая определённое настроение Stimmungsmusik
~, сопровождающая сценическое действие Hintergrundmusik
— абсолютная ~ absolute → Musik
— алеаторическая ~ aleatorische → Musik
— бытовая ~ Gebrauchsmusik
— военная ~ Militärmusik
— вокальная ~ Vokalmusik
— джазовая ~ jazz
— додекафонная ~ Zwölftonmusik
— духовая ~ Blechmusik; Harmoniemusik
— духовная ~ geistliche → Musik
— застольная ~ Tafelmusik
— инструментальная ~ Instrumentalmusik
— камерная ~ Kammermusik
— капельмейстерская ~ Kapellmeistermusik
— лёгкая ~ musiquette; Unterhaltungsmusik
— маршевая ~ Marschmusik
— народная ~ Volksmusik
— одноголосная ~ einstimmige → Musik
— органная ~ Orgelmusik
— оркестровая ~ Orchestermusik
— охотничья ~ Jagdmusik
— придворная ~ Hofmusik
— прикладная ~ Gebrauchsmusik
— программная ~ Programm-Musik
— профессиональная ~ Kunstmusik
— пуантилистическая ~ punktuelle → Musik
— развлекательная ~ musiquette
— **русская роговая ~**
D russische Hornmusik *f*
E Russian horn-music/horn-band

F musique *f* pour cor russe
I musica *f* per corno russo
S música *f* para cuerno ruso
U orosz kürtzene
— салонная ~ Salonmusik
— светская ~ weltliche → Musik
— серьёзная ~ ernste → Musik
— танцевальная ~ Tanzmusik
— театральная ~ *teat* Bühnenmusik
— траурная ~ Trauermusik
— турецкая ~ Janitscharenmusik
— фортепьянная ~ Klaviermusik
— хоровая ~ Chormusik
— церковная ~ Kirchenmusik
— цыганская ~ Zigeunermusik
— четвертитоновая ~ Vierteltonmusik
— электронная ~ elektronische → Musik
— янычарская ~ Janitscharenmusik
музыкально-драматический musikdramatisch
музыкальность *f* Klangsinn; Musikalität
музыкальный musikalisch; musikantisch
музыкант *m* Musikant; Musiker
~ военного оркестра Militärmusiker
— бродячий ~ fahrender → Musikant
— военные ~ы *pl mil* Spielleute
— камерный ~ ⟨*звание*⟩ Kammermusiker
— профессиональный ~ Berufsmusiker
— странствующий ~ fahrender → Musikant
— уличный ~ Straßenmusikant
музыкантский musikantisch
музыкантша *f* Musikerin
музыкдиректор *m* ⟨*почётный титул*⟩ Musikdirektor
музыковед *m* Musikwissenschaftler
музыковедение *n* Musikforschung; Musikwissenschaft
музыкознание *n* Musiklehre; Musikwissenschaft
— сравнительное ~ vergleichende → Musikwissenschaft
мундштук *m fiati* Mundstück; Schnabel
~ кларнета Klarinettenschnabel
— воронкообразный ~ *ottoni* Trichtermundstück
— свистковый ~ Windkapsel
— чашевидный ~ *ottoni* Kesselmundstück
мутация *f* Mutation; Stimmbruch
— быть *v* в периоде мутации in → Stimmbruch sein
мюзет *m org* ⟨*язычковый регистр, 8', 4'*⟩ musette
мягкий *ton* weich
мягко *prescr* dolce; pastoso

Н

набор *m;* ~ басовых струн *pfte* Baßbezug
~ струн Saitenbezug
~ хроматически настроенных гонгов chromatisch gestimmtes → Gongspiel
набрасывать *v* entwerfen
набросок *m* Entwurf
нагара *f*
D Nagara *f*
E nakers *pl*
F nacaires *f pl* ⟨*sorte de membranophone de l'Asie centrale et du Caucase*⟩
I naccheroni *m pl* ⟨*tamburo dell'Asia centrale e del Caucaso*⟩
S nácaras *f pl* ⟨*membranófono del Asia central y del Cáucaso*⟩
U (*közép-ázsiai és kaukázusi ütőhangszer, dobféle*)
~ ⟨*арабская*⟩ nácara
нагнетание *n;* ~ воздуха *org* Winderzeugung
нагрузка *f;* ~ от штега на деку *pfte* Stegdruck
надрез *m;* ~ для настройки *canna* ⟨*на верхнем конце трубы*⟩ Stimmschlitz; ⟨*с роликом на верхнем конце трубы*⟩ Stimmlappen
надставка *f cor* Aufsatzbogen
нажать *v corda, tasto* niederdrücken
назальный nasal
названия *n pl* **нот** Notennamen
наизусть auswendig
накладка *f;* ~, возвышающая края губного отверстия *fl* Mundlochplatte
— реформированный вид *m* накладки губного отверстия *fl* Reformmundlochplatte
накладывать *v;* ~ одно на другое überschneiden
наклонение *n* Modus; Tongeschlecht
— мажорное ~ Dur
— минорное ~ Moll
наковальня *f or* Amboß
наконечник *m* **блокфлейты** Blockflötenschnabel
накра *f*
D (*altrussische Pauke*)
E (*old Russian kettledrum*)
F (*timbales russes anciennes*)
I (*antico timpano russo*)
S (*antiguo timbal ruso*)
U (*óorosz üstdob*)
наложение *n* Phrasenverschränkung
напев *m* Weise
— народный ~ Volksweise
напевать *v;* (весело) ~ trällern
напевный melodiös; melodisch; sanglich
напёрсток *m arco* Froschring
направлять *v org* ⟨*воздух от виндлады через кондукты в трубы*⟩ ausführen
напряжение *n* Spannung
~ губ Lippenspannung
нарастание *n* Steigerung
нарастать *v* steigern; ⟨*о звучности*⟩ anschwellen
народный Volks-

нарукавник *m* ⟨*джаз-гитара*⟩ Schoner
нарушение *n* **настройки** Verstimmung
насат *m org* ⟨*лабиальный регистр семейства аликвотов, 2 2/3'*⟩ Nasat
насечка *f*; ~ на керне *org* Kernstich
— наносить *v* насечки на керн *org* Kernstiche machen
наслаивание *n ton* Schichtung
наслаивать *v ton* schichten
наслоение *n ton* Schichtung
настойчиво insistentemente; *prescr* enfatico
настраивать *v* stimmen; einstimmen; *pfte* intonieren
настроение *n* ⟨*пьесы*⟩ Stimmung
настроенный abgestimmt
настроить *v* stimmen
настройка *f* Stimmung
~ по нормальному/парижскому камертону Pariser → Stimmung
— возможность *f* настройки Stimmbarkeit
— двухоктавная ~ *fis* Doppeloktavstimmung
— не поддающийся настройке unstimmbar
— одноктавная ~ *fis* Oktavstimmung
— поддающийся настройке stimmbar
— черновая ~ *pfte* Vorstimmen
— чистовая ~ *pfte* Fertigstimmen
настройщик *m* Klavierstimmer; Stimmer; *pfte* Reinstimmer
натягивать *v tamb, timp* spannen; aufziehen
~ струны besaiten
натяжение *n* Spannung
— прямое ~ струн *pfte* geradsaitige → Besaitung
натяжка *f* Spannung
натянутый; слабо ~ ⟨*перепонка барабана*⟩ tiefgespannt
натянуть *v* ⟨*волос на смычке*⟩ anziehen
наука *f*; ~ о колоколах Campanologie
нахтгорн *m org* ⟨*лабиальный регистр семейства флейтовых, 16', 8', 4', 2', 1'*⟩ Nachthorn
нахшлаг *m* ⟨*группеттообразная фигура в конце трели*⟩ Nachschlag
начало *n*; с начала da capo
начальный Anfangs-
неакцентированный unbetont
нёбный gaumig
нёбо *n* Gaumen
невма *f* Neume
— акцентная ~ ⟨*первейшие невменные знаки, по своему происхождению связанные с древнегреческой просодией*⟩ Akzentneume
— записать *v* в ~х neumieren
— комбинированные невмы *pl* zusammengesetzte → Neume
— мецские невмы *pl* Metzer → Neume
— сложные невмы *pl* zusammengesetzte → Neume
невменный neumatisch
невокальный unsanglich
негармонический unharmonisch
негармоничный unharmonisch
нежно teneramente; *prescr* amoroso; carezzando; dolce; soave
незамедлительно quanto prima
неистово frenetico; *prescr* feroce
немедленно fra → poco
немного un → poco
немузыкальность *f*; патологическая ~ Amusie
немузыкальный unmusikalisch
нения *f* ⟨*траурное песнопение*⟩ Nänie
неполный *acc* unvollständig
неприготовленный unvorbereitet
непринуждённо *prescr* agevole; comodo; disinvolto; sciolto
нерв *m*; слуховой ~ Hörnerv
неслышимый unhörbar
несовершенный ⟨*понятие мензуральной нотации для двухдольного достоинства ноты*⟩ imperfekt
несовпадение *n* **обертонов** Obertonverstimmung
нести *v* tragen
нетерпеливо ungeduldig
нетональный nichttonal
неторопливо *prescr* agiato
неударный unbetont
нижний tief
низкий tief
— низкое ми tief E
низко; слишком ~ ⟨*петь, играть*⟩ zu → tief
нисходить *v* absteigen
нисходящий absteigend
нисхождение *n* Abstieg
нитка *f* Garn
ниша *f org* niche
нож *m*; ~ для интонировки *org* Intoniermesser
ножка *f pfte* Bein; *pn* Fuß; *vc* Stachel
~ столика *org* Säule
— ножки *pl* томтома Tom-Tom-Standfüße
~ трубы *canna ancia* Fuß; Pfeifenfuß
ножницы *pl org* ⟨*металлические планки, скрепляющие складки мехов*⟩ Scheren
ноктюрн *m* nocturne
номер *m*; ~ выпуска Verlagsnummer
~ гартовой доски Plattennummer
~ опуса/сочинения Opuszahl
~ указателя по Кёхелю Köchelnummer
— порядковый ~ сфальцованного печатного листа Lagenbezeichnung
нона *f* None
нонаккорд *m* accord de neuvième
— большой ~ accord de neuvième majeure
— малый ~ accord de neuvième mineure
— неполный ~ accord de neuvième incomplet
нонет *m* nonetto
нос *m* Nase
носик *m* **головки** *arco* Spitze
носовой nasal
нота *f* Note
— ноты *pl* Musikalien; Noten
— ноты *pl* мелкого шрифта (указывающие на вступление какой-либо партии) Stichnoten
— восьмая ~ Achtelnote

— вспомогательная ~ Drehnote; Nebennote; nota cambiata; Wechselton
— выдержанная ~ liegenbleibende → Note; *canto* nota sostenuta
— двойные ноты *pl* на струнных инструментах *archi* Doppelgriff
— играть *v* по ~м nach → Noten spielen
— половинная ~ halbe → Note
— синкопированные ноты *pl* rückende → Noten
— стодвадцатьвосьмая ~ Hundertachtundzwanzigstelnote
— тридцатьвторая ~ Zweiunddreißigstelnote
— целая ~ ganze → Note
— четвертная ~ Viertelnote
— шестнадцатая ~ Sechzehntelnote
— шестьдесятчетвёртая ~ Vierundsechzigstelnote

нотация *f* Notation
~ Одона из Клюни ⟨*буквенные добавления к невмам*⟩ Odonische → Notation
~ реального звучания ⟨*не транспонирующая*⟩ Klangnotation
— буквенная ~ Buchstabennotation
— графическая ~ ⟨*отображающая звуки, тембры и т. п. посредством геометрических фигур*⟩ Diagramm-Notation
— дазианская ~ Dasian-Notation
— квадратная ~ ⟨*римская хоральная нотация с нотными знаками квадратной формы*⟩ Quadratnotation
— **кондакарная ~, кондакарное знамя** *n* ⟨11—14. *sec*⟩
D *(eine der ältesten Neumenschriften Rußlands)*
E *(early type of Russian neumatic notation)*
F *(une des anciennes notations neumatiques russes)*
I *(una delle più antiche notazioni neumatiche della Russia)*
S *(una de las antiguas notaciones neumáticas rusas)*
U *(egyik legrégibb orosz neumás hangjegyírás)*
— мензуральная ~ Mensuralnotation
— модальная ~ ⟨*нотация промежуточного типа между невменным письмом и мензуральной нотацией*⟩ Modalnotation
— невменная ~ Neumennotation
— хейрономическая ~ Handzeichennotation
— цифровая ~ Ziffernschrift

нотогравёр *m* Notenstecher
нотоносец *m* Liniensystem
нотопечатание *n* Notendruck
нумеровать *v*; ~ листы foliieren
~ страницы paginieren

О

обвивать *v corda* umspinnen
обвитый *corda* besponnen; umsponnen; einfach → umsponnen
— дважды ~ *corda* doppelt → umsponnen
обедня *f*
D *(Messe in der orthodoxen Kirche)*
E *(mass in the orthodox church)*
F *(messe de l'Eglise orthodoxe)*
I *(messa della chiesa ortodossa)*
S *(misa de la Iglesia ortodoxa)*
U *(mise az ortodox egyházban)*
оберверк *m org* ⟨*один из побочных мануалов органа, расположенный выше основного*⟩ Oberwerk
обероктавкоппель *f org* ⟨*разновидность октавных копул, действующая вверх от взятой клавиши*⟩ Oberoktavkoppel
обертон *m* Oberton
~ квинты, полученный путём передувания Blasquinte
— богатый ~ами obertonhaltig
— количество *n* ~ов Obertongehalt
— нечётные ~ы *pl* ungerade Obertöne → Oberton
— с малым количеством ~ов obertonarm
— субъективные ~ы *pl* Ohr-Obertöne
— фонический ~ ⟨*первый общий обертон интервала*⟩ phonischer → Oberton
— чётные ~ы *pl* gerade Obertöne → Oberton
обечайка *f corda* Zarge
обивать *v*; ~ кожей beledern
~ фильцем *pfte* befilzen
обиход *m* **церковного пения**
D *(Gesangbuch aller liturgischen Gesänge der orthodoxen Kirche)*
E *(hymn book containing all the chants of the orthodox church)*
F *(livre de chant contenant tout le répertoire liturgique de l'Eglise orthodoxe)*
I *(libro contenente tutti i canti liturgici della chiesa ortodossa)*
S *(libro de canto que contiene todo el repertorio litúrgico de la Iglesia ortodoxa)*
U *(az ortodox egyház valamennyi dallamát tartalmazó énekeskönyv)*
область *f* **формант** Formantregion
облигато obbligato
обматывание *n*; ~ ниткой *ancia* Garnbewicklung
~ шнуром *ottoni* Schnurenmechanik
обмотка *f*; ~ трости *arco* Bewicklung
— ниточная ~ *ancia* Garnkugel
обозначение *n* Bezeichnung
~ динамических оттенков Vortragszeichen; dynamisches → Zeichen
~ звука ⟨*буквенное или слоговое*⟩ Tonbezeichnung
~ оттенков Vortragszeichen

~ размера Taktvorzeichen
~ ступеней цифрами Stufenbezeichnung
~ темпа Tempozeichen
~ темпа по метроному Metronomangabe
~ тесситуры Stimmlagenbezeichnung
~ тональности Tonartbezeichnung
~ флажолета *archi* Flageolettzeichen
— буквенное ~ звука Tonbuchstabe
— слоговое ~ звука Tonsilbenschrift
— темповое ~ Tempobezeichnung
— функциональные обозначения *pl* Funktionsbezeichnung

оборвать *v* abbrechen

оборот *m* Wendung
— каданс̀овый ~ Kadenzwendung
— мелодический ~ melodische → Wendung
— модулирующий ~ в сторону Wendung nach

обработать *v* bearbeiten

обработка *f;* ~ текста Textbehandlung
— хоральная ~ Choralbearbeitung

образ *m* Gestalt
— звуковой ~ Klangbild

образование *n;* ~ гласных Vokalbildung
~ обертонов Obertonbildung
— музыкальное ~ в школе Schulmusik
— случайные аккордовые образования *pl* Zufallsharmonien

обратимость *f* Umkehrbarkeit

обратимый umkehrbar

обращать *v* umkehren

обращ̀ение *n* Umkehrung

обруч *m perc* Spannreifen
~ барабана Trommelreifen
— верхний ~ *timp* Oberreifen

обручик *m perc* Spannreifen; *vl* Bereifung

обрывистый *camp* kurzatmig

обучение *n* Unterricht
~ пению Gesangsunterricht
~ фортепьяно Klavierunterricht

общество *n;* мужское хоровое ~ Männergesang(s)verein
— музыкальное ~ Musikgesellschaft
— певческое ~ Gesang(s)verein

община *f* Gemeinde

об'ём *m* Umfang

обыгрывание *n* Umspielung

обыгрывать *v str* einspielen; ⟨*аккордовый звук, тему*⟩ umspielen

обычно; как ~ come al solito

огонь *m;* с огнём con → fuoco; *prescr* acceso; brioso; focoso

ода *f* Ode

одар̀ённость *f;* музыкальная ~ musikalische → Begabung

одинаковый gleichmäßig

одноголосие *n* Einstimmigkeit

одноголосный einstimmig

одноканальный einkanalig

одномануальный einmanualig

однообразный eintönig

одночастный einsätzig

оживл̀ённо mosso; *prescr* animato; animoso

озвучение *n* Vertonung

озвучить *v* vertonen

окарина *f* ocarina

окно *n;* ~ внутреннего уха *or* inneres → Fenster

окончание *n* Endung; *dir* Abschluß
~ на сильной доле männliche → Endung
~ фразы Endung
— слабое/женское ~ weibliche → Endung

окраска *f* **звука** Klangfarbe

окружность *f;* верхняя ~ *vl* Oberbügel
— нижняя ~ *vl* Unterbügel
— средняя ~ *vl* Mittelbügel

октава *f* Oktave
— большая ~ große → Oktave
— в октаву ⟨*играть октавами*⟩ coll' → ottava
— вторая ~ zweigestrichene → Oktave
— двучертная ~ *obs* = вторая ~
— короткая ~ *tasto* kurze → Oktave
— малая ~ kleine → Oktave
— на октаву выше all' → ottava
— неполная ~ *tasto* gebrochene → Oktave; kurze → Oktave
— одночертная ~ *obs* = первая ~
— параллельные октавы *pl* Oktavparallele
— первая ~ eingestrichene → Oktave
— первой октавы eingestrichen
— темперационная ~ ⟨*настройка фортепьяно*⟩ grundlegende → Oktave
— третьей октавы dreigestrichen
— третья ~ dreigestrichene → Oktave
— трёхчертная ~ *obs* = третья ~
— увеличенная ~ übermäßige → Oktave
— уменьшённая ~ verminderte → Oktave
— четвёртая ~ viergestrichene → Oktave
— чистая ~ reine → Oktave

октав̀е *f org;* ~ 4' ⟨*лабиальный регистр семейства принципалов*⟩ Oktav 4'

октавировать *v org* überschlagen

октавлайн *f org;* ~ 1' ⟨*лабиальный регистр семейства принципалов*⟩ Oktävlein 1'

октет *m* Oktett

октоих *m*
D *(Gesangbuch der alten einstimmigen Gesänge der orthodoxen Kirche)*
E *(hymn book containing the old unison chants of the orthodox church)*
F *(livre de chant contenant les anciens chants à une voix de l'Eglise orthodoxe)*
I *(libro contenente gli antichi canti monodici della chiesa ortodossa)*
S *(libro de canto que contiene los antiguos cantos monódicos de la Iglesia ortodoxa)*
U *(az ortodox egyház régi egyszólamú énekeinek gyüjteménye)*

~ ⟨*восьмиголосный*⟩
D *(Gesangbuch der orthodoxen Kirche für acht Stimmen gesetzt)*
E *(orthodox church hymn book set for eight voices)*
F *(livre de chant de l'Eglise orthodoxe, version à huit voix)*

I *(libro contenente i canti ad otto voci della chiesa ortodossa)*
S *(libro de canto que contiene los antiguos cantos a ocho voces de la Iglesia ortodoxa)*
U *(az ortodox egyház nyolc szólamra irott énekeinek gyüjteménye)*

октоль *f* Oktole
олимп *m teat* Olymp
ономатопея *f* Onomatopoeia
опера *f* opera
~ с отдельными номерами opera a numeri
~ сквозного действия durchkomponierte → Oper
— балладная ~ ⟨*опера с разговорным диалогом на злободневные темы, текст и музыка часто сатирические и пародийные*⟩ ballad opera
— большая ~ grand → opéra
— детская ~ ⟨*для исполнения самими школьниками*⟩ Schuloper
— камерная ~ opera da camera
— комическая ~ opera comica
— телевизионная ~ Fernsehoper
опера-балет *f* opéra-ballet
опера-буфф *f* opera comica
оперетточный Operetten-
оперетта *f* operetta
оперный Opern-
опирать *v canto* stützen
опора *f;* ~ для пальца *ottoni* Fingerstütze
~ для рук *fiati* Handstütze
~ для руки *fag* Handhalter
~ дыхания *canto* appoggio
определение *n* **аккордов** Akkordbestimmung
определённо *prescr* deciso
ораториальный oratorisch
оратория *f* Oratorium
о́рган *m;* кортиев ~ *or* Cortisches → Organ; Hörzelle
орга́н *m* Orgel
— водяной ~ Wasserorgel
— губной ~ Mundorgel
— играть *v* на ~е orgeln
— переносный ~ Portativ
— по типу ~а orgelartig
органетта *f* organetto
организация *f;* концертная ~ Konzertagentur
органист *m* Organist
— придворный ~ Hoforganist
органистка *f* Organistin
орган-мультиплекс *m* ⟨*орган, построенный по принципу мультиплексной системы*⟩ Multiplexorgel
органостроение *n* Orgelbau
органум *m* Organum
— наподобие ~а organal
— по типу ~а organal
ординарий *m* ⟨*основные неизменные разделы мессы*⟩ Ordinarium Missae
оркестр *m* Kapelle; Orchester; *obs* bande
~ в составе ... человек ein ... köpfiges → Orchester
~ радиовещания Rundfunkorchester
~ увеличенного состава verstärktes → Orchester
— большой (симфонический) ~ großes → Orchester
— военный ~ Militärkapelle; *mil* Musikzug
— духовой ~ Blasorchester
— камерный ~ Kammerorchester
— курортный ~ Kurorchester
— малый (симфонический) ~ kleines → Orchester
— оперный ~ Opernorchester
— салонный ~ Salonorchester
— симфонический ~ Symphonieorchester
— струнный ~ Streichorchester
— танцевальный ~ Tanzkapelle; Tanzorchester
оркестрант *m* Instrumentalist; Orchestermusiker
~ джаза jazz musician
~, не выступающий соло ripienista
оркестрантка *f* Instrumentalistin
оркестрион *m* Orchestrion
оркестровать *v* instrumentieren
оркестровка *f* Instrumentierung
оркестровый orchestral; Orchester-
орнаментика *f* Verzierung
орнаментирование *n* colorazione
орнаментированный verziert
орнаментировать *v* figurieren; kolorieren; verzieren
орфарион *m* Orpheoreon
орферион *m* Orpheoreon
осадка *f;* двойная ~ клавиатуры *arm* doppelter → Tastenfall
освещение *n teat* Beleuchtung
~ сцены *teat* Bühnenbeleuchtung
освистать *v* auszischen
освящение *n* **колокола** Glockenweihe
ослабевать *v* nachlassen
ослабевая *prescr* cedendo
ослаблять *v arco, timp* lockern
ослабляя; постепенно ~ *prescr* decrescendo; diminuendo
осмогласие *n*, **осьмогласие** *n*
D Oktoechos *m*
E octoechos
F octoéchos *m*
I octoechos *m*
S octoecos *m*
U oktoékhosz, oktoin
основание *n* **интервала** Intervallgrundton
острота *f* **слуха** Hörschärfe
ось *f camp* Zapfen
~ гаммерштиля *pfte* Hammerachse
~ демпферного капсюля *pfte* Dämpferachse
~ капсюля *pfte* Scherenkapselachse
~ капсюля нижней части фигуры *pfte* Hebegliedachse
~ репетиционной пружины *pfte* Scherenfederachse
осьмогласие *n* = осмогласие
отбивание *n;* ~ такта Taktschlagen
отбивать *v;* ~ ритм *dir* ausschlagen

~ такт taktieren
отверстие *n legni* Fingerloch; Griffloch; Klappenloch; *ottoni* Kesselbohrung
~ (в виндладе) для стока избыточного воздуха *org* Auslaßöffnung
~ в клюве *cl* Höhlung
~ в нижнем конце трубы *canna* Fußloch
— отверстия *pl* для колков *pfte* Wirbellöcher
~ для передувания Überblasloch
— губное ~ *fl* Mundloch
— закрытые боковые отверстия *pl legni* verdeckte → Fingerlöcher
— звуковое ~ *legni* Griffloch
— звуковое резонаторное ~ *archi* F-Loch
— октавное ~ *legni* Daumenloch
— резонансное ~ Schallöffnung
— резонаторное ~ Schalloch; *archi* F-Loch
— сквозное ~ *org* Einschnitt
ответ *m fuga* Antwort; Comes
— дать *v* ~ (к теме фуги) *fuga* beantworten
— реальный ~ *fuga* reale → Antwort
— тональный ~ *fuga* tonale → Antwort
отвечать *v str* ansprechen
отдаваться *v* **(эхом)** nachhallen; nachklingen
отечественный vaterländisch
отзвук *m* Nachhall; Nachklingen
отказ *m* ⟨*от альтерации*⟩ Auflösung
отклонение *n* Elongation; ⟨*модуляция*⟩ Ausweichung
отливать *v canna* gießen
~ колокола Glocken gießen
отливка *f* **колоколов** Glockenguß
отменить *v* ⟨*знак альтерации*⟩ auflösen
отпустить *v tasto* loslassen
отражающий; мало ~ schallweich
— хорошо ~ schallhart
отражение *n* **звука** Schallreflexion
отрывая; резко ~ *prescr* staccatissimo
отрывисто *prescr* staccato
отрывок *m* Ausschnitt
— имитируемый ~ Imitationsabschnitt
отставать *v* nachhinken
оттенки *m pl* Abstufung
оттенять *v* abstufen
отчаяние *n;* с ~м *prescr* disperato
Отче наш *m* Vaterunser
отчётливо *prescr* articolato
отчётливый deutlich
отыгрыш *m* ritornello
офиклеид *m* Ophikleide
офиклейд *m* Ophikleide
оформление *n;* сценическое ~ Szenenbild
оффенбас *m org* ⟨*лабиальный педальный регистр семейства флейтовых, 16', 8'*⟩ Offenbaß
оффенфлёте *f org* ⟨*лабиальный регистр семейства флейтовых, 32', 16', 8', 4', 2', 1'*⟩ Offenflöte
оффертория *m* Offertorium
оффициум *m* ⟨*католическое богослужение*⟩ Offizium
охрана *f;* ~ авторских прав copyright protection
очень assai; molto
очки *pl legni* Brille
~ при извлечении тона соль *legni* G-Brille
ошибаться *v* danebengreifen
ошикать *v* auszischen
ощущение *n;* ~ веса при игре *pfte* Spielschwere
~ тональности Tonartgefühl
— слуховые ощущения *pl* Tonempfindung

П

па *n* Tanzschritt
— установленные ~ *pl bl* festgelegte → Tanzschritte
павана *f bl* padoana
павильон *m;* ~ для оркестра Musikpavillon
падуана *f* ⟨*итальянское обозначение паваны*⟩ *bl* padoana
паз *m archi* Zäpfchen
палеографический paläographisch
палеография *f;* музыкальная ~ Paläographie
палец *m* Finger
— пальцы *pl* Fingersatz; *bl* Spitze
— на пальцах *bl* auf der → Spitze
— расставлять *v* пальцы Fingersatz machen
палимпсест *m* Palimpsest
палка-подпорка *f pfte* Deckelstütze
палоташ *m* palotás
палочка *f* Notenhals; Stäbchen
~ *perc* = колотушка
— барабанная ~ Trommelschlegel
~ вибрафона Vibraphonschlegel
~ военного капельмейстера *mil* canne de tambour-major
~ (дирижёра) Taktstock
~ с мягким набалдашником *perc* Rohrstäbchen mit Kopf aus Kapok
— камышовая ~ *perc* Rohrschlegel
— комбинированная барабанная ~ *perc* combination drumstick
— лёгкая ~ *perc* leichter → Schlegel
— литавровая ~ Paukenschlegel
— металлическая ~ *perc* Metallschlegel
— металлическая ~ для треугольника *perc* Triangelschlegel
— придерживаться *v* палочки дирижёра *fam, dir* nach dem → Stock spielen
— резиновая ~ *perc* Gummischlegel
— с двумя ~ми *perc* mit zwei → Schlegeln
— стальная ~ *perc* Stahlschlegel
пальцы *m pl* → палец
памятка *f* Erinnerungszeichen

памятник *m;* музыкальные ~и *pl* musikalische → Denkmäler
память *f;* звуковысотная ~ Tongedächtnis
— на ~ auswendig
пандейра *f;* бразильская ~ pandereta brasileña
пандора *f* ⟨*басовый щипковый инструмент XVI и XVII вв.*⟩ Pandora
панелька *f canna d. l.* Vorschlag
пантомима *f* Pantomime
пантомимический pantomimisch
пантомимный pantomimisch
пантональность *f* Pantonalität
пантональный pantonal
панцирь *m pfte* Wirbelfeld
парадидл *m perc* ⟨*систематическое чередование единичных и двойных ударов на барабане*⟩ paradiddle
— двойной ~ *perc* double paradiddle
— одинарный ~ *perc* single paradiddle
— тройной ~ *perc* triple paradiddle
параллелизм *m* Parallele
~ квинт parallele → Quinten
параллель *f* Parallele
~ доминанты Dominantparallele
~ минорной доминанты Molldominantparallele
~ субдоминанты Subdominantparallele
~ тоники Tonikaparallele
параллельный parallel
параметр *m* Parameter
парафония *f* Paraphonie
парафраз *m* Paraphrase
парафраза *f* Paraphrase
парик *m* parrucca
пародия *f* Parodie; ⟨*в первоначальном смысле, т. е. как подтекстовка нового текста к ранее существовавшей мелодии*⟩ Kontrafaktur
партер *m teat* Parkett
партесный → пение
партита *f* partita
— хоральная ~ Choralpartita
партитура *f* partitura
~ в общеупотребительных ключах и без транспорта Einheitsschlüsselpartitur
~ дирижёра Dirigierpartitur
— в виде партитуры in forma di → partitura
— вокальная ~ Gesangspartitur
— карманная ~ partitura da studio; Taschenpartitur
— оркестровая ~ Orchesterpartitur
— рабочая ~ partitura da studio
— составлять *v* партитуру ⟨*из отдельных голосов*⟩ scrivere in → partitura
— хоровая ~ Chorpartitur
партия *f* Stimme; ⟨*оркестра*⟩ Einzelstimme; *teat* rôle
~, исполняющая мелодию Melodiestimme
~ скрипки Geigenstimme
~ смычковых Streicherstimme
~ солиста *canto* Einzelstimme
~ фортепьяно Klavierpart
— главная ~ Hauptsatz
— заключительная ~ Epilog; Schlußgruppe
— инструментальная ~ Instrumentalstimme
— органная ~ Orgelsatz
— побочная ~ Nebensatz; Seitensatz
пасо добле *n* ⟨*быстрый бальный танец на 2/4*⟩ pasodoble
паспье *n bl* passe-pied
пассаж *m* Lauf; passage
~и *pl* passage
пассакалия *f* passacaglia
пассакалья *f* passacaglia
пассион *m* Passion; Passionsspiel
пастиччо *n* pasticcio
пастораль *f* pastorale
пасть *f ancia* Bahn; Mundspalt
патетично patetico
патристический vaterländisch
патрон *m* ⟨*устройство для прикрепления струн лютни, арфы*⟩ Patrone
патронка *f org* ⟨*инструмент для настройки малых лабиальных труб*⟩ Stimmhorn
патрубок *m trb* Mundrohr
пауза *f* Pause; Stillstand
~, равная двум целым нотам Doppeltaktpause
— восьмая ~ Achtelpause
— генеральная ~ Generalpause
— половинная ~ halbe Pause
— соблюдать *v* паузу pausieren
— стодвадцатьвосьмая ~ Hundertachtundzwanzigstelpause
— тактовая ~ Taktpause
— тридцатьвторая ~ Zweiunddreißigstelpause
— целая ~ ganze Pause
— четвертная ~ Viertelpause
— шестнадцатая ~ Sechzehntelpause
— шестьдесятчетвёртая ~ Vierundsechzigstelpause
пеан *m* Päan
певец *m* Sänger
— камерный ~ ⟨*звание*⟩ Kammersänger
— концертный ~ cantante da concerto; *canto* concertista
— народный ~ Volkssänger
— оперный ~ cantante d'opera
— уличный ~ Straßensänger
— эстрадный ~ Schlagersänger
певец-китаред *m* Kitharist
певец-сказитель *m* Balladensänger
певец-солист *m* solista vocale
певица *f* Sängerin
— камерная ~ ⟨*звание*⟩ Kammersängerin
— колоратурная ~ cantante di coloratura
— концертная ~ cantante da concerto; *canto* concertista
— оперная ~ cantante d'opera
— эстрадная ~ Schlagersängerin
певица-контральто *f* Altistin
певица-солистка *f* solista vocale
певица-сопрано *f* Sopran, Sopranistin
певуче *prescr* cantabile; cantando

певучий melodiös
педагог *m* Pädagoge
педагогика *f* Pädagogik
педагогический pädagogisch
педализация *f pfte* Pedalführung
педаль *f arm* Tretschemel; *pfte* Pedal; *tamb* Fußmaschine; Fußschlegel
~ большого барабана *tamb* Fußmaschine
~ как выдержанный звук *ottoni* Pedaltöne
— левая ~ *pfte* Verschiebung
— модераторная ~ *pfte* Moderatorpedal
— правая ~ *pfte* Fortepedal
— с левой ~ю *prescr, pfte* (ad) una → corda
— средняя ~ *pfte* Mittelpedal
— третья ~ *pfte* Tonhaltepedal
педальер *m* Pedalklaviatur
педальладе *f org* ⟨*виндлада регистров педальной клавиатуры*⟩ Pedallade
пение *n* Gesang
~ с закрытым ртом Summstimmen
~ с импровизированными фиоритурами gorgia
— амвросианское ~ ambrosianischer → Kirchengesang
— антифонное ~ Wechselgesang
— в стиле григорианского пения ⟨*одноголосно*⟩ choraliter
— галликанское ~ gallikanischer → Kirchengesang
— декламационное ~ Sprechgesang
— **демественное ~**
D demestischer Kirchengesang *m*
E *(old Russian melismatic chant)*
F *(ancien chant d'église russe richement orné)*
I *(antico canto liturgico russo molto ricco di melismi)*
S *(antiguo canto eclesiástico ruso, muy melismático)*
U *(gazdag melizmatikájú, régi orosz egyházi ének)*
— мелизматическое декламационное ~ *greg* melismatische → Deklamation
— мозарабское (церковное) ~ ⟨*испанских христиан под владычеством арабов*⟩ mozarabischer → Kirchengesang
— **партесное ~** ⟨17—18. *sec*⟩
D *(mehrstimmiger a-cappella-Gesang der ukrainischen und russischen Kirche)*
E *(polyphonic a cappella singing of the Ukrainian and Russian church)*
F *(chant polyphonique a cappella de l'Eglise ukrainienne et russe)*
I *(canto polifonico a cappella della chiesa ucraina e russa)*
S *(canto polifónico a cappella de la Iglesia ucraniana y rusa)*
U *(az ukrán és orosz egyház polifon a cappella éneke)*
— попеременное ~ Wechselgesang
— светское ~ tono humano
— силлабическое декламационное ~ *greg* syllabische → Deklamation
— **строчное ~**
D *(mehrstimmiger altrussischer Kirchengesang, dessen Neumen partiturmäßig übereinander geschrieben sind)*
E *(old Russian polyphonic hymn, of which the neumes were written as if in score)*
F *(ancien chant d'église russe polyphonique dont les neumes sont transcrits l'un sous l'autre, en une partition)*
I *(canto liturgico russo polifonico, in scrittura neumatica, in partitura)*
S *(antiguo canto eclesiástico ruso polifónico cuyos neumas van notados uno bajo el otro, como en una partitura)*
U *(többszólamú, régi orosz egyházi ének, melynek neumái partitúraszerüen egymás fölé vannak irva)*
— учиться *v* пению Gesang studieren
— хоровое ~ Chorgesang
пентатоника *f* Pentatonik
— ангемитонная ~ anhemitonische → Pentatonik
— гемитонная ~ hemitonische → Pentatonik
пентатонный pentatonisch
пергамент *m* Pergament
перевернуть *v*; ~ страницу! *prescr* volti
перегородка *f*; ~ канцелли *org* Kanzellenschied; Kanzellenspund
~, отделяющая алтарь от церкви Lettner
передавать *v* wiedergeben
передать *v rad* senden; übertragen
передача *f* Wiedergabe; *rad* Sendung; Übertragung
— прямая ~ live broadcast
передувание *n* Überblasen
передувать *v* überblasen; *org* ⟨*в октаву*⟩ überschlagen
перезвон *m* Geläute
переиздание *n* Nachdruck
~ под новым заглавием Titelauflage
переинструментовать *v* uminstrumentieren
перекладывание *n* **рук** *tasto* Handkreuzung
перекладывать *v* ⟨*руки*⟩ *pfte* übergreifen; übersetzen
переключатель *m*; автоматический ~ дорожки *magn* automatischer → Spurumschalter
— регистровый ~ на панели над мануалом *cemb* Frontzug
— ручной регистровый ~ *cemb* Handzug
перекрешивание *n* **голосов** Stimmkreuzung
перекрещивать *v* kreuzen; *pfte* ⟨*руки*⟩ übergreifen
перелистывать *v* umblättern
переложение *n* Übertragung
~ для фортепьяно Klavierauszug
~ на музыку Vertonung
— подходящий для переложения übertragbar
— сделать *v* табулатурное ~ absetzen
переложить *v* übertragen
~ на музыку vertonen
перемена *f*; быстрая ~ на . . . *trb* Schnellwechsel auf . . .

перемещать *v* umlegen; *org* ⟨*на дополнительную стойку трубы, не поместившиеся на основной виндладе*⟩ verführen
перенесение *n;* ~ на октаву Oktavversetzung
переносить *v;* ~ на октаву ⟨*вверх или вниз*⟩ oktavieren
переосмысление *n acc* Umdeutung
— возможность *f* переосмысления Umdeutbarkeit
— подходящий для переосмысления umdeutbar
переосмыслить *v acc* umdeuten
перепечатка *f* Nachdruck
переписать *v* ⟨*плёнку*⟩ überspielen
переписчик *m* Kopist
переписывать *v* abschreiben
перепляс *m bl*
D *(russischer Paar- oder Gruppentanz in der Art eines Wettstreits)*
E *(Russian dance for pairs or groups in the form of a contest)*
F *(danse par couples ou en groupes, en forme de compétition)*
I *(danza russa a coppie o a gruppo in forma di gara)*
S *(danza de pareja o en grupos, a la manera de una competición)*
U *(orosz páros- vagy csoporttánc)*
перепонка *f perc* Fell
~ из синтетического материала *perc* Plastikfell
— барабанная ~ *or* Trommelfell
перепрыгивать *v* überspringen
переработать *v* überarbeiten
переработка *f* Überarbeitung
перерыв *m;* без ~а *prescr* senza → interruzione
перескакивать *v* überspringen
перестановка *f* **голосов** Stimmtausch
перестраивать *v* umstimmen
перестроить *v;* ~ в ре мажор *prescr, arpa* wechseln in D-Dur → Harfe
~ с до на до-диез *prescr, timp* C nach Cis umstimmen → Pauke
~ с до-диеза на до *prescr, timp* Cis nach C zurückstimmen → Pauke
перетяжка *f;* ~ с металлическими спиральками *tamb* mit Schrauben geschränkt → schränken
~ со струнами *tamb* mit Trommelleine geschränkt → schränken
— делать *v* перетяжку *tamb* schränken
переход *m* Übergang; Überleitung
переходить *v;* ~ из одного гексахорда в другой mutieren
перечащий querständig
перечень *n* Querstand
период *m* Periode; Satz
~ действия авторского права Schutzfrist
~ творчества Schaffensperiode
— восьмитактный ~ achttaktige → Periode
— стилистический ~ Stilperiode
периодический periodisch
периодичность *f* Wiederholungsform
перламутр *m arco* ⟨*дощечка с наклеенным перламутром*⟩ Schub
перо *n ancia* Bahn
~ винта *tamb* Schraubenflügel
пёрышко *n cemb* Kiel; Zunge
песенка *f* Liedchen
песенник *m* Liederbuch
песенный liedhaft
песнопение *n;* гимническое ~ Hymnengesang
— церковное ~ Kirchengesang
песнь *f;* придворная ~ Hoflied
песня *f* Lied
~ без слов Lied ohne Worte
~ голиардов Goliardenlied
~ народного характера volkstümliches → Lied
~ хондо cante jondo
— весенняя ~ Frühlingslied
— вечерняя ~ Abendlied
— военная ~ Kriegslied
— детская ~ Kinderlied
— духовная народная ~ geistliches → Volkslied
— застольная ~ Trinklied
— карнавальная ~ Karnevalslied
— куплетная ~ Strophenlied
— майская ~ Mailied
— народная ~ Volkslied
— пастушья ~ Hirtenlied
— пасхальная ~ Osterlied
— похоронная ~ Grabgesang
— профессиональная ~ ⟨*сочинённая композитором*⟩ Kunstlied
— свадебная ~ Brautlied
— слащавая, сентиментальная ~ Schnulze
— солдатская ~ Soldatenlied
— строфическая ~ Strophenlied
— студенческая ~ Studentenlied
— трудовая ~ Arbeitslied
— хвалебная ~ Lobgesang
— хоровая ~ Chorlied
— хороводная ~ Rundgesang
— церковная ~ Kirchenlied
— цыганская ~ Zigeunerlied
песня-жалоба *f* Klagelied
петля *f corda* Knopf; Öse; Schlinge
~ для подвески языка *camp* Hängeeisen; Öhr
— натяжная ~ *tamb* Trommelschleife
петрушка *m*
D *(altrussisches Kasperletheater)*
E *(old Russian Punch-and-Judy show)*
F *(théâtre de marionettes de l'ancienne Russie)*
I *(antico teatro di marionette musicale russo)*
S *(teatro de títeres de la antigua Rusia)*
U *(régi orosz bábszínház)*
петь *v* singen
~ в стиле респонсориального пения respondieren
~ выше zu hoch → singen
~ для прослушивания vorsingen

~ нечисто unrein → singen
~ ниже zu tief → singen
~ с закрытым ртом brummen
~ хором im → Chor singen
~ чисто rein → singen
печально *prescr* addolorato; afflitto; amareggiato; dolente; doloroso; mesto
печатание *n* Druck
печатать *v* drucken
пианино *n* pianino
пианиссимо *prescr* pianissimo
пианист *m* pianista
— концертирующий ~ concertista di pianoforte
пианист-виртуоз *m* virtuoso del pianoforte
пианистический pianistico
пианистка *f* pianista
пиано *prescr* piano
пианола *f* Pianola
пива *f bl* ⟨*итальянский танец*⟩ piva
пикколо *n* Pikkoloflöte; *org* ⟨*лабиальный регистр семейства флейтовых, 2', 1'*⟩ piccolo
пила *f;* музыкальная ~ singende → Säge
пиликать *v* ⟨*на скрипке*⟩ *fam* fiedeln
пилот *m pfte* Pilote; Pilotenschraube
пирофон *m* ⟨*клавишный инструмент с извлечением звука посредством язычков газового пламени*⟩ Flammenorgel
писатель *m;* музыкальный ~ Musikschriftsteller
пистон *m* Perinet-Ventil; *org* ⟨*поршневой рычаг включения при электрической трактуре*⟩ Kugeltritt; *ottoni* ⟨*насосной конструкции*⟩ Pumpventil
~ы *pl,* нажимаемые ногой *org* Fußdrücker
письмо *n* Tonsatz
— инструментальное ~ Instrumentalsatz
— невменное ~ Neumennotation
— нотное ~ Notation
— свободное ~ freier → Satz
— строгое ~ strenger → Satz
пиффаро *n org* ⟨*тремолирующий лабиальный регистр, 8' + 4', 8' + 2', 4' + 2'*⟩ piffaro
пиццикато *prescr, corda* pizzicato
пишаль *f*
D *(altrussische Bezeichnung für Blasinstrumente wie Schalmei, Pfeife und Flöte)*
E *(old Russian term for wind instruments such as the shawm, pipe and flute)*
F *(ancienne désignation russe des instruments à vent tels que le chalumeau, le fifre et la flûte)*
I *(antica denominazione russa per strumenti a fiato come flauti, zampogne e fischietti)*
S *(antigua designación rusa de aerófonos de la familia de las flautas)*
U *(különféle fafúvós hangszerek régi orosz összefoglaló neve)*
плавка *f;* естественная ~ ⟨*металл для органных труб*⟩ Naturguß
плавно *prescr* scorrevole
плагальный plagal
плагиат *m* Plagiat
— совершать *v* ~ abschreiben
плагиатор *m* Plagiator
пламенно *prescr* fervido
планка *f;* ~ для прикрепления струн *arpa* Saitenträger
~ для склеивания *magn* Klebeschiene
— голосовые планки *pl fis* Stimmstock
— защитная ~ Spielplatte
— направляющая ~ *tasto* Führungsleiste
— направляющая ~ пружин игровых клапанов *org* Leitleiste der Feder
— поперечная ~ Querjoch
— регистровая ~ *cemb* Springerkasten
пластина *f;* ~ для настройки ⟨*регулирует длину воздушного столба трубы*⟩ *canna* Stimmplatte; *canna d. l.* biegbares → Stimmblech
~ для прикрепления басовых струн *pfte* Baßanhängestock
~ для прикрепления струн *pfte* Anhängestock
пластинка *f;* ~ для настройки *arpa* Stimmdeckel; *canna* Stimmplatte
— пластинки *pl* из слоновой кости *tasto* Elfenbeinbelag
— вибрирующая ~ Ventilscheibe
— граммофонная ~ Schallplatte
— долгоиграющая ~ Langspielplatte
— металлическая ~ *arco* Zwickelblech
плач *m* Grabgesang; Klage; Klagelied
плача *prescr* piangendo
плашка *f;* гартовочная ~ *org* Streicheisen
плектр *m* Plektrum
~ для цитры Zitherring
плёнка *f;* ~ на отливке *camp* Gußhaut
— магнитофонная ~ Tonband
плечики *n pl ancia* Schulter
плечо *n ancia* Schulter
~ колокола *camp* oberer → Glockenrand
плоский *str* flach
плотность *f* **звуковой энергии** Schalldichte
пляска *f bl*
D *(improvisierter Volkstanz)*
E *(improvised folk-dance)*
F *(danse populaire improvisée)*
I *(danza popolare improvvisata)*
S *(danza popular improvisada)*
U *(rögtönzött népi tánc)*
~ ⟨*вообще*⟩ Tanz
~ ведьм Hexentanz
~ смерти Totentanz
— крестьянская ~ Bauerntanz
— народная ~ Volkstanz
— факельная ~ Fackeltanz
плясовой tänzerisch
повторение *n* Wiederholung
повторить *v prescr* ancora una → volta
повторность *f* Wiederholungsform
повторять *v* wiederholen
повторяться *v* wiederkehren
повышать *v* erhöhen; zu hoch → spielen; ⟨*строй*⟩ heraufstimmen

повышение *n ton* Erhöhung
— (альтерационное) ~ Hochalterierung
поглощающий; мало ~ schallhart
погремушка *f* Rassel
~ из тыквы Kürbisrassel
~, наполненная песком Sandrassel
~ с плетёной коробкой Korbrassel
— бамбуковая ~ Bambusschüttelrohr
— бразильская ~ Bambusschüttelrohr
— яванская ~ Gitterrassel
подбирать *v*; ~ (из литературы) auswählen
подбородник *m vl* Kinnhalter
подводка *f*
D *(improvisierte Solo-Oberstimme in ukrainischen und belorussischen mehrstimmigen Liedern)*
E *(improvised descant in Ukrainian and Byelorussian part-songs)*
F *(solo improvisé à la partie supérieure dans les chants polyphoniques ukrainiens et de la Biélorussie)*
I *(voce solistica superiore improvvisata su canti polifonici ucraini e della Bielorussia)*
S *(solo improvisado en la parte superior de los cantos polifónicos ucranianos y de la Bielorusia)*
U *(többszólamú ukrán és belorusz dalok rögtönzött legfelső szólószólama)*
подголосок *m*
D *(Nebenstimme der russischen volkstümlichen Mehrstimmigkeit)*
E *(subsidiary voice in Russian traditional part-singing)*
F *(voix secondaire dans les chœurs russes populaires)*
I *(voce secondaria della polifonia popolare russa)*
S *(voz secundaria en los coros rusos populares)*
U *(mellékszólam az orosz népi többszólamúságban)*
подголосочный → полифония
подготовить *v*; ~ перестройку в фа-диез минор *prescr, arpa* in fis-Moll vorbereiten → Harfe
подгриф *m corda* Saitenhalter
подгрифник *m corda* Saitenhalter
~ с машинками *vl* Feinstimm-Saitenhalter
подгрифок *m corda* Saitenhalter
подделка *f*; музыкальная ~ unterschobene → Werke
поддержка *f*; ~ для большого пальца *fl* Daumenhalter
подзаголовок *m* Untertitel
подкладка *f*; металлическая ~ для колодочки *arco* Bahn
подкладывание *n*; ~ большого пальца *tasto* Daumenuntersatz
подкладывать *v* ⟨*большой палец*⟩ *pfte* untersetzen
подлинник *m* Urtext
подмостки *pl teat* Bühne
подобен *m*
D *(russischer Kirchengesang, der textlich und melodisch für andere Gesänge zum Vorbild dient)*
E *(Russian chant which in text and melody serves as a pattern for other chants)*
F *(chant ecclésiastique russe dont le texte et la mélodie servent de modèle à d'autres chants)*
I *(canto liturgico russo, che serve da modello ad altri canti sia come testo che come musica)*
S *(canto eclesiástico ruso cuyo texto y melodía sirven de modelo a otros cantos)*
U *(orosz egyházi dal, mely szövegében és dallamában más dallamok mintájául szolgál)*
подобручник *m tamb* Unterreifen
подпевать *v* mitsingen
подпорка *f* Ständer
подражание *n*; ~ голосам животных Tierstimmeneffekte
подразделение *n dir* Zwischenschlag
подразделять *v dir* unterteilen
подставка *f* Ständer; *archi* Steg; *fag* Hüftstütze; *timp* Ständer
~ для барабана Trommelständer
~ для кларнета Klarinettenkegel
~ для тарелок Beckenhalter; Beckenständer
— внутренняя ~ *lt* Innensteg
— за подставкой *archi* hinter dem → Steg
— изоляционные подставки *pl* под ролики *pfte* Isolierschalen
— у подставки *archi* am → Steg
подстройка *f*; ~ на . . . *trb* Schnellwechsel auf . . .
подструнник *m tamb* Saitenfell
подтекстовка *f* Textunterlegung
подушечка *f pfte* Hebegliedsattelfilz
~ для подъёма демпферов *pfte* Tangentenpolster
~, прикрывающая звуковое отверстие *legni* Deckel
~ путника *pfte* Scherenleder
подушка *f vl* Brustfutter
~ клавиши Tastenpolster
~ клапана *legni* Klappenpolster
~ лейстика *pfte* Hammerklotzpolster
~ швеллера *org* Schwelltritt
~ шпилера *pfte* Stoßzungenprallpolster
— демпферная ~ *pfte* Dämpferbüschel
— фенгерная ~ *pfte* Fangerleder
подчёркивание *n* enfasi
подчеркивая *prescr* marcato
подчеркнуть *v* betonen
позауне *m org* ⟨*один из самых сильных по звучанию язычковых регистров, 32', 16', 8'*⟩ buccina; trombone
позитив *m* ⟨*небольшой орган*⟩ Positiv
позиция *f corda, trbne* Lage
— менять *v* позицию *corda* démancher
— первая [вторая, третья, четвёртая] ~ *corda, trbne* erste [zweite, dritte, vierte] → Lage

позывные *m pl* Kennmelodie; *rad* Pausenzeichen
покачиваясь cullando
поколение *n;* подрастающее ~ Nachwuchs
покрывать *v;* ~ кожей beledern
покрытие *n org* Deckung
~ с боковым отверстием *canna* Seitenlochdeckung
~ с полукруглой крышечкой *canna* Deckung durch Drehdeckel
— двойное (конусообразное) ~ *canna* Doppelkegeldeckung
— кольцевое ~ *canna* Ringdeckung
— кольцевое ~ с откидной крышечкой *canna* Ringdeckung mit Klappdeckel
— конусообразное ~ *canna* Kegeldeckung
— неподвижное сегментообразное ~ *canna* Segmentdeckung
— полное ~ с боковым разрезом *canna* Volldeckung mit Seitenschlitz
— полное ~ с боковыми отверстиями вверху [внизу] *canna* Volldeckung mit Seitenlöchern oben [unten]
покрытый bedeckt
покрышка *f str* Überzug
~ для барабана Trommelfellüberzug
пол *m;* ~ на сцене *teat* Bühnenboden
полголоса; петь *v* в ~ mit halber → Stimme singen
полиметрический polymetrisch
полиметрия *f* Polymetrik
полиритмический polyrhythmisch
политональность *f* Polytonalität
политональный polytonal
полифонический polyphon
полифоничный polyphon
полифония *f* Polyphonie
— **подголосочная ~**
D *(Mehrstimmigkeit der russischen Volksmusik mit einer Hauptstimme und relativ selbständigen Nebenstimmen)*
E *(part-singing in Russian folk-music with a principal part and relatively independent subordinate parts)*
F *(polyphonie de la musique populaire russe avec une voix principale et des voix secondaires relativement autonomes)*
I *(polifonia popolare russa con una voce principale e voci secondarie relativamente indipendenti)*
S *(polifonía de la música popular rusa con una voz principal y voces secundarias relativamente autónomas)*
U *(többszólamúság az orosz népzenében egy födallammal és viszonylag önálló mellékdallamokkal)*
— скрытая ~ Scheinpolyphonie
полнота *f;* ~ звучания/звучности Klangfülle
полный *acc* vollständig
половинка *f* halbe → Note
положение *n;* ~ звука "до" ⟨*на транспонирующем инструменте*⟩ Griff-C
— мелодическое ~ примы или основного тона *acc* Oktavlage
— терцовое мелодическое ~ ⟨*аккорда*⟩ Terzlage
полозок *m;* ~ для настройки *canna ancia* Stimmkrücke
полонез *m bl* polonaise
— в характере ~а alla → polacca
полость *f canna ancia* ⟨*колодки*⟩ Aufschnitt
~ зева Rachenhöhle
— барабанная ~ *or* Paukenhöhle
— черепная ~ Kopfhöhle
полотно *n;* ~ для литья *canna* Gießleinwand
полупозиция *f corda* mezza → manica
полуприкрытие *n fl. d.* Halbdeckung
полутон *m* Halbton
— большой ~ großer → Halbton
— малый ~ kleiner → Halbton
полутоновый Halbton-
полухор *m* Halbchor
полухорие *n* Halbchor
полька *f bl* Polka
польстер *m cemb* Polster; *pfte* Rahmenpolster
пометы *f pl;* **киноварные ~**
D *(rote Buchstaben in der altslawischen Neumenschrift zur Anzeige einer bestimmten Stufe des Kirchentons)*
E cinnabar letters ⟨*red ink letters used as auxiliary symbols in the old Slavonic neumatic notation*⟩
F *(lettres rouges de l'ancienne écriture neumatique slave, désignant certains degrés des tons ecclésiastiques)*
I *(lettere rosse della scrittura neumatica slava per indicare un determinato grado del tono liturgico)*
S *(letras rojas de la escritura neumática eslava antigua, que designaban ciertos grados de los tonos eclesiásticos)*
U *(piros jelek az ószláv neumaírásban egy bizonyos fok megjelölésére)*
помещение *n;* ~ для артистов оркестра *teat* Orchesterzimmer
~ для колоколов на колокольне Glockenstube
~ над сценой *teat* Schnürboden
— заглушённое ~ schalltoter → Raum
помощник *m* **режиссёра** assistant de régie; *teat* Inspizient
помпа *f ottoni* Ventil
помпезно *prescr* pomposo
понижать *v* erniedrigen; ⟨*строй*⟩ herabstimmen; zu tief → spielen
понижение *n ton* Erniedrigung
~ строя инструментов ravalement
понимание *n,* ~ музыки Musikverständnis
попасть *v;* ~ (при передувании) в обертон umschlagen
попевка *f*
D *(charakteristische melodische Wendung)*
E *(characteristic melodic turn)*
F *(tour mélodique caractéristique)*
I *(andamento melodico caratteristico)*

S *(giro melódico característico)*
U *(jellegzetes dallami fordulat)*
попеременно abwechselnd
поперечина *f ottoni* Quersteg
поп-музыка *f* pop music
поправлять *v;* ~ клавиши *tasto* geradelegen
попурри *n* pot-pourri
порог *m;* ~ болевого ощущения Schmerzschwelle
~ восприятия соседних звуков различной высоты Tonhöhenunterschiedsschwelle
~ слышимости Hörschwelle
порожек *m;* верхний ~ *vl* Obersattel
— нижний ~ *vl* Sattel
портаменто *prescr* portamento
портаменто *n* portamento
портатив *m* Portativ
портато *prescr* portamento
портунальфлёте *f org* ⟨*лабиальный регистр семейства флейтовых, 8', 4', реже 16'*⟩ Portunalflöte
порывисто *prescr* impetuoso
посетитель *m* **концертов** Konzertbesucher
последование *n* Fortschreitung
последовательно hintereinander
последовательность *f* Folge; Fortschreitung
~ аккордов Akkordfolge
— аккордовая ~ Akkordfortschreitung
— мелодическая ~ melodische → Fortschreitung
послеклассический nachklassisch
пособие *n;* учебное ~ Lehrmittel
поставить *v* aufführen
постановка *f* Aufführung
~ голоса Stimmbildung
— пышная ~ *teat* Ausstattungsstück
постановщик *m teat* Bühnenmeister
постепенно *prescr* poco a poco
постлюдия *f* Nachspiel; Postludium
построение *n* Aufbau; Periode; Struktur
~ ⟨*из нескольких тактов*⟩ Satz
~ частичных тонов Teiltonaufbau
— формальное ~ formale → Anlage
— четырёхтактное ~ viertaktige → Periode
поступенный *ton* schrittweise
потеря *f;* ~ голоса Aphonie
~ слуха Hörverlust
пошетта *f* pochette
поэма *f;* симфоническая ~ poema sinfonico
поэт-песенник *m* Textdichter
право *n;* ~ исполнения Aufführungsrecht
~ на исполнение *teat* Bühnenrechte
— авторское ~ copyright
празднично festivo
практика *f* **исполнительства** ⟨*касается исторически верного исполнения произведений различных эпох*⟩ Aufführungspraxis
предвосхищение *n* **имитации** Vorimitation
предел *m;* ~ слышимости Hörbereich; Hörgrenze; Hörweite
— в ~ах слышимого in → Hörweite
— вне ~ов слышимого außer → Hörweite
предклассический vorklassisch
предложение *n* ⟨*часть периода*⟩ Halbsatz
— начальное ~ периода Vordersatz
представление *n* Aufführung
— маскарадное ~ с музыкой Maskenspiel
— первое ~ Uraufführung
предъём *m* Vorausnahme
— брать *v* в виде ~а vorausnehmen
— в виде ~а vorausnehmend
прелесть *f* Anmut
прелюд *m* Praeludium
прелюдия *f* Praeludium; Vorspiel
— хоральная ~ Choralvorspiel
премьера *f* première
преподаватель *m;* ~ музыки Musikerzieher; Musiklehrer
~ музыки в школе Schulmusiker
~ фортепьяно Klavierlehrer
преподавательница *f;* ~ музыки Musikerzieherin; Musiklehrerin
~ фортепьяно Klavierlehrerin
пресс *m;* автоматический ~ для склеивания *magn* automatische → Klebepresse
престант *m org* ⟨*лабиальный регистр семейства принципалов, 4'; часть труб помещается в проспекте*⟩ Praestant
престо *prescr* presto
пресуществление *n* ⟨*месса*⟩ Wandlung
преувеличенно eccessivo
преувеличивая eccessivo
прибор *m;* ~ для измерения диаметра струны Saitenmesser
приветливо *prescr* affabile; gradevole
привлекательно aggradevole; *prescr* piacevole
привлекательность *f* Anmut
приглашать *v* engager
приглашение *n* engagement
приглушать *v perc, pfte* dämpfen
~ звук mettere la → sordina
— быстро ~ *perc* gleich → abdämpfen
приглушение *n* **звука** *ac* Dämpfung
приглушённо *fiati, archi, perc* gedämpft
приготовление *n* Vorbereitung; ⟨*к задержанию*⟩ Vorbereitungsnote
приготовленный vorbereitet
приготовлять *v* vorbereiten
придворный höfisch
приём *m;* ~ музыкального пародирования Parodietechnik
— художественный ~ Kunstgriff
призвук *m camp* Nebenton
~ (при извлечении звука) Anschlagsgeräusch
признак *m* Merkmal
~ стиля Stilmerkmal
— стилевой ~ Stilmerkmal
прикрывать *v canna* decken
~ звук *canto* decken
прикрытый *canna* halbgedeckt; *canto* gedeckt; verschleiert
прима *f* Akkordgrundton; Prim
— увеличенная ~ übermäßige → Prim
— уменьшённая ~ verminderte → Prim
— чистая ~ reine Prim
прима-балерина *f* prima → ballerina

применить *v*; ~ глиссандо вверх *fiati* hinaufziehen
~ глиссандо вниз *fiati* herunterziehen
принципал *m org* ⟨*старейший и основной регистр органа, 32', 16', 8', 4', 2', 1'*⟩ Prinzipal
~ 8' ⟨*открытый*⟩ *org* 8' → Prinzipal
— закрытый ~ *org* gedeckt → Prinzipal
принципалбас *m org* ⟨*педальный лабиальный регистр семейства принципалов*⟩ Prinzipalbaß
припев *m* refrain
приписывание *n* ⟨*какого-либо произведения тому или иному автору*⟩ Zuschreibung
приравнивание *n acc* Umdeutung
приравнивать *v acc* umdeuten
приспособление *n*; ~ для настройки *canna* Stimmvorrichtung
~ для эффекта эхо *ottoni* Echomaschine
прихотливо *prescr* capriccioso
причастие *n* Kommunion
причитание *n* Klage; Klagelied
приятно aggradevole; *prescr* gradevole; gradito; piacevole
пробка *f fl* Stimmkork
проведение *n*; неполное ~ Scheinimitation
— неполное ~ темы *fuga* Scheineinsatz
проверка *f* Revision
~ слуха Gehörprüfung
проверять *v* revidieren
провести *v* ⟨*тему*⟩ durchführen
проводиться *v* ⟨*о теме*⟩ auftreten
проволока *f*; ~ для бентика *pfte* Bändchendraht
~ для обвивки струн Umspinndraht
~ для струн *corda* Kerndraht
~ для фортепьяно Klavierdraht
~ фенгера *pfte* Fangerdraht
— демпферная ~ *pfte* Dämpferdraht
программа *f* Programm
программный programmatisch; Programm-
продавец *m*; ~ музыкальных инструментов Musikinstrumentenhändler
продолжительность *f*; ~ записи *gram, magn* Aufnahmezeit
~ игры *gram, magn* Laufzeit
~ колебания Schwingungsdauer
прожектор *m* Scheinwerfer
прозвучать *v* erklingen
прозрачно *prescr* chiaro
проигрыватель *m* Schallplattenspieler
произведение *n* Werk
— избранные произведения *pl* Auswahl
— органное ~ Orgelwerk
— синтетическое художественное ~ Gesamtkunstwerk
— хоровое ~ Chor; Chorwerk
— художественное ~ Kunstwerk
производить *v* ableiten
производный abgeleitet
производство *n*; ~ музыкальных инструментов Musikinstrumentenindustrie
пролёжеман *m org, arm, pfte* = тастенфессель
пролог *m* Prolog
промежуток *m* Zwischenraum
пронизывающий durchdringend
пропорция *f* ⟨*учение о пропорциях в мензуральной системе*⟩ Proportio
пропоста *f* Proposta
пропуск *m* Freikarte
прорез *m arpa* ⟨*в который входит педаль арфы при перестройке*⟩ Rast
прорезь *f*; ~ для настройки ⟨*в верхнем конце трубы*⟩ *canna* Stimmausschnitt
просветлённый verklärt
прослушивание *n*; ~ инструментального исполнения Vorspiel
~ пения Vorsingen
просодический prosodisch
просодия *f* Prosodie
проспект *m*; ~ органа Orgelprospekt
просто *prescr* disinvolto; semplice
пространство *n* Raum
просцениум *m teat* Proszenium
противодвижение *n* Gegenbewegung; Umkehrung
противосложение *n* Gegenthema; *fuga* Gegensatz
— удержанное ~ *fuga* beibehaltener → Gegensatz
протяжно *prescr* largo
проход *m* Durchgang
проходить *v* ⟨*например через все голоса*⟩ wandern
процесс *m*; ~ затухания (колебаний) Ausschwingungsvorgang
~ возникновения колебания Einschwingungsvorgang
— стационарный/установившийся ~ *ac* eingeschwungener → Zustand
пружина *f corda* Baßbalken
~ демпферного механизма *pfte* Dämpferladenfeder
~ игрового клапана ⟨*удерживающая его в закрытом состоянии, когда клавиша органа не нажата*⟩ *org* Spielventilfeder
~ капсюля нижней части фигуры *pfte* Hebegliedfeder
— демпферная ~ *pfte* Dämpferfeder
— игровая ~ *org* Spielfeder
— репетиционная ~ *pfte* Scherenfeder
— шпилерная ~ *pfte* Stoßzungenfeder; Stoßzungenspiralfeder
пружинка *f*; шультерная ~ *pfte* Nußfeder
прут *m*; ~ от педали *pfte* Pedalstange
прутья *m pl* Rute
прыгать *v* hopsen
прыгун *m cemb* Springer
прыжок *m bl* Sprung
пряжка *f*; ~ для бентика *pfte* Bändchendraht
прямой gerade
прямострунный *pfte* geradsaitig
псалм *m* = псалом
псалмодия *f* Psalmodie
— антифонная ~ antiphonale → Psalmodie
— респонсориальная ~ responsoriale → Psalmodie

псалом *m* Psalm
~ покаяния Bußpsalm
— градуальные псалмы *pl* Gradualpsalmen
псалтериум *m* Psalterium
~ с клавиатурой Tastenpsalterium
псалтирь *f* Psalter
псалтырь *f* Psalter
псальма *f* ⟨16—18. *sec*⟩
D Psalmenlied *n*
E psalm tune
F psaume *m*
I canto *m* salmodico
S salmo *m*
U zsoltár(dallam)
психология *f*; ~ музыкального восприятия Tonpsychologie
— музыкальная ~ Musikpsychologie
пуантилизм *m* punktuelle → Musik
пуанты *m pl bl* Spitze
— на пуантах *bl* auf der → Spitze
публика *f* Publikum
публикация *f* Veröffentlichung
пуговица *f corda* Knopf
пуговка *f corda* Knopf
~ верхней окружности нижней деки *archi* Zäpfchen
~ улитки *vl* Ohr der Schnecke
~ шпилера *pfte* Stoßzungenpuppe
пульпет *m org* ⟨*кожаный капсюль, предназначенный задерживать выход воздуха из виндкастена*⟩ Pulpete
пульт *m* Pult
~ органа *org* Spieltisch
— первый [второй] ~ Erstes [Zweites] → Pult
пункт *m*; органный ~ Orgelpunkt
пунктирный punktiert
— дважды ~ doppelt → punktiert
пунктированный punktiert
пупка *f pfte* Stoßzungenpuppe
— ауслезерная ~ *pfte* Auslöserpuppe
пупочка *f pfte* Repetierschenkelsperrhaken
путеводитель *m*; ~ по концертам Konzertführer
~ по операм Opernführer
путник *m pfte* Hammerachse
пучность *f* **колебания** Schwingungsbauch; *corda* Schallellipse
пфейфенштох *m org* ⟨*толстая деревянная доска с отверстиями, в которые устанавливаются трубы*⟩ Pfeifenstock
пылко *prescr* acceso; fervido; focoso
пьеса *f* Stück; Theaterstück
~ для ансамбля morceau/pièce d' → ensemble
~ для духового оркестра Harmoniestück
~ педагогического репертуара Lehrwerk
~ типа этюда Handstück
— вокальная ~ Gesangsstück
— танцевальная ~ *bl* ballabile; Tanzsatz
— фортепьянная ~ Klavierstück
— характеристическая ~ Charakterstück
пэан *m* Pään
пюпитр *m* Chorpult; Notenpult; Pult; *teat* Bühnenpult; ⟨*в церкви*⟩ Lesepult
~ для нот *pfte* Notenpult
пятиголосие *n* Fünfstimmigkeit
пятизвучие *n* Fünfklang
пятка *f* **рукоятки** *vl* Nase

Р

работа *f*; музыкально-исследовательская ~ Musikforschung
— тематическая ~ thematische → Arbeit
рабочий *m* **сцены** *teat* Kulissenschieber
равенство *n*; энгармоническое ~ enharmonische → Entsprechung
радио *n* Hörfunk
радио-опера *f* Funkoper
радиопередача *f rad* Sendung
радостно *prescr* gioioso; lieto
раёк *m teat* Olymp
раз; два ~а: a due → volte
— ещё ~ *prescr* ancora una → volta
развёртывание *n* Fortspinnung
развитие *n* Fortspinnung
~ слуха Gehörbildung
развод *m*
D *(in alten russischen Gesangbüchern mit Neumenschrift die Auflösung eines Melismas am Rande der Seite)*
E *(in old Russian hymn books with neumatic notation, the resolution of a melisma at the edge of a page)*
F *(dans les anciens livres de chants russes en notation neumatique, désigne la solution d'un mélisme au bord de la page)*
I *(negli antichi libri di canto russi in notazione neumatica, la soluzione di un melisma sul margine della pagina)*
S *(en los antiguos libros rusos de canto notado en neumas, la resolución de un melisma notada en el margen)*
U *(melizma feloldása a lap szélén a neumával írt régi orosz énekeskönyvekben)*
~ ⟨*мелизмы*⟩
D *(Bezeichnung für das Melisma in der volkstümlichen Gesangspraxis)*
E *(term used of melisma in traditional style of folk-singing)*
F *(désigne le mélisme dans la pratique des chants populaires)*
I *(denominazione del melisma nella prassi popolare)*
S *(nombre del melisma en la práctica del canto popular)*
U *(a melizma neve a népies gyakorlatban)*

раздел *m* Teil
~ы *pl* мессы Messeteile
разделение *n*; ~ на слоги Silbentrennung
~ слов Worttrennung
разделять *v* ⟨*фразировка*⟩ absetzen
разжим *m* **меха** Zug
размах *m fam* Schmiß
— с ~ом *fam* schmissig
размер *m* Format; Takt; Taktart
~ на две вторых Zweihalbetakt
~ на две четверти Zweivierteltakt
~ на двенадцать восьмых Zwölfachteltakt
~ на девять восьмых Neunachteltakt
~ на девять четвертей Neunvierteltakt
~ на пять восьмых Fünfachteltakt
~ на пять четвертей Fünfvierteltakt
~ на три восьмых Dreiachteltakt
~ на три вторых Dreihalbetakt
~ на три целых Dreiganzetakt
~ на три четверти Dreivierteltakt
~ на четыре восьмых Vierachteltakt
~ на четыре вторых Vierhalbetakt
~ на четыре четверти Viervierteltakt
~ на шесть восьмых Sechsachteltakt
~ на шесть четвертей Sechsvierteltakt
— в ~е на . . . im → Takt zu
— двухдольный ~ Zweiertakt
— нечётный ~ ungerader → Takt
— простой ~ einfacher → Takt; simple time
— пятидольный ~ Fünfertakt
— сложный ~ zusammengesetzter → Takt; zusammengesetzte → Taktarten; compound time
— трёхдольный ~ Dreiertakt; dreizeitiger → Takt
— чётный ~ gerader → Takt
— четырёхдольный ~ Vierertakt
размеренно *prescr* deliberatamente
размещать *v*; ~ (в определённом порядке) *canna* aufstellen
разработать *v* ⟨*тему*⟩ durchführen
разработка *f* Durchführung; Durchführungsteil
~ мотива Motivverarbeitung
~ посредством вычленения мотивов melodische → Zergliederung
~ тем Durchführung
— мотивная/ломаная ~ durchbrochene → Arbeit
разрез *m*; делать *v* ~ *canna anima* aufschneiden
разрешение *n* ⟨*диссонанса*⟩ Auflösung
разрешить *v* auflösen
разряд *m ср* Gattung
~ы *pl* контрапункта Kontrapunktgattungen
разряжать *v* entspannen
разряжение *n* Entspannung
~ воздуха Luftverdünnung
разучивать *v*; ~ пьесу *str* üben
~ с певцами korrepetieren
разыгрывать *v str* üben
раковина *f* ⟨*для оркестра на открытом воздухе*⟩ Schallmuschel
— ушная ~ Ohrmuschel

ракорд *m magn* Vorspannband
ракоходный krebsgängig
раллентандо *prescr* rallentando
рама *f org* Rahmen
~ толкачика *cemb* Springerrechen
— вильчатая ~ *arpa* Gabel
— деревянная ~ фортепьяно Klavierrast
— клавиатурная ~ *pfte* Klaviaturrahmen
— нижняя ~ *pfte* Unterrahmen
— опорная ~ ⟨*складчатых мехов*⟩ *org* Rahmen
— чугунная/панцирная ~ фортепьяно *pfte* Vollpanzerplatte
рамка *f*; рамки *pl* кулисы Kulissenrahmen
— верхняя ~ *pfte* Oberrahmen
ранкет *m* ⟨*разновидность фагота XVI—XVII вв. — в виде трости*⟩ Rankett
рапсод *m* Rhapsode
рапсодия *f* Rhapsodie
раскрытие *n*; ~ содержания текста (посредством музыки) Wortausdeutung
распев *m*, **роспев** *m*
D *(Gruppe liturgischer Gesänge der orthodoxen Kirche mit einem bestimmten Melodiebau)*
E *(group of liturgical chants of the orthodox church with a particular melodic structure)*
F *(ensemble de chants liturgiques de l'Eglise orthodoxe avec une construction mélodique propre)*
I *(gruppo di canti liturgici della chiesa ortodossa, di particolare struttura melodica)*
S *(conjunto de los cantos litúrgicos de la Iglesia ortodoxa, con una construcción melódica propia)*
U *(liturgikus énekek egy csoportja az ortodox egyházban, meghatározott dallamépítkezéssel)*
— **болгарский ~**
D *(bestimmter melodischer Aufbau bei altrussischen liturgischen Gesängen)*
E *(melodic structure of old Russian liturgical chant)*
F *(structure mélodique de l'ancien chant liturgique russe)*
I *(particolare struttura melodica dell'antico canto liturgico russo)*
S *(construcción melódica característica del antiguo canto litúrgico ruso)*
U *(dallamépítés a régi liturgikus orosz énekekben)*
— **знаменный ~**
D *(System der altrussischen liturgischen Weisen der orthodoxen Kirche)*
E znamenny chant ⟨*system of old Russian liturgical chants used in the orthodox church*⟩
F *(système de chants liturgiques anciens de l'Eglise russe orthodoxe)*
I *(sistema dell'antica liturgia ortodossa)*
S *(sistema del antiguo canto litúrgico de la Iglesia rusa ortodoxa)*

U *(az óorosz liturgikus dalok rendszere az ortodox egyházban)*
— **киевский ~**
D *(Kiewer Art des orthodoxen Kirchengesanges)*
E *(Kiev form of orthodox chant)*
F *(chant de l'Eglise orthodoxe à la manière de Kiev)*
I *(canto ortodosso della chiesa di Kiev)*
S *(canto de la Iglesia ortodoxa a la manera de Kiev)*
U *(az ortodox egyházi ének kievi formája)*
распеться *v* sich → einsingen
расположение *n acc* Lage
~ клапанов *legni* Klappenanordnung
~ оркестра Orchesteranordnung
~ партий в партитуре Partituranordnung
— смешанное ~ *acc* gemischte → Lage
— тесное ~ *acc* enge → Lage
— широкое ~ *acc* weite → Lage
распорка *f ottoni* Quersteg; Stütze
— распорки *pl* панцирной рамы *pn* Plattenstrebe
распределение *n;* ~ ролей *teat* Besetzung
~ текста Textverteilung
распределять *v;* ~ роли *teat* besetzen
расстояние *n* Abstand
расстраивание *n* **инструмента** Verstimmung
расстроенный verstimmt
расстроить *v* verstimmen
растворение *n* **тональности** Auflösung der Tonalität
растр *m* Rastral
раструб *m canna* Pfeifenaufsatz; *canna ancia* Aufsatz; *fiati* Schallbecher; *fl. d. ⟨нижняя часть корпуса⟩* Fußstück; *legni* Becher; Schallstück
~ вверх *prescr, fiati* Stürze hoch
— конический ~ *canna* konischer → Pfeifenaufsatz
расчёт *m* **мензуры** *pfte* Mensuration
расчленение *n* Zergliederung
~ мелодии melodische → Zergliederung
расчленять *v* zergliedern; *⟨фразировка⟩* absetzen
расширение *n* Erweiterung
расширитель *m ⟨инструмент для расширения нижнего отверстия трубы⟩* Fußlochdorn
расширять *v* erweitern
расширяя *prescr* allargando
ре *n* d
~ мажор D-Dur
~ минор d-Moll
ребек *m* Rubebe
— маленький ~ rabelico
ре-бемоль *m ton* des
ребро *n;* ~ колокола *camp* Flanke; Wolm
— поперечное ~ Notenbalken
рёв *m;* львиный ~ *⟨шумовой эффект⟩* Löwengebrüll
ревербератор *m;* искусственный ~ Echoinstrument
реверберация *f* Nachhall
— без реверберации unterakustisch
— с отсутствием реверберации echofrei
— со слишком большой реверберацией überakustisch
— со слишком малой реверберацией unterakustisch
— стандартная ~ Nachhallzeit
реверберировать *v* nachhallen
ревю *n teat* Ausstattungsstück
ревизия *f* Revision
регаль *m org ⟨небольшой переносный орган (портатив) с исключительно язычковыми регистрами; старинное семейство язычковых регистров с короткими раструбами⟩* Regal
регент *m* Chorregent
регистр *m* Tonbereich; *cemb, fis* registre; *org* registre; Zug
~, включаемый рукой *org, cemb* tirant de registre manuel
~ высокого воздушного давления *org* Hochdruckluftregister
~ы *pl* педальной клавиатуры *org* Pedalwerk
~, переключаемый подбородком *fis* registre adhérant au menton
~ы *pl* семейства штрайхеров *⟨имитируют звучание смычковых инструментов⟩ org* streichende → Stimmen
~ «Соловей» *⟨звукоподражательный регистр в старинных органах, имитирующий пение птиц⟩ org* Nachtigallenzug
~ Tutti *fis* Generalregister
~ 8' *arm* flûte 8'
— аликвотные ~ы *pl org* Aliquotstimmen; Füllstimme
— басовый ~ Tiefe; *fis* Baßregister
— верхний ~ *fis* Diskantregister
— включать *v* ~ tirer un → registre
— восьмифутовый ~ *org* Achtfuß
— главный ~ *fis* Generalregister
— головной ~ *canto* Kopfstimme
— грудной ~ *canto* Brustregister
— дискантовые групповые ~ы *pl fis* Diskantkombinationsregister
— звучащий ~ *org* klingende → Stimmen
— лабиальные ~ы *pl canna* Labialwerk
— лабиальный ~ *org* Labialregister
— неполный ~ *⟨трубы которого охватывают лишь определённую часть клавиатуры⟩ org* registre incomplet
— органный ~ Orgelregister
— флейтовый ~ Flötenstimme
— язычковые ~ы *pl org* Schnarrwerk; Zungenstimmen
регистровать *v org* registrer
регистровка *f org, cemb* registration
регтайм *m* ragtime
регулирование *n;* ~ клавиатуры Klaviaturregulierung
~ механики *pfte* Mechanikregulierung
регулировать *v pfte* regulieren
регулировка *f pfte* Regulierung

регулятор *m*; ~ силы звука *rad, gram, magn* Lautstärkeregler
~ тембра *rad, magn* Klangregler
~ уровня записи *magn* Aussteuerungsregler
редакция *f* Fassung
— делать *v* новую редакцию überarbeiten
— концертная ~ Konzertfassung
— новая ~ Neufassung; Überarbeitung
— сокращённая ~ gekürzte → Fassung
— сценическая ~ *teat* Bühnenfassung
ре-диез *m ton* dis
ре-дубль-бемоль *m ton* deses
ре-дубль-диез *m ton* disis
режиссёр *m* régisseur
— оперный ~ Opernregisseur
режиссировать *v* diriger la → régie
режиссура *f* régie
резец *m gram* Schneidestichel
резонанс *m* Resonanz
— единичный ~ auswählende → Resonanz
— множественный ~ allgemeine → Resonanz
резонансный resonanzfähig
резонатор *m* Resonator; *arpa* Resonanzboden; Schallkasten; *canna* Pfeifenkörper; *pfte* Resonanzboden; *str* Korpus
— у ~а *prescr, arpa* Resonanztisch
резонирование *n* Mitschwingen
резонировать *v* mitschwingen
резонирующий mitklingend; resonanzfähig
реквием *m* Requiem
реквизит *m teat* Requisiten
реквизитор *m teat* Requisitenmeister
реко-реко *n* Bambusraspel; reco-reco
реле *n org* ⟨*в органах с электрической трактурой*⟩ relais
— игровое ~ relais pneumatique
рельеф *m;* гармонический ~ ⟨*как линия подъёмов и спадов гармонического напряжения*⟩ Gefälle
ремарка *f;* сценическая ~ *teat* Bühnenanweisung
ремень *m carp* ⟨*на котором подвешен язык*⟩ Riemen
~ барабана Trommelleine
— подвесной ~ Tragschnur
репертуар *m* répertoire; Spielplan
— педагогический ~ Unterrichtsmusik
репетировать *v* concertare; proben; *pfte* ⟨*о молоточке фортепьяно*⟩ repetieren
репетиция *f* Probe; *pfte* Repetition
~ в костюмах *teat* Kostümprobe
~ в сопровождении фортепьяно *teat* Klavierprobe
~ группы духовых *fiati* Satzprobe
~ для сверки штрихов Strichprobe
~ при декорациях *teat* Dekorationsprobe
~ струнной группы Streicherprobe
— генеральная ~ Generalprobe; *teat* Hauptprobe
— сценическая ~ *teat* Bühnenprobe
реплика *f* Stichwort
— дать *v* реплику Stichwort geben
реприза *f* reprise; Wiederkehr
репродуктор *m* Lautsprecher
респонсорий *m* Responsorium
рефрен *m* refrain
рецензировать *v* rezensieren
рецитирующий; ~ на одном звуке eintönig
речитатив *m* recitativo
— аккомпанированный ~ recitativo accompagnato
— мелодизированный ~ Sprechgesang
— сухой ~ recitativo secco
— хоровой ~ Chorrezitativ
речитативный rezitativisch
речитация *f* Rezitation
~ на одном звуке Eintönigkeit
решётка *f org* Gitterwerk
решительно *prescr* deciso
— очень ~ *prescr* decisissimo
ригодон *m* rigaudon
ридда *f bl* ⟨*итальянский танец*⟩ ridda
рил *m bl* ⟨*шотландский народный танец*⟩ reel
рипиено *n* ripieno
риспоста *f* risposta; *fuga* Antwort; Comes
ритардандо *prescr* ritardando
ритенуто *prescr* ritenuto
ритм *m* Rhythmus
~ вальса Walzertakt
~ высшего порядка Großrhythmus
— джазовый ~ jazz rhythm
— комплементарный ~ Komplementärrhythmus
— ломбардский ~ lombardischer → Rhythmus
— модальный ~ Modalrhythmus
ритмика *f* Rhythmik
— перекрёстная ~ ⟨*различная акцентуация в различных голосах*⟩ Gegenrhythmus
ритмический rhythmisch
ритмично; играть *v* ~ Takt halten
ритмичный taktfest
ритм-секция *f* rhythm section; Rhythmus--Instrumente
ритурнель *m* ritornello
ричеркар *m* ricercare
ровный gleichmäßig
рог *m* Horn
~ из раковины Muschelhorn
~ с отверстиями *legni* Grifflochhorn
— вентильный сигнальный ~ *ottoni* Ventilsignalhorn
— двойной ~ Doppelhorn
— коровий ~ Stierhorn
— охотничий ~ Jagdhorn
— сигнальный ~ Signalhorn
родственный verwandt
~ по звучанию klangverwandt
родство *n* Verwandtschaft
~ тональностей Tonartenverwandtschaft; tonale → Verwandtschaft
— далёкого родства entfernt
— квинтовое ~ ⟨*первая степень родства тональностей*⟩ Quintverwandtschaft
— терцовое ~ Terzverwandtschaft

рожок *m* Horn
— альпийский ~ Alpenhorn
— английский ~ Englischhorn; *org* ⟨*язычковый регистр, 8'*⟩ cor anglais
— английский ~ заменить *v* вторым гобоем *prescr* Englischhorn nimmt Oboe 2
— восьмифутовый английский ~ *arm* cor anglais 8'
— почтовый ~ Posthorn
— русский ~ russisches → Horn
— сигнальный ~ Signalhorn
розетка *f* Stern; *lt* Rose
ролик *m* Rolle
~, направляющий ленту *magn* Tonbandführung
— интонировочный ~ *canna* Intonierrolle
— нотные ~и *pl* ⟨*для механических музыкальных инструментов*⟩ Notenblatt
— перемоточный ~ *magn* Wickeldorn
роль *f teat* rôle
— в главной роли ... *teat* dans le → rôle principal
— второстепенная ~ *teat* rôle secondaire
— главная ~ *teat* rôle principal
— главная женская ~ *teat* premier → rôle féminin
— главная мужская ~ *teat* premier → rôle masculin
— заглавная ~ *teat* rôle-titre
— играть *v* главную ~ *teat* interpréter le → rôle principal
— разговорная ~ в опере Sprechrolle
романс *m* Kunstlied; Lied; romanza
— **бытовой ~** ⟨19. *sec.*⟩
D *(städtisches Volkslied)*
E *(folk-song of city origin)*
F *(chant populaire de ville)*
I *(canto popolare cittadino)*
S *(canto popular callejero)*
U románc ⟨*orosz városi népdal*⟩
романтизм *m* Romantik
романтик *m* Romantiker
романтический romantisch
рондо *n* rondò; ⟨*клавесинистов*⟩ rondeau
рорфлёте *f org* ⟨*лабиальный регистр семейства флейтовых, 8', 4', реже 2'*⟩ Rohrflöte
роскошно magnifico
роспев *m* = распев
рот *m* Mund
— с закрытым ртом *prescr* bocca chiusa
ротик *m* **трубы** *canna anima* Aufschnitt
рояль *m pfte* Flügel
~ миньон pianoforte a un quarto di coda
~ с педальной клавиатурой Pedalflügel
— играть *v* на рояле Klavier spielen
— кабинетный ~ Kurzklavier; pianoforte a mezza coda
— концертный ~ pianoforte da concerto; pianoforte a coda intera
— лирообразный ~ Lyraflügel
— салонный ~ pianoforte a tre quarti di coda
— у рояля ⟨*в программе*⟩ *pfte* am → Flügel
рубато rubato
рука *f* Hand
— в две руки zweihändig
— в четыре руки vierhändig
— гвидонова ~ ⟨*система сольмизации*⟩ Guidonische → Hand
руководитель *m;* художественный ~ künstlerischer → Leiter
рукописный handschriftlich
рукопись *f* Handschrift
рукоятка *f;* ~ регистра *org* Zug
— декоративная/немая ~ регистра *org* bouton d'appel en façade
— регистровая ~ *org* Manubrium; tirant de registre
— регистровые рукоятки *pl* ⟨*в шпильтише, на которых обозначены названия и высотность регистров*⟩ *org* Registerknöpfe
рулада *f* Lauf
рулейстик *m pfte* Hammerleiste
румба *f bl* Rumba
рупор *m* Megaphon; ⟨*у старых граммофонов*⟩ Schalltrichter
русский; в русском стиле alla → russa
рыдая; как бы ~ singhiozzando
рычаг *m;* ~, включающий регистр глокеншпиль *org* Glockenzug
~ включения групповой комбинации *org* Kollektivtritt
~ включения комбинации *org* Kombinationstritt
~ для переключения регистров *fis* Registerschieber in den Resonanzböden
~ управляемый коленом *arm* Kniedrücker
— демпферный ~ *pfte* Dämpferarm
— нижний ~ *pfte* Hebeglied
— пневматический ~ Баркера *org* Barker-Hebel
— репетиционный ~ *pfte* Schere
рычажок *m legni* Klappenstiel
~ клапана *legni* Heber
рюкпозитив *m org* ⟨*один из побочных мануалов органа*⟩ Rückpositiv
ряд *m* Serie; *dod* Reihe
— двенадцатитоновый/додекафонный ~ Zwölftonreihe
— основной/исходный ~ *dod* Ausgangsreihe
— с ... ~ами голосов *fis* -chörig

С

с con
саксгорн *m* saxhorn
саксофон *m* saxophone
~ баритон saxophone baryton
— альтовый ~ saxophone alto
— баритоновый ~ saxophone baryton
— басовый ~ saxtuba
— сопрановый ~ saxhorn soprano; saxophone soprano
— теноровый ~ saxophone ténor
саксофонист *m* saxophoniste
~, играющий на альтовом саксофоне ~ saxophoniste alto
салиционал *m org* ⟨*лабиальный регистр семейства штрайхеров, 8', 4', реже 16', 2'*⟩ Salicional
сальтарелло *n bl* saltarello
самба *f bl* ⟨*группа бразильских танцев африканского происхождения*⟩ samba
санктус *m* Sanctus
сапо *n* ⟨*джазовый ударный инструмент*⟩ sapo
сапог *m fag* Stiefel
сапожок *m canna ancia* Fuß
сарабанда *f bl* zarabanda
сардана *f bl* sardana
сарсуэла *f* zarzuela
сарюсофон *m* sarrusophone
сбиваться *v* ⟨*с такта, во время игры*⟩ herauskommen
сбиться *v* ⟨*с тона*⟩ verlassen
сборник *m* Sammelwerk; Sammlung
~ духовных песнопений Gesangbuch
~ избранных произведений Auswahl
~ песен Liederbuch
~ христианских гимнов Hymnar
— юбилейный ~ Festschrift
свежо *prescr* fresco
свет *m* **рампы** Rampenlicht
светский weltlich
свинец *m tasto* Blei
свинцовать *v tasto* ausbleien
свинцовка *f tasto* Blei
свирель *f* Hirtenpfeife; Schalmei
— играющий *m* на свирели Schalmeispieler
— костяная ~ Knochenpfeife
свистеть *v* pfeifen
свисток *m;* ~ Гальтона Galton whistle
— сигнальный ~ Signalpfeife
свистун *m* Pfeifer
свистящий *prescr* zischend
свободно ungebunden; *prescr* libero; sciolto
свободный frei; ⟨*клавикорд*⟩ bundfrei
свод *m archi* Brust
связанный gebunden
связка *f* Überleitung
— голосовые связки *pl* Stimmbänder
связно *prescr* legato; portamento
связывать *v* binden; verbinden
связь *f* Verbindung
~ клапанов *legni* Walze
сгущение *n* **воздуха** Luftverdichtung
сдвиг *m;* тональный ~ Rückung
— фазовый ~ Phasenunterschied
сдержанно *prescr* sostenuto
сегидилья *f bl* seguidilla
сезон *m teat* Spielzeit
— концертный ~ Konzertsaison
сейчас же tosto
секвенция *f* Sequenz
секста *f* Sexte
— большая ~ große → Sexte
— добавленная ~ ⟨*термин Рамо по отношению к аккордам с секстой*⟩ sixte ajoutée
— малая ~ kleine → Sexte
— увеличенная ~ übermäßige → Sexte
— уменьшённая ~ verminderte → Sexte
секстаккорд *m* accord de sixte
— неаполитанский ~ accord de sixte napolitaine
секстет *m* Sextett
секстоль *f* Sextole
секунда *f* Sekunde
— большая ~ große → Sekunde
— малая ~ kleine → Sekunde
— увеличенная ~ übermäßige → Sekunde
— уменьшённая ~ verminderte → Sekunde
секундаккорд *m* accord de seconde
селектор *m;* входной ~ *magn* Eingangswähler
семибревис *m* ⟨*нота мензуральной системы*⟩ Semibrevis
семиступенный heptatonisch
септаккорд *m* accord de septième
— альтерированный ~ accord de septième altérée
— большой/мажорный ~ accord de septième majeure
— малый ~ с уменьшённым трезвучием accord de septième sensible
— малый минорный ~ accord de septième avec tierce mineure
— побочный ~ Nebenseptakkord
— уменьшённый ~ accord de septième diminuée
септет *m* Septett
септима *f* Septime; *org* ⟨*аликвотный регистр, даёт септовый обертон*⟩ Septim
~ 1 1/7' *org* Eineinsiebtelfuß
— большая ~ große → Septime
— малая ~ kleine → Septime
— увеличенная ~ übermäßige → Septime
— уменьшённая ~ verminderte → Septime
септимадецима *f org* ⟨*аликвотный регистр 1 3/5', даёт терцовый обертон*⟩ Septimadecima
септоль *f* Septole
серафон *m org* ⟨*регистры очень напряжённого звучания вследствие высокого воздушного давления*⟩ Seraphon
серенада *f* Ständchen

— кошачья ~ Katzenmusik
— спеть/пропеть *v* серенаду Ständchen bringen
сериальный seriell; Reihen-
серийный *dod* Reihen-
серия *f* Serie; Zwölftonreihe; Reihe
— всеинтервальная ~ *dod* Allintervallreihe
— производная ~ *dod* abgeleitete → Reihe
серпент *m* Serpent; *org* ⟨*язычковый регистр напряжённого звучания, 16'*⟩ Serpent
серьёзно *prescr* grave; serioso
сесквиальтера *f org* ⟨*регистр призвуков, составленный из двух аликвотных, 2 2/3' и 1 3/5', либо 1 1/3' и 4/5'*⟩ Sesquialter
сетка *f*; двухдольная ~ *dir* Zweierschlagfigur
— дирижёрская ~ *dir* Schlagfigur
— дирижёрская ~ на целый такт *dir* ganztaktige → Schlagfigur
— дирижёрская ~ с подразделениями *dir* unterteilte → Schlagfiguren
— трёхдольная ~ *dir* Dreierschlagfigur
сжим *m* **меха** *fis* Druck
си *n ton* h
~ мажор H-Dur
~ минор h-Moll
си-бемоль *m ton* b
~ мажор B-Dur
~ минор b-Moll
си-диез *m ton* his
си-дубль-бемоль *m ton* heses
си-дубль-диез *m ton* hisis
сигнал *m mil* Signal
~ антракта *teat* Pausenzeichen
~ паузы *rad* Pausenzeichen
— барабанный ~ Trommelsignal
— трубный ~ Hornsignal
сигнатура *f* Signatur
сила *f* **звука** Reizstärke; Schallstärke; Tonstärke
силлабический syllabisch
сильвестрина *f org* ⟨*лабиальный регистр семейства флейтовых, 2'*⟩ Sylvestrina
симфонист *m* sinfonista
симфонический sinfonico
симфония *f* sinfonia
~ с хором Chorsymphonie
— концертная ~ concerto-sinfonia
симфония-концерт *f* concerto-sinfonia
синестезия *f* Synästhesie
— относящийся к синестезии synästhetisch
синкопа *f* contrattempo; Synkope
синкопирование *n* Synkopierung
синкопированный verschoben
синкопировать *v* synkopieren
синопсия *f* Farbenhören
сирена *f* Nebelhorn; Sirene
сиринкс *m org* Panflöte
система *f*; ~ демпферов, действующая сверху *pn* Oberdämpfermechanik
~ мехов *org* Gebläse
~ поворотных дисков *arpa* Drehscheibenmechanismus
~ стока воздуха *org* Ausstrompneumatik
~ труб *canna* Pfeifenwerk
~ управления регистрами ⟨*на шпильтише органа*⟩ *org* registration
— буквенная ~ нотации Боэция Boethianische → Buchstabennotation
— воздухонагнетательная ~ *org* Einstrompneumatik; Windsystem
— воздухонагнетающая ~ *org* Schöpfwerk
— дублирующая ~ ⟨*октавные удвоения посредством копуляций*⟩ *org* Doublettensystem
— ладовая ~ Tonsystem
систрум *m* ⟨*древний египетский инструмент*⟩ Sistrum
сифлёте *f org* ⟨*лабиальный регистр семейства принципалов. Отличается серебристой окраской, 2', 1'; аликвотный регистр 1 1/3'*⟩ Sifflöte
сицилиана *f bl* siciliano
— в характере сицилианы alla → siciliana
сказитель *m*
D *(berufsmäßiger Sänger und Erzähler, der oftmals auch selbst dichtet und komponiert)*
E *(professional singer and story-teller, often himself a poet and composer)*
F *(chanteurs et conteurs populaires qui fréquemment sont aussi poètes)*
I *(cantore e narratore di professione che qualche volta scrive anche i testi dei suoi canti)*
S *(cantores y narradores populares, que por lo general son también poetas)*
U *(hivatásos énekes és mesélő, aki gyakran maga is költő—zeneszerző)*
— бродячий ~ баллад Bänkelsänger
скакать *v* hopsen
скальд *m* Skalde
скамья *f*; литейная ~ *canna* Gießbank
— органная ~ Orgelbank
скандирование *n* Skandierung
скандировать *v* skandieren
скачок *m* Sprung
~ вверх Aufwärtssprung
~ вниз Abwärtssprung; Fall
~ из одного регистра в другой Übergang
~ на кварту ⟨*вверх, вниз*⟩ Quartsprung
— делать *v* ~ springen
сквозной durchkomponiert
скерцо *n* scherzo
склад *m* Satz; Stil
~ реквизита *teat* Requisitenkammer
складка *f*; ~ (меха) *org* Falte
— складки *pl* мехов, выступающие наружу *org* auswärtsgehende → Falte
— складки *pl* мехов, направленные внутрь *org* einwärtsgehende → Falte
— дощатые складки *pl* меха *org* Faltenbrett
склеивать *v magn* kleben
сковорода *f* **колокола** *camp* Glockenplatte
скользя *prescr* glissando
скоморох *m*
D *(wandernder Spielmann und Sänger)*

E *(wandering minstrel)*
F *(instrumentiste et chanteur ambulant)*
I *(giullare e cantore girovago)*
S *(instrumentista y cantor ambulante)*
U *(vándormuzsikus és énekes)*
скопулированный *org* gekoppelt
скорбно *prescr* addolorato; luttuoso; mesto
скорбя *prescr* gemendo
скордатура *f* scordatura
скоро fra → poco; *prescr* celere
скорость *f;* ~ вращения ленты Tonbandgeschwindigkeit
— с умеренной ~ю *prescr* andante
скрести *v* schrapen
скрещивать *v* überschneiden
скрипач *m* violinista
скрипачка *f* violinista
скрипичный violinistico
скрипка *f* violino
~, настроенная на кварту выше обычной Quartgeige
~, настроенная на терцию выше обычной Terzgeige
~ трёхчетвертного размера Dreiviertelgeige
~ четвертного размера violino piccolo
— гвоздевая ~ Nagelgeige
— деревенская ~ Fiedel
— играть *v* на скрипке Geige spielen
— оркестровая ~ violino d'orchestra
— первая ~ Primgeige; Primgeiger
— с облигатной скрипкой *prescr* con violino 𝄢 obbligato
скрытый Schein-
слабее più → debolmente
слабый dünn
славословие *n* ⟨*часть мессы*⟩ Doxologie
сладостно *prescr* soave
следовать *v* fortschreiten
слиговывать *v* binden
слитно *prescr* legato
слишком troppo
— но не ~ ma non → tanto
слияние *n* **звуков** Klangverschmelzung; Tonverschmelzung
слова *n pl* Text von ...
слог *m* Silbe
— распетый ~ Melisma
слоговой Silben-
слой *m;* внутренний ~ фильца *pfte* Hammerunterfilz
— наружный ~ фильца *pfte* Hammeroberfilz
слоуфокс *m bl* slow fox-trot
служба *f;* **заупокойная** ~ Totenoffizium
слух *m* Gehör; Hören; Hörvermögen
— абсолютный ~ absolutes → Gehör
— обладать *v* хорошим ~ом gutes → Gehör haben
— относительный ~ relatives → Gehör
— по ~у nach dem → Gehör
— цветной ~ Farbenhören
слушание *n* Hören
слушатель *m* Hörer; Zuhörer
~ концертов Konzertbesucher
слушательница *f* Hörerin; Zuhörerin
слушать *v* hören; zuhören
~ радио Rundfunk hören
слышимый hörbar
смежный ⟨*голос*⟩ benachbart
смело *prescr* ardito; audace
смена *f;* ~ метра Taktwechsel
~ пальцев Fingerwechsel
~ позиции *corda, trbne* Lagenwechsel
~ смычка *arco* Bogenwechsel
~ тональности Tonartwechsel
смесь *f;* звуковая ~ Klanggemisch; Tongemisch
смешивать *v str* mischen
смещение *n;* ~ акцента Akzentverschiebung
~ фаз Phasenverschiebung
смолкнуть *v* abbrechen
смычковый Streich-
смычок *m arco* Bogen
— взять *v* звук смычком *corda* anstreichen
— водить *v* смычком streichen
— дугообразный ~ *arco* Rundbogen
— перевёрнутым смычком contr'arco
— способ *m* ведения смычка *archi* Strichart
снова ancora
снятие *n* **звука** *dir* Abschlag
снять *v;* ~ копию звукозаписи überspielen
соавиаль *m org* ⟨*мягкозвучащий лабиальный регистр семейства принципалов, 8', 4', 2'*⟩ Soavial
собрание *m* Sammlung
совокупность *f;* ~ регистров семейства штрайхеров *org* Streicherchor
~ труб органа *canna* Pfeifenwerk
содержание *n* Inhalt
соединение *n* Verbindung
~ аккордов Akkordverbindung
— аккордовое ~ Klangverbindung
соединять *v* verbinden; *org* koppeln
— контрапунктически ~ kontrapunktieren
созвучие *n* Zusammenklang
созидание *n* Schaffen
созидательный Schaffens-
сокращать *v* verkürzen
сокращение *n* Abkürzung; Verkürzung
солист *m* solista
~ балета ballerino
— первый ~ балета primo → ballerino
солистка *f* solista
~ балета ballerina
— первая ~ балета prima → ballerina
соло solo
соло *n* solo
соль *n ton* g
~ мажор G-Dur
~ минор g-Moll
соль-бемоль *m ton* ges
соль-диез *m ton* gis
соль-дубль-бемоль *m ton* geses
соль-дубль-диез *ton* gisis
сольмизация *f* Solmisation
сольмизировать *v* solmisieren

сольный solistico
сольфеджио *n* solfeggio
сольфеджировать solfeggiare
сольфеджо *n* solfeggio
соната *f* sonata
— камерная ~ sonata da camera
— сольная ~ Solosonate
— фортепьянная ~ sonata per pianoforte
— церковная ~ sonata da chiesa
сонатина *f* sonatina
соответствие *n* **оригиналу** Werktreue
соотношение *n* Verwandtschaft
~ слова и звука Wort-Ton-Beziehung
— терцовое ~ Terzverwandtschaft
— тональное ~ tonale → Zugehörigkeit
сопель *f*
D *(russisches flötenartiges Volksinstrument mit Windkapsel)*
E *(Russian folk instrument of the flute family with a wind-cap)*
F *(instrument populaire russe, sorte de flûte avec capsule)*
I *(strumento popolare russo simile al cromorno)*
S *(instrumento popular ruso, especie de flauta con tudel)*
U *(fuvolaszerű, szélsapkás orosz népi hangszer)*
сопоставление *n;* ~ тональностей Rückung
сопранист *m* ⟨*певец-кастрат или мальчик дискантист в хоре мальчиков*⟩ sopranista
сопрано *n* Sopran
— драматическое ~ dramatischer → Sopran
— драматическое ~ особой силы hochdramatischer → Sopran
— драматическое колоратурное ~ dramatischer → Koloratursopran
— колоратурное ~ Koloratursopran
— лирико-драматическое ~ jugendlich-dramatischer → Sopran; Zwischenfach
— лирическое ~ lyrischer → Sopran
— лирическое колоратурное ~ lyrischer → Koloratursopran
сопровождать *v* begleiten
~ терциями austerzen
сопровождение *n* Begleitung
— в сопровождении хора coreado
— инструментальное ~ Instrumentalbegleitung
сортсико *n bl* ⟨*баскский танец*⟩ zortziko
соседний ⟨*голос*⟩ benachbart
состав *m* Besetzung
~ звука Klangstruktur
~ исполнителей *teat* Besetzung
~ программы Programmgestaltung
— непостоянный ~ ⟨*с возможными изменениями*⟩ variable → Besetzung
составлять *v* ⟨*сборник*⟩ auswählen
составной zusammengesetzt
сотийе *n arco* Springbogen
соффит *m teat* soffitto
сохранение *n;* с точным ~м интервалов intervallgetreu
социология *f;* музыкальная ~ Musiksoziologie
сочетание *n;* ~ нескольких текстов в одновременности Mehrtextigkeit
сочинение *n* Tonsatz; Werk
~ к определённому случаю Gelegenheitsstück
— органное ~ Orgelwerk
сочинитель *m;* ~ гимнов Hymnenkomponist
~ текстов ⟨*эстрадных песенок*⟩ Texter
сочинять *v* komponieren; schaffen
спад *m* Absprache; Abstieg; Fall
спектакль *m* Schauspiel
спектр *m* **звука** Schallspektrum
спеть *v* ⟨*кому-либо*⟩ vorsingen
спеться *v* sich → einsingen
спеша; не ~ *prescr* comodo
спинет *m* Spinett
спиричуэл *m* spiritual
сплющивание *n pfte* ⟨*обвивки струны*⟩ Abplatten
спокойно acquietandosi; *prescr* deliberatamente; pacato; tranquillo
спондей *m* Spondaeus
способ *m;* обычным ~ом *prescr* natürlich
способность *f;* ~ восприятия высоты звука Tonhöhenunterscheidungsvermögen
~ различать относительную высоту звуков Tonunterscheidungsvermögen
— модуляционная ~ Modulation
спустить *v* **струну** *corda* abbassare
спутник *m fuga* Antwort; Comes
средство *n;* ~ выразительности Ausdrucksmittel
— модуляционное ~ Modulationsmittel
— художественное ~ Kunstgriff
стабильность *f* **строя** *pfte* Stimmhaltung
ставить *v* **пьесу** *teat* ein Stück auf die → Bühne bringen
ставка *f vc* Daumen-Aufsatz
стаккато *prescr* staccato
стан *m;* нотный ~ Liniensystem
стандардизация *f;* ~ музыкального строя Stimmtonnormung
станс *m* stanza
старина *f* = былина
статист *m* Komparse; Statist; ⟨*балета*⟩ figurant
статистка *f* Komparsin; Statistin; ⟨*балета*⟩ figurante
ствол *m ancia* Hülse; *ottoni* Zapfen
створка *f;* открывающаяся ~ виндкастена *org* Windkastenspund
стена *f;* раздвижная ~ *teat* Schiebewand
стенка *f;* ~ канцелли *org* Kanzellenspund
— стенки *pl* колковой коробки *vl* Wirbelkastenbacken
~ меха *org* Balgplatte
— боковая ~ *pn* Seite
— боковая ~ клавиатуры *pn* Arm; *pfte* Klaviaturbacken
— боковая ~ корпуса *pfte* Zarge
— верхняя ~ меха *org* Oberplatte
— нижняя ~ меха *org* Unterplatte

степ *m;* танцевать *v* ~ steppen
стереофонический stereophonisch
стереофония *f* Stereophonie
стержень *m;* ~ демпфера *pfte* Dämpferdraht
~ запирающий мехи *fis* Balgverschluß
~ клапана *legni* Klappenstiel
— игровой ~ *cemb* Springer
стилистический stilistisch; satztechnisch
стиль *m* Stil
~ дисканта ⟨*с доминирующей ролью верхнего голоса*⟩ Diskantstil
~ Палестрины ⟨*строгий стиль контрапункта*⟩ Palestrinastil
~ письма Satz
— в турецком *и т. п.* стиле → турецкий *и т. п.*
— в стиле григорианского пения ⟨*одноголосно*⟩ choraliter
— в стиле мадригала madrigalesco
— в соответствии стилю stilgerecht
— галантный ~ galanter → Stil
— декламационный ~ Deklamationsstil
— инструментальный ~ Instrumentalsatz
— концертный ~ konzertierender → Stil
— свободный ~ freier → Satz
— строгий ~ strenger → Satz; strenger → Stil
— чувствительный ~ empfindsamer → Stil
стирать *v magn* löschen
стих *m* Vers; ⟨*псалма или библии*⟩ Versus
— **духовные ~и** *pl*
D *(altrussische geistliche Lieder)*
E *(Old Russian sacred songs)*
F *(anciens chants religieux russes)*
I *(antichi canti sacri russi)*
S *(antiguos cantos religiosos rusos)*
U *(óorosz egyházi énekek)*
стихать *v* abschwellen
стойка *f pfte* Mechanikanhänger
— верхняя ~ *vl* Oberklotz
— дополнительная ~ *org* ⟨*для труб, не поместившихся на основной виндладе*⟩ Bank
— нижняя ~ *vl* Unterklotz
— опорная ~ мехов *org* Balgstuhl
— опорная ~ регистровых тяжей *org* Wippenscheide
— опорная ~ угольников *org* Winkelscheide
— угловые стойки *pl vl* Eckklötzchen
столб *m;* воздушный ~ Luftsäule
столбик *m legni* ⟨*часть клапана*⟩ Kugel
столик *m org* ⟨*удерживает трубы в вертикальном положении*⟩ Pfeifenbank
сторона *f;* верхняя ~ *perc* Schlagfell
— волосяная ~ Haarseite
— мездровая ~ кожи Fleischseite
— нижняя ~ *tamb* Saitenfell
страница *f;* ~ из альбома Albumblatt
страсти *f pl* Passion; Passionsspiel; ⟨*музыка*⟩ Passionsmusik
страстно affettuoso; *prescr* appassionato
стремечко *n or* Steigbügel
стремительно *prescr* precipitato
стретта *f* stretta; *fuga* Engführung
строгий streng
строго *prescr* rigoroso
строение *n;* ~ мелодии Melodiebildung
— периодическое ~ Wiederholungsform
— синтаксическое ~ Periodenbau
строй *m* Modus; Normalton; Stimmung; Tonart
— держать *v* ~ Stimmung halten
— неравномерно темперированный ~ ungleichschwebende → Stimmung
— равномерно темперированный ~ gleichschwebende → Stimmung
— чистый ~ reine → Stimmung
строка *f* Zeile
строфа *f* Strophe
строфический strophisch
строчное → пение
структура *f* Aufbau; Periodenbau; Struktur
— квадратная ~ symmetrischer → Periodenbau
— неквадратная ~ unsymmetrischer → Periodenbau
— терцовая ~ Terzaufbau
— формальная ~ formale → Anlage
структурный strukturell
струна *f* Saite
— струны *pl* для аккомпанемента ⟨*цитра*⟩ Begleitsaiten
~ для подгрифника *archi* Henkelsaite
~ лютни Lautensaite
~ ми *vl* E-Saite
~, натянутая поверх кожи барабана *tamb* Schnarrsaite
~ с петлёй *corda* Saite mit Schlinge
~ с узелком *corda* Saite mit Kugel
— аликвотная ~ Resonanzsaite
— аликвотные струны *pl pfte* Aliquotbesaitung
— басовые струны *pl lt* Baßchor; Bomhart
— без струн *prescr, tamb* ohne → Schnarrsaiten
— бурдонная ~ Bordunsaite
— жильная ~ Darmsaite
— металлическая ~ Metallsaite
— на открытой струне *prescr, str* vuota
— необвитые струны *pl pfte* Blankbezug
— открытая ~ leere → Saite
— перекрёстные струны *pl pfte* Kreuzbesaitung
— резонансовая ~ Resonanzsaite
— с парными ~ми *corda* doppelchörig; zweichörig
— с перекрёстными ~ми *pfte* kreuzsaitig
— с утроенными ~ми *corda* dreichörig
— самая высокая ~ *lt* Sangsaite
— свободные струны *pl lt* Freisaiten
— снабжённый . . . ~ми *corda* -chörig
— со ~ми *prescr, tamb* mit → Schnarrsaiten
— стальная ~ Stahlsaite
струнник *m* Streicher
струнные *m pl* archi → arco
— в характере струнных *ton* streicherartig
— напоминающий звук струнных *ton* streicherartig

струнодержатель *m corda* Saitenhalter; *lt* Querriegel
струя *f*; воздушная ~ *org* Luftband
студент *m*; ~ музыкального учебного заведения Musikstudent
студентка *f*; ~ музыкального учебного заведения Musikstudentin
стул *m*; ~ для фортепьяно Klavierstuhl
ступень *f* Stufe
стучать *v* hämmern
суавиаль *m org* = соавиаль
суббас *m org* ⟨*педальный лабиальный регистр закрытых труб, 32', 16'*⟩ Majorbaß; Subbaß
субдоминанта *f* Subdominante
~ с секстой sixte ajoutée
субдоминантовый subdominantisch
субконтроктава *f* Subkontra-Oktave
субмедианта *f* Untermediante
субретка *f* soubrette
~, колоратурное сопрано Koloratursoubrette
сукно *n*; ~ капсюля *pfte* Tastenbäckchengarnierung
сурдина *f* sordina; *fiati* Dämpfer
~, действующая наполовину Halbdämpfer
~ для трубы Trompetendämpfer
~ из картона *fiati* Kartondämpfer
~ из мягкого картона *fiati* weicher → Kartondämpfer
— без сурдины *fiati* keinen → Dämpfer
— вставить *v* сурдину *fiati* dämpfen
— двойная ~ *fiati* Doppeldämpfer; *trb* Doppelkegel-Dämpfer
— конусообразная ~ из фильца с резонаторными отверстиями *fag* Filzkegel mit Resonanzlöchern
— металлическая ~ *fiati* Metalldämpfer; *vl* Tonwolf
— надеть *v* сурдину *archi* dämpfen
— обыкновенная ~ *trb* gerader → Dämpfer
— остроконечная ~ *fiati* Spitzdämpfer
— (постепенно) вставляя сурдину *fiati* (allmählich) → Dämpfer aufsetzen
— с сурдиной *fiati, archi, perc* mit → Dämpfer; gedämpft
— снять *v* сурдину *fiati* Dämpfer ab; Dämpfer absetzen
— фибровая ~ *fiati* Fiberdämpfer
суфлёр *m* souffleur
суфлёрша *f* souffleuse
суфлировать *v* souffler
сухой *fiati* trocken
сфера *f* **слышимости** Hörfeld
сфорцандо *prescr* sforzando
сфорцато *prescr* sforzando
сцена *f teat* Bühne; Bühnenboden; Szene
~ превращения *teat* Verwandlungsszene
— боковая ~ Seitenbühne
— вращающаяся ~ Drehbühne; Schiebebühne
— за сценой hinter der → Szene; *teat* hinter der → Bühne
— оперная ~ scena di opera
сценарий *m* Drehbuch; scenario
сценический szenisch
считать *v* zählen
считывание *n* **(фонограммы)** Abtastung
считывать *v* **(фонограмму)** abtasten
сюита *f* suite
— балетная ~ suite de ballet
— оркестровая ~ suite d'orchestre

T

таблица *f* **аппликатуры** *legni* Grifftabelle
табличка *f* **регистра** ⟨*с указанием названия регистра*⟩ *org* Registerplättchen
табулатура *f* Tabulatur
— лютневая ~ Lautentabulatur
— органная ~ Orgeltabulatur
таинственно misterioso; unheimlich
такт *m* Takt
~ alla breve: Allabrevetakt
— отбивать *v* ~ Takt schlagen
— соблюдать *v* ~ Takt halten
— соблюдающий ~ taktfest
-тактный -taktig
тамбур *m* Tambur
тамбурин *m* tamburin de Provence; *perc* Schellentrommel
~ без тарелочек Rahmentrommel
тамбурмажор *m mil* tambour-major
тамтам *m* Tam-Tam
танбур *m* Tambur
тангент *m tasto* Tangente
танго *n bl* tango
танец *m* Tanz
~ гайдуков hajdútánc
~ на пуантах Spitzentanz
~ с мечами Schwerttanz
~ с прыжками Springtanz
~ с фигурами Figurentanz
— бальный ~ Gesellschaftstanz
— народный ~ Volkstanz
— парный ~ Paartanz
— придворный ~ Hoftanz
— ритмический ~ Steptanz
— салонный ~ Gesellschaftstanz
— хороводный ~ Rundtanz
— художественный ~ Kunsttanz
танцевальный ballabile; tänzerisch
танцевать *v* tanzen
танцмейстер *m* Tanzlehrer
танцовщица *f* Tänzerin
танцор *m* Tänzer
тарелка *f* Becken
— тарелки *pl* в воздухе *prescr* Becken in der Luft

— тарелки *pl* для концертного исполнения Konzertbecken
— тарелки *pl* обычным способом *prescr* Becken gewöhnlich
— тарелки *pl* с заклёпками Nietenbecken
— в центре тарелки *prescr* Becken auf die Kuppel
— играющий *m* на ~х Beckenschläger
— китайские тарелки *pl* chinesisches → Becken
— легко ударять *v* тарелку *prescr* Becken leicht berühren
— напальчиковые тарелки *pl* Fingercymbeln
— педальная ~ Charlestonmaschine
— по краю тарелки *prescr* Becken auf den Rand
— подвесная ~ Becken am Riemen hängend; Becken freihängend
— посредине/по чашке тарелки *prescr* Becken auf die Kuppel
— турецкие тарелки *pl* türkisches → Becken

тастенфессель *m org, arm, pfte* ⟨*устройство, благодаря которому после снятия пальца клавиша задерживается*⟩ prolongement
твёрдо *prescr* fermo
твёрдость *f* ⟨*звук*⟩ Härte
творить *v* schaffen
творческий schöpferisch; Schaffens-
творчество *n* Schaffen
театр *m* Theater
— оперный ~ Opernhaus
театральный theatralisch; Theater-
тезис *m* Thesis
текст *m* Text
— исходящий из ~а wortgezeugt
— первоначальный ~ Urtext
— с двумя различными ~ами zweitextig
— с несколькими ~ами mehrtextig
тема *f* Thema
— без темы athematisch
— вторая ~ Nebenthema
— главная ~ Hauptthema
— начальная ~ Ausgangsthema
— побочная ~ Nebenthema; Seitenthema
— с двумя ~ми zweithemig
тематизм *m* Thematik
тематический thematisch
тембр *m* Klangfarbe; Tonfarbe
тёмный düster
темп *m* tempo
— в первом ~е *prescr* tempo primo
— в прежнем ~е *prescr* a → tempo
— в свободном ~е: senza → misura
— в том же ~е: l'istesso → tempo
— первый ~ *prescr* tempo primo
темперация *f* Temperatur
— неравномерная ~ ungleichschwebende → Stimmung; ungleichschwebende → Temperatur
— равномерная ~ gleichschwebende → Stimmung; gleichschwebende → Temperatur
темперировать *v* temperieren
темпле-блоки *m pl* Tempelblock
тенор *m* Tenor
~, поющий фальцетом falsettista
— драматический ~ Heldentenor
— оперный ~ Operntenor
тень *f;* звуковая ~ Schallschatten
теорба *f* Theorbe
— арфообразная ~ Harfentheorbe
теоретик *m* Theoretiker
теоретический theoretisch
теория *f;* ~ аффектов Affektenlehre
~ и история литургии Liturgik
~ музыки Musiktheorie
— функциональная ~ Funktionstheorie
тепло con → calore
терапия *f;* музыкальная ~ Musiktherapie
тереть *v* reiben; schrapen
тёрка *f* Raspel
— металлическая ~ Metallraspel
терменвокс *m* Ätherophon
тертиан *m org* = терциан
терц *f org* ⟨*аликвотный регистр*⟩ Terz
~ 1 1/3' *org* Terz 1 1/3'
терцет *m* terzetto
терциан *m org* ⟨*двурядный аликвотный регистр, состоящий из квинтового и терцового обертонов*⟩ Terzian
терция *f* Terz
~ 1 3/5' *org* Septimadecima
— большая ~ große → Terz
— малая ~ kleine → Terz
— пикардийская ~ tierce picarde
— увеличенная ~ übermäßige → Terz
— уменьшённая ~ verminderte → Terz
терцквартаккорд *m* accord de sixte sensible
тесситура *f* Stimmlage; Tonbereich
— высокая ~ hohe → Stimmlage
— низкая ~ tiefe → Stimmlage
— средняя ~ mittlere → Stimmlage
тетрадь *f;* ~ с (хоровой или инструментальной) партией Stimmbuch
техника *f* Fertigkeit
~ дирижирования *dir* Schlagtechnik
~ (мелодического) развёртывания Fortspinnungstechnik
~ постановки голоса Stimmtechnik
~ разработки Durchführungstechnik
— вокальная ~ Gesangstechnik
— двенадцатитоновая/додекафонная композиционная ~ Zwölftontechnik
— касающийся дирижёрской техники schlagtechnisch
— композиторская/композиционная ~ Kompositionstechnik
— мультиплексная ~ записи → запись
— пальцевая ~ *pfte* Fingertechnik
— разработочная ~ Durchführungstechnik
тибиа *f org* ⟨*лабиальный регистр семейства флейтовых, 8', 4'*⟩ Tibia
тиенто *n* ⟨*форма испанской инструментальной композиции*⟩ tiento
тиканье *n* Schlag
тимбалес *m pl* timbales

тип *m*; ~ (певческого) голоса Stimmgattung
тираж *m* Auflage
тирольен *m bl* Tiroler → Ländler
— в характере ~а: alla → tirolese
титул *m* Titelblatt
тихо *prescr* piano
— очень ~ *prescr* pianissimo
— умеренно ~ *prescr* mezzopiano
тише più → debolmente
ткань *f* Gewebe
— полифоническая ~ polyphones → Gewebe
токката *f* toccata
толкачик *m cemb* Springer
толкование *n* Auffassung
толковать *v* interpretieren
толщина *f* **стенки** *canna* Wandstärke; *camp* Wandungsstärke
только soltanto
томбо *n* tombeau
томно affettuoso; languido
томтом *m* Tom-Tom
тон *m* Klang; Ton
~ настройки Normalton; Stimmton
~ настройки оперного оркестра Operнton
~ настройки органа Orgelton
~ настройки хора Chorton
— басовый ~ Baßton
— большой целый ~ großer → Ganzton
— вводный ~ Leitton
— ведущий ~ ⟨*по отношению к звукам тритона*⟩ Führungston
— дать *v* ~ Ton angeben
— двойной вводный ~ ⟨*в средневековой музыке ведение в двух голосах вводного тона одновременно к финалису и к квинте*⟩ Doppelleitton
— держать *v* ~ Stimme halten
— комбинационный ~ Kombinationston
— комбинационный ~ разности Differenzton
— комбинационные ~ы *pl* разности Tartinische → Töne
— малый целый ~ kleiner → Ganzton
— основной ~ Grundton; Hauptnote
— основной ~ (аккорда) Akkordgrundton
— сбиться *v* с ~а Ton verlassen
— синусоид(аль)ный ~ Klang; Sinuston
— содержащий мало частичных ~ов grundtönig
— суммовой ~ Summationston
— целый ~ Ganzton
— частичный ~ Teilton
— чистый ~ Klang; reiner → Ton
тональность *f* Tonalität; Tonart
— бемольная ~ B-Tonart
— главенствующая ~ vorherrschende → Tonalität; herrschende → Tonart
— главная ~ Haupttonart
— диезная ~ Kreuztonart
— заключительная ~ Schlußtonart
— закрепить *v* ~ Tonart bestätigen
— исходная ~ Anfangstonart
— конечная ~ Zieltonart
— начальная ~ Anfangstonart
— основная ~ Grundtonart
— параллельная ~ Paralleltonart
— побочная ~ Nebentonart
— последующая ~ Zieltonart
— родственная ~ benachbarte → Tonart verwandte → Tonart
тональный tonal
тонарм *m gram* Tonarm
тоника *f* Tonika
тонкий dünn
-тоновый tönig
тонхальтер *m pfte* Tonhaltungsbäckchen
торговля *f*; ~ музыкальными инструментами Musikinstrumentenhandel
торжественно feierlich; *prescr* maestoso
торопливо *prescr* affrettato
торопясь *prescr* affrettando
точка *f* Punctus; Punkt
~ соприкосновения ⟨*молоточка и струны*⟩ *corda* Anschlagspunkt
— верхние точки *pl* мелодии Melodiespitzen
— две точки *pl* ⟨*знак двойного увеличения длительности*⟩ Doppelpunkt
— добавлять *v* точку к ноте punktieren
точно ⟨*не отклоняясь от темпа*⟩ *prescr* giusto
~ соблюдая ритм *prescr* rigoroso
траверсфлёте *f org* ⟨*лабиальный регистр семейства флейтовых*⟩ flûte traversière
травести *n teat* Hosenrolle
трагедия *f* Tragödie
трактовать *v* behandeln
трактовка *f* Auffassung; Behandlung; Gestaltung
~ диссонанса Dissonanzbehandlung
~ текста Textbehandlung
трактура *f*; игровая ~ *org* Spieleinrichtung
— механическая ~ *org* mechanische → Spieleinrichtung
— пневматическая ~ *org* pneumatische → Spieleinrichtung
— трубчатая пневматическая ~ *org* Röhrenpneumatik
— электрическая ~ *org* automatische → Spieleinrichtung
— электропневматическая ~ *org* elektropneumatische → Spieleinrichtung
транскрипция *f* Übertragung
трансмиссия *f org* Transmission
— квинтовая ~ *org* Quintentransmission
транспозиция *f* Transposition
транспонировать *v* transponieren
~ на кварту вниз um eine Quarte tiefer → transponieren
~ на квинту вверх um eine Quinte höher → transponieren
трансформация *f* **звука** Klangumwandlung
траурно *prescr* lugubre
трахея *f* Luftröhre
требования *n pl*; технические ~ technische → Anforderungen
тревожно *prescr* affannato; angosciosamente
трезвучие *n* Dreiklang
~ без терции accord incomplet

~ II ступени в миноре Dominantseptakkord ohne Grundton zur Tonikaparallele
~ VII ступени Dominantseptakkord ohne Grundton
— главное ~ Hauptdreiklang
— касающийся трезвучия Dreiklangs-
— мажорное ~ accord parfait majeur
— мажорное ~ с пониженной квинтой accord majeur avec quinte diminuée
— минорное ~ accord parfait mineur
— побочное ~ Nebendreiklang
— тоническое ~ accord parfait de trois sons
— увеличенное ~ accord augmenté
— уменьшённое ~ accord diminué

трель *f* trillo
~ с верхним [нижним] вспомогательным звуком trillo coulé discendente [ascendente]
~ с нахшлагом trillo con risoluzione
~ с опорой на верхний вспомогательный звук trillo preparato
— быстрая ~ requiebro
— выводить *v* ~ trillare
— двойная ~ trillo doppio
— двойная ~ в терцию Terzentriller
— полутоновая ~ trillo di semitono
— пускать *v* ~ trillare
— целотоновая ~ trillo di tono

тремоландо *prescr* tremolando
тремоло *n* tremolo
~ на литаврах Paukenwirbel
тремоло-настройка *f fis* Tremolostimmung
тремоляция *f* ⟨*голоса*⟩ Bockstriller; *org* Schwebung
тремулант *m org* ⟨*устройство, придающее вибрацию звуку трубы*⟩ Tremulant
трен *m* Threnodie
трение *n* Reibung
— типа трения Reibe-
трепак *m bl*
D Trepak *m*
E trepak
F trepak *m*
I trepàk *m*
S trepák *m*
U trepak
треть *f* **тона** Drittelton
треугольник *m* Triangel
трёхголосие *n* Dreistimmigkeit
трёхголосный dreistimmig
трёхдольный dreizeitig
трёхстрочный dreizeilig
трёхтактный dreitaktig
трёхчастный dreisätzig; dreiteilig
трещотка *f* Ratsche
трибрахий *m* Tribrachys
трио *n* trio
~ для органа trio per organo
~ для оркестра trio per orchestra
— валторновое ~ Horntrio
— струнное ~ trio d'archi
— фортепьянное ~ trio con pianoforte

триоль *f* Triole
трио-соната *f* Triosonate
трио-фактура *f org* ⟨*изложение, расчитанное на одновременное исполнение на двух мануалах и педальной клавиатуре*⟩ trio per organo
тритон *m* Tritonus
тритоновый tritonisch
трихтергамбе *f org* ⟨*лабиальный регистр семейства штрайхеров*⟩ Trichtergambe
трихтерпринципал *m org* ⟨*лабиальный регистр семейства принципалов, 16', 8', 4'*⟩ Trichterprinzipal
тромба *f org* ⟨*язычковый регистр*⟩ tromba
~ марина Trumscheit
тромбе *f org* = тромба
тромбон *m* Posaune
— басовый вентильный ~ *ottoni* cimbasso
— вентильный ~ *ottoni* Ventilposaune
— вентильный контрабасовый ~ Kontrabaßventilposaune
— джазовый ~ jazz trombone
— играть *v* на ~е Posaune blasen
— контрабасовый ~ Kontrabaßposaune
— сопрановый ~ Diskantposaune
— тенор-бас ~ Tenorbaßposaune

тромбоне *m org* ⟨*один из самых сильных по звучанию язычковых регистров, 32', 16', 8'*⟩ trombone
тромбонист *m* Posaunist
тромпете *m org* ⟨*язычковый регистр яркого, светлого звучания*⟩ tromba; Trompete
— испанские тромпеты *pl* ⟨*язычковый регистр*⟩ *org* spanische → Trompete

тропарь *m*
D Troparion *n* ⟨*einstrophige byzantinische Hymne*⟩
E troparion ⟨*Byzantine one-strophe hymn*⟩
F troparion *m* ⟨*hymne byzantine à une strophe*⟩
I tropario *m* ⟨*inno bizantino ad una strofa*⟩
S troparion *m* ⟨*himno bizantino de una estrofa*⟩
U troparion ⟨*egystrófás bizánci himnusz*⟩
~ ⟨*сборник тропарей*⟩ Troparium
— тропари *pl* ⟨*в католической литургии*⟩ Tropus

тропы *m pl* Tropus
трость *f* Rohrblatt; *arco* Stange; *fl, ottoni* Zunge
~ю смычка col → legno
— двойная ~ doppeltes → Rohrblatt
— мягкая ~ weiches → Rohrblatt
— полая ~ колпачка *canna* Röhrchen
— твёрдая ~ hartes → Rohrblatt

трохей *m* Trochaeus
труба *f* Trompete; *org* Pfeife
~ с загнутым внутрь верхним краем *canna* eingekulpte → Pfeife
~ с закрытым верхним концом *canna* gedeckte → Pfeife
~ с клапанами Klappentrompete
~ с кулисой Zugtrompete

~ с открытым верхним концом *canna* offene → Pfeife
— басовая ~ Baßtrompete
— безвентильная ~ Naturtrompete
— вентильная ~ *ottoni* Ventiltrompete
— военные трубы *pl org* Militärtrompete
— гудящая ~ *org* Heuler
— декоративная ~ *org* blinde → Pfeife
— джазовая ~ jazz trumpet
— евстахиева ~ *or* Eustachische → Röhre
— египетская ~ Aidatrompete
— завальцованная ~ *canna* eingeriebene → Pfeife
— играть *v* на трубе Trompete blasen
— изогнутая ~ *canna* gekröpfte → Pfeife
— инвенционная ~ ⟨*усовершенствованная труба XVIII в.*⟩ Inventionstrompete
— лабиальная ~ *canna* Lippenpfeife
— надставная ~ *canto* Ansatzrohr
— натуральная ~ Naturtrompete
— незвучащая ~ *org* blinde → Pfeife
— органная ~ Orgelpfeife
— проспектная ~ *org* Prospektpfeife
— развальцованная ~ *canna* aufgeriebene → Pfeife
— сигнальная ~ *mil* Signaltrompete
— язычковая ~ *canna* Zungenpfeife
труба-кларино *f* clarino
трубач *m* Pfeifer; Trompeter
— военный ~ Feldtrompeter
трубить *v* blasen; Trompete blasen
трубка *f fl. d.* Luftkanal
— бурдонные/басовые трубки *pl* (волынки) Summpfeifen
— вентильная ~ *trb* Ventilbogen
— слуховая ~ Hörrohr
трумшейт *m* Trumscheit
труппа *f;* оперная ~ Operntruppe
трясти *v* schütteln
~ погремушку rasseln
туба *f* Tuba
~ мирабилис ⟨*мощнозвучащий язычковый регистр труб высокого воздушного давления, 16', 8'*⟩ *org* Tuba mirabilis
— басовая ~ Bombardon; Harmoniebaß
туба-бас *f* Baßtuba; Bombardon; *ottoni* großer → Baß
туба-контрабас *f* Kontrabaßtuba
тубист *m* Tubaspieler
тугой straff
тумба *f* Tumba
турецкий; в турецком стиле alla → turca
тутти tutti
тутти *n* tutti; *arm* grand → jeu; tutti; *org* ⟨*полное звучание органа*⟩ tutti
— органное ~ *org* grand → chœur
туш *m* Tusch
туше *n* Tastengefühl; *arpa* Angriff; *tasto* Anschlag; Spielart
тяга *f;* регистровая ~ *org* Schubstange
тяготение *n;* аккордовое ~ Klanganspannung
тяж *m;* регистровый ~ ⟨*часть механической регистровой трактуры*⟩ *org* große → Wippe
тяжело *prescr* grave; pesante
тяжесть *f* ⟨*при игре*⟩ Spielschwere
тянуть *v* schleppen
тянуться *v ton* tragen

У

убывая *prescr* mancando
увеличение *n* Vergrößerung
увеличенный übermäßig
— дважды ~ doppelt → übermäßig
увеличивать *v* erweitern
увеличить *v* ⟨*интервал, тему*⟩ vergrößern
увертюра *f* ouverture
— концертная ~ ouverture de concert
— оперная ~ ouverture d'opéra
увлечение *n;* с ~м *prescr* abbandonatamente
уголок *m vl* Ecke
угольник *m org* ⟨*часть трактуры*⟩ Winkel
угрожающе minacciosamente
удар *m* Anschlag; ⟨*метрический*⟩ Schlag; *perc* Schlag
~ колокола Glockenschlag
~ы *pl* языка *fl, ottoni* Zungenstöße
— двойной ~ *legni* Doppelzunge; *perc* Doppelschlag
— единичный ~ *perc* einfacher → Schlag
— перекрёстный ~ *perc* Kreuzschlag
— простой ~ *perc* einfacher → Schlag
— тройной ~ *fl* Tripelzunge
ударение *n* Akzent; Betonung
~ на сильной доле такта Taktbetonung
ударить *v;* ~ в колокол Glocke schlagen
ударник *m* Schlagzeugspieler; *camp* Klöppel
~ колокола Glockenhammer
ударять *v corda, tasto* anschlagen
~ обычным способом *perc* gewöhnlich → schlagen
~ перекрёстным способом *perc* überkreuz → schlagen
~ по струнам *corda* anreißen
удваивать *v* verdoppeln
~ в октаву magadisieren
удвоение *n* Verdopplung
удвоить *v* **звук** ⟨*сверху или снизу*⟩ oktavieren
узел *m* **колебания** Schwingungsknoten
узелки *m pl;* ~ на голосовых связках Sängerknötchen
узкомензурный *org, fiati* engmensuriert
указание *n* Bezeichnung
~ способа исполнения Spielanweisung
— исполнительские указания *pl* Vortragszeichen

указатель *m;* ~ Кёхеля Köchel-Verzeichnis
— тематический ~ thematischer → Katalog
украшать *v* verzieren
украшенный verziert
улитка *f vl* Schnecke
уменьшать *v* verkürzen
уменьшение *n* Verkleinerung
уменьшённый vermindert
— дважды ~ doppelt → vermindert
уменьшить *v* ⟨*интервал, тему*⟩ verkleinern
умеренно *prescr* moderato
умиротворённо *prescr* pacato
унда марис *f org* ⟨*лабиальный регистр из группы тремолирующих (вибрирующих), 8'*⟩ Unda maris
ундецима *f* Undezime
унисон *m* Prim; unisono
— в ~ unisono
унисонный Einklangs-; unisono
унтерверк *m org* ⟨*нижний побочный мануал органа*⟩ Unterwerk
унтерзатц *m org* ⟨*самый низкий педальный лабиальный регистр, 32, реже 16'*⟩ Untersatz
унтероктавкоппель *f org* ⟨*разновидность октавных копуляций, действующая вниз от основного тона*⟩ Unteroktavkoppel
унтертон *m* Unterton
уплотнённый ⟨*фортеп. фактура*⟩ vollgriffig
упор *m pfte* Raste
— шпилерный ~ *pfte* Stoßzungenprallhaken
управление *n;* ~ дыханием Atembehandlung
— под ~м ... unter (der) → Leitung von ...
упражнение *n* Übung; Übungsstück
— упражнения *pl* по интонированию интервалов Treffübungen
— упражнения *pl* по развитию слуха Gehörübung
— вокальное ~ Gesangsübung
— пальцевые упражнения *pl* Fingerübungen
упражняться *v* üben
уровень *m* **шума** Rauschpegel
урок *m;* ~ пения Gesangsstunde
~ танцев Tanzstunde
~ фортепьяно Klavierstunde
— частные ~и *pl* Privatunterricht
ус *m vl* Einlage
усиление *n canto* Verstärkung
~ звука Schallverstärkung
усиленно *prescr* rinforzato
усиливать *v canto* verstärken
усиливаться ⟨*о звучности*⟩ anschwellen
усиливая *prescr* aumentando; crescendo; rinforzando
усилитель *m* Verstärker
— микрофонный ~ Mikrophonverstärker
ускоренно *prescr* accelerato; affrettato
ускоряя *prescr* accelerando; affrettando; restringendo; stringendo
успех *m* Beifall
успокаивая *prescr* calmando
устанавливать *v;* ~ темп по метроному metronomisieren
установление *n;* ~ темпа по метроному Metronomisierung
устройство *n;* ~ для подсчёта длины (магнитофонной ленты) Tonbandlängenzählwerk
~ для третьей педали *pfte* Tonhaltungsbäckchen
— автоматическое ~ для смены пластинок automatischer → Schallplattenwechsler
— вспомогательные игровые устройства *pl* (шпильтиша) *org* Spielhilfen
— клапанное ~ *legni* Klappenmechanik
— отключающее ~ (шпилера) *pfte* Auslöser
— свистковое ~ Windkapsel
устье *n;* ~ мундштука *ottoni* Rand
утихать *v* nachlassen
утолщение *n fl. d.* Trommel
ухо *n* Ohr; *camp* Haube
— внутреннее ~ inneres → Ohr
— наружное ~ äußeres → Ohr
— среднее ~ Mittelohr
участвовать *v;* ~ в танцах mittanzen
~ в хоре mitsingen
участие *n;* с ~м *teat* als → Gast
учащаяся *f;* ~ музыкальной школы Musikschülerin
учащийся *m;* ~ музыкальной школы Musikschüler
учебник *m* Lehrbuch
учение *n;* ~ о гармонии Harmonielehre
~ о гармонических функциях Funktionslehre
~ о композиции Kompositionslehre
~ о мелодии Melodielehre
~ о музыкальной форме musikalische → Formenlehre
~ о музыкально-риторических фигурах ⟨*как понятия семантических мотивов*⟩ Figurenlehre
учёный *m;* ~, изучающий (духовные) гимны Hymnologe
училище *n;* хоровое ~ Chorschule
учитель *m;* ~ музыки Musikerzieher; Musiklehrer
~ пения Gesangslehrer
~ танцев Tanzlehrer
~ фортепьяно Klavierlehrer
— частный ~ музыки Privatmusiklehrer
учительница *f;* ~ музыки Musikerzieherin; Musiklehrerin
~ фортепьяно Klavierlehrerin
— частная ~ музыки Privatmusiklehrerin

Ф

фа *n ton* f
~ мажор F-Dur
~ минор f-Moll
фа-бемоль *m ton* fes
фагот *m* fagotto
— теноровый ~ fagottino
фаготист *m* fagottista
фа-диез *m ton* fis
фа-дубль-бемоль *m ton* feses
фа-дубль-диез *m ton* fisis
фаза *f* Phase
фактура *f* Faktur
— фортепьянная ~ Klaviersatz
фальцет *m* falsetto; *canto* Kopfstimme; Kopfton
— петь *v* ~ом cantare in → falsetto
фанданго *n bl* fandango
фантазия *f* fantasia
~ для хора Chorfantasie
— хоральная ~ Choralfantasie
фанфара *f* fanfare
фанфарист *m* musicien de → fanfare
фарандола *f bl* farandole
фарс *m* farce
фасад *m* **органа** Orgelprospekt; Prospektfeld
фельдфлёте *f org* ⟨*лабиальный регистр семейства флейтовых*⟩ Feldflöte
фенгер *m pfte* Fanger
фермата *f* fermata
фернверк *m org* ⟨*самый тихий из побочных мануалов органа*⟩ Fernwerk
фернфлёте *f org* ⟨*лабиальный регистр семейства флейтовых*⟩ Fernflöte
фестиваль *m;* музыкальный ~ Musikfestspiel
фигура *f* Figur
~ сопровождения Begleitungsfigur
— (музыкально-риторическая) ~ ⟨*как понятие семантического мотива*⟩ Figur
— хладниевы фигуры *pl* Klangfigur
фигурация *f* Figuration
фигурирование *n* colorazione
фигурированный figuriert
фигурировать *v* figurieren; kolorieren
фидель *m* Fiedel
физиология *f;* ~ музыкального восприятия Tonphysiologie
филармонический philharmonisch
филёнка *f;* верхняя ~ *pfte* Oberrahmen
— нижняя ~ *pfte* Unterrahmen
— орнаментированная ~ над клавиатурой *org* Zierleiste über der Klaviatur
филировать *v canto* scemar di → voce; *ton* ⟨*звук*⟩ verschleifen
фильм *m;* звуковой ~ Tonfilm
фильтр *m;* ~ для устранения шума *gram* Rumpelfilter
— октавный ~ ⟨*электроакустический прибор*⟩ Oktavfilter
фильц *m* Filz
~ нижней части фигуры *pfte* Hebegliedsattelfilz
~, применяемый для педали *pfte* Pedalfilz
— верхний/наружный молоточковый ~ *pfte* Hammeroberfilz
— нижний молоточковый ~ *pfte* Hammerunterfilz
фильцшайба *f pfte* Filzscheibe
финал *m* Finale; Schlußsatz
финалис *m* Finalis
фисгармония *f* Harmonium; Physharmonika
~ с воздуховсасывающей/американской системой Saugwindharmonium
~ с воздухонагнетающим устройством Druckwindharmonium
фита *f*
D *(im altrussischen Kirchengesang Zeichen für eine melismatische Figur)*
E *(in old Russian chant the sign for a melismatic figure)*
F *(dans l'ancien chant ecclésiastique russe, signe d'une figure mélismatique)*
I *(segno di figura melismatica nell'antico canto liturgico russo)*
S *(nombre de una figura melismática en la notación del antiguo canto eclesiástico ruso)*
U *(egy melizmatikus képlet jele a régi orosz egyházi énekben)*
фиффара *f* 4' *arm* fifre 4'
флажок *m* Notenfahne
флажолет *m* flageolet; ⟨*инструмент*⟩ flajol; *org* ⟨*лабиальный регистр семейства флейтовых, 2', 1'*⟩ flageolet
~ы *pl archi* Flageolett-Töne
~ 4' *arm* flageolet 4'
— искусственные ~ы *pl archi* künstliche → Flageolett-Töne
— натуральные ~ы *pl archi* natürliche → Flageolett-Töne
фламенко *n* cante flamenco
флаутино *n org* ⟨*лабиальный регистр семейства флейтовых*⟩ flautino
флауто дольче *f org* Zartflöte
флахфлёте *f org* ⟨*лабиальный регистр семейства конических флейт*⟩ Flachflöte
флейка *f pfte* Filzscheibe
флейта *f* Flöte
~ без наконечника schnabellose → Flöte
~ в тоне ми-бемоль Terzflöte
~ Пана Panflöte; *org* ⟨*лабиальный регистр, 2', 1'*⟩ Panflöte
~ пикколо Pikkoloflöte
~ пикколо в строе ля-бемоль Trommelflöte
— альтовая ~ Altflöte
— бамбуковая ~ Bambusflöte
— большая ~ große → Flöte
— гармоническая ~ ⟨*лабиальный регистр семейства флейтовых, 8', 4'*⟩ *org* Harmonieflöte
— двуствольная ~ Doppelflöte
— играть *v* на флейте Flöte spielen
— коническая ~ Trichterflöte

— костяная ~ Knochenflöte
— малая ~ Pikkoloflöte
— наподобие флейты *prescr, archi* flautato
— носовая ~ ⟨*восточный народный музыкальный инструмент*⟩ Nasenflöte
— подготовить *v* большую флейту *prescr* große → Flöte vorbereiten
— поперечная ~ Querflöte
— продольная ~ Längsflöte
— продольная ~ с наконечником Schnabelflöte
— продольная ~ шутов Narrenflöte

флейтист *m* Flötist
флейтистка *f* Flötistin
флейтовый *ton* flötenartig
флейтщик *m*
D *(Bezeichnung für den Militärmusiker zur Zeit Peters I.)*
E *(term used for military bandsmen in the time of Peter I)*
F *(terme désignant un musicien militaire au temps de Pierre I)*
I *(soldato suonatore al tempo di Pietro I)*
S *(designación de los músicos militares en la época de Pedro I)*
U *(a katonazenész neve I. Péter idejében)*

флексатон *m* Flexaton
флётбас *m org* ⟨*педальный лабиальный регистр*⟩ Flötbaß
флёте *f org* ⟨*регистр семейства флейтовых*⟩ Flöte
флётеншвебунг *m org* ⟨*лабиальный регистр из группы тремолирующих, 8'*⟩ Unda maris
флюгельгорн *m* Flügelhorn
флют траверсир *f org* ⟨*лабиальный регистр семейства флейтовых*⟩ flûte traversière
фобурдон *m* faux-bourdon
— по типу ~a: à la manière d'un → faux-bourdon
фойе *n teat* foyer
фокстрот *m bl* fox-trot
— медленный ~ *bl* slow fox-trot
фолия *f bl* folia
фон *m* Phon; *teat* Horizont
~ сцены *teat* Bühnenhintergrund; Prospekt
— ритмо-гармонический ~ *jazz* background
форлана *f bl* forlana
форма *f* Form
~ для отливки колокола Glockenmodell
~ колебания Schwingungsform
~ колокола Glockenform
~ ноты Notenform
~, основанная на сопоставлении частей Reihenform
— формы перевёрнутой пирамиды *canna* umgekehrt → pyramidenförmig
— формы *pl* покрытий *canna* Deckungsformen
— формы *pl* раструбов Schallbecherformen
~ рондо Rondoform
~ с полным повторением Wiederholungsform
— формы *pl* труб *canna* Pfeifenformen
— в плохой форме *canto* indisponiert
— двухчастная ~ zweiteilige → Form
— изогнутые формы *pl* ⟨*органных труб*⟩ *canna* Kropfformen
— конической формы *canna* kegelförmig
— конической формы с острием, направленным вниз *canna* kegelförmig nach unten zugespitzt
— основная/первоначальная ~ ряда *dod* Grundgestalt
— песенная ~ Liedform
— плохая ~ *canto* Indisponiertheit
— пирамидальной формы *canna* pyramidenförmig
— призматической формы *canna* prismatisch
— сонатная ~ Sonatenform
— трёхчастная ~ dreiteilige → Form

форманта *f* Formant
формат *m* Format
формула *f* Formel
~ Тэйлора Taylorsche → Formel
— каденционная ~ Kadenzformel

форсировать *v* ⟨*звук*⟩ forcer
форте *prescr* forte
фортепиано *n* = фортепьяно
фортепьяно *n* piano; pianoforte
~ с аликвотными струнами Aliquotflügel
— жирафовидное ~ Giraffenklavier
— колокольное ~ Klaviaturglockenspiel
— механическое ~ mechanisches → Klavier
— пирамидальное ~ Pyramidenflügel
— подготовленное ~ prepared piano
— столообразное ~ ⟨*молоточковое фортепьяно с горизонтальным корпусом*⟩ Tafelklavier
— транспонирующее ~ ⟨*с особым устройством для передвижения клавиатуры*⟩ Transponierflügel

фортиссимо *prescr* fortissimo
форшлаг *m orn* appoggiatura; *perc* ⟨*у ударных инструментов в виде одной или нескольких мелких затактных нот*⟩ Vorschlag
~ в виде аккорда accord appogiaturé
~ в виде проходящей ноты *orn* appoggiatura di passaggio
— двойной ~ *orn* Anschlag; appoggiatura doppia; *perc* drag
— долгий ~ *orn* appoggiatura lunga
— короткий ~ *orn* appoggiatura breve
— нисходящий ~ *orn* appoggiatura discendente
— восходящий ~ *orn* appoggiatura ascendente
— простой ~ *perc* flam
— тройной ~ *perc* ruff

фрагмент *m* Ausschnitt
фраза *f* Phrase
фразировать *v* phrasieren
фразировка *f* Phrasierung
френчгорн *m org* ⟨*язычковый регистр семейства горнов*⟩ French horn
фригийский phrygisch

фрикционный Reibe-
фришка *f* friss
фроттола *f* frottola
фуга *f* Fuge
~ в противодвижении Gegenfuge
~ в ракоходном движении Krebsfuge
~ с ответом в квинту Quintfuge
~ с четырьмя темами Quadrupelfuge
— двойная ~ Doppelfuge
— зеркальная ~ Spiegelfuge
— относящийся к фуге Fugen-
— тройная ~ Tripelfuge
— хоральная ~ Choralfuge
— хоровая ~ Chorfuge
— четверная ~ Quadrupelfuge
фугара *f org* ⟨*лабиальный регистр семейства штрайхеров*⟩ Fugara
фугато *n* fugato
фугетта *f* fughetta
фугировать *v* fugieren
фундаменттафель *f org* ⟨*верхняя плоскость виндлады, по которой скользят шлейфы*⟩ Fundamentaltafel
функциональность *f* Funktionalität
функциональный Funktions-
функция *f* Funktion
фуриант *m bl* Furiant
футер *m*; с ~ом *vl* gefüttert
футляр *m* étui
футовость *f org* Fuß
футор *m pn* Seite; *pfte* Zarge

X

хабанера *f bl* habanera
хазы *m pl*
D *(Neumen der armenischen mittelalterlichen Notation)*
E *(neumes in Armenian notation of the middle ages)*
F *(neumes de la notation arménienne médiévale)*
I *(neumi della notazione medioevale armena)*
S *(neumas de la notación armenia medieval)*
U *(az örmény középkori kottaírás neumái)*
хаммонд *m* ⟨*электронный клавишный инструмент*⟩ Hammond organ
характер *m*; ~ звука/звучания Klangcharakter
~ тональности/лада Tonartcharakter
— в ~е ... alla ...
характеристика *f*; частотная ~ Frequenzgang
хардангерфеле *f* ⟨*норвежский смычковый инструмент*⟩ Hardangerfidel
хардингфеле *f* = хардангерфеле
хватка *f*; вилочная ~ *legni* Gabelgriff
хвостик *m* Notenfahne
хейрономия *f* Handzeichen
хелльфлёте *f org* ⟨*лабиальный регистр семейства флейтовых, 8'*⟩ Hellflöte
хинтерзатц *m org* ⟨*регистр семейства микстур*⟩ Hintersatz
хореография *f* Tanzkunst
хиропласт *m* Handleiter
хладниевы; ~ линии *f pl* Klanglinien
~ фигуры *pl* Klangfigur
ход *m ton* Schritt
~ на полутон Halbtonschritt
~ на терцию вниз Terzfall
— возвратный ~ Rückführung
— игровой ~ (клавиши) *tasto* Spieltiefe
— нисходящий ~ Fall
— нисходящий ~ на терцию Terzfall
— полутоновый ~ Halbtonschritt
— холостой ~ *tasto* Leergang
хольфлёте *f org* ⟨*лабиальный регистр семейства флейтовых*⟩ Hohlflöte
хомут *m camp* Joch
— изогнутый ~ *camp* gekröpftes → Joch
— прямой ~ *camp* gerades → Joch
хондо *n* cante jondo
хор *m* Chor; Kapelle; *corda* Chor
~ы *pl* ⟨*в церкви*⟩ Empore
~ мальчиков Knabenchor
~ радиовещания Rundfunkchor
~ соборных певчих Domchor
~ струн Saitenchor
~ труб *org* Chor
~ом chorweise
— говорящий ~ Sprechchor
— двойной ~ Doppelchor
— детский ~ Kinderchor
— для двойного ~а: doppelchörig
женский ~ Frauenchor
— мужской ~ Männerchor
— оперный ~ Opernchor
— петь *v* в ~е: im → Chor singen
— по типу ~а: chorweise
— с несколькими ~ами струн *corda* mehrchörig
— смешанный ~ gemischter → Chor
— церковный ~ Kirchenchor
— школьный ~ Schulchor
хорал *m* ⟨*протестантский*⟩ Choral
— григорианский ~ Gregorianischer → Choral
— органный ~ Orgelchoral
хоралбас *m org* ⟨*педальный лабиальный регистр, употребляется для проведения кантуса фирмуса*⟩ Choralbaß
хорбас *m org* ⟨*педальный лабиальный регистр семейства принципалов, 8'*⟩ Chorbaß
хордофон *m* Chordophon
хорей *m* Trochaeus
хореограф *m* Choreograph
хореография *f* Choreographie; Tanzkunst

хорист *m* Chorsänger
хористка *f* Chorsängerin
хормейстер *m* Chordirigent; Chorleiter; Chorregent; Kapellmeister
~, руководящий репетициями concertatore
хоровод *m bl* Reigen; Rundtanz
хоровой chorisch; Chor-
хорошо bene
хота *f bl* jota
хрестоматия *f* Anthologie
хроматизм *m* Chromatik
хроматика *f* Chromatik
хроматический chromatisch; ⟨*не входящий в тональность*⟩ leiterfremd
хрящ *m;* надгортанный ~ Kehlkopfdeckel
— перстневидный ~ ⟨*гортань*⟩ Ringknorpel
— черпаловидный ~ Gießbeckenknorpel
художественный künstlerisch
художник *m* Künstler
— театральный ~ *teat* Bühnenmaler
художник-декоратор *m teat* Bühnenbildner; Bühnenmaler

Ц

цапка *f fiati* Zapfen
цартфлёте *f org* ⟨*нежнозвучащий флейтовый регистр*⟩ Zartflöte
цветомузыка *f* Farbenmusik
цевница *f*
D *(Art russischer Panflöte)*
E *(type of Russian panpipes)*
F *(sorte de flûte de Pan russe)*
I *(specie di antico flauto di Pan russo)*
S *(especie de flauta pánica rusa)*
U *(az orosz pánsíp egy formája)*
цезура *f* Einschnitt; Zäsur
целотонный Ganzton-
центр *m;* ~ тяжести Schwerpunkt
— в ~е (кожи) *prescr, perc* in der → Mitte (des Felles)
— слуховой ~ ⟨*в мозгу*⟩ Hörzentrum
— тональный ~ tonales → Zentrum
цепь *f;* цепи *pl* Ketten
~ трелей Kettentriller
церковь *f* Kirche
цециалианизм *m* ⟨*возрождение стиля Палестрины*⟩ Caecilianismus
цикл *m* Kreis; Zyklus
— вокальный ~ Liederkreis
— песенный ~ Liederkreis
цилиндрический *canna* zylindrisch
цимбалы *pl* cimbalom; Hackbrett
— древние ~ Cymbeln antik
цимбель *m org* ⟨*микстура с небольшим числом рядов труб высокого звучания*⟩ Zimbel
цимбельштерн *m org* ⟨*декоративное звучащее устройство. Представляет собой набор высокозвучащих колокольчиков, соединённых со звездой на фасаде органа*⟩ Zimbelstern
цинк *m* ⟨*семейство старинных духовых инструментов, предшественников корнета*⟩ Zink; *org* ⟨*язычковый регистр 4', 2', реже 8', лабиальный регистр 8', 4', 2', реже 32', 16'*⟩ cornet
цистра *f* Cister
— басовая ~ Baßcister
цитата *f* Zitat
цитировать *v* zitieren
цитоля *f* Cister
цитра *f* Zither
~ как ударный инструмент Schlagzither
— аккордовая ~ Akkordzither
— арфообразная ~ Harfenzither; Spitzharfe
— концертная ~ cetra da concerto
— смычковая ~ Streichzither
— тюрингская ~ Waldzither
цитра-арфа *f* Harfenzither
цитра-гитара *f* citara guitarra
цифра *f bc* Ziffer
~, обозначающая такт Taktzahl
цифровать *v bc* beziffern
цифровка *f bc* Bezifferung
~ генерал-баса Generalbaßbezifferung
цугтромбон *m* Zugposaune
цыганский; в цыганском стиле alla → zingara

Ч

чакона *f* chaconne
чардаш *m bl* csárdás
чарльстон *m* Charlestonmaschine
час *m;* ~ы *pl* с музыкальным механизмом Flötenuhr
— девятый ~ ⟨*дневная молитва в католической литургии*⟩ None
— первый ~ ⟨*утренняя молитва в католической литургии*⟩ Prim
— третий ~ ⟨*утренняя молитва в католической литургии*⟩ Terz
— шестой ~ ⟨*дневная молитва в католической литургии*⟩ Sext
часовня *f* Kapelle
-частный -sätzig; -teilig
частота *f* Frequenz; Perioden pro Sekunde; Schwingungszahl
~ биений Schwebungsfrequenz

— звуковая ~ Tonfrequenz
— эталонная ~ Bezugsfrequenz; Eichfrequenz
частушка *f*
D *(improvisiertes kurzes russisches Lied mit aktuellem Text)*
E *(short improvised Russian song with topical text)*
F *(courte chanson russe improvisée avec texte d'actualité)*
I *(breve canto russo improvvisato con testo di attualità)*
S *(breve canción rusa improvisada sobre un tema de actualidad)*
U csasztuska
часть *f* Teil; ⟨*циклического произведения*⟩ Satz
— в средней части кожи *prescr, perc* in der → Mitte des Felles
— верхняя ~ *camp* Obersatz
— верхняя ~ основной трубки *cl* Oberstück
— вибрирующая ~ *corda* schwingende → Länge
— вибрирующая ~ воздушного столба *canna* klingende → Länge
— звучащая ~ воздушного столба *canna* klingende → Länge
— звучащая ~ струны *tasto* schwingende → Saitenlänge
— крайние части *pl* ⟨*циклического произведения*⟩ Ecksatz
— мундштучная ~ блокфлейты Blockflötenschnabel
— неколеблющаяся ~ фортепьянной струны *pfte* Saitenanhang
— нижняя ~ *camp* Untersatz
— нижняя ~ основной трубки *cl* Unterstück
— нижняя ~ фигуры *pfte* Hebeglied
— нижняя ~ шейки *vl* Nase
— нижняя ~ языка *camp* Klöppelflucht
— передняя ~ головки *arco* Form
— передняя ~ сцены Vorderbühne
— разработочная ~ Durchführungsteil
— резонирующая ~ струны *corda, pfte* Anhängelänge
— связующая ~ Übergang; Überleitung
— средняя ~ *fl. d.* Mittelstück
— ударная ~ языка *camp* Klöppelballen
ча-ча-ча *n bl.* ⟨*современный кубинский салонный танец*⟩ cha-cha-cha
чашечка *f legni* ⟨*крышечка для закрытия отверстий у деревянных духовых инструментов*⟩ Fingerlochdeckel
~ клапана *legni* Griff
чашка *f;* коническая ~ *ottoni* Kessel
челеста *f* celesta; *org* ⟨*лабиальный регистр из группы тремолирующих*⟩ Celesta
челло *f org* ⟨*лабиальный регистр семейства штрайхеров, 8'*⟩ violoncello
челюсть *f* Schlagrassel
чембало *n* clavicembalo
чередоваться *v* abwechseln
чередуясь abwechselnd
черта *f;* двойная ~ Doppelstrich
— проставлять *v* тактовые черты Taktstriche ziehen
— тактовая ~ Taktstrich
чёрточка *f;* ~, обозначающая стаккато Staccatokeil
четверть *f* **тона** Viertelton
четырёхголосие *n* Vierstimmigkeit
четырёхголосный vierstimmig
четырёхзвучие *n* Vierklang
четырёхугольный *canna* vierkantig
четырёхчастный viersätzig; vierteilig
чечётка *f* Steptanz
— отбивать *v* чечётку steppen
чечёточник *m* Steptänzer
чечёточница *f* Steptänzerin
число *n* **колебаний** Schwingungszahl
чистота *f* **звучания** Klangreinheit
чистый rein
чоколо *m* chocolo
чтение *n* Lektion
~ партитур Partiturspiel
чувство *n;* ~ тембра Klangsinn
— с ~м gefühlvoll

Ш

шаблон *m;* подвижной ~ ⟨*применяемый при литье колокола*⟩ *camp* Drehbrett
шаг *ton m* Schritt
~ на целый тон Ganztonschritt
— танцевальный ~ Tanzschritt
шальмей *m* Schalmei; *org* ⟨*язычковый регистр, 8', 4', 2'; лабиальный регистр, 8', 4'*⟩ Schalmei
шамаде *f org* ⟨*язычковый регистр*⟩ spanische → Trompete
шансонетка *f* chansonnette; ⟨*певица*⟩ diseuse
шансонье *n* chansonnier
шаривари *n* Katzenmusik
шарик *m legni* ⟨*часть клапана*⟩ Kugel
шарманка *f* Drehklavier; Drehorgel; Orgelleier
— играть *v* на шарманке *fam* orgeln
шарманщик *m* Drehorgelspieler
шасс *m* ⟨*трёхголосный канон во Франции XIV в.*⟩ chasse
шаховка *f pfte* Mechanikbolzenmutter
шашмаком *m*
D *(Zyklus aus sechs vokal-instrumentalen Suiten-Makomen in der usbekischen und tadshikischen Volksmusik)*
E *(cycle of six vocal and instrumental makom-suites in Uzbek and Tajik folk-music)*
F *(cycle de six makoms vocaux et instru-*

mentaux dans la musique populaire des Ouzbeks et des Tadjiks)
I *(ciclo di sei suites makom nella musica popolare dell'Uzbekistan e del Tagikistan)*
S *(ciclo de seis makoms vocales e instrumentales en la música popular de Usbekistán y de Tadjikistán)*
U *(hat hangszeres—énekes makomszvitből álló ciklus az üzbég és tadzsik népzenében)*

швегель *m org* ⟨*мягкозвучащий лабиальный регистр семейства флейтовых, 4', 2', 1'*⟩ Schwegel
швейцерпфайфе *f org* ⟨*старинный лабиальный регистр семейства флейтовых, 8', 4'*⟩ Schweizerpfeife
швейцерфлёте *f org* ⟨*лабиальный регистр семейства флейтовых, 8', 4'*⟩ Schweizerflöte
швелльверк *m org* ⟨*мануал, снабжённый швеллером*⟩ Schwellwerk
шейка *f* Notenhals; *ancia* taille; *corda* Hals; *lt* Stimmklotz
— склеенная ~ *corda* gesperrter → Hals
шенг *m* Mundorgel
шёпот *m;* в характере ~а *prescr, arpa* bisbigliando
— подобно ~у *canto, fiati* hauchig
шепотком mormorando
шёпотом *prescr* sussurrando
шествие *n;* факельное ~ Fackeltanz
шестиголосие *n* Sechsstimmigkeit
шипеть *v gram* rumpeln
шипящий ⟨*о звуке*⟩ zischend
ширина *f;* ~ импульсов Impulsbreite
~ канавки *gram* Rillenbreite
— средняя ~ корпуса *vl* mittlere → Korpusbreite
широко *prescr* largo
— очень ~ *prescr* larghissimo
широкомензурный *org, fiati* weitmensuriert
шкатулка *f;* музыкальная ~ Spieldose
шкив *m;* канатный ~ *camp* Seilscheibe
школа *f;* ~ высшего мастерства Meisterklasse
~ танцев Tanzschule
— венская классическая ~ Wiener → Klassik
— музыкальная ~ Musikschule
— певческая ~ (для церковных хористов) Sängerschule
— скрипичная ~ Violinschule
— фортепьянная ~ Klavierschule
— хоровая ~ Chorschule
шлейф *m org* ⟨*подвижная часть шлейфлады — планка с отверстиями, открывающая и закрывающая доступ воздуху из тонканцеллей в пфейфенштоκ под трубами каждого из регистров*⟩ Schleife
шлейфер *m orn* ⟨*вид короткого форшлага*⟩ Schleifer
шлейфладе *f org* ⟨*разновидность виндлад, в которых воздух распределяется по тонканцеллям*⟩ Schleiflade
шлейфладе-орган *m* ⟨*снабжённый определённой системой подачи воздуха в трубы — шлейфладе*⟩ Schleifladenorgel
шлягер *m* Schlager
шмуцтитул *m* Vortitel
шнур *m tamb* Leine
шомпол *m;* ~ для прочистки *legni* Wischer
шотландский; в шотландском стиле alla → scozzese
шпатель *m;* ~ для интонировки *org* Intonierspachtel
шпилер *m pfte* Stoßzunge
шпильман *m* Spielmann
шпильтиш *m org* Spieltisch
— встроенный/неподвижный ~ *org* angebauter → Spieltisch
— передвижной ~ *org* freistehender → Spieltisch
шпиндельфлёте *f org* ⟨*лабиальный регистр семейства флейтовых с трубами в форме веретена*⟩ Spindelflöte
шпицфлёте *f org* ⟨*лабиальный регистр семейства конических флейт, 8', 4', 2'*⟩ Spitzflöte
шпоры *f pl* Sporen
шпрейц *m pfte* Spreize
шпрингладе *f org* ⟨*разновидность виндлад, в которых воздух распределяется по тонканцеллям*⟩ Springlade
шпунд *m canna d. l.* ⟨*деревянная обтянутая кожей пробка у закрытых лабиальных труб*⟩ Spund
шрифт *m;* мелкий (нотный) ~ Stichnoten
— унциальный ~ Unziale
штанга *f;* ~ на мехах *org* Balgschwanz
~ третьей педали *pfte* Tonhaltungsstange
— демпферная ~ *pfte* Abhebestange
штег *m cemb* Steg; *pfte* Klangsteg; Steg
штиль *m* Notenhals
штильгедект *m org* ⟨*тихий лабиальный регистр, 16', 8', 4'*⟩ Stillgedeckt
штифт *m ancia* Hülse; *tasto* Anhängestift
~ демпферного капсюля *pfte* Dämpferachse
~ капсюля нижней части фигуры *pfte* Hebegliedachse
— передний клавиатурный ~ Tastenführungsstift
— рамные басовые ~ы *pl pfte* Baßanhängestock
— рамные дискантовые ~ы *pl pfte* Diskanthängestock
— средний клавиатурный ~ *pfte* Waagebalkenstift
штифтовка *f pfte* Mechanikachsen
шторка *f arm* Registerklappe
штрайхер *m org* → регистры семейства ~ов
штрих *m archi* Strich
~и *pl archi* Strichart; *arco* Bogenführung; Bogenstrich
штульрама *f pfte* Stuhlrahmenleiste
шультер *m pfte* Hammernuß
шум *m* Geräusch
~ от иглы и канавки *gram* Abspielgeräusch
~ (при извлечении звука) Anschlagsgeräusch

— белый ~ weißes → Rauschen
— побочный ~ Nebengeräusch
— посторонние ~ы *pl gram, magn* Laufgeräusch
— производить *v* ~ *gram* rumpeln
— цветной ~ farbiges → Rauschen

шуметь *v* rauschen
шумно *prescr* strepitoso
шумомер *m* Geräuschmesser
шутливо *prescr* giocoso; scherzando
шуцлейстик *m pfte* Schutzleiste
шэн *m* Mundorgel

Щ

щель *f ancia* Mundspalt; *fl. d.* Kernspalt
— голосовая ~ Stimmritze
щёчка *f;* щёчки *pl cappa* ⟨*две боковые металлические пластинки, обрамляющие ротик лабиальной трубы*⟩ Seitenbart
— щёчки *pl* колковой коробки *vl* Wirbelkastenbacken
— щёчки *pl* с роликовой бородкой *cappa* Seitenbart mit Rollbart
— фенгерная ~ *pfte* Fangerbäckchen
щипать *v* zupfen
щипцы *m pl* **для интонировки** *org* Intonierzange

Э

эвакуант *m org* Entladungsventil; Evakuant
эвритмия *f* Eurhythmie
эвфониум *m* ⟨*разновидность баритона*⟩ Euphonium
эквалъ *m org* ⟨*регистр, звучание которого соответствует нотной записи, 8'*⟩ Äqual
экоссез *m bl* écossaise
экспозиция *f* exposition; *fuga* Durchführung
~ фуги Fugenexposition
экспрессион *m arm* Expression; *cappa* ⟨*прорезь в верхнем не резонирующем конце трубы*⟩ Stimmausschnitt
~ разделённый на бас и дискант *arm* geteilte Expression
экспромт *m* impromtu
экфонетический ekphonetisch
электрогитара *f* guitarra eléctrica
элиофон *m teat* Windmaschine
элодикон *m* ⟨*разновидность гармоники*⟩ Äolodikon
эмпора *f* Empore
энгармонизм *m* Enharmonik
энгармонический enharmonisch
энгармоничный enharmonisch
энгельштимме *m org* ⟨*лабиальный регистр семейства штрейхеров, 8'*⟩ Engelstimme
энергично *prescr* energico
энергия *f;* звуковая ~ Schallenergie
эолийский äolisch
эол(од)икон *m* ⟨*разновидность гармоники*⟩ Äolodikon
эпизод *m* Episode; ⟨*рондо*⟩ couplet
эпилог *m* Epilog
эпоха *f;* ~ генерал-баса Generalbaßzeitalter
— предклассическая ~ Vorklassik
эс *m fag* das → S
~ы *pl vl* Mittelbügel
эскиз *m* **декорации** *teat* Bühnenbild
эстампида *f bl* ⟨*средневековый южно-французский танец*⟩ estampie
эстетика *f* Ästhetik
— музыкальная ~ Musikästhetik
эстетический ästhetisch
эстрада *f* Podium
этнология *f;* музыкальная ~ Musikethnologie
этномузыкознание *n* Musikethnologie
этномузыкология *f* Musikethnologie
этюд *m* étude; Übungsstück
— инструментальный ~ leçon
— концертный ~ Konzertetüde
эуфон *m* ⟨*стеклянная гармоника*⟩ Euphon
эф *m archi* F-Loch
эффект *m;* ~ **окончания** Schlußwirkung
~ Доплера Doppler-Effekt
~ присутствия Präsenz
~ реверберации Halleffekt
~ эхо *fiati* Echoton
— доплеровский ~ Doppler-Effekt
— звуковой ~ Klangeffekt
эхо *n* Echo
эховерк *m org* ⟨*самый тихий из побочных мануалов органа*⟩ Fernwerk
эхо-камера *f* Echokammer
эхо-микстур *f org* ⟨*нежнозвучащая микстура побочного мануала*⟩ Echomixtur

Ю

юбилации *f pl* Jubilus
юмор *m;* с ~ом *prescr* scherzando
юмореска *f* Humoreske

Я

язык *m camp* Klöppel
~ колокола Glockenhammer
— музыкальный ~ Tonsprache
язычок *m* Rohrblatt; *arm, canna ancia, cemb* Zunge; *fis* Stimme; ⟨*в горле*⟩ Zäpfchen
— бьющий ~ aufschlagendes → Rohrblatt; *canna ancia* aufschlagende → Zunge
— двойной ~ *arm* Gegenschlagzunge
— проходящий/проскакивающий/свободный ~ durchschwingendes → Rohrblatt; *arm* Durchschlagzunge
яма *f;* оркестровая ~ *teat* Orchesterraum
ямб *m* Jambus
яростно *prescr* furioso
ярус *m teat* Rang
ясно *prescr* chiaro
ящик *m;* колковый ~ *vl* Wirbelkasten

DIAGRAMME

DIAGRAMS

DIAGRAMMES

DIAGRAMMI

DIBUJOS

ÁBRÁK

ИЛЛЮСТРАЦИЙ

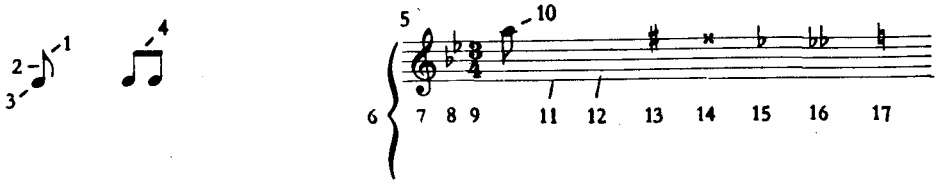

01 D Note *f* und Liniensystem *n*
E note and staff/stave
F note *f* et portée *f*
I nota *f* e pentagramma *m*
S nota *f* y pentagrama *m*
U hangjegy és vonalrendszer
R нота *f* и нотный стан *m*

1 D Fähnchen *n*, Fahne *f*
E flag, tail
F crochet *f* (de la note)
I codetta *f*
S rabillo *m*, gancho *m*
U zászló
R хвостик *m*, флажок *m*
2 D Stiel *m*, Hals *m*
E (note) stem, tail
F queue *f* (de la note), hampe *f*
I gambo *m* della nota
S plica *f*
U szár
R штиль *m*, палочка *f*, шейка *f*
3 D Notenkopf *m*, Kopf *m*
E note head
F tête *f* (de la note)
I capocchia *f*, testina *f*
S cabeza *f*/punto *m* (de las notas)
U (kotta)fej
R нотная головка *f*
4 D Balken *m*
E beam, cross-bar
F barre *f* transversale
I stanghetta *f*, tratto *m* d'unione
S barra *f*, travesaño *m*
U gerenda
R ребро *n*, вязка *f*
5 D Liniensystem *n*
E staff/stave
F portée *f*
I pentagramma *m*
S pentagrama *m*
U vonalrendszer
R нотный стан *m*, нотоносец *m*
6 D Klammer *f*, Akkolade *f*
E brace, accolade, bracket
F accolade *f*
I graffa *f*, accollatura *f*
S corchete *m*, llave *f*
U akkolád, klammer
R акколада *f*
7 D Schlüssel *m*
E clef
F clef *f*, clé *f*
I chiave *f*
S clave *f*, llave *f*
U kulcs
R ключ *m*
8 D Tonartvorzeichen *n*, Vorzeichen *n*, Tonartvorzeichnung *f*
E key signature
F armature *f*, armure *f* de la clef
I accidenti *m pl* in chiave, alterazioni *f pl* costanti/fisse/in chiave
S accidentes *m pl* en clave, armadura *f*
U előjegyzés
R ключевые знаки *m pl*
9 D Taktvorzeichen *n*
E time signature
F indication *f*/signe *m* de la mesure
I tempo/signo *m*/indicazione *f* di misura
S signo *m*/indicación *f* de compás
U ütemjelzés
R обозначение *n* размера
10 D Hilfslinie *f*
E le(d)ger line
F ligne *f* supplémentaire
I taglio *m*/linea *f* supplementare/addizionale
S línea *f* adicional/suplementaria
U pótvonal, segédvonal
R добавочная линейка *f*
11 D Linie *f*
E line
F ligne *f*
I linea *f*
S línea *f*
U vonal
R линейка *f*
12 D Zwischenraum *m*
E space
F interligne *m*
I spazio *m*
S espacio *m*
U vonalköz
R промежуток *m*
13–17 D Versetzungszeichen *n pl*
E accidentals *pl*
F accidents *m pl*, altérations *f pl*
I accidenti *m pl*, alterazioni *f pl*
S accidentes *m pl*, alteraciones *f pl*
U módosítójelek, akcidensek
R знаки *m pl* альтерации
13 D Kreuz *n*
E sharp
F dièse *m*
I diesis *m*
S sostenido *m*
U kereszt
R диез *m*
14 D Doppelkreuz *n*
E double sharp
F double dièse *m*
I doppio diesis *m*
S doble sostenido *m*
U kettős kereszt
R дубль-диез *m*
15 D B *n*
E flat
F bémol *m*
I bemolle *m*
S bemol *m*
U bé
R бемоль *m*
16 D Doppel-B *n*
E double flat
F double bémol *m*
I doppio bemolle *m*
S doble bemol *m*
U kettős bé
R дубль-бемоль *m*
17 D Auflösungszeichen *n*
E natural (sign)
F bécarre *m*, naturel *m*
I (doppio) bequadro *m*
S becuadro *m*
U feloldójel
R бекар *m*

02 D Noten- und Pausenwerte *m pl*
E values *pl* of notes and rests
F valeur *f* des notes et des silences
I figure *f pl* musicali
S valor *m* de las figuras y de los silencios
U hangjegy- és szünetjelértékek *pl*
R ноты *f pl* и паузы *f pl*

1 D Brevis *f*, Doppeltaktnote *f*
E breve, A: double whole note
F brève *f*, carrée *f*, brevis *f*
I breve *f*
S breve *f*, cuadrada *f*
U brevis
R бревис *m*
2 D Brevispause *f*, Doppeltaktpause *f*
E breve rest, A: double whole-note rest
F bâton *m*, pause *f*/silence *m* de brève
I pausa *f* di breve
S silencio *m*/pausa *f* de breve
U brevis értékű szünet, kétütemes szünet(jel)
R пауза *f*, равная двум целым нотам
3 D ganze Note *f*
E semibreve, A: whole note
F ronde *f*, semi-brève *f*
I semibreve *f*, intero *m*
S semibreve *f*, redonda *f*
U egészhang, egész hangjegy, egészkotta
R целая нота *f*
4 D ganze Pause *f*
E semibreve rest, A: whole-note rest
F pause *f*
I pausa *f* di semibreve
S silencio *m*/pausa *f* de semibreve/redonda
U egészszünet, egész szünetjel
R целая пауза *f*
5 D halbe Note *f*
E minim, A: half note
F blanche *f*
I minima *f*, metà *f*
S blanca *f*, mínima *f*
U félhang, fél hangjegy, félkotta
R половинная нота *f*, половинка *f*
6 D halbe Pause *f*
E minim rest, A: half-note rest
F demi-pause *f*
I pausa *f* di minima
S silencio *m*/pausa *f* de blanca
U félszünet, fél szünetjel
R половинная пауза *f*
7 D Viertelnote *f*
E crotchet, A: quarter note
F noire *f*
I semiminima *f*, quarto *m*
S negra *f*, semínima *f*
U negyedhang, negyed hangjegy, negyedkotta
R четвертная нота *f*
8 D Viertelpause *f*
E crotchet rest, A: quarter-note rest
F soupir *m*
I pausa *f* di semiminima
S silencio *m*/pausa *f* de negra/semínima
U negyedszünet, negyed szünetjel
R четвертная пауза *f*
9 D Achtelnote *f*
E quaver, A: eighth note
F croche *f*
I croma *f*, ottavo *m*
S corchea *f*, croma *f*
U nyolcadhang, nyolcad hangjegy, nyolcadkotta
R восьмая *f*, восьмая нота *f*
10 D Achtelpause *f*
E quaver rest, A: eighth-note rest
F demi-soupir *m*
I pausa *f* di croma
S silencio *m*/pausa *f* de corchea
U nyolcadszünet, nyolcad szünetjel
R восьмая пауза *f*
11 D Sechzehntelnote *f*
E semiquaver, A: sixteenth note
F double croche *f*
I semicroma *f*, sedicesimo *m*
S semicorchea *f*
U tizenhatod hang(jegy)/kotta
R шестнадцатая нота *f*
12 D Sechzehntelpause *f*
E semiquaver rest, A: sixteenth-note rest
F quart *m* de soupir
I pausa *f* di semicroma
S silencio *m*/pausa *f* de semicorchea
U tizenhatod szünet(jel)
R шестнадцатая пауза *f*
13 D Zweiunddreißigstelnote *f*
E demisemiquaver, A: thirty-second note
F triple croche *f*
I biscroma *f*, trentaduesimo *m*
S fusa *f*
U harmincketted hang(jegy)/kotta
R тридцатьвторая нота *f*
14 D Zweiunddreißigstelpause *f*
E demisemiquaver rest, A: thirty-second-note rest
F huitième *f* de soupir
I pausa *f* di biscroma
S silencio *m*/pausa *f* de fusa
U harmincketted szünet(jel)
R тридцатьвторая пауза *f*
15 D Vierundsechzigstelnote *f*
E hemidemisemiquaver, A: sixty-fourth note
F quadruple croche *f*
I semibiscroma *f*, sessantaquattresimo *m*
S semifusa *f*
U hatvannegyed hang(jegy)/kotta
R шестьдесятчетвёртая нота *f*
16 D Vierundsechzigstelpause *f*
E hemidemisemiquaver rest, A: sixty-fourth-note rest
F seizième *m* de soupir
I pausa *f* di semibiscroma
S silencio *m*/pausa *f* de semifusa
U hatvannegyed szünet(jel)
R шестьдесятчетвёртая пауза *f*
17 D Hundertachtundzwanzigstelnote *f*
E semihemidemisemiquaver, A: one-hundred-and-twenty-eighth note
F quintuple croche *f*
I quintupla *f*, centoventottesimo *m*
S cuartifusa *f*, garrapatea *f*
U százhuszonnyolcad hang(jegy)/kotta
R стодвадцатьвосьмая нота *f*
18 D Hundertachtundzwanzigstelpause *f*
E semihemidemisemiquaver rest, A: one-hundred-and-twenty-eighth-note rest
F trente-deuxième *f* de soupir
I pausa *f* di quintupla
S silencio *m*/pausa *f* de cuartifusa/garrapatea
U százhuszonnyolcad szünet(jel)
R стодвадцатьвосьмая пауза *f*

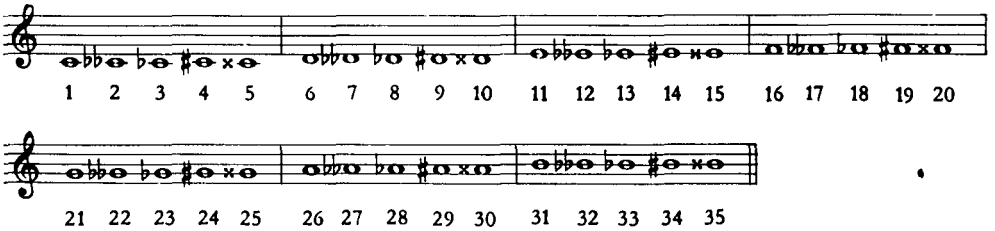

03 D Notennamen *m pl*
E names *pl* of notes
F noms *m pl* des notes
I denominazione *f* delle note
S nombres *m pl* de las notas
U hang(jegy)nevek *pl*
R названия *n pl* нот

1 D c *n*
E C, C natural
F ut *m*, do *m*
I do *m*
S do *m*, ut *m*
U c
R до *n*
2 D ceses *n*
E C double-flat
F ut/do *m* double bémol
I do *m* doppio bemolle
S do *m* doble bemol
U ceszesz
R до-дубль-бемоль *m*
3 D ces *n*
E C flat
F ut/do *m* bémol
I do *m* bemolle
S do *m* bemol
U cesz
R до-бемоль *m*
4 D cis *n*
E C sharp
F ut/do *m* dièse
I do *m* diesis
S do *m* sostenido
U cisz
R до-диез *m*
5 D cisis *n*
E C double-sharp
F ut/do *m* double dièse
I do *m* doppio diesis
S do *m* doble sostenido
U ciszisz
R до-дубль-диез *m*
6 D d *n*
E D, D natural
F ré *m*
I re *m*
S re *m*
U d
R pe *n*
7 D deses *n*
E D double-flat
F ré *m* double bémol
I re *m* doppio bemolle
S re *m* doble bemol
U deszesz
R ре-дубль-бемоль *m*
8 D des *n*
E D flat
F ré *m* bémol
I re *m* bemolle
S re *m* bemol
U desz
R ре-бемоль *m*
9 D dis *n*
E D sharp
F ré *m* dièse
I re *m* diesis
S re *m* sostenido
U disz
R ре-диез *m*
10 D disis *n*
E D double-sharp
F ré *m* double dièse
I re *m* doppio diesis
S re *m* doble sostenido
U diszisz
R ре-дубль-диез *m*
11 D e *n*
E E, E natural
F mi *m*
I mi *m*
S mi *m*
U e
R ми *n*
12 D eses *n*
E E double-flat
F mi *m* double bémol
I mi *m* doppio bemolle
S mi *m* doble bemol
U eszesz
R ми-дубль-бемоль *m*
13 D es *n*
E E flat
F mi *m* bémol
I mi *m* bemolle
S mi *m* bemol
U esz
R ми-бемоль *m*
14 D eis *n*
E E sharp
F mi *m* dièse
I mi *m* diesis
S mi *m* sostenido
U eisz
R ми-диез *m*
15 D eisis *n*
E E double-sharp
F mi *m* double dièse
I mi *m* doppio diesis
S mi *m* doble sostenido
U eiszisz
R ми-дубль-диез *m*
16 D f *n*
E F, F natural
F fa *m*
I fa *m*
S fa *m*
U f
R фа *n*
17 D feses *n*
E F double-flat
F fa *m* double bémol
I fa *m* doppio bemolle
S fa *m* doble bemol
U feszesz
R фа-дубль-бемоль *m*
18 D fes *n*
E F flat
F fa *m* bémol
I fa *m* bemolle
S fa *m* bemol
U fesz
R фа-бемоль *m*
19 D fis *n*
E F sharp
F fa *m* dièse
I fa *m* diesis
S fa *m* sostenido
U fisz
R фа-диез *m*
20 D fisis *n*
E F double-sharp
F fa *m* double dièse
I fa *m* doppio diesis
S fa *m* doble sostenido
U fiszisz
R фа-дубль-диез *m*
21 D g *n*
E G, G natural
F sol *m*
I sol *m*
S sol *m*
U g
R соль *n*
22 D geses *n*
E G double-flat
F sol *m* double bémol
I sol *m* doppio bemolle
S sol *m* doble bemol
U geszesz
R соль-дубль-бемоль *m*
23 D ges *n*
E G flat
F sol *m* bémol
I sol *m* bemolle
S sol *m* bemol
U gesz
R соль-бемоль *m*
24 D gis
E G sharp
F sol *m* dièse
I sol *m* diesis
S sol *m* sostenido
U gisz
R соль-диез *m*
25 D gisis
E G double-sharp
F sol *m* double dièse
I sol *m* doppio diesis
S sol *m* doble sostenido

U giszisz
R соль-дубль-диез *m*

26 D a *n*
E A, A natural
F la *m*
I la *m*
S la *m*
U a
R ля *n*

27 D ases *n*
E A double-flat
F la *m* double bémol
I la *m* doppio bemolle
S la *m* doble bemol
U aszasz
R ля-дубль-бемоль *m*

28 D as *n*
E A flat
F la *m* bémol
I la *m* bemolle
S la *m* bemol
U asz
R ля-бемоль *m*

29 D ais
E A sharp
F la *m* dièse
I la *m* diesis
S la *m* sostenido
U aisz
R ля-диез *m*

30 D aisis
E A double-sharp
F la *m* double dièse
I la *m* doppio diesis
S la *m* doble sostenido
U aiszisz
R ля-дубль-диез *m*

31 D h *n*
E B, B natural
F si *m*
I si *m*
S si *m*
U h
R си *n*

32 D heses *n*
E B double-flat
F si *m* double bémol
I si *m* doppio bemolle
S si *m* doble bemol
U bebé
R си-дубль-бемоль *m*

33 D b *n*
E B flat
F si *m* bémol
I si *m* bemolle
S si *m* bemol
U b
R си-бемоль *m*

34 D his *n*
E B sharp
F si *m* dièse
I si *m* diesis
S si *m* sostenido
U hisz
R си-диез *m*

35 D hisis *n*
E B double-sharp
F si *m* double dièse
I si *m* doppio diesis
S si *m* doble sostenido
U hiszisz
R си-дубль-диез *m*

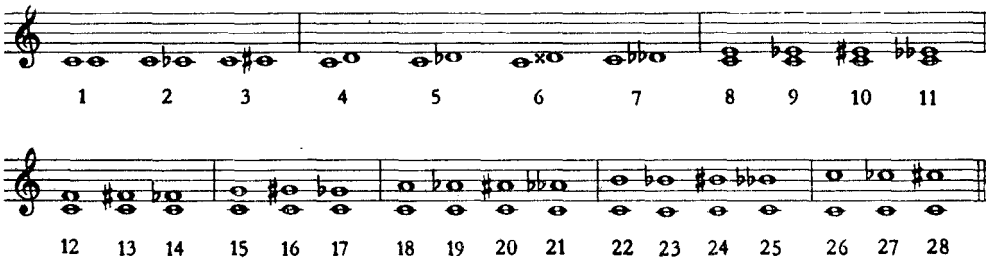

04 D Intervalle *n pl*
E intervals *pl*
F intervalles *m pl*
I intervalli *m pl*
S intervalos *m pl*
U hangközök *pl*
R интервалы *m pl*

1 D reine Prim *f*
E (perfect) unison, A: prime
F unisson *m* (parfait)
I unisono *m*
S unísono *m* (justo)
U tiszta prím
R чистая прима *f*

2 D verminderte Prim *f*
E diminished unison
F demi-ton *m* chromatique descendant
I unisono *m* diminuito
S semitono *m* cromático descendente
U ereszkedő bővített prím
R уменьшённая прима *f*

3 D übermäßige Prim *f*
E augmented unison
F demi-ton *m* chromatique ascendant
I unisono *m* eccedente/aumentato
S semitono *m* cromático
U emelkedő bővített prím
R увеличенная прима *f*

4 D große Sekunde *f*
E major second
F seconde *f* majeure
I seconda *f* maggiore
S segunda *f* mayor
U nagy szekund/másod
R большая секунда *f*

5 D kleine Sekunde *f*
E minor second
F seconde *f* mineure
I seconda *f* minore
S segunda *f* menor
U kis szekund/másod
R малая секунда *f*

6 D übermäßige Sekunde *f*
E augmented second
F seconde *f* augmentée
I seconda *f* eccedente/aumentata
S segunda *f* aumentada
U bővített szekund/másod
R увеличенная секунда *f*

7 D verminderte Sekunde *f*
E diminished second
F seconde *f* diminuée
I seconda *f* diminuita
S segunda*f* disminuída/diminuta
U szűkített szekund/másod
R уменьшённая секунда *f*

8 D große Terz *f*
E major third
F tierce *f* majeure
I terza *f* maggiore
S tercera *f* mayor
U nagy terc
R большая терция *f*

9 D kleine Terz *f*
E minor third
F tierce *f* mineure
I terza *f* minore
S tercera *f* menor
U kis terc
R малая терция *f*

10 D übermäßige Terz *f*
E augmented third
F tierce *f* augmentée
I terza *f* eccedente/aumentata
S tercera *f* aumentada
U bővített terc
R увеличенная терция *f*

11 D verminderte Terz *f*
E diminished third
F tierce *f* diminuée
I terza *f* diminuita
S tercera *f* disminuída/diminuta
U szűkített terc
R уменьшённая терция *f*

12 D reine Quarte *f*
E perfect fourth
F quarte *f* juste
I quarta *f* giusta
S cuarta *f* justa
U tiszta kvart/quart
R чистая кварта *f*

13 D übermäßige Quarte *f*, Tritonus *m*
E augmented fourth, tritone
F quarte *f* augmentée, triton *m*
I quarta *f* eccedente/aumentata, tritono *m*
S cuarta *f* aumentada, tritono *m*
U bővített kvart/quart, tritónus
R увеличенная кварта *f*, тритон *m*

14 D verminderte Quarte *f*
E diminished fourth
F quarte *f* diminuée
I quarta *f* diminuita
S cuarta *f* disminuída/diminuta
U szűkített kvart/quart
R уменьшённая кварта *f*

15 D reine Quinte *f*
E perfect fifth
F quinte *f* juste
I quinta *f* giusta
S quinta *f* justa
U tiszta kvint/quint
R чистая квинта *f*

16 D übermäßige Quinte *f*
E augmented fifth
F quinte *f* augmentée
I quinta *f* eccedente/aumentata
S quinta *f* aumentada
U bővített kvint/quint
R увеличенная квинта

17 D verminderte Quinte *f*
E diminished fifth
F quinte *f* diminuée
I quinta *f* diminuita
S quinta *f* disminuída/diminuta
U szűkített kvint/quint
R уменьшённая квинта *f*

18 D große Sexte *f*
E major sixth
F sixte *f* majeure
I sesta *f* maggiore
S sexta *f* mayor
U nagy szext
R большая секста *f*

19 D kleine Sexte *f*
E minor sixth
F sixte *f* mineure
I sesta *f* minore
S sexta *f* menor
U kis szext
R малая секста *f*

20 D übermäßige Sexte *f*
E augmented sixth
F sixte *f* augmentée
I sesta*f* eccedente/aumentata
S sexta *f* aumentada
U bővített szext
R увеличенная секста *f*

21 D verminderte Sexte *f*
E diminished sixth
F sixte *f* diminuée
I sesta *f* diminuita
S sexta *f* disminuída/diminuta
U szűkített szext
R уменьшённая секста*f*

22 D große Sept(ime) *f*
E major seventh

F septième *f* majeure
I settima *f* maggiore
S séptima *f* mayor
U nagy szeptim
R **большая септима** *f*

23 D kleine Sept(ime) *f*
E minor seventh
F septième *f* mineure
I settima *f* minore
S séptima *f* menor
U kis szeptim
R **малая септима** *f*

24 D übermäßige Sept(ime) *f*
E augmented seventh
F septième *f* augmentée
I settima *f* eccedente/aumentata
S séptima *f* aumentada
U bővített szeptim
R **увеличенная септима** *f*

25 D verminderte Sept(ime) *f*
E diminished seventh
F septième *f* diminuée
I settima *f* diminuita
S séptima *f* disminuída/disminuta
U szűkített szeptim
R **уменьшённая септима** *f*

26 D reine Oktave *f*
E perfect octave
F octave *f* juste
I ottava *f* giusta
S octava *f* justa
U tiszta oktáv
R **чистая октава** *f*

27 D verminderte Oktave *f*
E diminished octave
F octave *f* diminuée
I ottava *f* diminuita
S octava *f* disminuída/disminuta
U szűkített oktáv
R **уменьшённая октава** *f*

28 D übermäßige Oktave *f*
E augmented octave
F octave *f* augmentée
I ottava *f* eccedente/aumentata
S octava *f* aumentada
U bővített oktáv
R **увеличенная октава** *f*

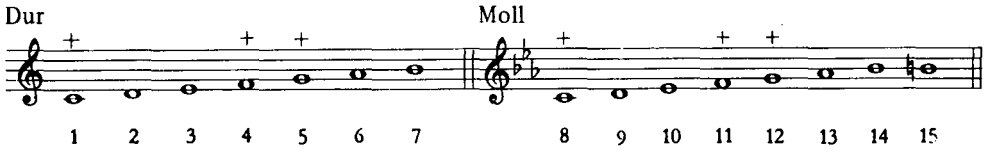

05 D Stufen *f pl* und Funktionen *f pl*
E degrees *pl* and functions *pl*
F degrés *m pl* et fonctions *f pl*
I gradi *m pl* e funzioni *f pl*
S grados *m pl* y funciones *f pl*
U fokok *pl* és funkciók *pl*
R ступени *f pl* и функции *f pl*

1 D I (erste) Stufe *f*, Tonika *f*
E first degree, tonic
F premier degré *m*, tonique *f*
I primo grado *m*, tonica *f*
S primer grado *m*, tónica *f*
U első fok, tonika
R первая ступень *f*, тоника *f*

2 D II (zweite) Stufe *f*, Subdominantparallele *f*
E second degree, supertonic, subdominant chord of the relative minor
F second/deuxième degré *m*, sus-tonique *f*
I secondo grado *m*, sopratonica *f*
S segundo grado *m*, supertónica *f*
U második fok, szubdominánsparalel
R вторая ступень *f*, параллель *f* субдоминанты

3 D III (dritte) Stufe *f*, Mediante *f*, Dominantparallele *f*, Tonikagegenklang *m*
E third degree, mediant, dominant chord of the relative minor, tonic chord of the mediant key
F troisième degré *m*, médiante *f*
I terzo grado *m*, mediante *f*
S tercer grado *m*, mediante *f*
U harmadik fok, mediáns, dominánsparalel
R третья ступень *f*, медианта *f*, параллель *f* доминанты

4 D IV (vierte) Stufe *f*, Subdominante *f*
E fourth degree, subdominant
F quatrième degré *m*, sous-dominante *f*
I quarto grado *m*, sottodominante
S cuarto grado *m*, subdominante *f*
U negyedik fok, szubdominánsa
R четвёртая ступень *f*, субдоминанта *f*

5 D V (fünfte) Stufe *f*, Dominante *f*
E fifth degree, dominant
F cinquième degré *m*, dominante *f*
I quinto grado *m*, dominante *f*
S quinto grado *m*, dominante *f*
U ötödik fok, domináns
R пятая ступень *f*, доминанта *f*

6 D VI (sechste) Stufe *f*, Untermediante *f*, Tonikaparallele *f*
E sixth degree, submediant, tonic chord of the relative minor
F sixième degré, *m*, sus-dominante *f*
I sesto grado *m*, sopraddominante *f*
S sexto grado *m*, superdominante *f*
U hatodik fok, tonikaparalel
R шестая ступень *f*, субмедианта *f*, параллель *f* тоники

7 D VII (siebte) Stufe *f*, Dominantseptakkord *m* ohne Grundton
E seventh degree, leading note /tone, chord of the dominant seventh without the root
F septième degré *m*, sensible *f*
I settimo grado *m*, (triade *f* di) sensibile *f*
S séptimo grado *m*, sensible *f*
U hetedik fok, alaphang nélküli dominánsszeptimakkord
R седьмая ступень *f*

8 D I (erste) Stufe *f*, Tonika *f*
E first degree, tonic
F premier degré *m*, tonique *f*
I primo grado *m*, tonica *f*
S primer grado *m*, tónica *f*
U első fok, tonika
R первая ступень *f*, тоника *f*

9 D II (zweite) Stufe *f*, Dominantseptakkord *m* ohne Grundton zur Tonikaparallele
E second degree, supertonic chord of the dominant seventh without root in the relative major key
F second/deuxième degré *m*, sus-tonique *f*
I secondo grado *m*, sopratonica *f*
S segundo grado *m*, supertónica *f*
U második fok, alaphang nélküli dominánsszeptimakkord a tonikaparalel felé
R вторая ступень *f*

10 D III (dritte) Stufe *f*, Mediante *f*, Tonikaparallele *f*
E third degree, mediant, tonic chord of the relative major
F troisième degré *m*, médiante *f*
I terzo grado *m*, mediante *f*
S tercer grado *m*, mediante *f*
U harmadik fok, mediáns, tonikaparalel
R третья ступень *f*, медианта *f*, параллель *f* тоники

11 D IV (vierte) Stufe *f*, Subdominante *f*
E fourth degree, subdominant
F quatrième degré *m*, sous-dominante *f*
I quarto grado *m*, sottodominante *f*
S cuarto grado *m*, subdominante *f*
U negyedik fok, szubdominánsa
R четвёртая ступень *f*, субдоминанта *f*

12 D V (fünfte) Stufe *f* Dominante *f*
E fifth degree, dominant
F cinquième degré *m*, dominante *f*
I quinto grado *m*, dominante *f*
S quinto grado m, dominante *f*
U ötödik fok, domináns
R пятая ступень *f*, доминанта *f*

13 D VI (sechste) Stufe *f*, Untermediante *f*, Subdominantparallele *f*
E sixth degree, submediant, subdominant chord of the relative major
F sixième degré *m*, sus-dominante *f*
I sesto grado *m*, sopraddominante *f*
S sexto grado *m*, superdominante *f*
U hatodik fok, szubdominánsparalel
R шестая ступень *f*, параллель *f* субдоминанты

14 D VII (siebte) Stufe *f*, Molldominantparallele *f*
E seventh degree, flattened leading note/tone, dominant chord of the relative major

F septième degré *m*
I settimo grado *m*, sottotonica *f*
S séptimo grado *m*
U hetedik fok, molldominánsparalel
R седьмая ступень *f*, параллель *f* доминанты

15 D VII (siebte) Stufe *f*, Dominantseptakkord *m* ohne Grundton
E sevénth degree, leading nóte/tone, chord of the dominant seventh without the root
F sensible *f*, septième degré *m*
I settimo grado *m*, (triade di) sensibile *f*
S sensible *f*, séptimo grado *m*
U hetedik fok, alaphang nélküli dominánsszeptimakkord
R седьмая ступень *f* гармонического минора

\+ D *Hauptdreiklänge, alle übrigen: Nebendreiklänge*
E *primary triads, all others: secondary triads*
F *accords parfaits sur les notes tonales, tous les autres: sur les degrés secondaires*
I *triadi principali, tutte le rimanenti: triadi secondarie*
S *acordes principales; todos los otros: sobre cualquiera de los grados secundarios*
U *fő hármashangzatok, a többi: mellékhármashangzat*
R *главные трезвучия, все остальные — побочные трезвучия*

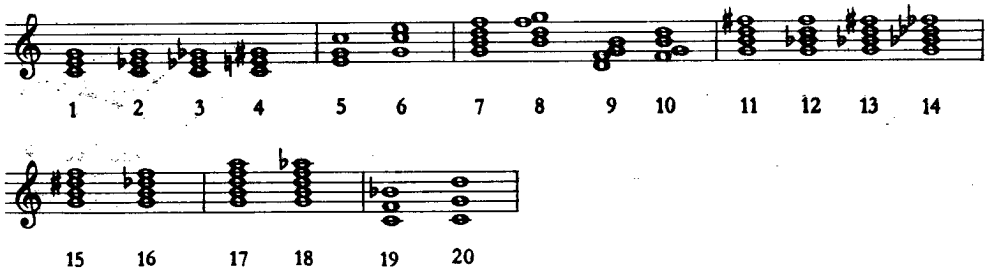

06 D Einige Beispiele für die Akkordbenennung
E Some Examples of Chordal Terminology
F Quelques exemples d'identification d'accords
I Alcuni esempi di denominazione degli accordi
S Algunos ejemplos de nombres de acordes
U Akkordelnevezési példák
R Несколько примеров аккордовых обозначений

1 D Durakkord *m* ‹*Grundstellung*›
E major triad ‹*root position*›
F accord *m* parfait majeur ‹*position fondamentale*›
I accordo *m* perfetto maggiore, triade *f* maggiore ‹*posizione fondamentale*›
S acorde *m* perfecto mayor ‹*posición fundamental*›
U dúr akkord/hármas(hangzat) ‹*alaphelyzet*›
R мажорное трезвучие *n* ‹*основной вид*›
2 D Mollakkord *m*
E minor triad
F accord *m* parfait mineur
I accordo *m* perfetto minore, triade *f* minore
S acorde *m* perfecto menor
U moll akkord/hármas(hangzat)
R минорное трезвучие *n*
3 D verminderter Akkord *m*
E diminished triad
F accord *m* de quinte diminuée
I accordo *m* di quinta diminuita, triade *f* diminuita
S acorde *m* de quinta disminuída/diminuta
U szűkített akkord/hármas(hangzat)
R уменьшённое трезвучие *n*
4 D übermäßiger Akkord *m*
E augmented triad
F accord *m* de quinte augmentée
I accordo *m* di quinta eccedente, triade *f* eccedente
S acorde *m* de quinta aumentada
U bővített akkord/hármas(hangzat)
R увеличенное трезвучие *n*
5 D Sextakkord *m* ‹*erste Umkehrung*›
E sixth chord ‹*triad in first inversion*›, chord of the sixth
F accord *m* de sixte ‹*premier renversement*›
I accordo *m* di (terza e) sesta ‹*primo rivolto*›
S acorde *m* de sexta (y tercera) ‹*primera inversión*›
U szextakkord ‹*első megfordítás*›
R секстаккорд *m* ‹*первое обращение*›
6 D Quartsextakkord *m* ‹*zweite Umkehrung*›
E six-four chord ‹*triad in second inversion*›
F accord *m* de sixte et quarte ‹*deuxième renversement*›
I accordo *m* di quarta e sesta ‹*secondo rivolto*›
S acorde *m* de cuarta y sexta ‹*segunda inversión*›
U quartszextakkord, kvartszextakkord ‹*második megfordítás*›
R квартсекстаккорд *m* ‹*второе обращение*›
7 D Dominantseptakkord *m*
E dominant seventh chord
F accord *m* de septième de dominante
I accordo *m* di settima di dominante
S acorde *m* de séptima de dominante, acorde *m* de séptima de primera especie
U dominánsszeptim(akkord)
R доминантсептаккорд *m*
8 D Quintsextakkord *m*
E first inversion of the seventh chord, six-five chord
F accord *m* de quinte et sixte, premier renversement *m* de l'accord de septième
I accordo *m* di quinta e sesta, primo rivolto *m* dell'accordo di settima
S acorde *m* de quinta y sexta, primera inversión *f* del acorde de séptima
U quint-/kvintszext(akkord)
R квинтсекстаккорд *m*
9 D Terzquartakkord *m*
E second inversion of the seventh chord, four-three chord
F accord *m* de sixte sensible, deuxième renversement *m* de l'accord de septième
I accordo *m* di terza, quarta e sesta; secondo rivolto *m* dell accordo di settima
S acorde *m* de cuarta y tercera, segunda inversión *f* del acorde de séptima
U tercquart(akkord), terckvart(akkord)
R терцквартаккорд *m*
10 D Sekundakkord *m*
E third inversion of the seventh chord, four-two chord
F accord *m* de seconde/triton, troisième renversement *m* de l'accord de septième
I accordo *m* di seconda e quarta, terzo rivolto *m* dell'accordo di settima
S acorde *m* de segunda, tercera inversión *f* del acorde de séptima
U szekund(akkord), szekundhangzat
R секундаккорд *m*
11—14 D Nebenseptakkorde *m pl*
E secondary seventh chords *pl*
F accords *m pl* de septième d'espèces diverses
I accordi *m pl* secondari di settima, altre specie *f pl* di accordi di settima
S acordes *m pl* de séptima por analogía, acordes *m pl* de segunda (tercera etc) especie
U mellékszeptimakkordok, mellékhetedhangzatok
R побочные септаккорды *m pl*
11 D Septakkord *m* mit großer Sept
E secondary seventh chord with major seventh

F accord *m* de septième majeure, accord *m* de septième (quatrième espèce)
I accordo *m* di settima di quarta specie
S acorde *m* de séptima de cuarta especie
U szeptimakkord nagy szeptimmel
R большой (мажорный) септаккорд *m*

12 D Septakkord *m* mit kleiner Terz
E secondary seventh chord with minor third
F accord *m* de septième avec tierce mineure
I accordo *m* di settima di seconda specie
S acorde *m* de séptima de segunda especie
U szeptimakkord kis terccel, moll akkord kis szeptimmel
R малый минорный септаккорд *m*

13 D Septakkord *m* mit kleiner Terz und großer Sept
E secondary seventh chord with minor third and major seventh
F accord *m* de septième majeure avec tierce mineure
I accordo *m* di settima di sesta specie
S acorde *m* de séptima con tercera menor y séptima mayor (de sexta especie)
U szeptimakkord kis terccel és nagy szeptimmel
R большой минорный септаккорд *m*

14 D verminderter Septakkord ⟨*Nonakkord mit kleiner Non ohne Grundton*⟩
E diminished seventh chord ⟨*chord of the minor ninth without root*⟩
F accord *m* de septième diminuée ⟨*accord de neuvième mineure sans fondamentale*⟩
I accordo *m* di settima diminuita ⟨*accordo di nona minore senza fondamentale*⟩
S acorde *m* de séptima disminuída/diminuta ⟨*acorde de novena menor sin fundamental*⟩
U szűkített szeptimakkord ⟨*alaphang nélküli nónakkord kis nónával*⟩
R уменьшённый септаккорд *m*

15—16 D alterierte Septakkorde *m pl*
E altered chords *pl* of the seventh
F accords *m pl* de septième altérés
I accordi *m pl* di settima alterati
S acordes *m* de séptima *f* alterados
U alterált/módosított szeptimakkordok
R альтерированные септаккорды *m pl*

15 D Septakkord *m* mit hochalterierter Quint
E seventh chord with raised fifth
F accord *m* de septième mineure avec altération ascendante de la quinte, accord *m* de septième mineure avec quinte augmentée
I accordo *m* di settima con alterazione ascendente della quinta
S acorde *m* de séptima (de primera especie) con quinta aumentada
U szeptimakkord bővített quinttel/kvinttel
R доминантсептаккорд *m* с повышенной квинтой

16 D Septakkord *m* mit tiefalterierter Quint
E seventh chord with flattened fifth
F accord *m* de septième mineure avec altération descendante de la quinte, accord *m* de septième mineure avec quinte diminuée
I accordo *m* di settima con alterazione discendente della quinta
S acorde *m* de séptima (de primera especie) con quinta disminuída/diminuta
U szeptimakkord szűkített quinttel/kvinttel
R доминантсептаккорд *m* с пониженной квинтой

17 D Nonakkord *m* mit großer Non
E dominant major ninth chord
F accord *m* (de dominante) de neuvième majeure
I accordo *m* di nona (con nona) maggiore
S acorde *m* de novena mayor
U nónakkord nagy nónával
R большой нонаккорд *m*

18 D Nonakkord *m* mit kleiner Non
E dominant minor ninth chord
F accord *m* (de dominante) de neuvième mineure
I accordo *m* di nona (con nona) minore
S acorde *m* de novena menor
U nónakkord kis nónával
R малый нонаккорд *m*

19 D Quartenakkord *m*
E fourth chord, chord (made up) of fourths
F accord *m* par quartes superposées
I accordo *m* per quarte
S acorde *m* por cuartas
U quartakkord, kvartakkord
R квартовый аккорд *m*

20 D Quintenakkord *m*
E chord (made up) of fifths
F accord *m* par quintes superposées
I accordo *m* per quinte
S acorde *m* por quintas
U quintakkord, kvintakkord
R квинтовый аккорд *m*

07 D Kadenzen *f pl*
E cadences *pl*
F cadences *f pl*
I cadenze *f pl*
S cadencias *f pl*
U zárlatok *pl*, kadenciák *pl*
R каденции *f pl*, кадансы *m pl*

1 D geschlossene Kadenzen *f pl*
E final cadences *pl*
F cadences *f pl* finales/fermées
I cadenze *f pl* finali
S cadencias *f pl* finales
U tökéletes/egész zárlatok/kadenciák *pl*
R устойчивые каденции *f pl*

a D einseitige Kadenzen *f pl*
E *(shortened form of cadences)*
F cadences *f pl* partielles
I *(cadenze implicanti solo la sottodominante o la dominante)*
S cadencias *f pl* parciales
U egyoldalú/egyirányú zárlatok/kadenciák *pl*
R неполные каденции *f pl*

T—S—T
I—IV—I

D plagale Kadenz *f*
E plagal cadence
F cadence *f* plagale
I cadenza *f* plagale
S cadencia *f* plagal
U plagális zárlat/kadencia
R плагальная каденция *f*

T—D—T
I—V—I

D authentische Kadenz *f*
E perfect cadence, full close, A: authentic cadence
F cadence *f* authentique/parfaite
I cadenza *f* autentica/perfetta
S cadencia *f* perfecta
U autentikus zárlat/kadencia
R автентическая каденция *f*

b D vollständige/rückläufige Kadenz *f*
E mixed/complete cadence
F cadence *f* mixte/complète/parfaite
I cadenza *f* mista
S cadencia *f* mixta/perfecta
U teljes zárlat/kadencia
R полная каденция *f*

T—S—D—T
I—IV—V—I

2 D offene Kadenzen *f pl*
E intermediate/open cadences *pl*
F cadences *f pl* ouvertes
I cadenze *f pl* sospese
S cadencias *f pl* suspendidas
U nyílt zárlatok/kadenciák *pl*
R неустойчивые каденции *f pl*

a D Halbschluß *m*
E imperfect cadence, half close, A: half cadence
F demi-cadence *f*, cadence *f* suspendue
I cadenza *f* imperfetta
S semicadencia *f*, cadencia *f* suspendida
U félzárlat
R половинная каденция *f*

T—S T—D
I—IV I—V

b D aufgehaltene Kadenz *f* ⟨*Konzertkadenz*⟩
E delayed cadence
F cadence *f* suspendue/interrompue
I cadenza *f* sospesa
S cadencia *f* suspendida/rota/interrumpida
U késleltetett zárlat/kadencia
R каденция *f*, прерываемая на кадансовом квартсекстаккорде перед концертным соло

$T-D^{\frac{6}{4}}$
$I-V^{\frac{6}{4}}$

c D Trugschluß *m*
E interrupted cadence, A: deceptive cadence
F cadence *f* interrompue/évitée
I cadenza *f* evitata/d'inganno
S cadencia *f* evitada/interrumpida
U álzárlat
R прерванная каденция *f*

T—S—D—Tp
I—IV—V—VI

08 D Taktvorzeichen *n pl*
E time signatures *pl*
F indication *f*/signes *m pl* de la mesure
I tempo/segno *m*/indicazione *f* di misura
S signos *m pl*/indicación *f* de compás
U ütemjelzések *pl*
R обозначение *n* размера

D Zweiertakt *m*
E duple time/A: meter
F mesure *f* à deux temps
I tempo *m* binario, misure/battute *f pl* a due tempi, binarie *m pl*
S compás *m* de dos tiempos, compás *m* binario
U páros ütem
R двухдольный размер *m*

2 D Zweihalbetakt *m*
E two-two time/A: meter
2 F mesure *f* à deux-deux
I tempo *m*/misura *f* (in) due metà
S compás *m* de dos por dos, compasillo *m* binario
U kétkettedes ütem
R размер *m* на две вторых

2 D Zweivierteltakt *m*
E two-four time/A: meter
4 F mesure *f* à deux-quatre
I tempo *m*/misura *f* (in) due quarti
S compás *m* de dos por cuatro
U kétnegyedes ütem
R размер *m* на две четверти

6 D Sechsvierteltakt *m*
E six-four time/A: meter
4 F mesure *f* à six-quatre
I tempo *m*/misura *f* sei quarti
S compás *m* de seis por cuatro
U hatnegyedes ütem
R размер *m* на шесть четвертей

6 D Sechsachteltakt *m*
E six-eight time/A: meter
8 F mesure *f* à six-huit
I tempo *m*/misura *f* sei ottavi
S compás *m* de seis por ocho
U hatnyolcados ütem
R размер *m* на шесть восьмых

D Dreiertakt *m*
E triple/ternary time/A: meter
F mesure *f* à trois temps
I tempo *m* ternario, misure/battute *f pl* ternarie/a tre tempi
S compás *m* ternario, compás *m* de tres tiempos
U hármas ütem
R трёхдольный размер *m*

3 D Dreihalbetakt *m*
E three-two time/A: meter
2 F mesure *f* à trois-deux
I tempo *m* tre metà, misura *f* di tre mezzi
S compás *m* de tres por dos
U háromkettedes ütem
R размер *m* на три вторых

3 D Dreivierteltakt *m*
E three-four time/A: meter
4 F mesure *f* à trois-quatre
I tempo *m*/misura *f* (in) tre quarti
S compás *m* de tres por cuatro
U háromnegyedes ütem
R размер *m* на три четверти

9 D Neunvierteltakt *m*
E nine-four time/A: meter
4 F mesure *f* à neuf-quatre
I tempo *m*/misura *f* nove quarti
S compás *m* de nueve por cuatro
U kilencnegyedes ütem
R размер *m* на девять четвертей

3 D Dreiachteltakt *m*
E three-eight time/A: meter
8 F mesure *f* à trois-huit
I tempo *m*/misura *f* tre ottavi, tripola *f*
S compás *m* de tres por ocho
U háromnyolcados ütem
R размер *m* на три восьмых

9 D Neunachteltakt *m*
E nine-eight time/A: meter
8 F mesure *f* à neuf-huit
I tempo *m*/battuta *f* nove ottavi
S compás *f* de nueve por ocho
U kilencnyolcados ütem
R размер *m* на девять восьмых

12 D Zwölfachteltakt *m*
E twelve-eight time/A: meter
8 F mesure *f* à douze-huit
I tempo *m*/misura *f* dodici ottavi, dosdupla *f*
S compás *m* de doce por ocho
U tizenkét nyolcados ütem
R размер *m* на двенадцать восьмых

D Vierertakt *m*
E quadruple/four-four/common time/A: meter
F mesure *f* à quatre temps
I tempo *m* quaternario, tempo *m*/misura *f* quattro quarti, misure/battute *f pl* a quattro tempi, quaternarie *f pl*
S compás *m* de cuatro tiempos
U négyes ütem
R четырёхдольный размер *m*

4 D Vierhalbetakt *m*
E four-two time/A: meter
2 F mesure *f* à quatre-deux
I tempo *m*/misura *f* (in) quattro metà
S compás *m* de cuatro por dos
U négykettedes ütem
R размер *m* на четыре вторых

4 D Viervierteltakt *m*
E four-four/common time/A: meter
4 F mesure *f* à quatre-quatre
I tempo *m*/misura *f* (in) quattro quarti, tempo *m* ordinario, misura *f* ordinaria
S compás *m* de cuatro por cuatro, compasillo *m*
U négynegyedes ütem
R размер *m* на четыре четверти

4 D Vierachteltakt *m*
E four-eight time/A: meter
8 F mesure *f* à quatre-huit
I tempo *m*/misura *f* (in) quattro ottavi
S compás *m* de cuatro por ocho
U négynyolcados ütem
R размер *m* на четыре восьмых

12 D Zwölfachteltakt *m*
E twelve-eight time/A: meter
8 F mesure *f* à douze-huit
I tempo *m*/misura *f* dodici ottavi, dosdupla *f*
S compás *m* de doce por ocho
U tizenkét nyolcados ütem
R размер *m* на двенадцать восьмых

D Fünfertakt *m*
E quintuple time/A: meter
F mesure *f* à cinq temps
I misura/battuta *f* a cinque tempi, quinario *m*
S compás *m* de cinco tiempos
U ötös ütem
R пятидольный размер *m*

5 D Fünfvierteltakt *m*
E five-four time/A: meter
4 F mesure *f* à cinq-quatre
I tempo *m*/misura *f* cinque quarti
S compás *m* de cinco por cuatro
U ötnegyedes ütem
R размер *m* на пять четвертей

5 D Fünfachteltakt *m*
E five-eight time/A: meter
8 F mesure *f* à cinq-huit
I tempo *m*/misura *f* cinque ottavi
S compás *m* de cinco por ocho, compás *m* de zortziko
U ötnyolcados ütem
R размер *m* на пять восьмых

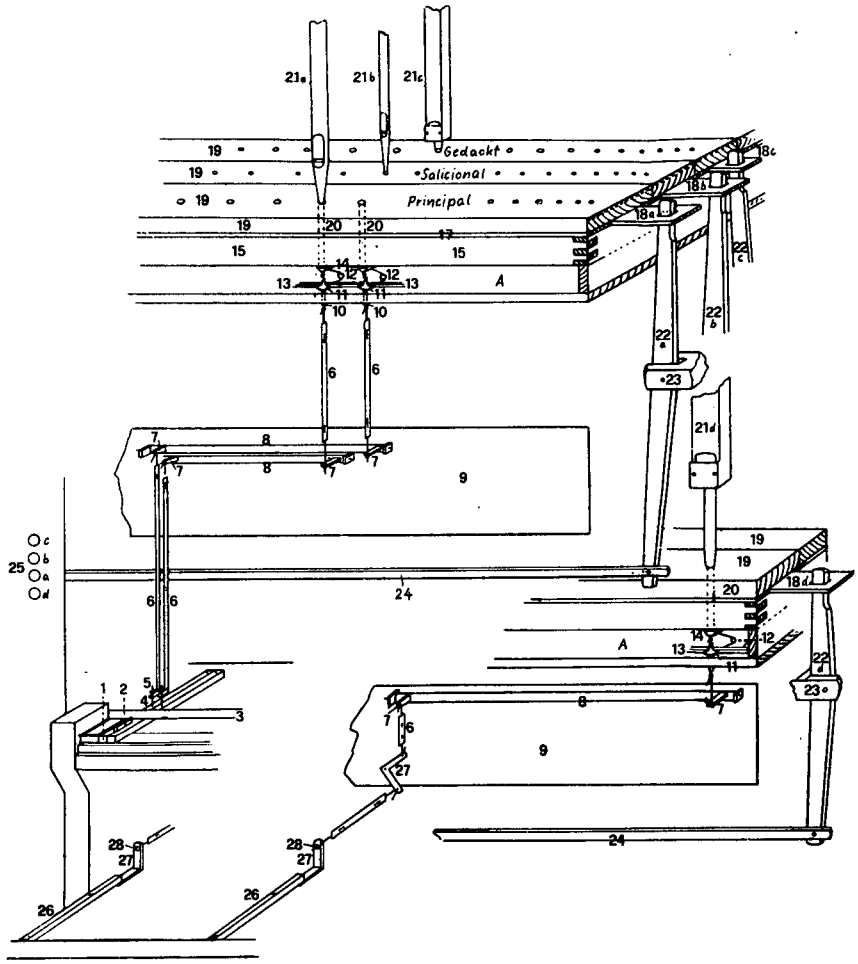

09 D Schleifladenorgel *f*
E slider chest organ
F orgue *m* avec sommier à registres traînants
I organo *m* con somiere a tiro
S órgano *m* con somier de arrastre, órgano *m* con registros a tirador
U csúszkaládás orgona
R шлейфладеорган *m*

A D Windkasten *m*
E wind chest, air chamber
F laye *f*
I segreta *f*, secreta *f*
S cámara *f* de aire, secreto *m*
U szélszekrény, szelepes rész
R виндкастен *m*, вентилькастен *m*

B D Windlade *f*
E well, wind chest, soundboard
F sommier *m*
I somiere *m*
S som(m)ier *m*, secreto *m*
U szélláda
R виндлада *f*

Sp D Windkastenspund *m*
E face-board
F tampon *m* fermant la laye
I sportello *m*
S cierre *m* del secreto
U szeleprészfedő, *fam* spund
R открывающаяся створка *f* виндкастена

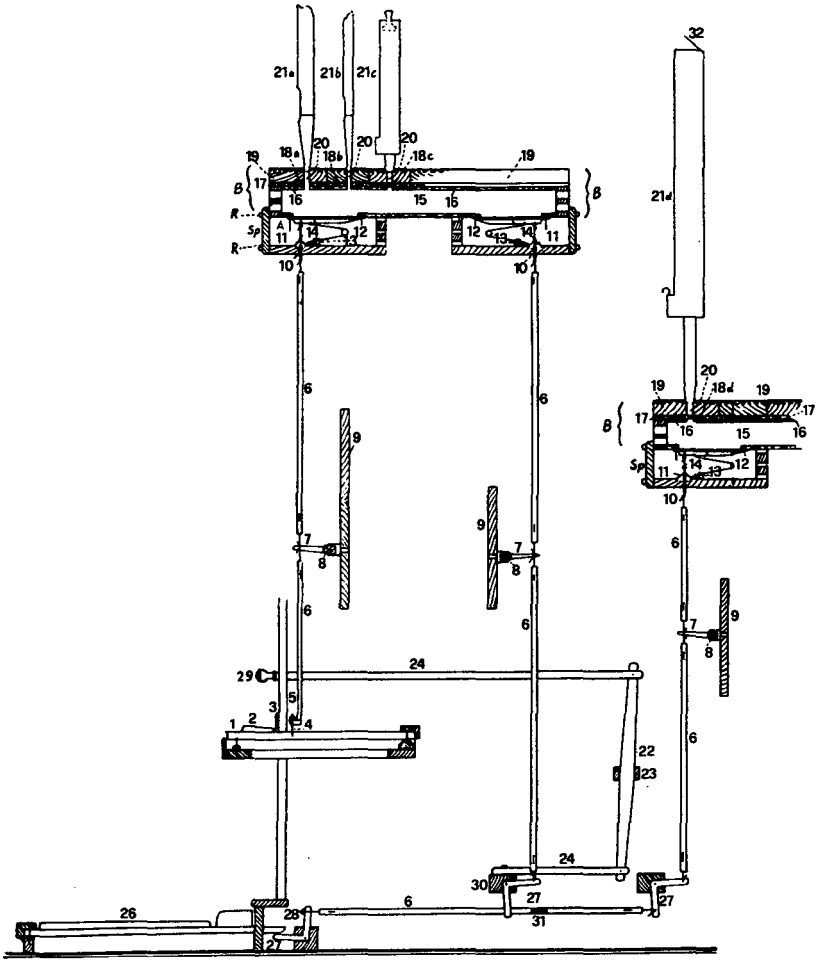

R D Riegel *m*
E face-board bolt
F fermoir *m* de laye, vis *f*
I paletto *m* per l'anta di chiusura del somiere
S tornillo *m*
U rigli
R запор *m*

1+2 D Manualtaste *f*
E manual key
F touche *f* de clavier manuel
I tasto *m* del manuale
S tecla *f* de manual
U manuálbillentyű
R клавиша *f* мануала

3 D Zierleiste *f* über der Klaviatur
E ornamental plate above keyboard, thumping board
F traverse *f* située au-dessus du clavier
I lista *f* sopra la tastiera, listello *m*
S chapa *f* frontal
U díszléc a billentyűzet felett
R орнаментальная филёнка *f* (над клавиатурой)

4 D Abstraktendraht *m*
E tap wire
F fil *m* de tirage, esse *m*
I attacco *m* al tasto, filo *m* tirante del tasto
S alambre *m* de unión
U húzórúd
R *(проволочный крюк, за который зацепляется абстракт)*

5 D Stellmutter *f*
E adjusting nut
F écrou *m* d'ajustement de mécanique
I dado *m* regolabile
S tuerca *f* de ajuste
U szabályozóanya
R регулировочная шайба *f*

6 D Abstrakte *f*
E tracker
F vergette *f*
I tirante *m*
S varilla *f*
U absztrakt, húzóléc
R абстракт *m*

7 D Zugärmchen *n*
E roller arm
F bras *m*/fers *m pl* d'abrégé
I catenaccio *m*
S brazos *m pl* de molinete
U irányváltoztató
R металлическая лапка *f* *(соединяющая абстракт и велле)*

8 D Welle *f*
E roller, trundle
F rouleau *m* d'abrégé
I catenacciatura *f*
S varilla *f* de la reducción
U irányváltoztató tengely, hullámléc
R велле *n*, «коромысло» *n*

9 D Wellenbrett *n*
E roller board
F table *f*/châssis *m*/planche *f* d'abrégé
I tavola *f* della catenacciatura
S reducción *f*
U tengelytartó deszka
R велленбретт *f*

10 D Zugrute *f*
E pull-down
F tirant *m*
I tirante *m*
S ganchos *m pl*
U huzalbemenet (a szelepes részbe)
R верхний крюк *m* абстракта
11 D Pulpete *f*
E bush, collar
F boursette *f*
I borsetta *f*, manticetto *m*
S boursette *f*, saquitos *m pl*
U pulpéta
R пульпет *m*
12 D Spielfeder *f*
E spring
F ressort *m* de soupape
I molla *f* del ventilabro
S alambre/resorte *m* de la tetilla
U szeleprugó
R игровая пружина *f*
13 D Leitleiste *f* der Feder
E spring guide
F porte-ressort *m*, rainure-guide *m* du ressort de soupape
I lista *f* guida della molla
S corchete *m* de la válvula
U rugóvezető (léc)
R направляющая планка *f* пружин игровых клапанов
14 D Spielventil *n*, Ventil *n*
E wind valve, pallet
F soupape *f*
I ventilabro *m*
S válvula *f*, sopapa *f*, ventilla *f*
U játszószelep
R игровой клапан *m*
15 D Kanzelle *f*, Windladenraum *m*
E groove, channel
F gravure *f*
I canale *m*
S ranura *f*
U kancella, *fam* kancelni
R канцелле *f*
16 D Kanzellenspund *m*
E channel stopper, table
F table *f*
I sponda *f* del canale
S tapa *f* de las ranuras
U kancellaspund, kancelnispund
R стенка/перегородка *f* канцелли
17 D Dammstück *n*
E bearer
F faux-registre *m*
I falsa stecca *f*
S soporte *m*
U gátdarab
R дамштюк *m*
18 a, b, etc D Schleife *f*
E slider
F registre *m* coulissant
I stecca *f* scorrevole
S corredera *f*
U csúszka
R шлейф *m*
19 D Pfeifenstock *m*
E upper board, wind-board
F chape *f*
I coperta *f*, falso somiere *m*
S tapa *f* de las correderas
U síptőke
R пфейфенштоκ *m*
20 D Bohrung *f* durch Pfeifenstock, Dammstück, Schleife und Kanzellenspund
E hole connecting upper board, slider and table
F perce *f* à travers la chape, le registre et la table
I fori *m pl* nelle coperte per le canne
S perforación *f* que comunica con las canales
U siptőkén, gátdarabon, csúszkán és a kancella falán átmenő furat
R сквозное отверстие *n*, проходящее (последовательно) через пфейфенштоκ, дамштюк, шлейф и стенку канцелли
21 D Pfeifen *f pl*
E pipes *pl*
F tuyaux *m pl*
I canne *f pl*
S tubos *m pl*, caños *m pl* de órgano
U sípok *pl*
R трубы *f pl*
22a—d D große Wippen *f pl*, Registerzüge *m pl*, Schlüssel *m pl*
E backfall, levers *pl*
F leviers *m pl*, balanciers *m pl*
I leve *f pl* registro
S tiradores *m pl* de correderas, palancas *f pl*
U regiszterhúzók *pl*, regiszterkapcsoló
R регистровые тяжи *m pl*
23 D Wippenscheide *f*
E backfall frame
F enfourchement *m*
I supporto *m* delle leve
S marco *m* de los tiradores
U irányváltoztató tengely ⟨*regiszterkapcsolóé*⟩
R опорная стойка *f* регистровых тяжей
24 D Schubstangen *f pl*
E draw-stop rods *pl*
F tirants *m pl* de registres
I tiranti *m pl* del registro
S varas *f pl* del registro
U tolókarok *pl*
R регистровые тяги *f pl*
25a—d D Registerknöpfe *m pl*
E draw-stops *pl*, draw-knobs *pl*
F boutons *m pl* de registres, pommettes *f pl*
I bottoni/pomelli *m pl* dei registri
S registros *m pl*, botones *m pl*/palancas *f pl* de los registros
U regisztergombok *pl*, regiszterfogantyúk *pl*
R регистровые рукоятки *f pl*
26 D Pedaltaste *f*
E pedal (key)
F touche *f* de pédalier
I pedaliera *f*, tasto *m* della pedaliera
S tecla *f* del pedalero
U pedálbillentyű
R клавиша *f* педальной клавиатуры, педальная клавиша *f*
27 D Winkel *m*
E angle, square
F équerre *f* de renvoi
I squadra *f*
S codo *m*, palanca *f* acodada
U (pedál)vinkli
R угольник *m*
28 D Stellmutter *f*
E adjusting nut
F écrou *m* de réglage
I dado *m* regolabile
S tuerca *f* de ajuste
U szabályozóanya
R регулировочная шайба *f*
29 D Pedalkoppel *f*
E pedal coupler
F tirasse *f*
I accoppiamento *m* della pedaliera, unione *f* tasto-pedale/al pedale, pedaletto *m* d'accoppiamento
S enganche *m* al pedalero
U pedálkopula, kopulapedál
R педальная копула *f*
30 D Winkelscheide *f*
E square frame
F support *m* de l'équerre, châssis *m* des équerres
I supporto *m* delle squadre
S marco *m* de las palancas acodadas
U tengelytartó
R опорная стойка *f* угольников
31 D Bäckchen *n*
E block to connect with pedal coupler mechanism when coupler is drawn
F bloc *m*
I snodo *m* tiranti
S bloque *m*
U pedálkopula-kapcsoló tömb
R обмотка/окантовка *f* абстракта
32 D Stimmplatte *f*, Stimmblech *n*, Stimmdeckel *m*
E cap, shade, tuning plate
F plaque *f* métallique pour l'accord
I accordatore *m* (in testa), assicella *f* d'intonazione, coperchio *m*
S sombrero *m* de afinación
U hangolólemez, hangolólap, hangolófedő, hangolótető
R пластинка *f* для настройки

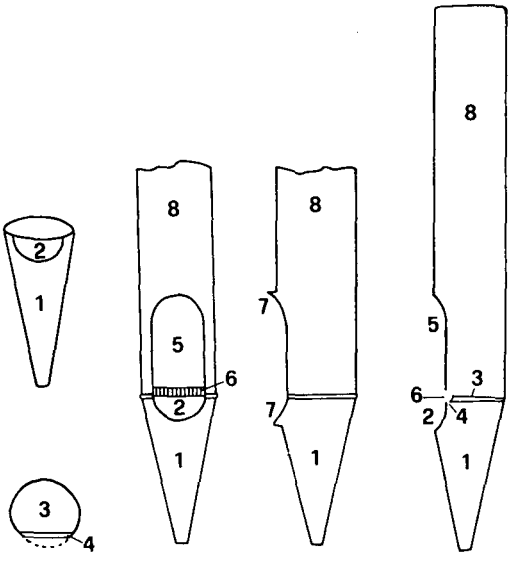

010 D Lippenpfeife *f* ⟨*Metall*⟩
E flue/labial pipe ⟨*metal*⟩
F tuyau *m* à bouche ⟨*métal*⟩
I canna *f* ad anima, canna *f* labiale ⟨*di metallo*⟩
S tubo *m* labiado/flautado/labial/de boca ⟨*de metal*⟩
U ajaksíp ⟨*fém*⟩
R лабиальная труба *f* ⟨*металлическая*⟩

1 D Fuß *m*
E foot
F pied *m*
I piede *m*
S pie *m*
U sípláb
R ножка *f* трубы
2 D Unterlabium *n*
E lower lip
F lèvre *f* inférieure
I labbro *m* inferiore
S labio *m* inferior
U alsó ajak/lábium
R нижняя губа *f*
3 D Kern *m*
E languid
F biseau *m*
I anima *f*
S alma *f*, bisel *m*
U maglap
R керн *m*
4 D Kernspalte *f*
E flue, windway
F lumière *f*
I fessura *f*, luce *f*
S grieta/luz *f* del alma
U síp(magrés)
R керншпальте *f*
5 D Oberlabium *n*
E upper/top lip
F lèvre *f* supérieure
I labbro *m* superiore
S labio *m* superior
U felső ajak/lábium
R верхняя губа *f*
6 D Aufschnitt *m*
E mouth, cut-up
F bouche *f*, entaille *f*
I bocca *f*
S boca *f*, entaille *f*
U (ajak)felvágás
R ротик *m* трубы
7 D aufgeworfene/erhabene Labien *n pl*
E raised lips *pl*
F écusson *m*
I mitra *f*, mitria *f*, scudo *m*
S labios *m pl* salientes
U felhajtott/felhúzott lábium
R изогнутые губы *f pl* трубы
8 D Pfeifenkörper *m*
E body, resonator
F corps *m* du tuyau, résonateur *m*
I corpo *m* della canna
S cuerpo *m* (del tubo)
U síptest
R корпус *m* трубы, резонатор *m*

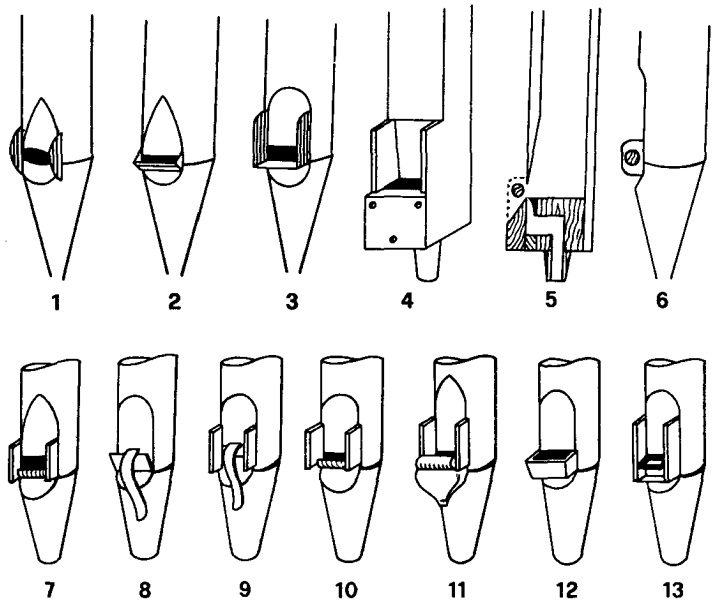

011 D Bärte *m pl*
E ears *pl*
F oreilles *f pl*
I baffi *m pl*, barbe *f pl*, orecchie *f pl*
S barbas *f pl*, orejas *f pl*
U szakállak *pl*
R бородки *f pl*

1 D Seitenbart *m*
E ear
F oreille *f* (latérale)
I baffo *m* rotondo, barba *f*, orecchietta *f*
S oreja/barba *f* lateral
U oldalszakáll
R боковая бородка *f*, щёчки *f pl*

2 D Vorderbart *m*
E projecting bar
F oreille *f* antérieure
I baffo *m* portafreno
S oreja *f* delantera
U előszakáll, *fam* rollni
R бородка *f* в виде выступающих треугольных щёчек

3 D Kastenbart *m*
E ear and beard, box-type beard
F oreille *f* et frein
I baffo *m* a scatola
S freno *m*, oreja *f*
U szekrényszakáll, körszakáll
R бородка *f* в виде коробки

4 D Streichbart *m*
E ear on wooden pipe
F frein *m* harmonique
I baffo *m* di legno
S freno *m* armónico
U oldalszakáll
R панельная бородка

5–6 D Intonierrolle *f*
E roller in front of mouth, (roller) beard
F oreille *f* en rouleau
I riccio *m* di intonazione, baffo *m* con freno
S oreja *f*
U (ajak)rollni
R интонировочный ролик *m*

7 D Seitenbart *m*
E ear
F oreille *f* (latérale)
I baffo *m* rotondo, barba *f*, orecchietta *f*
S oreja/barba *f* lateral
U oldalszakáll
R боковая бородка *f*, щёчки *f pl*

8 D Streichbart *m* ohne Seitenbart
E harmonic beard without ears
F frein *m* harmonique sans oreille latérale
I freno *m* armonico senza baffi laterali
S freno *m* armónico sin barba lateral
U oldalszakáll oldalszakáll nélkül
R бородка *f* без щёчек

9 D Streichbart *m* mit Seitenbart
E harmonic beard with ears
F frein *m* harmonique avec oreilles latérales
I freno *m* armonico con baffi laterali
S freno *m* armónico con barba lateral
U oldalszakáll oldalszakállal
R бородка *f* со щёчками

10–11 D Seitenbart *m* mit Rollbart
E ear with harmonic bridge
F oreille *f* avec rouleau/avec frein harmonique
I baffo *m* laterale con freno armonico/a lastra
S oreja *f* con freno armónico
U oldalszakáll rollnival
R щёчки *f pl* с роликовой бородкой

12–13 D Kastenbart *m*
E ear and beard, box-type beard
F oreille *f* et frein
I baffo *m* a scatola
S freno *m*, oreja *f*
U szekrényszakáll, körszakáll
R бородка *f* в виде коробки

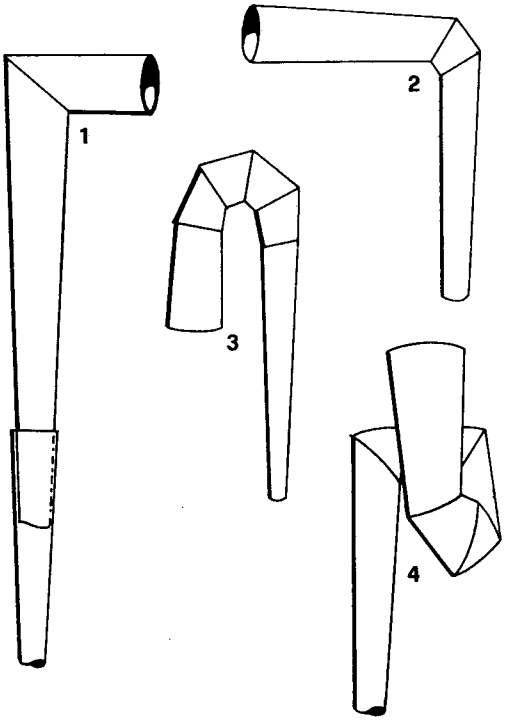

012 D Kropfformen *f pl*
E forms *pl* of hoods and mitres/miters
F formes *f pl* de coudes
I forme *f pl* a pipe/di canne pipate
S formas *f pl* de codos/de tubos acodados
U (síp)törésformák *pl*
R изогнутые формы *f pl* (труб)

1 D einfacher Kropf *m*
E single hood/mitre, A: single miter
F coude *m* simple
I pipa *f*/gomito *m* semplice
S codo *m* simple
U egyszerű törés
R простой/одноколенчатый изгиб *m*

2 D Doppelkropf *m*
E double hood/mitre, A:/double miter
F coude *m* double
I pipa *f*/gomito *m* con angolo
S codo *m* doble
U kétszeres törés
R двухколенчатый изгиб *m*

3 D Rundkropf *m*
E double top mitre/miter, inverted-end mitre/miter
F coude *m* arrondi simple
I gomito *m* a più settori
S codo *m* recurvado
U visszatörés
R круговой изгиб *m*

4 D Doppelrundkropf *m*
E double tip mitre/miter, double mitre/miter at tip of tube
F coude *m* arrondi double
I doppio gomito *m* a più settori
S doble codo *m* recurvado
U csavart törés
R двойной круговой изгиб *m*

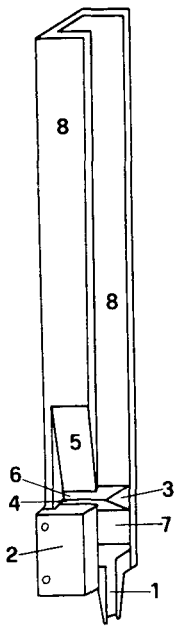

013 D Lippenpfeife *f* ⟨*Holz*⟩
E flue/labial pipe ⟨*wood*⟩
F tuyau *m* à bouche ⟨*bois*⟩
I canna *f* ad anima, canna *f* labiale ⟨*di legno*⟩
S tubo *m* labiado/flautado/de boca ⟨*de madera*⟩
U ajaksíp ⟨*fa*⟩
R лабиальная труба *f* ⟨*деревянная*⟩

1 D Pfeifenfuß *m*, Windrohr *n*, Tille *f*
E foot of the pipe
F pied *m* du tuyau
I piede *m* della canna
S pie *m* del tubo
U sípláb
R ножка *f* трубы
2 D Vorschlag *m*
E cap
F frein *m*
I ⟨*assicella che costituisce il labbro inferiore di una canna labiale di legno*⟩
S tapa *f*
U alsóajaklap
R панелька *f*
3 D Kern *m*
E block
F biseau *m*
I anima *f*
S alma *f*, bisel
U mag
R керн *m*
4 D Kernspalte *f*
E flue, windway
F lumière *f*
I fessura *f*, luce *f*
S grieta/luz *f* del alma
U (síp)magrés
R керншпальте *f*
5 D Oberlabium *n*
E upper/top lip
F lèvre *f* supérieure
I labbro *m* superiore
S labio *m* superior
U felső ajak/lábium
R верхняя губа *f*
6 D Aufschnitt *m*
E mouth
F bouche *f*, entaille
I bocca *f*
S boca *f*, entaille *f*
U (ajak)felvágás
R ротик *m* трубы
7 D Windkammer *f*
E windway
F chambre *f* d'air
I camera *f* d'aria
S cámara *f* de aire
U szélkamra
R «воздушный карман» *m*
8 D Pfeifenkörper
E body, resonator
F corps *m* du tuyau, résonateur *m*
I corpo *m* della canna
S cuerpo *m* (del tubo)
U síptest
R корпус *m* трубы, резонатор *m*

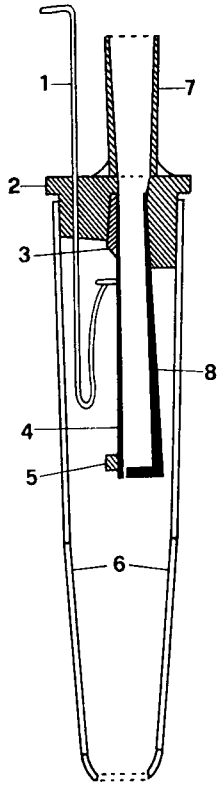

014 D Zungenpfeife *f*
E reed pipe
F tuyau *m* à anche
I canna *f* ad ancia
S tubo *m* de lengüeta
U nyelvsíp
R язычковая труба *f*

1 D Stimmkrücke *f*, Stimmbrücke *f*, Stimmdraht *m*
E tuning wire/spring
F rasette *f*
I gruccia *f*, accordatore *m*
S muelle *m* de afinación
U hangolódrót, hangolókampó
R полозок *m* для настройки
2 D Kopf *m*, Nuß *f*, Birne *f*
E block
F noyau *m*
I noce *f*
S cabeza *f*, nuez *f*
U mag, fej, hordó, körte
R головка *f* трубы
3 D Keil *m*
E wedge
F coin *m*
I cuneo *m*
S cuña *f*
U ék
R клинышек *m*
4 D Zunge *f*
E tongue
F anche *f*, languette *f*
I lingua *f*, linguetta *f*, ancia *f*
S lengüeta *f*, caña *f*
U nyelv
R язычок *m*
5 D Gewicht *n*
E weight
F poids *m*
I peso *m*
S peso *m*
U súly
R груз(ик) *m*
6 D Stiefel *m*, Fuß *m*
E boot, socket
F pied *m*
I piede *m*, scarpa *f*
S pie *m*, parte *f* inferior del tubo
U (síp)láb, csizma
R сапожок *m*, ножка *f* трубы
7 D Aufsatz *m*, Schallbecher *m*, Schallstück *n*
E bell, shank, resonator
F pavillon *m*, résonateur *m*, corps *m* de résonance
I padiglione *f*, risonatore *m*, spoletta *f*
S campana *f*, pabellón *m*
U (hang)tölcsér, kürtő
R раструб *m*
8 D Kehle *f*, Schnabel *m*, Rinne *f*, Pfanne *f*
E shallot, eschallot
F rigole *f*, canal *m*
I gola *f*, becco *m*, canale *m*
S garganta *f*, canal *m*
U kanál
R колодка *f*

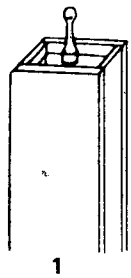
1

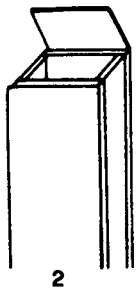
2

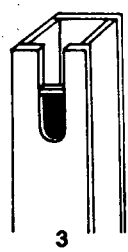
3

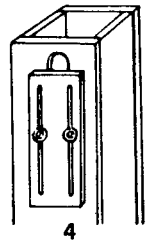
4

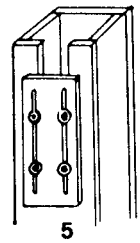
5

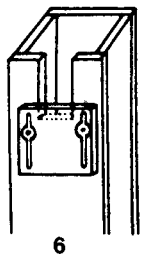
6

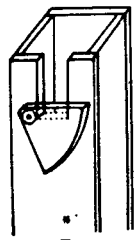
7

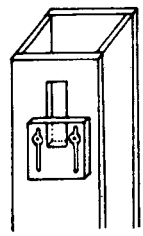
8

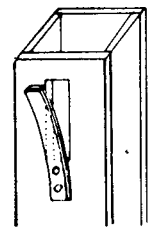
9

10

11

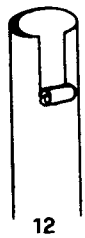
12

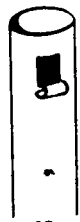
13

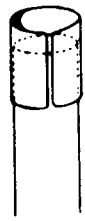
14

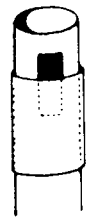
15

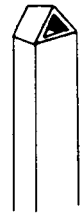
16

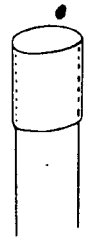
17

015 D Stimmvorrichtungen *f pl* an Holz- und Metallpfeifen
E tuning devices *pl* for wood and metal pipes
F dispositifs *m pl* d'accord pour tuyaux en bois et en métal
I dispositivi/sistemi *m pl* d'accordatura nelle canne di legno e di metallo
S dispositivos *m pl* de afinación de los tubos de madera y de metal
U hangolószerkezetek *pl* fa- és fémsípokon
R приспособления *n pl* для настройки на деревянных и металлических трубах

1 D Spund *m*
E stopper
F tampon *m*
I tappo *m*
S amortiguador *m*
U dugó
R шпунд *m*

2 D Stimmplatte *f*, Stimmblech *n*, Stimmdeckel *m*
E cap, shade, tuning plate
F plaque *f* métallique pour l'accord
I accordatore *m* (in testa), assicella *f* d'intonazione, coperchio *m*
S sombrero *m* de afinación
U hangolólemez, hangolólap
R пластинка *f* для настройки

3–6, 8 D Stimmschieber *m*
E slot cover
F planchette *f* coulissante pour l'accord
I regolo *m* accordatore mobile, tavoletta *f* d'accordatura
S vara *f* móvil de afinación/para afinar
U hangolótolóka, hangolócsúszka
R заслонка *f* на прорези для настройки

7 D drehbarer Stimmschieber *m*
E movable slot cover
F fenêtre *f* à glissière pour l'accord
I accordatore *m* girevole, sportello *m* a coulisse girevole
S vara *f* de afinación giratoria
U forgó hangolótolóka
R вращающаяся заслонка для настройки

9 D biegbares Stimmblech *n*
E bendable tuning cover
F lame *f* métallique flexible (pour l'accord)
I accordatore *m* flessibile
S lámina *f* de afinación flexible
U hajlítható hangolólap/hangolólemez
R отгибающаяся пластина *f* для настройки

10 D eingeriebene/eingezogene Pfeife *f*
E coned-in pipe
F tuyau *m* coupé en ton rétréci
I canna *f* chiusa (all accordatura)
S tubo *m* estrechado ⟨*para mejorar la afinación*⟩
U beszűkített/behúzott síp
R завальцованная труба *f*

11 D aufgeriebene Pfeife *f*
E pipe with coned-out/expanded top, coned-out pipe
F tuyau *m* coupé en ton évasé
I canna *f* svasata
S ⟨*tubo de extremidad cónica agrandada para la afinación*⟩
U feltágított/kitágított síp
R развальцованная труба *f*

12 D Stimmlappen *m*, Stimmeinschnitt *m*
E tuning tongue ⟨*at end of slot*⟩
F entaille *f* rectangulaire pour l'accord
I riccio *m*
S muesca/hendidura *f* de afinación
U hangolóbevágás
R надрез *m* для настройки

13 D Stimmausschnitt *m*, Expression *f*
E tuning slit ⟨*distance between pipe and tuning slot*⟩
F entaille *f* en fenêtre, expression *f*
I finestra *f*, espressione *f*
S ventana *f*, expresión *f*
U hangolóbevágás
R прорезь *f* для настройки, экспрессион *m*

14 D Stimmring *m*
E tuning slide
F coulisse *f* d' accord
I vera *f* scorrevole per accordatura, camicia *f*
S corredera *f* de afinación
U hangológyűrű
R скользящее кольцо *n* для настройки

15 D Stimmring *m* bei Expression
E tuning slide
F coulisse *f* d'accord
I camicia *f* con finestra
S corredera *f* de afinación
U hangológyűrű hangolóbevágásnál
R скользящее кольцо *n* у прорези на верхнем конце трубы

16 D Stimmdeckel *m*
E cap shade, tuning plate
F plaque *f* métallique pour l'accord
I accordatore *m* (in testa), assicella *f* d'intonazione, coperchio *m*
S campana *f*/sombrero *m* de afinación, afinador *m*
U hangolófedő, hangolótető
R пластина *f* для настройки

17 D beweglicher Hut *m*
E movable outside stopper
F calotte *f* mobile
I coperchio *m* mobile
S sombrero *m*/calota *f* movible/móvil
U hangolósapka
R подвижной колпачок *m*

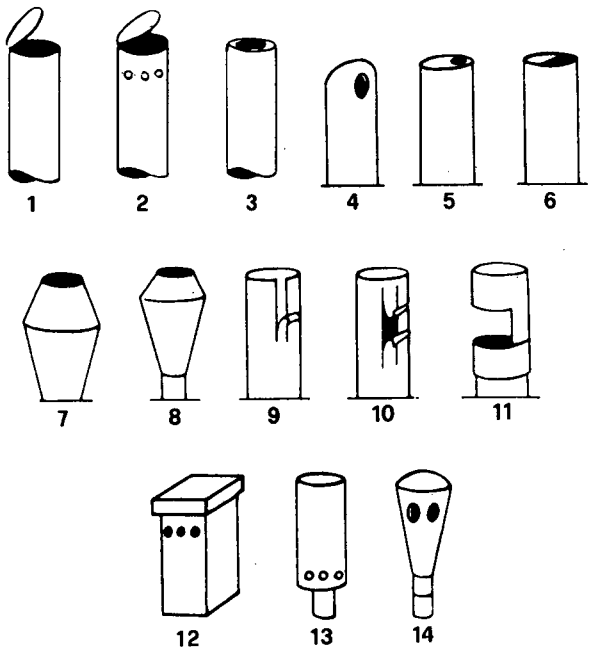

016 D Deckungsformen *f pl*
E types *pl* of resonator tuners, cap types *pl*
F formes *f pl* des résonateurs, types *m pl* de tuyaux bouchés
I forme *f pl* delle sommità
S formas *f pl* de chimeneas/calotas/tapadillos
U fedélformák *pl*
R формы *f pl* покрытий

1 D Klappdeckel *m*, Plattendeckung *f*
E hinged cap
F plaque *f* métallique articulée
I coperchio *m* mobile
S sombrero *m* articulado
U lapos fedél
R откидная крышечка *f*

2 D Klappdeckel *m* mit Seitenlöchern
E hinged cap with pierced holes
F plaque *f* métallique articulée avec trous latéraux
I coperchio *m* mobile con fori laterali
S sombrero *m* articulado con perforación lateral
U lapos fedél oldalnyílásokkal/oldallyukakkal
R откидная крышечка *f* с боковыми отверстиями

3 D Ringdeckung *f*
E pierced tuning cap
F couvercle *m* d'accord perforé
I coperchio *m* con foro
S casquete/sombrero *m* perforado
U gyűrűfedél, gyűrűs fedél
R кольцевое покрытие *n*

4 D Seitenlochdeckung *f*
E side-pierced tuning cap
F couvercle *m* d'accord percé latéralement
I coperchio *m* con foro laterale
S sombrero *m* con perforación lateral
U oldallyukas fedél
R покрытие *n* с боковым отверстием

5 D Ringdeckung *f* mit Klappdeckel
E tuning cap with hinged lid
F couvercle *m* d'accord avec plaque métallique articulée
I coperchio *m* mobile
S casquete *m* con sombrero articulado
U gyűrűs laposfedél
R кольцевое покрытие *n* с откидной крышечкой

6 D Segmentdeckung *f*
E partial covering
F calotte *f* partielle
I coperchio *m* parziale
S calota *f* segmentada, cubierta *f* parcial
U szegmentfedél
R неподвижное сегментообразное покрытие *n*

7 D Kegeldeckung *f*
E bell
F résonateur *m* avec cône renversé soudé
I sommità *f* a cono
S calota *f* cónica regulable, sombrero *m* cónico regulable
U kúpos/tölcséres fedél
R конусообразное покрытие *n*

8 D Doppel(kegel)deckung *f*
E double bell
F résonateur *m* à double cône
I sommità *f* a doppio cono
S calota *f* cónica doble
U kettőskúpos fedél
R двойное конусообразное покрытие *n*

9—11 D Volldeckung *f* mit Seitenschlitz
E cap and slot
F ⟨*tuyau bouché avec entaille pour l'accord*⟩
I ⟨*sommità con finestra e accordatore ad anello*⟩
S sombrero *m* con muesca de afinación

U teljes fedél oldalréssel/oldalsiccel
R полное покрытие *n* с боковым разрезом

12—13 D Volldeckung *f* mit Seitenlöchern oben [unten]
E cap with upper [lower] pierced holes
F ‹*tuyau bouché avec trous latéraux à la partie supérieure* [*inférieure*]›
I ‹*sommità con fori laterali superiori* [*inferiori*]›
S sombrero *m* fijo con agujeros laterales superiores [inferiores]
U teljes fedél felső [alsó] oldallyukakkal
R полное покрытие *n* с боковыми отверстиями вверху [внизу]

14 D Deckung *f* durch Drehdeckel
E cap with turning cover
F couvercle *m* conique avec trous latéraux
I coperchio *m* conico girevole con fori laterali
S cubierta *f* de calota giratoria
U fedés csavarófedővel
R покрытие *n* с полукруглой крышечкой

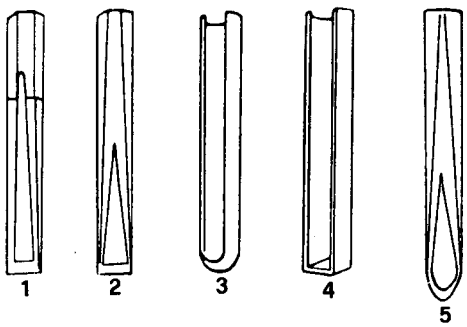

017 D Kehlen *f pl*
E shallots *pl*, eschallots *pl*
F rigoles *f pl*, canaux *m pl*
I gole *f pl*, becchi *m pl*, canali *m pl*
S gargantas *f pl*
U kanalak *pl*
R колодки *f pl*

1—2 D deutsche Kehle *f*
E closed shallot
F rigole *f* allemande/fermée
I gola *f* tedesca/chiusa, gola *f* a lacrima
S garganta *f* cerrada/a la alemana
U német kanál
R немецкая колодка *f*

3—4 D französische Kehle *f*
E open/French shallot
F rigole *f* française/ouverte
I gola *f* francese/aperta
S garganta *f* abierta/a la francesa
U francia kanál
R французская колодка

5 D englische Kehle *f*
E English shallot
F rigole *f* anglaise
I gola *f* inglese
S garganta *f* inglesa
U angol kanál
R английская колодка *f*

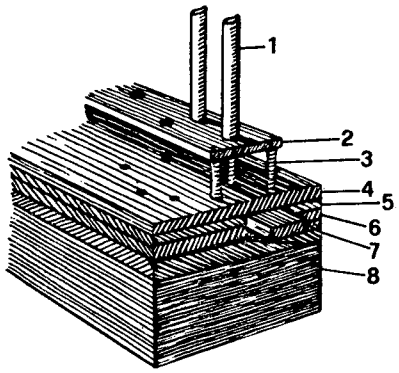

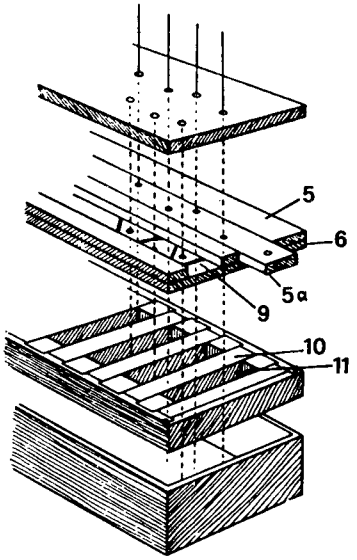

018 D Windlade *f*
E wind chest, well, soundboard
F sommier *m*
I somiere *m*
S som(m)ier *m*, secreto *m*
U szélláda
R виндлада *f*

1 D Pfeife
E pipe
F tuyau *m*
I canna *f*
S tubo *m*, caño *m* de órgano
U síp
R труба *f*

2 D Pfeifenbank *f*, Pfeifenbrett *n*, Rasterbrett *n*
E pipe rack, rackboard
F tamis *m*, faux-sommier *m*
I crivello *m* portacanne
S pandereta *f*
U raszterdeszka
R столик *m*

3 D Säule *f*
E pillar, pipe-rack support
F pilote *m*
I colonnina *f* portacrivello
S pilote *m*
U rasztertartó
R ножка *f* столика

4 D Pfeifenstock *m*
E upper board, wind-board
F chape *f*
I coperta *f*, falso somiere *m*
S tapa *f* de las correderas
U síptőke
R пфейфенштоκ *m*

5 D Damm *m*
E bearer
F faux-registre *m*
I falsa stecca *f*
S molinete *m*
U gát
R дамм *m*

5a D Schleife *f*
E slider
F registre *m* coulissant
I stecca *f* scorrevole
S corredera *f*
U csúszka
R шлейф *m*

6 D Fundament(al)tafel *f*
E table
F table *f*
I tavola *f*
S tabla *f*
U csúszkaalapdeszka, alaplap
R фундаменттафель *f*

7 D Gitterwerk *n*
E grid
F grille *f*
I reticolo *m*
S canales *m pl*
U kancellasor
R решётка *f*

8 D Windkasten *m*
E wind chest, air chamber
F laye *f*
I segreta *f*, secreta *f*
S cámara *f* de aire, secreto *m*
U szélszekrény, szelepes rész
R виндкастен *m*, вентильκастен *m*

9 D Einschnitt *m*
E scoring
F gravure *f*, rainure *f*
I tacche *f pl* per scappamento, scarichi *m pl* d'aria
S entalladura *f*, ranura *f*, incisión *f*
U csúszkavájat
R сквозное отверстие *n*

10 D Kanzellenschied *m*
E bar
F barrage *m*
I separatore *m*
S barra *f* de separación de las canales/ranuras
U kancellafal, rekeszfal
R перегородка *f* канцелли

11 D Kanzelle *f*
E channel, groove
F gravure *f*
I canale *m*
S ranura *f*
U kancella, *fam* kancelni
R канцелле *f*

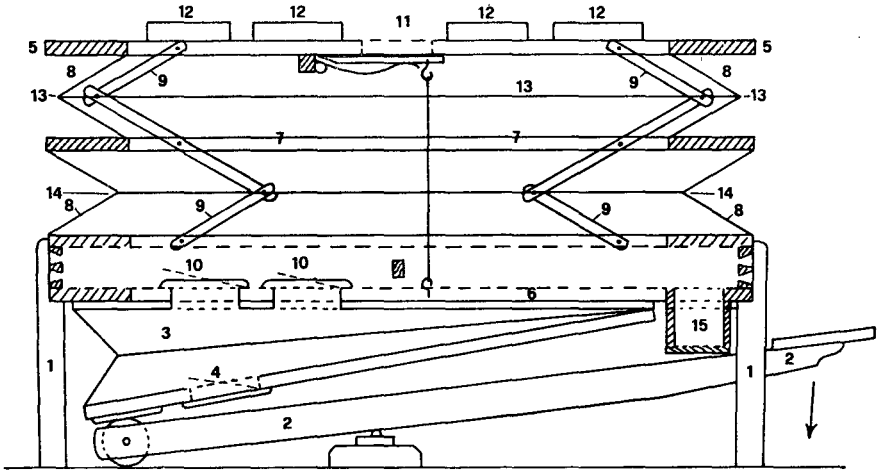

019 D Magazinbalg *m*
E reservoir (bellows *pl*)
F réservoir *m*
I mantice-serbatoio *m*
S réservoir *m*, depósito *m*
U (magazin)fúvó
R магазинный мех *m*

1 D Balgstuhl *m*
E supports *pl* for bellows
F charpente *f*, bâti *m*, châssis *m* des soufflets
I impianto *m* del mantice
S armazón *m* del fuelle
U (fúvó)állvány
R опорная стойка *f* мехов
2 D Balgklavis *f*, Hebel *m*
E lever, bellows handle
F levier *m* du soufflet
I leva *f*
S palanca *f*
U emelő
R гебель *m*
3 D Schöpfbalg *m*
E feeder (bellows *pl*)
F pompe *f*
I pompa *f* del mantici
S bomba *f*
U fújtató
R воздухонагнетательный мех *m*
4 D Saugventil *n*
E sucker, intake valve
F soupape *f* d'aspiration
I valvola *f* di aspirazione
S válvula *f* aspirante
U beeresztőszelep, szívószelep
R всасывающий клапан *m*
5 D Oberplatte *f*
E top-board
F table *f* supérieure
I tavola *f* superiore
S tapa *f* (superior) del fuelle
U felsőlap
R верхняя стенка *f* меха
6 D Unterplatte *f*
E bottom board
F table *f* inférieure
I cassa *f* del mantice
S caja *f* del fuelle ‹*parte inferior*›
U alsólap
R нижняя стенка *f* меха
7 D Rahmen *m*
E middle/floating frame
F table *f* flottante/médiane
I telaio *m* centrale
S marco *m* del fuelle, bastidor *m*
U ráma, keret
R опорная рама *f*
8 D Faltenbretter *n pl*
E ribs *pl*
F éclisses *f pl*
I stecche *f pl*
S aros *m pl*
U összehajló deszkák *pl*/burok
R складки *f pl* мехов
9 D Scheren *f pl*
E repetition levers *pl*
F branches *f pl* de genouillère
I ferri *m pl* a trapezio
S palancas *f pl* laterales/de repetición
U ollók
R «ножницы» *pl*
10 D Ventile *n pl*
E pallets *pl*, valves *pl*
F soupapes *f pl*
I valvole *f pl*
S sopapas *f pl*, válvulas *f pl*
U (beeresztő)szelepek
R клапаны *m pl*
11 D Auslaßventil, Sicherheitsventil *n*
E safety/exhaust valve
F valve *f* de sécurité/décharge
I valvola *f* di sicurezza/scarico
S válvula *f* de seguridad/escape
U kieresztőszelep, biztosítószelep
R предохранительный клапан *m*
12 D Gewichte *n pl*
E bellows weights *pl*
F poids *m pl* des soufflets
I pesi *m pl*
S peso *m*
U súlyok *pl*
R грузы *m pl*
13 D auswärtsgehende Falte *f*
E outward-hinged fold
F pli *m* sortant
I piega *f* con l'angolo verso l'esterno
S pliegue *m* hacia afuera
U kifelé hajló deszkaburok
R складки *f pl* мехов, выступающие наружу
14 D einwärtsgehende Falte *f*
E inward-hinged fold
F pli *m* rentrant
I piega *f* con l'angolo verso l'interno
S pliegue *m* hacia adentro
U befelé hajló deszkaburok
R складки *f pl* мехов, направленные внутрь
15 D Haupt(wind)kanal *m*
E primary/main wind trunk, main channel, chief wind receiver
F grand porte-vent *m*
I condotto/canale *m* principale
S canal/conducto *m* principal (de aire)
U főcsatorna, fő szélcsatorna
R главный (воздушный) канал *m*

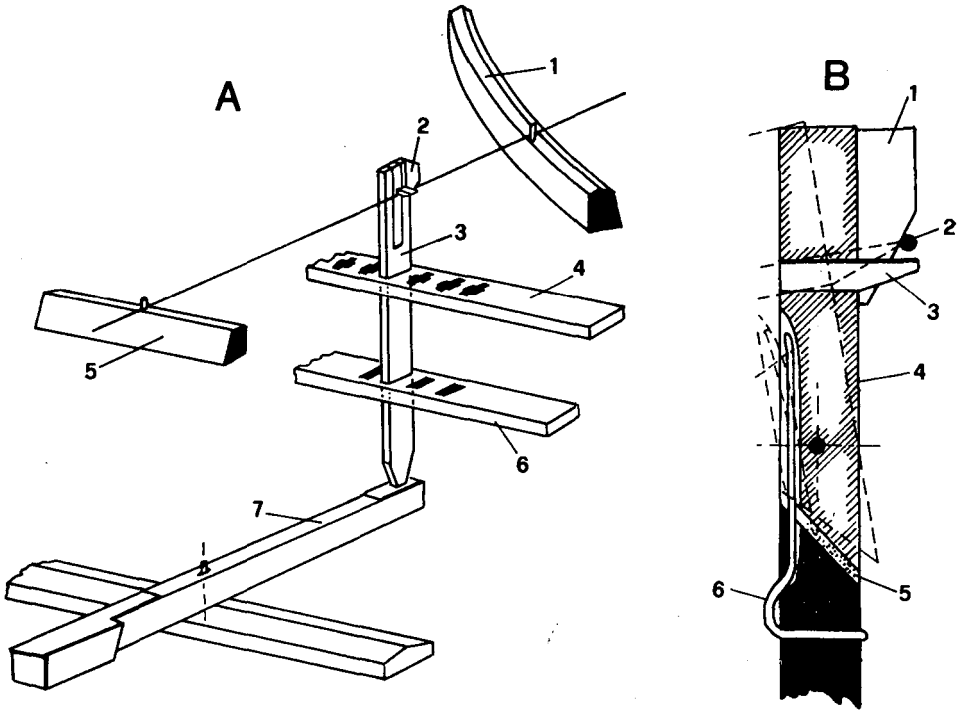

020 D Cembalomechanik *f*
E harpsichord action
F mécanique *f* de clavecin
I meccanica *f* del clavicembalo
S mecanismo *m* del clavecín/clavicémbalo
U csembalómechanika
R механика *f* клавесина

A 1 D Steg *m*
E bridge, nut
F chevalet *m*
I capotasto *m*
S puente *m*, caballete *m*
U láb, agráf
R штег *m*
2 D Dämpfer *m*
E damper
F étouffoir *m*
I smorzatore *m*
S apagador *m*, sordina *f*
U (hang)tompító, *fam* demfer
R демпфер *m*
3 D Springer *m*, Docke *f*
E jack
F sautereau *m*
I salterello *m*
S macillo *m*, martinete *m*
U ugró
R толкачик *m*, игровой стержень *m*, прыгун *m*
4 D Springerkasten *m*
E slide, register
F registre *m*
I pettine *m*
S registro *m*
U vezetősín
R регистровая планка *f*

5 D Steg *m*
E bridge, nut
F chevalet *m*
I capotasto *m*
S puente *m*, caballete *m*
U láb
R штег *m*
6 D Springerrechen *m*
E jack guide, rack
F guide *m* des sautereaux
I guida *f* del salterello
S guía *f* del macillo
U vezetősín
R рама *f* толкачика
7 D Taste *f*
E key, note digital
F touche *f*
I tasto *m*
S tecla *f*
U billentyű
R клавиша *f*
B D Springer *m*, Docke *f*
E jack
F sautereau *m*
I salterello *m*
S macillo *m*, martinete *m*
U ugró
R толкачик *m*, игровой стержень *m*, прыгун *m*

1 D Dämpfer *m*
E damper
F étouffoir *m*
I smorzatore *m*
S apagador *m*, sordina *f*
U (hang)tompító, *fam* demfer
R демпфер *m*
2 D Saite *f*
E string
F corde *f*
I corda *f*
S cuerda *f*
U húr
R струна *f*
3 D Kiel *m*
E plectrum, quill
F bec *m*, plectre *m*
I plettro *m*
S plectro *m*, púa *f*
U ék, pengető
R «пёрышко» *n*
4 D Zunge *f*
E tongue
F languette *f*
I bilancia *f*
S púa *f*
U nyelv
R пёрышко *n*, язычок *m*

5 D Polster *n*
E cushion
F coussinet *m*, garniture *f*
I cuscinetto *m*, feltro *m*
S almohadilla *f*
U párna, tompítófilc
R польстер *m*
6 D Feder *f*
E spring
F ressort *m*
I molla *f*
S resorte *m*
U rugó
R пружина *f*

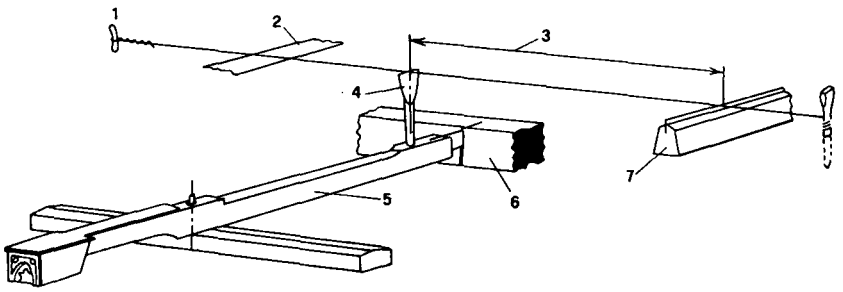

021 D Clavichordmechanik *f*
E clavichord action
F mécanique *f* du clavicorde
I meccanica *f* del clavicordo
S mecanismo *m* del clavicordio
U clavichordmechanika
R механика *f* клавикорда

1 D Anhängestift *m*
E hitch pin
F pointe *f* d'accroche
I caviglia *f*
S pivote *m*, balancín *m*
U akasztószög
R колок *m*, штифт *m*
2 D Abdämpfung *f*
E damper (plate)
F étouffoir *m*
I smorzatore *m*
S apagador *m*
U tompítás, tompító(filc)
R демпфер *m*
3 D schwingende Saitenlänge *f*
E vibrating length of string
F longueur *f* vibrante de la corde
I parte *f* vibrante della corda
S largo *m* vibrante de la cuerda
U zengő húrhossz
R звучащая часть *f* струны
4 D Tangente *f*
E tangent
F tangente *f*
I tangente *f*
S tangente *f*
U tangens, érintő
R тангент *m*
5 D Taste *f*
E key, note, digital
F touche *f*
I tasto *m*
S tecla *f*
U billentyű
R клавиша *f*
6 D Führungsleiste *f*, Rechenstab *m*
E damper rail
F guide *m* de l'étouffoir, châssis *m*
I guida *f* dello smorzatore
S guía *f* del apagador
U vezetőléc
R направляющая планка *f*
7 D Steg *m*
E bridge, nut
F chevalet *m*
I capotasto *m*
S puente *m*, caballete *m*
U láb
R штег *m*

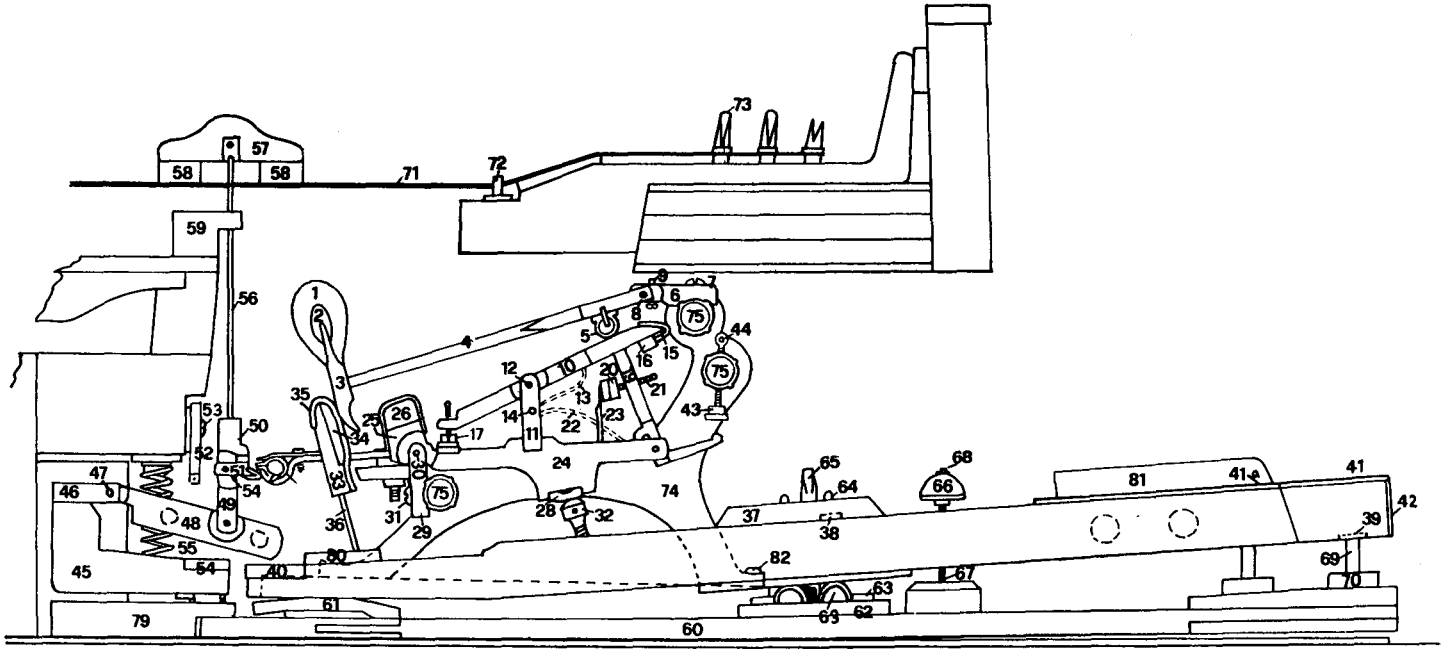

022 D Flügelmechanik *f*
E grand piano action
F mécanique *f* du piano à queue
I meccanica *f* del pianoforte a coda
S mecanismo *m* del piano de cola
U zongoramechanika
R рояльная механика *f*, механизм *m* рояля

1 D Hammeroberfilz *m*
E hammer outer felt
F garniture *f* externe du marteau
I feltro *m* superiore del martelletto
S guarnición *f* externa del martillo
U kalapácsfej-felsőnemez, kalapácsfejfilc
R верхний/наружный молоточковый фильц *m*, наружный слой *m* фильца, гаммерфильц *m*

2 D Hammerunterfilz *m*
E hammer underfelt
F garniture *f* interne du marteau
I sottofeltro *m* del martello
S guarnición *f* interna del martillo
U kalapácsfej-alsónemez, kalapácsfejfilc
R нижний молоточковый фильц *m*, внутренний слой *m* фильца

3 D Hammerkern *m*
E hammer head/wood/mo(u)lding
F tête *f* du marteau
I anima *f* della testa del martello
S cabeza *f* del martillo
U kalapácsfejmag
R молоточный керн *m*

4 D Hammerstiel *m*
E hammer shank
F manche *m* du marteau
I stiletto/manico *m* del martello
S mango *m* del martillo
U kalapácsnyél
R гаммерштиль *m*

5 D Hammerrolle *f*
E roller, knuckle
F rouleau *m* du marteau, bourrelet *m*, nez *m*
I cilindro/rulletto *m* del martello, nocetta *f*
S rodillo *m* del macillo/martillo
U bőrhenger
R шультерный барабан *m*

6 D Hammerkapsel *f*
E hammer-shank flange/beam
F fourche *f* du marteau, olive *f*
I forcola *f* del martello
S horquilla *f* del martillo
U kalapácstengelytok
R капсюль *m* молотка

7 D Hammerkapselschraube *f*
E hammer-shank flange screw
F vis *f* de la fourche du marteau
I vite *f* della forcola del martello
S tornillo *m* de la horquilla del martillo
U kalapácstengelytok-rögzítő csavar
R упорный винт *m* капсюля

8 D Hammerachse *f*
E hammer-shank centre/center pin
F centre/axe *m* du marteau
I perno *m* del martello
S perno *m* del martillo
U kalapácstengely
R ось *f* гаммерштиля, путник *m*

9 D Abnickschraube *f*
E drop/repetition screw
F vis *f* de réglage du double échappement
I vite *f* per secondo scappamento, vite *f* regolatrice scatto
S tornillo *m* regulador del doble escape
U beállítócsavar
R репетиционный винт *m*

10 D Schere *f*, Repetierschenkel *m*
E repetition/escapement lever, A: balancier
F levier *m* de la répétition, petit levier *m*
I asta *f* della ripetizione, leva *f* di ripetizione
S biela/palanca *f* de la repetición
U mérlegnyelv
R репетиционный рычаг *m*, коромысло *n*

11 D Scherenkapsel *f*, Repetierschenkelklotz *m*
E support top flange
F fourche *f* supportant le levier de la répétition
I forcola *f* supporto asta della ripetizione
S horquilla *f* de soporte de la biela de repetición
U mérlegnyelvtartó
R капсюль *m* верхней части фигуры

12 D Scherenkapselachse, Repetierschenkelachse *f*
E repetition lever centrepin, A: balancier centerpin
F axe *m* de la fourche supportant le levier de la répétition
I perno *m* dell'asta di ripetizione, cardine *m* della forca leva ripetizione
S eje *m* de la horquilla de soporte de la biela de repetición
U mérlegnyelv tengelye
R ось *f* капсюля

13 D Scherenfeder *f*, Repetierfeder *f*
E lever spring, A: repetition spring
F ressort *m* de la répétition
I molla *f* per la ripetizione
S muelle *m* de la repetición
U ismétlőrugó
R репетиционная пружина *f*

14 D Scherenfederachse *f*, Repetierfederachse *f*
E lever spring centrepin, A: repetition spring centerpin
F axe *m* du ressort de la répétition
I perno *m* della molla di ripetizione
S eje *m* del muelle de la repetición
U ismétlőrugó tengelye
R ось *f* репетиционной пружины

15 D Scherenlieder *n*, Repetierschenkellieder *n*
E drop/repetition screw cloth, A: balancier covering
F garniture *f* de cuir du petit levier/de cuir du levier de la répétition
I guarnizione *f* dell'asta della ripetizione
S guarnición *f* del perno de la repetición
U mérlegnyelvbőr
R подушечка *f* путника

16 D Stoßzungenprallpolster *n*
E lever felt, jack cushion felt, A: repetition felt
F feutre *m* de l'échappement
I feltro *m* dello spingitore, cuscinetto *m* ferma-spingitore
S fieltro *m* del escape
U lökőnyelv-ütközőpárna
R подушка *f* шпилера

17 D Repetierschenkelpuppe *f*
E balancier regulating button
F bouton *m* de réglage du balancier
I bottone *m* regolabile per l'asta della ripetizione
S botón *m* regulador de la biela de repetición
U mérlegnyelvszabályozó
R регулировочный винт *m* коромысла

19 D Stoßzunge *f*
E jack, fly, hopper, A: jack knuckle
F échappement *m*
I spingitore *m*, scappamento *m*
S escape *m*
U lökőnyelv, lökőrúd
R шпилер *m*

20 D Stoßzungenpuppe *f*
E jack regulating button
F bouton *m* de réglage de l'échappement
I bottone *m* regolabile per lo spingitore
S botón *m* regulador del escape
U lökőnyelvszabályozó
R пуговка *f* шпилера, «пупка» *f*

21 D Stoßzungenschraube *f*
E jack regulating screw
F vis *f* de réglage de l'échappement
I vite *f* regolabile per lo spingitore
S tornillo *m* del escape
U lökőnyelvszabályozó csavar
R шпилерный винт *m*

22 D Stoßzungenfeder *f*
E fly spring
F ressort *m* de l'échappement
I molla *f* dello spingitore
S resorte *m* del escape
U lökőnyelvrugó
R шпилерная пружина *f*

23 D Stoßzungenpralihaken *m*
E spoon
F cuiller *f*
I palettina *f* ferma-spingitore/freno-spingitore
S apoyo *m* de los macillos del pedal celeste
U lökőnyelvütköző
R шпилерный упор *m*

24 D Hebeglied *n*
E w(h)ippen, lever, A: support
F (grand) levier *m*, levier *m* inférieur, balancier *m*
I cavalletto *m*, leva *f* inferiore, bilanciere *m*
S palanca *f*, balancín *m*
U emelőkar, alsószár
R нижний рычаг *m*, нижняя часть *f* фигуры

25 D Hammerklotz *m*
E support block
F barre *f* de repos du marteau
I blocchetto *m* appoggia-martelli
S descanso *m* del martillo
U felfogóléc
R лейстик *m*

26 D Hammerklotzpolster *n*
E hammer rest felt
F garniture *f* de la barre de repos du marteau
I feltro *m* del blocchetto appoggia-martelli
S guarnición *f* de fieltro del descanso del martillo
U felfogólécnemez
R подушка *f* лейстика
28 D Hebegliedsattelfilz *m*
E support cushion
F feutre *m* du grand levier
I cuscinetto/feltro *m* del cavalletto
S fieltro *m* del balancín
U (emelőkar-)nyeregfilc, nyeregnemez
R фильц *m* нижней части фигуры, подушечка *f*
29 D Hebegliedkapsel *f*
E lever/support/w(h)ippen flange
F fourche *f* du grand levier
I forcola *f* del cavalletto, forca *f* della leva di sotto
S horquilla *f* de la palanca/del balancín
U emelőkarvilla, alsószárvilla
R капсюль *m* нижней части фигуры
30 D Hebegliedachse *f*
E support flange centre/center pin
F centre/axe *m* du grand levier
I perno *m* della forcola del cavalletto
S centro/perno *m* de la palanca/del balancín
U emelőkar/alsószár tengelye
R ось *f*/штифт *m* капсюля нижней части фигуры
31 D Hebegliedkapselschraube *f*
E support flange screw
F vis *f* de réglage de la fourche du grand levier
I vite *f* della forcola del cavalletto, vite *f* per le forche della leva di sotto
S tornillo *m* de regulación de la horquilla de la palanca, tornillo *m* regulador, tornillo *m* de la horquilla del balancín
U emelőkartartó/alsószártartó csavar
R винт *m* капсюля
32 D Pilotenschraube *f*
E capstan screw
F vis *f* du pilote
I vite *f* del pilota
S tornillo *m* del pilote
U oszlopcsavar, pilóta
R пилот *m*
33 D Fanger *m*
E back-check, check head
F attrape *f*
I paramartello *m*
S pieza *f* donde cae el martillo
U ütköző, *fam* fanger
R фенгер *m*
34 D Fangerfilz *m*
E back-check felt
F garniture *f* en feutre de l'attrape
I feltro *m* del paramartello
S fieltro *m* del escape
U ütközőfilc, *fam* fangerfilc
R замша *f* для оклейки фенгера
35 D Fangerleder *n*
E back-check leather
F garniture *f* en cuir de l'attrape
I pelle *f* del paramartello
S cuero *m* del escape
U ütközőbőr, *fam* fangerbőr
R фенгерная подушка *f*
36 D Fangerdraht *m*
E back-check wire
F tige *f* de l'attrape
I ferro *m* per paramartello
S varilla *f* del escape
U ütköződrót, *fam* fangerdrót
R проволока *f* фенгера
37 D Tastenbäckchen *n*
E key button, chase board
F taquet *m* du balancier
I guida-tasto *m*
S taco *m* central de la tecla
U vezérlőtömböcske
R средний клавиатурный капсюль *m*
38 D Tastenbäckchengarnierung *f*
E key button bushing
F mortaise *f*
I guarnizione *f* del telaio/foro del tasto
S guarnición *f* de la tecla
U vezérlőtömböcske-bélés
R сукно *n* капсюля
39 D Führungsstiftgarnierung *f*
E key bushing
F mortaise *f*
I guarnizione *f* della punta ovale guida tasto
S guarnición *f*
U billentyűvezetőszög bélése
R выклейка *f* переднего капсюля
40 D Tastenpolster *n*
E underlever key cushion
F garniture *f* de la touche
I cuscinetto *m* del tasto
S almohadilla *f* de la tecla
U párna (a tompító kiemelésére)
R подушка *f* клавиши
41 D Vorderteil *m* des Tastenbelages
E ivory head, A: front
F tête *f* de la touche
I placchetta *f* d'avorio del tasto
S tapa/cubierta *f* de marfil, marfil *m*
U elefántcsontborítás elülső része
R передняя косточка *f*
41a D Hinterteil *n* des Tastenbelages
E ivory tail
F queue *f* de la touche
I coda *f* del tasto
S parte *f* posterior del marfil de las teclas, cola *f*
U elefántcsontborítás hátsó része
R задняя косточка
42 D Stirnplatte *f*, Frontplatte *f*
E key front
F fronton *m* de la touche
I frontalino *m*, frontale *m*
S parte *f* frontal de la tecla
U homloklapocska
R торцевая косточка *f*
43 D Auslöserpuppe *f*
E escapement button, set-off button, let-off dowel, A: regulating button
F bouton *m* (de réglage) de l'échappement
I bottone *m* di legno guarnito per scappamento, bottoncino *m*
S botón *m* regulador del escape
U szabályozóhenger, szabályozócsavar
R ауслезерная пупка *f*, ауслёзер *m*
44 D Auslöserpuppenschraube *f*
E regulating screw
F vis *f* de réglage, vis *f* du bouton d'échappement
I vite *f* ad occhiello per scappamento
S tornillo *m* del botón regulador del escape
U hengercsavar, szabályozógomb-csavar
R ауслезерный винт *m*
45 D Dämpferlade *f*
E underlever frame
F barre *f* de l'étouffoir
I sbarra *f* dello smorzo
S palanca *f* inferior del apagador
U tompítóhordozó
R контрклавиатура *f*
46 D Dämpferkapsel *f*, Tangentenkapsel *f*
E damper stem flange, damper lever flange, A: (under-) lever flange
F fourche *f* de l'étouffoir
I forcola *f* dello smorzo
S horquilla *f* del apagador
U tompítócsapágytok, tompítókapszli
R демпферный капсюль *m*
47 D Dämpferachse *f*, Tangentenachse *f*
E damper lever centre pin, A: underlever flange center pin
F centre/axe *m* de l'étouffoir
I asse *f*/perno *m* dello smorzo
S eje *m* del apagador
U tompítócsapágytok tengelye
R ось *f*/штифт *m* демпферного капсюля
48 D Dämpferarm *m*, Tangentenunterteil *n*
E damper lever/body/stem
F lame *f*/bras *m* de l'étouffoir
I braccio *m*/lista *f* porta-smorzo, braccio *m* dello smorzo
S brazo *m* del apagador
U tompítóalsótag
R демпферный рычаг *m*, демпфергальтер *m*
49 D Stecherkapsel *f*, Tangentenoberteil *n*
E damper lever wire flange, underlever top flange
F fourche *f* du bras de l'étouffoir
I forcola *f* del braccio dello smorzo
S horquilla *f* de la palanca del apagador
U tompítófelsőtag
R сквозной/промежуточный капсюль *m*
50 D Stecherschraube *f*, Tangentenschraube *f*
E damper lever wire flange screw, underlever top flange screw
F vis *f* de fixation de l'axe de l'étouffoir
I vite *f* di fissaggio asta dello smorzo
S tornillo *m* de la palanca del apagador

U rögzítőcsavar
R винт *m* промежуточного капсюля
51 D Tonhaltungsbäckchen *n*
E tab
F languette *f*/taquet *m* levant l'étouffoir
I linguetta *f*/gancio *m* per il pedale tonale
S taco *m* que levanta el apagador
U prolongációs nyúlvány
R устройство *n* для третьей педали, тонкальтер *m*
52 D Schutzleiste *f*
E damper stop rail
F barre *f* d'arrêt de l'étouffoir
I regolino *m*/sbarra *f* arresta smorzo
S regleta *f* que detiene el apagador
U ütközőléc
R шуцлейстик *m*, лейстик *m*
53 D Schutzleistenschraube *f*
E damper stop rail screw
F vis *f* de la barre d'arrêt de l'étouffoir
I vite *f* del regolino arresta smorzo, vite *f* della sbarra arresta smorzo
S tornillo *m* de la regleta que detiene el apagador
U ütközőlécrögzítő csavar
R винт *m* шуцлейстика
54 D Tangentenpolster *n*
E underlever frame cushion
F garniture *f* du levier oblique
I cuscinetto *m* della sbarra dello smorzo
S almohadilla *f* de la palanca inferior del apagador
U tompítóalsótag párnája
R подушечка *f* для подъёма демпферов, подъём *m* контрклавиатуры
55 D Dämpferladenfeder *f*
E underlever frame spring
F ressort *m* à spirale du levier inférieur de l'étouffoir
I molla *f* a spirale della sbarra dello smorzo
S resorte *m* de la palanca inferior del apagador
U tompítóhordozó rugója
R пружина *f* демпферного механизма
56 D Dämpferdraht *m*, Stecherdraht *m*
E damper lever wire, damper (stem) wire
F tige *f* de l'étouffoir
I ferro *m* della testa dello smorzo, filo *m* sostegno smorzatoio, asta *f* dello smorzo
S alambre *m* del apagador
U tompítódrót
R стержень *m* демпфера, демпфергальтер *m*, демпферная проволока *f*
57 D Dämpferkopf *m*
E damper head
F tête *f* de l'étouffoir
I testa *f* dello smorzo
S cabeza *f* del apagador
U tompítófej
R демпферная головка *f*
58 D Dämpferbüschel *m*
E damper felts *pl*
F garniture *f*/coussin *m* de feutre de l'étouffoir
I feltri *m pl* dello smorzo
S fieltro *m* del apagador
U tompítónemez
R демпферная подушка *f*
59 D Führungsleiste *f*, Rechenstab *m*
E damper rail
F gulde *m* de l'étouffoir, châssis *m*
I guida *f* dello smorzatore/smorzo
S guía *f* del apagador
U vezetőléc, tompítóvezető léc
R направляющая планка *f*
60 D Klaviaturrahmen *m*
E keyframe
F cadre *m* du clavier
I telaio *m*/intelaiatura *f* della tastiera
S bastidor *m* de las teclas
U billentyűzetkeret, billentyűzetráma
R клавиатурная рама *f*
61 D Rahmenpolster *n*
E back rail felt, keyframe cloth
F garniture *f* du cadre du clavier
I mollettone *m* per dosso tastiera, feltro *m* per il dosso della tastiera
S fieltro *m* para el descanso de la parte posterior de la tecla
U billentyű-nyugpárna, drukkfilc
R польстер *m*
62 D Waagebalken *m*
E fulcrum, A: (keyframe) balance rail
F balancier *m*
I bilancino *m* del telaio, traversa-fulcro *m* dei tasti
S balancín *m*
U mérlegléc
R брусок *m* под средние штифты
63 D Filzscheibe *f*
E balance rail bearing
F rondelle *f* de feutre (du balancier)
I rondella/rosetta *f* di feltro, cuscino *m* della sbarra del bilancino
S roseta *f*/redondel *m* de fieltro
U nemezalátét, filcalátét, ringfilc
R флейка *f*, фильцшайба *f*
64 D Waagebalkenstift *m*
E balance rail pin
F pointe *f* de balancier
I punta *f* per tastiera a bilancino, perno *m* dei tasti
S punta *f* del balancín
U mérlegszög
R средний клавиатурный штифт *m*
65 D Stellschraube *f* für Klaviaturrahmen
E balance rail stud
F vis *f* de fixation du cadre du clavier
I vite *f* regolabile per affondo tastiera
S tornillo *m* para la fijación del marco del teclado
U állítócsavar a billentyűzetkerethez
R упорный винт *m* клавиатурной рамы
66 D Klaviaturpralleiste *f*
E key-stop rail
F barre *f* d'arrêt des touches
I lista/riga *f* ferma-tastiera
S barra *f* de madera frontal que marca el fin de las teclas
U ütközőléc (a billentyűzethez)
R клавиатурный лейстик *m*
67 D Stellschraube *f* für Klaviaturpralleiste
E key-stop rail prop
F vis *f* de fixation de la barre d'arrêt des touches
I vite *f* per la lista ferma tastiera
S tornillo *m* para la fijación del marco del teclado
U állítócsavar az ütközőléchez
R упорный винт *m* лейстика
68 D Stellschraubenmutter *f* für Klaviaturpralleiste
E key-stop rail prop nut
F écrou *m* de la vis de fixation de la barre d'arrêt des touches
I dado *m* di sostegno per la lista ferma tastiera
S tuerca *f* de fijación de la tecla
U csavaranya az ütközőléchez
R контргайка *f*
69 D Tastenführungsstift *m*
E front rail pin
F pointe *f* du jeu de la touche, guide *m* de la touche, pointe *f* de réglage du jeu latéral de la touche
I punta *f* di guida del tasto
S guía *f* frontal de la tecla
U billentyűvezető (szög)
R передний клавиатурный штифт *m*
70 D Druck(filz)scheibe *f*
E front pin punching
F mouche *f*
I rosetta *f* di feltro per ferma tasto
S redondel *m* de fieltro colocado en la parte inferior de la tecla
U drukkfilclemez
R дрyкшайба *f*
71 D Saite *f*
E string
F corde *f*
I corda *f*
S cuerda *f*
U húr
R струна *f*
72 D Agraffe *f*
E agraffe, stud
F agrafe *f*
I aggraffa *f*
S tope *m*
U agráf
R аграф *m*
73 D Wirbel *m*, Stimmwirbel *m*
E tuning peg/pin
F cheville *f*
I caviglia *f*, pirolo *m*, bischero *m*
S clavija *f*
U hangolószög
R колок *m*, вирбель *m*
74 D Mechanikträger *m*
E action hanger
F montant *m* métallique
I telaio *m* della meccanica
S sostén *m* del mecanismo
U mechanikatartó, mechanikaállvány
R кронштейн *m* механики
75 D Mechaniktuben *f pl*
E action frame tubes *pl*

F tubes *m pl* du cadre de la mécanique
I tubi *m pl* del telaio della meccanica
S tubos *m pl* del bastidor del mecanismo
U mechanikacsövek *pl*
R барабанчики *m pl*

79 D Klotz *m* zum Festhalten der Klaviatur
E keyframe dag
F bloc *m*
I tappo *m* fissa-tastiera
S tronco *m*
U billentyűzetrögzítő tömb
R бакенклёц *m*

80 D Fangerbäckchen *n*
E back-check block
F bloc *m* de soutien de l'attrape
I sostegno *m* del paramartello
S vástago *m* del reposo del doble escape
U ütközőtömb
R фенгерная щёчка *f*

81 D Halbtontaste *f*, Obertaste *f*
E semitone/sharp key
F touche *f* dièse/supérieure/noire
I tasto *m* del diesis
S tecla *f* negra, sostenido *m*
U félhangbillentyű
R полутоновая/чёрная клавиша *f*

82 D Befestigungsschraube *f* für Mechanikgestell
E action hanger screw
F vis *f* de fixation du châssis/de suspension de la mécanique
I vite *f* per la spalletta della meccanica
S tornillo *m* de fijación de la armazón del mecanismo
U rögzítőcsavar (a mechanikaállványhoz)
R винт *m* крепления механики/кронштейна

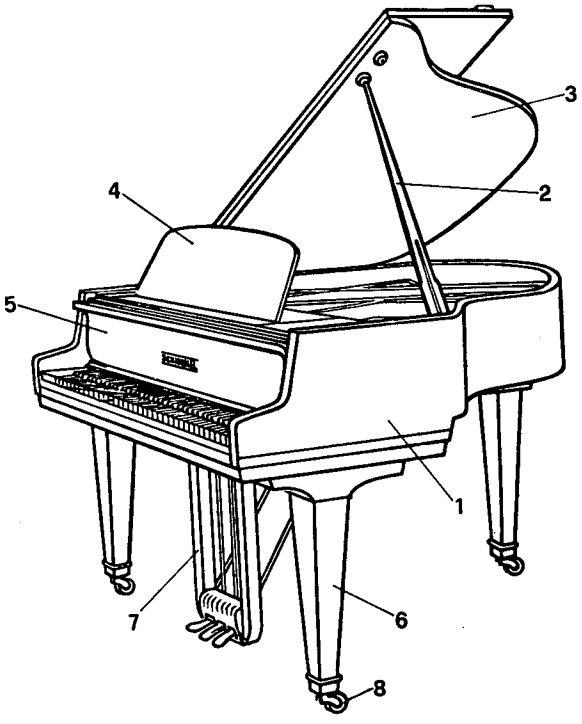

023 D Flügelgehäuse *n*
E grand piano case
F caisse *f* du piano à queue
I cassa *f* del pianoforte a coda
S caja *f* del piano de cola
U zongoraszekrény
R корпус *m* рояля

1 D Zarge *f*
E rim, side, shell
F côté *m*, ceinture *f* externe, éclisse *f*
I fascia *f*, parete/cinta *f* esterna
S costado *m*
U oldal, *fam* stószvand
R боковая стенка *f* корпуса, футор *m*
2 D Deckelstütze *f*
E propstick, lid stay
F support *m* du couvercle
I stanga *f* del coperchio, asta *f* di sostegno del coperchio, bastone *m* di sostegno
S soporte *m*, puntero *m*
U kitámasztórúd, tetőkitámasztó rúd
R палка-подпорка *f*
3 D Deckel *m*
E lid, (grand) top
F couvercle *m*
I coperchio *m* superiore
S tapa *f*
U tető
R крышка *f*
4 D Notenpult *n*
E desk
F pupitre *m*
I leggio *m*
S atril *m*, pupitre *m*
U kottatartó
R пюпитр *m* для нот
5 D Tastenklappe *f*, Klappe *f*
E fall, A: fall-board
F couvercle *m* (du clavier)
I coperchio *m* (della tastiera/dei tasti)
S tapa *f* (de las teclas/del teclado), cubreteclado *m*
U kárnis, billentyűfedő
R клавиатурный клапан *m*
6 D Bein *n*
E leg
F pied *m*
I gamba *f*, piede *m*
S pata *f*
U láb
R ножка *f*
7 D Lyra *f*
E lyre assembly
F lyre *f*
I porta-pedali *m*, lira *f*, cetra *f*, pedaliera *f*
S lira *f*
U (pedáltartó) líra
R лира *f* с педалями
8 D Rolle *f*
E caster, castor
F roulette *f*
I rotella *f*, ruota *f*
S rueda *f*, ruedecilla *f*
U görgő, kerék
R ролик *m*, колёсико *n*

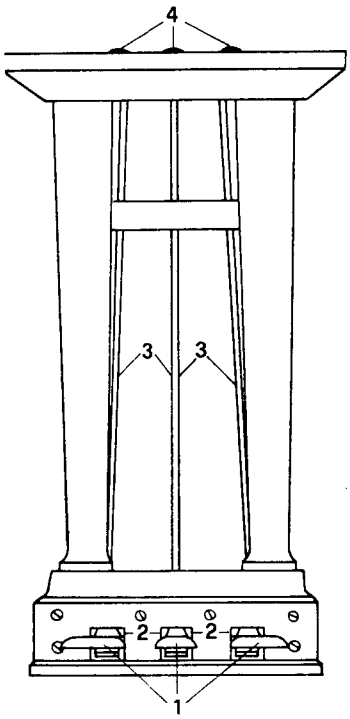

024 D Lyra *f*
E lyre assembly
F lyre *f*
I porta-pedali *m*, lira *f*, cetra *f*, pedaliera *f*
S lira *f*
U (pedáltartó) líra
R лира *f* с педалями

1 D Pedal *n*
E pedal
F pédale *f*
I pedale *m*
S pedal *m*
U pedál, tritt
R педаль *m*

2 D Pedalfilz *m*
E pedal felt, pedal-bushing
F feutre *m* de la pédale
I mollettone *m* per pedale, feltro *m* ferma pedale
S fieltro *m* del pedal
U pedálfilc, pedálnemez
R фильц *m*, применяемый для педали

3 D Pedalstange *f*, Stößer *m*
E pedal rod, trap lever dowel
F tige *f* de la pédale
I bacchetta/stanga del pedale
S varilla *f*/rodillo *m* del pedal
U pedálrúd
R прут *m* от педали

4 D Pedalstangenmutter *f*
E pedal rod screw-eye
F vis *f* de réglage de la tige de la pédale
I vite *f* regolatrice della bacchetta
S tornillo *m* regulador del rodillo/de la varilla del pedal
U pedálrúdanya, pedálrúdcsavar
R гайка *f*, регулирующая ход педали

025 D Vollpanzerrahmen *m*, Klavierpanzerplatte *f*
E full iron plate/frame, cast-iron/piano frame
F cadre *m* métallique/en fonte/de piano
I armatura *f* in ghisa, telaio *m*, griglia *f*
S marco *m* metálico/de fundición/de hierro fundido, armazón *f* metálica
U páncélkeret, öntöttvas keret
R чугунная/панцирная рама *f* фортепьяно

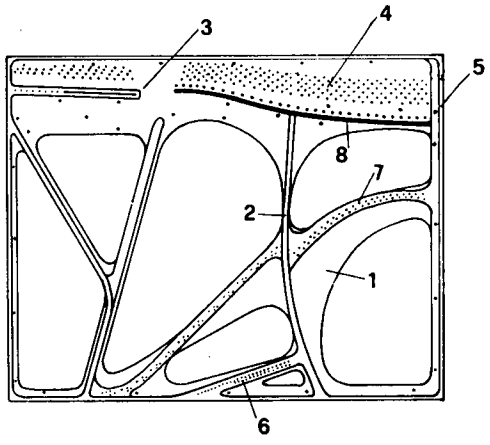

1 D Anhängestock *m*
E pinning-table
F sommier *m* d'accroche
I somiere *m*
S som(m)ier *m*
U stég
R пластина *f* для прикрепления струн
2 D Spreize *f*, Steg *m*
E bar
F barre *f*
I sbarra *f* di rinforzo di ghisa
S barra *f*
U merevítő
R шпрейц *m*
3 D Wirbelfeld *n* der Platte
E plank
F (*partie du cadre portant les chevilles*)
I piastra *f* porta-caviglie
S (*lado del marco que lleva el clavijero*)
U hangolószöglap
R вирбельбанк *m*, панцирь *m*
4 D Wirbellöcher *n pl*
E wrest pin bush holes *pl*
F trous *m pl* pour les chevilles
I fori *m pl* per le caviglie
S agujeros *m pl* de las clavijas
U hangolószöglyukak *pl*
R отверстия *n pl* для колков
5 D Schraubenlöcher *n pl* für die Befestigung der Platte auf der Raste
E screw holes *pl* for fixing the frame to the rack
F trous *m pl* des vis pour fixer le cadre sur le sommier
I fori *m pl* per le viti che fissano il telaio di ghisa sul telaio di legno
S orificios/ojales *m pl* para los tornillos que fijan el marco
U csavarlyukak *pl* a rámá megerősítésére
R отверстия *n pl* для крепления чугунной рамы к футору
6 D Baßanhängestock *m*
E bass pinning-table
F sommier *m* d'accroche des (cordes) graves
I piastra *f* delle punte per le corde gravi
S (*extremo de la lira opuesto al clavijero, correspondiente a las cuerdas graves*)
U basszushúrstég
R рамные басовые штифты *m pl*, пластина *f* для прикрепления басовых струн
7 D Diskantanhängestock *m*
E treble pinning-table
F sommier *m* d'accroche des cordes aiguës/des dessus
I piastra *f* delle punte per le corde acute
S (*extremo de la lira opuesto al clavijero, correspondiente a las cuerdas agudas*)
U diszkanthúrstég
R рамные дискантовые штифты *m pl*
8 D Steg *m*
E bridge, nut
F chevalet *m*
I capotasto *m*
S puente *m*, caballete *m*
U agráf, láb
R рамный штег *m*

026 D Klaviermechanik *f*
E upright piano action
F mécanique *f* du piano droit
I meccanica *f* del pianoforte verticale
S mecanismo *m* del piano vertical
U pianínómechanika
R фортепьянная механика *f*

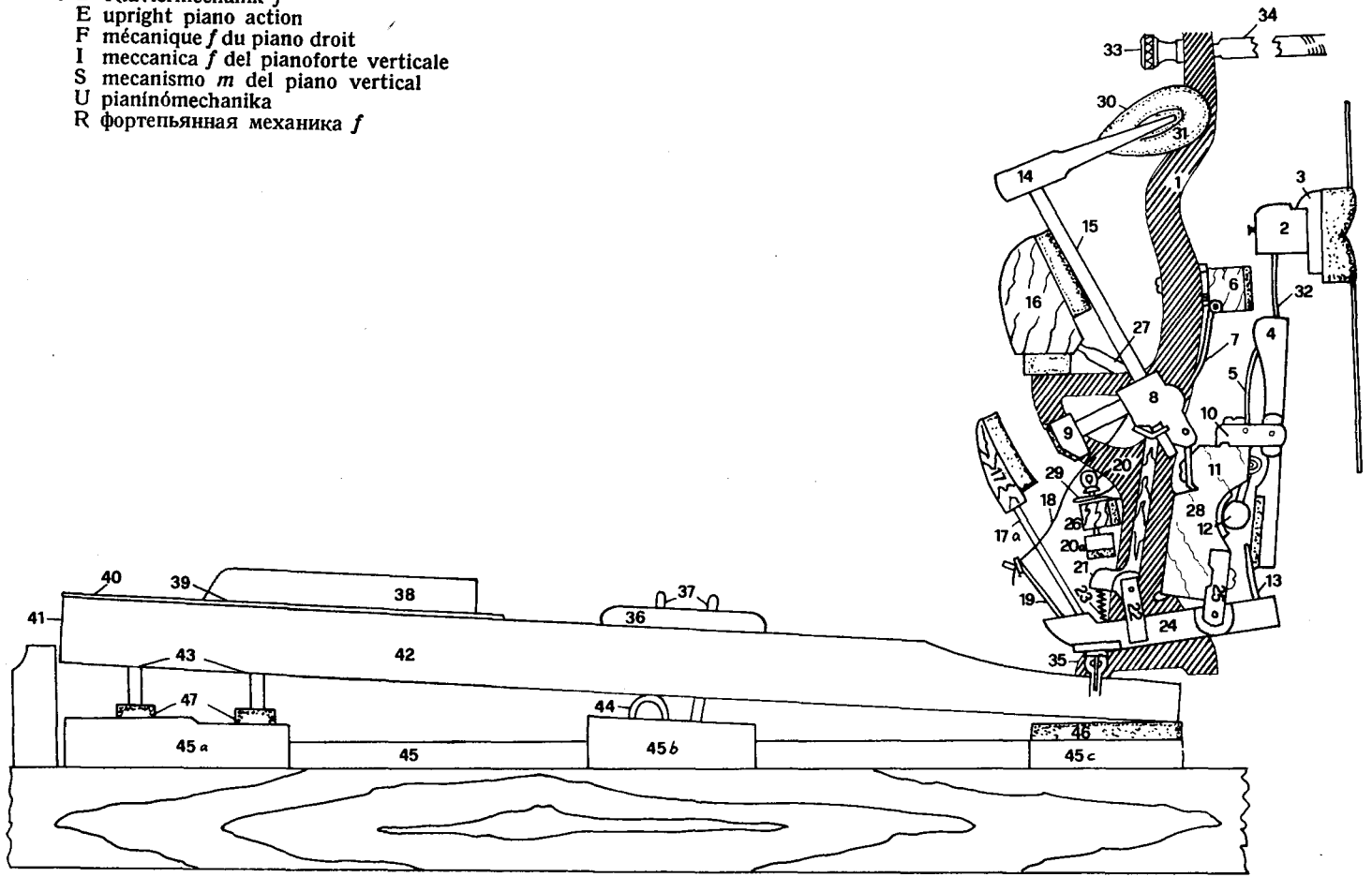

1 D Mechanikanh¨nger *m*, Mechanikbacken *m*
E action hanger/standard
F montant *m* métallique
I fianchetto *m*, spalletta *f*, sostegno *m* della meccanica
S sostén *m* del mecanismo
U mechanikatartó, *fam* stucni
R стойка *f*
2 D Dämpferpuppe *f*
E damper block/drum
F tête *f* de l'étouffoir
I testa *f* dello smorzo, testa *f* dello smorzatoio/smorzatore
S cabeza *f* del apagador
U tompítófej, *fam* puppe
R демпферная пупка *f*
3 D Dämpfer *m*
E damper
F étouffoir *m*
I smorzo *m*, smorzatoio *m*, smorzatore *m*
S amortiguador *m*, apagador *m*
U tompító
R демпфер *m*, демпферная колодка *f*
4 D Dämpferarm *m*
E damper lever/body/stem
F lame *f*/bras *m* de l'étouffoir
I braccio *m*/lista *f* portasmorzo, braccio *m* dello smorzo
S brazo *m* del apagador
U tompítóalsótag
R демпферный рычаг *m*, демпфергальтер *m*
5 D Dämpferfeder *f*
E damper spring
F ressort *m* de l'étouffoir
I molla *f* dello smorzo
S resorte *m* del apagador
U tompítórugó
R демпферная пружина *f*
6 D Dämpferpralleiste *f*
E damper check rail, A: spring rail
F barre *f* d'arrêt de l'étouffoir avec garniture de feutre
I sbarra *f* arresta smorzo guarnita di feltro
S barra *f* de paro del apagador guarnecida de fieltro
U tompító ütközőléce
R демпферный лейстик *m*
7 D Nußfeder *f*
E butt spring
F ressort *m* de la noix du marteau
I molla *f* della noce
S resorte *m* de la nuez
U diórugó
R шультерная пружинка *f*
8 D Hammernuß *f*
E hammer butt
F noix *f* du marteau
I noce *f* del martello
S nuez *f*
U dió
R шультер *m*
9 D Gegenfanger *m*
E butt-check, balance hammer head, back stop
F contre-attrape *f*
I nasetto *m*
S contrapeso *m* del martillo
U visszafogó, *fam* fanger
R контрфенгер *m*
10 D Dämpferkapsel *f*
E damper stem flange, A: (under)lever flange
F fourche *f* de l'étouffoir
I forcola *f* dello smorzo
S horquilla *f* del apagador
U tompítócsapágytok, tompítókapszli
R демпферный капсюль *m*
11 D Mechanikbalken *m*
E action/beam rail, hammer rail beam
F barre *f* centrale de la mécanique
I barra *f* centrale della meccanica
S barra *f* central transmisora del mecanismo
U mechanikagerenda
R гаммербанк *m*
12 D Abhebestange *f*
E damper lift rod
F barre *f* des étouffoirs
I sbarra *f* solleva smorzi
S barra *f* del apagador/de la sordina
U kiváltórúd
R демпферная штанга *f*
13 D Dämpferlöffel *m*
E damper spoon
F cuiller *f* de l'étouffoir
I cucchiaino *m* azione smorzo
S cuchara *f* del apagador
U (hangfogó)kanál
R демпферная ложка *f*
14 D Hammerkern *m*
E hammer head/wood/mo(u)lding
F tête *f* du marteau
I anima *f* della testa del martello
S cabeza *f* del martillo
U kalapácsfejmag
R молоточный керн *m*
15 D Hammerstiel *m*
E hammer shank
F manche *m* du marteau
I stiletto/manico *m* del martello
S mango *m* del martillo
U kalapácsnyél
R гаммерштиль *m*
16 D Hammerleiste *f*
E hammer rail
F barre *f* de repos des marteaux
I sbarra *f* posteriore ferma martello, barra *f* di riposo dei martelli
S barra *f* de descanso del martillo
U kalapácsléc
R рулейстик *m*
17 D Fanger *m*
E back-check, check head
F attrape *f*
I paramartello *m*
S reposo *m* del doble escape, pieza *f* donde cae el martillo
U ütköző, *fam* fanger
R фенгер *m*
17a D Fangerdraht *m*
E back-check wire
F tige *f* de l'attrape
I ferro *m* del paramartello
S varilla *f* del escape
U ütköződrót, *fam* fangerdrót
R фенгерная проволока *f*
18 D Bändchen *n*
E bridle tape/strap
F lanière *f*
I bretella *f*, tirantino *m*, nastrino *m*
S tirilla *f*
U (visszarántó)szalag
R бентик *m*
19 D Bändchendraht *n*
E bridle/tape wire
F lanière *f* métallique, queue *f* de cochon
I ferro *m* della bretella, gancio *m* del nastrino
S tirilla *f* metálica
U szalagtartó, visszarántószalag-drót
R проволока/пряжка *f* для бентика
20 D Ösenschraube *f*
E regulating/set screw
F bouton *m* de réglage
I vite *f* del bottoncino di scappamento
S tornillo *m* de regulación
U állítócsavar
R ауслезерный винт *m*
20a D Stoßzungenpuppe *f*
E jack regulating button
F bouton *m* de réglage de l'échappement
I bottone *m* regolabile per lo spingitore
S botón *m* regulador del escape
U lökőnyelvszabályozó
R пуговка *f* шпилера, «пупка» *f*
21 D Stoßzunge *f*
E jack, fly, hopper, A: jack knuckle
F échappement *m*
I spingitore *m*, scappamento *m*
S escape *m*
U lökőnyelv, lökőrúd
R шпилер *m*
22 D Stoßzungenkapsel *f*
E jack flange
F fourche *f* de l'échappement
I forcola *f* dello spingitore
S horquilla *f* del escape
U lökőnyelvhüvely, lökőrúdhüvely
R шпилерный капсюль *m*
23 D Stoßzungenspiralfeder *f*
E jack spiral spring, A: jack spring/spiral
F ressort *m* en spirale de l'échappement
I molla *f* a spirale dello spingitore
S muelle *m* (en espiral) del escape
U lökőnyelvrugó, lökőrúdrugó
R шпилерная пружина *f*
24 D Hebeglied *n*
E w(h)ippen, lever, A: support
F (grand) levier *m*, levier *m* inférieur, balancier *m*
I cavalletto *m*, leva *f* inferiore, bilanciere *m*
S palanca *f*, balancín *m*
U emelőkar, alsószár
R фигура *f*
25 D Hebegliedkapsel *f*
E lever/support/w(h)ippen flange
F fourche *f* du grand levier
I forcola *f* del cavalletto/della leva di sotto
S horquilla *f* de la palanca/del balancín
U alsószárvilla, emelőkarvilla
R капсюль *m* фигуры
26 D Auslöserpuppenleiste *f*
E escapement rail, let-off rail, A: regulating rail
F barre *f* (de réglage) de l'échappement
I sbarra *f* viti dello scappamento

S riel *m* del escape
U kiváltást szabályozó léc
R ауслезерный лейстик *m*
27 D Hammerleistenhaken *m*
E hammer rail hook
F crochet *m* de la barre de repos du marteau
I ferro *m* solleva-sbarra martelli
S gancho *m* de la barra de descanso del martillo
U (kalapácsléc)horog
R крючок *m* на рулейстике
28 D Nußkapsel *f*
E butt flange
F fourche *f* de la noix du marteau
I forcola *f* della noce
S horquilla *f* de la nuez
U diókapszli
R шультерный капсюль *m*
29 D Gabelschraube *f*
E forked set-off stay, fork screw; A: regulating rail-prop
F fourche *f* de fixation
I vite *f* a forchetta per sbarra bottoncini scappamenti, vite *f* ad occhiello per sbarra bottoncini scappamenti
S tornillo *m* de horquilla
U villáscsavar, állítócsavar
R металлическая вилка *f* для крепления ауслезерного лейстика
30 D Hammeroberfilz *m*
E hammer outer felt
F garniture *f* externe du marteau
I feltro *m* superiore del martelletto
S guarnición externa *f* del martillo
U kalapácsfej-felsőnemez, kalapácsfejfilc
R гаммерфильц *m*, верхний/наружный молоточковый фильц *m*
31 D Hammerunterfilz *m*
E hammer underfelt
F garniture *f* interne du marteau
I sottofeltro *m* del martello
S guarnicion *f* interior del martillo
U kalapacsfej-alsónemez, kalapácsfejfilc
R нижний молоточковый фильц *m*
32 D Dämpferdraht *m*
E damper lever wire, damper (stem) wire
F tige *f* de l'étouffoir
I ferro *m* della testa dello smorzo, filo *m* sostegno smorzatoio, asta *f* dello smorzo
S alambre *m* del apagador
U tompítódrót
R стержень *m* демпфера, демпферная проволока *f*
33 D Mechanikbolzenmutter *f*
E action standard bolt, A: action bolt nut
F tête *f* de la vis de fixation de la mécanique, tête *f* de la broche
I dado *m* per fianchetto meccanico
S cabeza *f* del tornillo de fijación del mecanismo
U szerkezeterősítő csavaranya, *fam* stucnicsavaranya
R шаховка *f*
34 D Mechanikbolzenschraube
E action bolt
F vis *f* de fixation de la mécanique, broche *f*
I vite *f* per fissaggio meccanica
S tornillo *m* de fijación del mecanismo
U szerkezeterősítő csavar, *fam* stucnicsavar
R болт *m* механики
35 D Pilote *f*
E capstan screw
F pilote *m*
I pilota *m*
S pilote *m*
U oszlopcsavar, pilóta
R пилот *m*
36 D Tastenbäckchen *n*
E key button, chase board
F taquet *m* de balancier
I guida-tasto *m*
S taco *m* central de la tecla
U vezérlőtömböcske
R средний клавиатурный капсюль *m*
37 D Waagebalkenstift *m*
E balance rail pin
F pointe *f* de balancier
I punta *f* per tastiera a bilancino, perno *m* dei tasti
S punta *f* del balancín
U mérlegszög
R средний клавиатурный штифт *m*
38 D Halbtontaste *f*, Obertaste *f*
E semitone/sharp key
F touche *f* dièse/supérieure/noire
I tasto *m* del diesis
S tecla *f* negra, sostenido *m*
U félhangbillentyű
R полутоновая/чёрная клавиша *f*
39 D Hinterteil *m* des Tastenbelages
E ivory tail
F queue *f* de la touche
I coda *f* del tasto
S parte *f* posterior del marfil de las teclas, cola *f*
U elefántcsontborítás hátsó része
R задняя косточка *f*
40 D Vorderteil *m* des Tastenbelages
E ivory head, A: front
F tête *f* de la touche
I placchetta *f* d'avorio del tasto
S martil *m*, tapa/cubierta *f* de martil
U elefántcsontborítás elülső része
R передняя косточка *f*
41 D Stirnplatte *f*, Frontplatte *f*
E key front
F fronton *m* de la touche
I frontalino *m*, frontale *m*
S parte *f* frontal de la tecla
U homloklapocska
R торцевая косточка *f*
42 D Taste *f*
E key, note, digital
F touche *f*
I tasto *m*
S tecla *f*
U billentyű
R клавиша *f*
43 D Tastenführungsstift *m*
E front rail pin
F pointe *f* du jeu de la touche, guide *m* de la touche, pointe *f* (de réglage) du jeu latéral de la touche
I punta *f* di guida del tasto
S guía *f* frontal de la tecla
U billentyűvezető szög
R передний клавиатурный штифт *m*
44 D Filzscheibe *f*
E balance rail bearing
F rondelle *f* de feutre du balancier
I rondella/rosetta *f* di feltro, cuscino *m* della sbarra del bilancino
S roseta *f*/redondel *m*/arandela *f* de fieltro
U nemezalátét, filcalátét, ringfilc
R флейка, фильцшайба *f*
45 D Klaviaturrahmen *m*
E keyframe
F cadre *m* du clavier
I telaio *m*/intelaiatura *f* della tastiera
S bastidor *m* de las teclas
U billentyűzetkeret, billentyűzetráma
R клавиатурная рама *f*
45a D Klaviaturrahmen *m*
E keyframe front rail
F cadre *m* du clavier ⟨*partie antérieure/frontale*⟩
I telaio *m* della tastiera
S bastidor *m* de las teclas ⟨*parte frontal*⟩
U billentyűzetkeret ⟨*elülső rész*⟩
R клавиатурная рама *f* ⟨*передняя часть*⟩
45b D Waagebalken *m*
E fulcrum, A: (keyframe) balance rail
F balancier *m*
I bilancino *m* del telaio, traversa-fulcro *m* dei tasti
S balancín *m*
U mérlegléc
R брусок *m* под средние штифты
45c D Klaviaturrahmen *m*
E keyframe back rail
F cadre *m* du clavier ⟨*partie postérieure*⟩
I telaio *m* della tastiera
S bastidor *m* de las teclas ⟨*parte posterior*⟩
U billentyűzetkeret ⟨*hátsó rész*⟩
R клавиатурная рама *f* ⟨*задняя часть*⟩
46 D Rahmenpolster *n*
E back rail felt, keyframe cloth
F garniture *f* du clavier
I mollettone *m* per dosso tastiera, feltro *m* per il dosso della tastiera
S fieltro *m* para el descanso de la parte posterior de la tecla
U billentyűnyugpárna, drukkfilc
R польстер *m*
47 D Druck(filz)scheibe *f*
E front pin/rail punching
F mouche *f*
I rosetta *f* di feltro per ferma tasto
S redondel *m* de fieltro colocado en la parte inferior de la tecla
U drukkfilclemez (a billentyű alatt)
R дрюкшайба *f*

027 D Klaviergehäuse *n*
E upright piano case
F caisse *f* du piano droit
I cassa *f* del pianoforte
S caja *f* del piano vertical
U pianínószekrény
R корпус *m* пианино

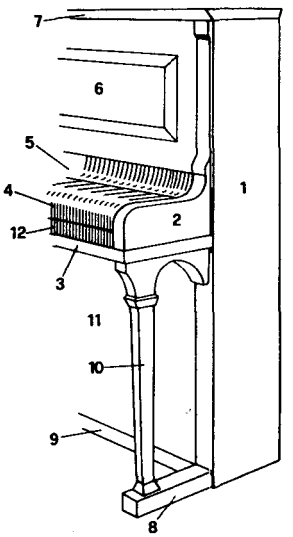

1 D Seite
E side
F côté *m*
I fianco *m*, fiancata *f*
S costado *m*
U oldallap
R боковая стенка *f*, боковина *f*, футор *m*
2 D Arm *m*
E check, A: arm
F bras *m*
I braccio *m*, bracciolo *m*
S brazo *m*
U lezena
R боковая стенка *f* клавиатуры
3 D Stuhlrahmenleiste *f*
E key-bottom
F barre *f* externe du plateau
I lista/cornice *f* esterna del porta-tastiera
S marco *m* externo del teclado
U keretléc, *fam* forderfront
R штульрама *f*
4 D Tastenklappe *f*, Klappe *f*
E fall, A: fall-board
F couvercle *m* (du clavier)
I coperchio *m* (della tastiera/dei tasti)
S tapa *f* (de las teclas/del teclado), cubreteclado *m*
U kárnis, billentyűfedő
R клавиатурный клапан *m*
5 D Hohlkehle
E hollow
F "gorge" *f* ⟨*cavité recevant le couvercle du clavier*⟩
I gola *f*
S *(concavidad superior del cubreteclado o de la tapa del teclado)*
U holkerléc
R карниз *m*
6 D Oberrahmen *m*
E top-door
F panneau *m* supérieur
I facciata *f* superiore
S tapa *f* superior (al teclado)
U felső keret/filung
R верхняя рамка/филёнка *f*
7 D Klavierdeckel *m*, Deckel *m*
E lid, top
F couvercle *m*
I coperchio *m* superiore
S tapa *f*
U tető
R крышка *f*
8 D Fuß *m*
E toe, A: toe-block
F pied *m*
I piedino *m*, piede *m*, zoccolo *m*
S patas *f pl*, zócalo *m*
U láb
R ножка *f*
9 D Sockelleiste *f*
E plinth, A: bottom-rail
F socle *m*
I fondo *m*, zoccolo *m*
S zócalo *m*
U alsó ráma
R цокольный брусок *m*
10 D Konsole *f*
E pillar-support, A: truss
F console *f*
I gamba *f*, mensola *f*
S consola *f*
U konzol
R консольбачка *f*, колонка *f*
11 D Unterrahmen *m*
E bottom door, A: bottom board
F panneau *m* inférieur
I facciata *f* inferiore
S tapa *f* inferior
U alsó keret/filung
R нижняя рамка/филёнка
12 D Schloßleiste *f*
E lock-board
F barre/traverse *f* frontale du clavier portant la serrure
I barretta *f* di chiusura
S barra *f* frontal del teclado que lleva la cerradura
U leisztni, zárléc
R замочный брусок *m*

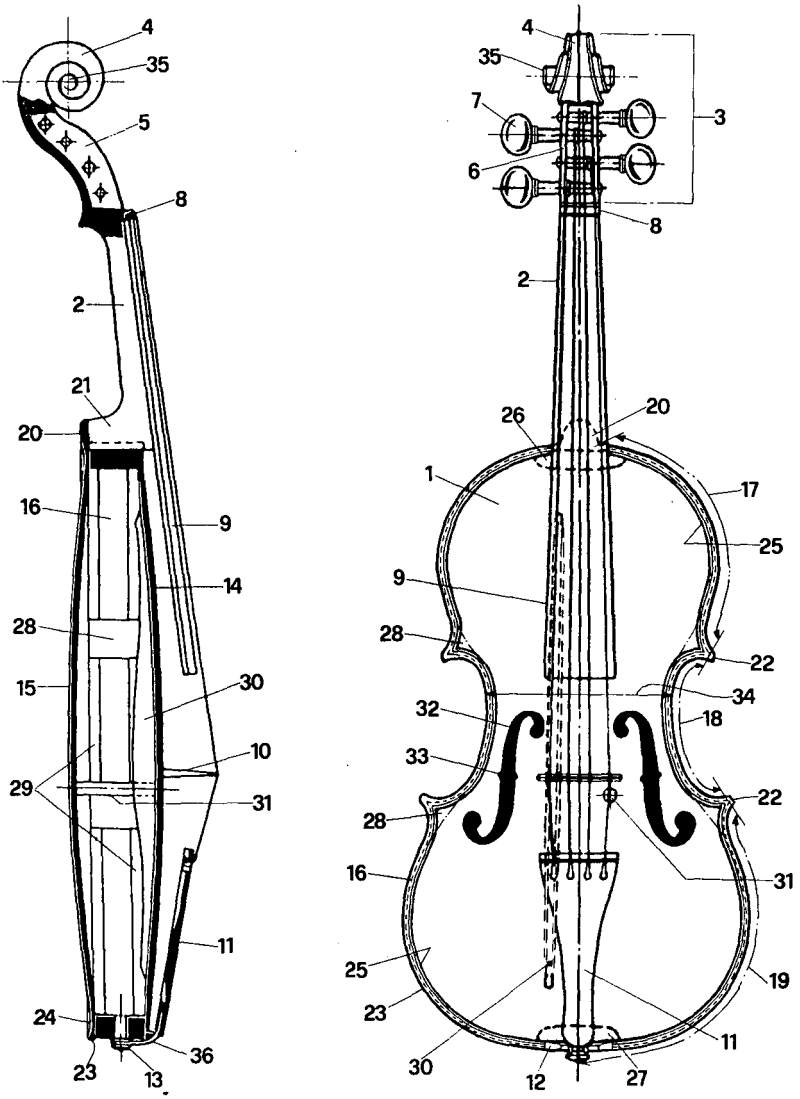

028 D Geige *f*, Violine *f*
E violin
F violon *m*
I violino *m*
S violín *m*
U hegedű
R скрипка *f*

1 D Korpus *n* + *m*, Körper *m*, Resonanzkörper *m*
E resonator, (resonant) body
F corps *m*, caisse *f* de résonance
I corpo *m*, cassa *f* armonica
S cuerpo *m*/caja *f* (de resonancia)
U korpusz, (rezonáló) test
R корпус *m*/кузов *m* инструмента, резонатор *m*

2 D Hals *m*
E neck
F manche *m*
I manico *m*
S cuello *m*, mango *m*, mástil *m*
U nyak
R шейка *f*

3 D Kopf *m*
E head
F tête *f*
I testa *f*
S cabeza *f*, punta *f*
U fej
R головка *f*

4 D Schnecke *f*
E scroll
F volute *f*, coquille *f*
I riccio *m*, chiocciola *f*, voluta *f*
S caracol *m*, voluta *f*
U csiga
R улитка *f*, завиток *m*

5 D Wirbelkasten *m*
E peg box
F chevillier *m*
I cassetta *f*, cavigliera *f*
S clavijero *m*
U (kulcs)szekrény, (kulcs)ház
R колковая коробка *f*, колковый ящик *m*

6 D Wirbelkastenbacken *m*
E peg box cheek
F partie *f* latérale du chevillier
I ganascia *f*, parte *f* laterale della cassetta
S brazos *m pl* del clavijero
U kulcsszekrény fala
R щёчки/стенки *f pl* колковой коробки

7 D Wirbel *m*, Stimmwirbel *m*
E tuning peg/pin
F cheville *f*
I pirolo *m*, caviglia *f*, bischero *m*
S clavija *f*
U (hangoló)kulcs
R колок *m*

8 D Obersattel *m*, Griffbrettsattel *m*, Chorholz *n*
E top nut
F sillet *m* de la touche
I capotasto *m*
S ceja *f*, cejuela *f*, cejilla *f*
U felső nyereg, *fam* felső peindli
R верхний порожек *m*

9 D Griffbrett *n*
E fingerboard, fretboard
F touche *f*
I tastiera *f*
S batidor *m*
U fogólap
R гриф *m*

10 D Steg *m*
E bridge
F chevalet *m*
I ponticello *m*
S puente *m*
U láb, stég
R подставка *f*

11 D Saitenhalter *m*
E tailpiece, string holder
F cordier *m*
I cordiera *f*
S cordal *m*
U húrtartó
R струнодержатель *m*, подгриф(ник) *m*, подгрифок *m*

12 D Sattel *m*
E saddle
F sillet *m*
I sella *f*, reggicordiera *f*, capotasto *m*
S ceja *f*, cejilla *f*
U alsó nyereg, *fam* alsó peindli
R нижний порожек *m*

13 D Knopf *m*
E endpin, tailpin
F bouton *m*
I bottone *m*
S botón *m*
U gomb
R пуговица *f*, пуговка *f*

14 D Decke *f*
E table, belly
F table *f* (d'harmonie)
I tavola *f* armonica
S tapa *f*, tabla *f* de armonía
U tető, has
R верхняя дека/крышка *f*

15 D Boden *m*
E back
F fond *m*
I fondo *m*
S parte *f* posterior, fondo *m*
U hát
R нижняя дека *f*, дно *n*

16 D Zarge *f*
E side, rib
F éclisse *f*
I fascia *f*
S aro *m*
U káva, oldallap
R обечайка *f*

17 D Oberbügel *m*
E upper bout
F courbe *f* supérieure
I volta/sagoma *f* superiore
S curva *f* superior
U felső hajlat
R верхняя окружность *f*

18 D Mittelbügel *m*
E middle bout
F courbe *f* du C/de l'échancrure
I volta *f* centrale, sagoma *f* della "C"
S curva *f* central, escotadura *f*, C *f*
U középső hajlat, középhajlat
R средняя окружность *f*, эсы *m pl*

19 D Unterbügel *m*
E lower bout
F courbe *f* inférieure
I volta/sagoma *f* inferiore
S curva *f* inferior
U alsó hajlat
R нижняя окружность *f*

20 D Zäpfchen *n*, Blättchen *n*
E button, neckplate, heel peg
F talon *m*
I nocetta *f*, covino *m*, lunetta *f*
S talón *m*
U makk
R пуговка *f*, паз *m*

21 D Nase *f*, Bodenzapfen *m*
E shoulder, neck bracket
F talon *m* du manche
I tallone *m* del manico
S talón *m* del mango
U stekli
R нижняя часть *f* шейки, пятка *f* рукоятки

22 D Ecke *f*
E corner
F coin *m*
I angolo *m*, cornetto *m*, punta *f*
S esquina *f*, esquinero *m*
U sarok
R уголок *m*

23 D Rand *m*, Hohlkern *m*
E edge
F bord *m*
I orlo *m*
S borde *m*
U szegély, *fam* rand
R кромка *f*

24 D Hohlkehle *f*
E groove, scoop
F gorge *f*, rigole *f*
I scanalatura *f*
S surco *m*
U homorulat, *fam* holker
R выемка *f* свода

25 D Einlage *f*, Ader *f*, Flödel *m*
E purfling
F filet *m* d'ornement
I filetto *m*
S filete *m* (de adorno)
U berakás, vessző
R ус *m*

26 D Oberklotz *m*
E top/neck block
F tasseau *m* supérieur
I zocchetto/tassello *m* superiore
S zoquete *m* superior
U felső tőke
R верхний клёц *m*, верхняя стойка *f*

27 D Unterklotz *m*
E lower/endpin block
F tasseau *m* inférieur
I zocchetto/tassello *m* inferiore
S zoquete *m* inferior
U alsó tőke
R нижний клёц *m*, нижняя стойка *f*

28 D Eckklötzchen *n*
E corner block
F tasseau *m* du coin
I zocchetti *m pl* degli angoli, tasselli *m pl* angolari
S tacos *m pl*, zoquetes *m pl*
U saroktőke
R угловой клёц *m*, угловые стойки *f pl*

29 D Bereifung *f*, Gegenzarge *f*, Reifchen *n*
E lining
F contre-éclisse *f*
I controfascia *f*
S contra-aro *m*
U léc
R обручик *m*

30 D Baßbalken *m*
E bass-bar
F barre *f*
I catena *f*
S barra *f*, cadena *f*
U gerenda
R пружина *f*, басбалкен *m*

31 D Stimmstock *m*, Stimme
E sound post
F âme *f*
I anima *f*
S alma *f*
U lélek, *fam* stimmstock
R душка *f*

32 D F-Loch *n*
E f-hole, sound hole
F ouïe *f*, F *m*, S *m*
I effe *f*
S efe *f*, oído *m*, agujero *m* armónico, ese *f*

U f-lyuk
R (звуковое) резонаторное отверстие *n*, эф *m*

33 D Querstrich *m*
E f-hole notch
F cran *m* de l'F, patte *f* d'F
I intaccatura *f*, taglio *m*/tacca *f* della effe
S barra *f* de la efe
U f-lyuk bevágása
R зарубка *f* эфа

34 D mittlere Korpusbreite *f*, Schweifung *f*
E waist
F largeur *f* du milieu des C/du corps au plus étroit
I larghezza *f* centrale del corpo
S cintura *f*
U középső szélesség
R средняя ширина *f* корпуса

35 D Ohr *n* der Schnecke
E scroll eye
F bouton *m* de la volute
I orecchio *m* del riccio
S centro *m* de la voluta
U szem
R пуговка *f* улитки

36 D Henkelsaite *f*
E tailpiece string/gut/loop
F corde *f* d'attache
I corda *f* reggicordiera
S sujetador *m* del cordal
U húrerő, húrtartó húr
R струна *f* для подгрифника

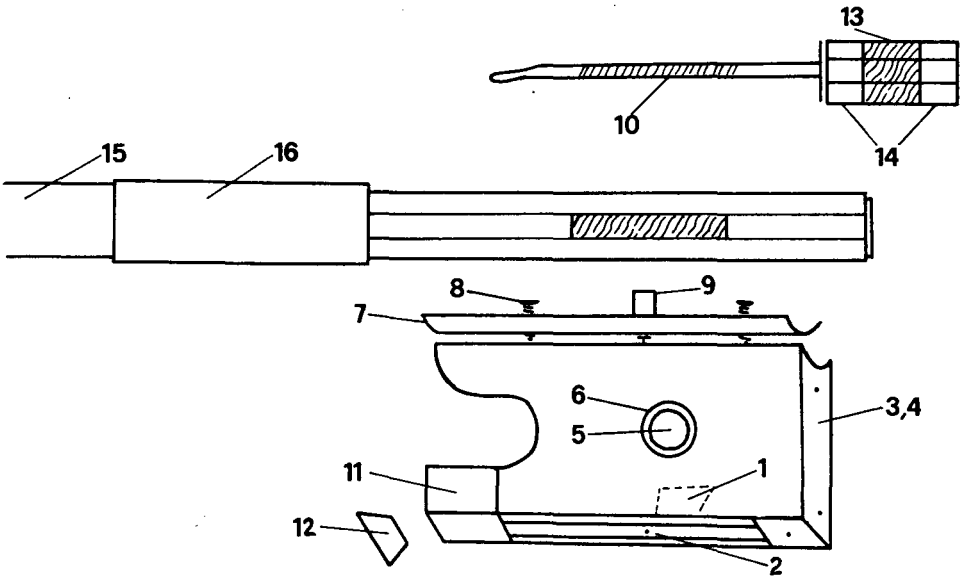

029 D Frosch *m*
E frog
F hausse *f*
I tallone *m*
S talón *m*
U kápa, béka
R колодочка *f* (смычка)

1 D Kästchen *n*, Keilbett *n*
E mortise
F attache *f* de la mèche, mortaise *f*
I sede *f* del crine
S *(pieza del talón que sujeta las cerdas)*
U lyuk
R колодочка *f*
2 D Schub *m*, Schieber *m*, Schübchen *n*
E slide
F plaque *f* de nacre
I lastrina *f* di madreperla
S placa *f* de nácar
U tolóka, súber
R перламутр *m* ⟨*дощечка с наклеенным перламутром*⟩
3 D Zwickel *m*
E heel
F talon *m*
I tallone *m*
S talón *m*
U cvikli
R выемка *f* для металлической пластинки
4 D Zwickelblech *n*
E heel/back plate
F plaque *f* postérieure du talon
I placca *f* incastrata nel tallone
S placa *f* posterior del talón
U fémbetét
R металлическая пластинка *f*
5 D Auge *n*
E eye
F œil *m*
I occhio *m*
S ojo *m*
U szem
R глазок *m*
6 D Augenring *m*
E ring, eye-ring
F anneau/cercle *m* de l'œil
I anello/cerchio *m* dell'occhio
S aro *m* del ojo
U (szem)gyűrű
R кольцо *n* глазка
7 D Bahn *f*, Schubplatte *f*
E underslide
F coulisse *f*
I coulisse *f*
S corredera *f*
U sín
R металлическая подкладка *f* для колодочки
8 D Schraube *f*
E screw
F vis *f*
I vite *f*, chiodo *m* ferma-coulisse
S tornillo *m*
U csavar
R шпилечка *f*, винт *m*
9 D Mutter *f*
E screw eye
F vis *f* à écrou
I madrevite *f*
S tuerca *f*
U anya
R медная гаечка *f*
10 D Spannungsschraube *f*
E tension-screw
F vis *f* de tension
I vite *f* tendi-crine
S tornillo *m* de tensión, tensor *m*
U (feszítő)csavar
R винт *m* (натяжения)
11 D Froschring *m*
E ferrule
F ferrule *f*
I veretta *f*
S remate *m*
U karika, gyűrű
R напёрсток *m*
12 D Schlußkeil *m*, Zwischenkeil *m*, Breitmacher *m*
E plug, wedge
F coin *m*
I cuneo *m*, bietta *f*
S cuña *f*
U záróék
R (расширительный) клинок *m* для ленты волоса
13 D Schraubenkopf *m*, Beinchen *n*
E screw-cap, button
F bouton *m*
I bottone *m*
S botón *m*
U csavarfej
R головка *f* винта ⟨*деревянная часть*⟩
14 D abgeteilte Schraube *f*
E bands *pl*, rings *pl*
F parties *f pl* latérales du bouton
I sezioni *f pl* laterali del bottone

S secciones *f pl* laterales de la cabeza del tornillo
U karika, gyűrű
R головка *f* винта (*металлическая часть*)
15 D Bewicklung *f*
E wrapping, lapping
F filet *m*, garniture *f*
I legatura *f*
S filete *m*
U fonás, ezüst
R обмотка *f* трости
16 D Daumenleder *n*
E thumb-grip
F garniture *f* en cuir
I appoggio *m* per il pollice (*parte in pelle della legatura*)
S empuñadura *f*
U bőr(özés)
R кожица *f* для большого пальца

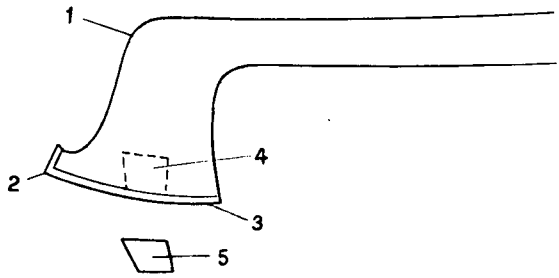

030 D Kopf *m*
E head
F tête *f*
I testa *f*
S cabeza *f*, punta *f*
U fej
R головка *f*, конец *m* (смычка)

1 D Kamm *m*
E ridge
F partie *f* frontale de la pointe
I sagoma *f* della testa
S extremidad *f* frontal de la punta
U él
R головка *f*
2 D Spitze *f*
E peak, tip, point
F pointe *f*
I punta *f*
S punta *f*
U csúcs, spicc
R носик *m* головки, конец *m*
3 D Platte *f*
E plate, tip
F plaque *f* d'os/de métal
I placca *f* di osso/metallo
S placa *f* de hueso/metal
U csont
R косточка *f*
4 D Kästchen *n*, Keilbett *n*
E mortise
F attache *f* de la mèche
I sede *f* del crine
S entalladura *f*
U lyuk
R выемка *f* в головке
5 D Oberkeil *m*, Keil *m*
E (head) plug
F pièce *f* recouvrant le coin
I tappo *m*
S tapa *f* del cuño
U (felső) ék
R кнопка *f* для головки

031 D Blockflöte *f*
E recorder
F flûte *f* à bec, flûte *f* douce/droite
I flauto *m* dolce/diritto/a becco
S flauta *f* recta/dulce/de pico
U blockflőte, egyenes fuvola
R блокфлейта *f*

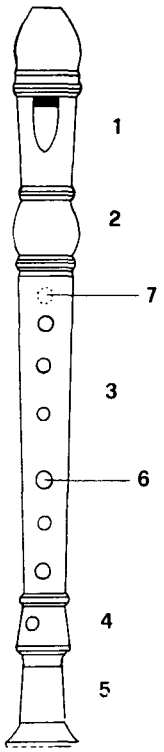

1 D Mundstück *n*, Kopfstück *n* mit Schnabel
E head joint with beak/fipple
F embouchure *f*, corps *m* supérieur avec bec, tête *f* avec bec
I bocchino *m*, testata *f* con becco
S embocadura *f*, bocal *m* con el pico
U fej(rész) a csőrrel, *fam* mundstück
R мундштук *m*, головка *f* с наконечником
2 D Wulst *m*
E socket
F baril *m*, barillet *m*
I barilotto *m*
S barrilete *m*
U hordó
R бочонок *m*
3 D Mittelstück *n*
E middle joint
F second corps *m*, corps *m* du milieu
I pezzo *m* di mezzo
S cuerpo *m* central
U szár(rész), középső rész
R корпус *m*, средняя часть *f*
4+5 D Fußstück *n*
E lower/foot joint
F patte *f*, troisième corps *m*
I pezzo *m* inferiore
S parte *f* inferior, pata *f*
U láb(rész)
R раструб *m*, нижняя часть *f* корпуса
4 D Trommel *f*
E *(bulbous part of foot joint)*
F tambour *m*, corps *m* inférieur
I *(parte rigonfia del pezzo inferiore)*
S tambor *m*, trozo/cuerpo *m* inferior
U alsó toldás
R утолщение *n*
5 D Schallbecher *m*, Stürze *f*
E bell
F pavillon *m*, bonnet *m*
I campana *f*, padiglione *m*
S campana *f*, pabellón *m*
U (hang)tölcsér
R раструб *m*
6 D Griffloch *n*, Tonloch *n*
E finger/tone hole
F trou *m*
I foro *m*, buco *m*
S agujero *m*, orificio *m*
U hanglyuk
R (звуковое) отверстие *n*
7 D Daumenloch, *n*, Überblasloch *n*
E thumb/overblowing hole
F trou *m* du pouce/pour octavier
I foro *m* del pollice
S orificio *m* del pulgar/de octavar
U hüvelyklyuk, oktávlyuk
R октавное отверстие *n*

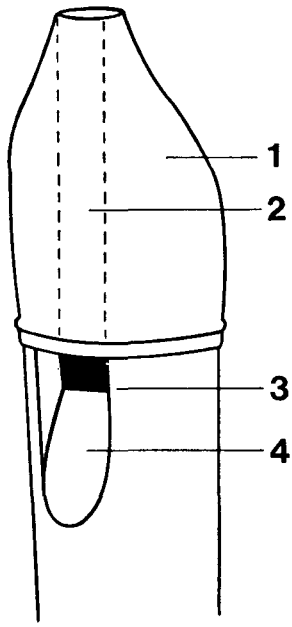

032 D Blockflötenschnabel *m*
E recorder mouthpiece
F bec *m* de flûte à bec
I becco *m* del flauto diritto
S pico *m*/embocadura *f* de flauta recta/dulce/de pico
U egyenes fuvola csőre, blockflőte csőre
R мундштучная часть *f*/наконечник *m* блокфлейты

1 D Schnabel *m*
E mouthpiece, beak
F bec *m*
I bocchino *m*, becco *m*
S pico *m*, embocadura *f*, escotadura *f*
U csőr
R наконечник *m*

2 D Kernspalt *m*, Windkanal *m*
E windway, air-passage
F canal *m* pour l'air, conduit *m* d'air
I camera *f* d'aria
S aeroducto *m*, canal *m*
U magrés
R щель *f*

3 D Schneidekante *f*
E edge, knife-edge
F biseau *m*
I taglio *m*
S bisel *m*, borde *m*, filo *m*
U ajakfelvágás éle
R *(деталь мундштучной части)*

4 D Aufschnitt *m*
E mouth, cut-up, slit
F bouche *f*, lumière *f*, ouverture *f*, biseau *m*, sifflée *f*
I apertura *f*, fessura *f*
S boca *f*, luz *f*
U (ajak)felvágás, lábium
R *(деталь мундштучной части)*

033 D Klarinette
E clarinet
F clarinette *f*
I clarinetto *m*
S clarinete *m*
U klarinét
R кларнет *m*

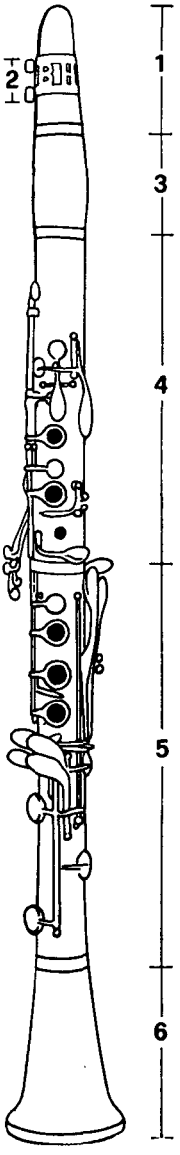

1 D Schnabel *m*
E mouthpiece, beak
F bec *m*
I bocchino *m*, becco *m*
S pico *m*, embocadura *f*, escotadura *f*
U fúvóka, fej
R мундштук *m*

2 D Ligaturklammer *f*
E ligature bracket
F ligature *f*
I legatura *f*, fascietta *f*
S ligadura *f*
U (nád)szorító
R металлический зажим *m*, машинка *f*

3 D Birne *f*
E socket, barrel
F baril *m*, barillet *m*
I barilotto *m*
S barrilete *m*
U hordó
R бочонок *m*

4 D Oberstück *n*
E upper/top joint
F corps *m* supérieur/de la main gauche
I pezzo *m* superiore
S pieza *f*/cuerpo *m*/parte *f* superior
U felső rész
R верхняя часть *f* основной трубки, верхнее колено *n*

5 D Unterstück *n*
E lower/bottom joint
F corps *m* inférieur/de la main droite
I pezzo *m* inferiore
S cuerpo *m* inferior/de la mano derecha
U alsó rész
R нижняя часть *f* основной трубки, нижнее колено *n*

6 D Schallbecher *m*, Stürze *f*
E bell
F pavillon *m*, bonnet *m*
I campana *f*, padiglione *m*
S campana *f*, pabellón *m*
U (hang)tölcsér, korpusz
R раструб *m*

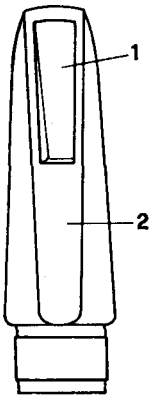

034 D Klarinettenschnabel *m*
E clarinet mouthpiece
F bec *m* de la clarinette
I bocchino *m* del clarinetto
S embocadura *f*/pico *m* del clarinete
U klarinétcsőr
R мундштук *m* кларнета

1 D Höhlung *f*
E throat
F gorge *f*
I gola *f*, cameratura *f*
S garganta *f*
U fúvórés, fúvónyílás
R отверстие *n* в клюве

2 D Bahn *f*
E table
F table *f*
I tavola *f*, piano *m*
S asiento *m*, tabla *f*
U nyelv
R канал *m*

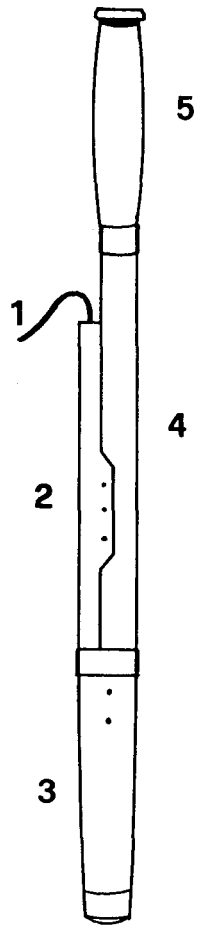

035 D Fagott *n*
E bassoon
F basson *m*
I fagotto *m*
S fagot(e) *m*
U fagott
R фагот *m*

1 D das S *n*
E crook, bocal
F bocal *m*
I esse *f*
S bocal *m*, tudel *m*
U S-cső
R «ос» *m*

2 D Flügel *m*, Flügelröhre *f*, Oberstück *n*
E wing tenor joint
F petit corps *m*, petite branche/pièce *f*
I tubo *m* piccolo, aletta *f*
S pieza *f*/cuerpo *m*/parte *f* superior, cuerpo *m* de la mano izquierda
U felső rész
R малое колено *n*

3 D Stiefel *m*, Bogen *m*, Doppelloch *n*
E double joint, butt
F culasse *f*
I sacco *m*
S culata *f*
U láb, csizma
R двойное колено *n*, сапог *m*

4 D Mittelrohr *n*, Baßröhre *f*
E middle/bass/long joint
F corps *m* du milieu, grand corps *m*, grande branche *f*, grosse pièce *f*
I grande corpo *m*, pezzo *m* lungo
S cuerpo *m* central, gran cuerpo *m*
U középrész, középső rész
R большое колено *n*

5 D Schallbecher *m*, Stürze *f*
E bell
F pavillon *m*, bonnet *m*
I campana *f*, padiglione *m*
S campana *f*, pabellón *m*
U (hang)tölcsér, korpusz
R раструб *m*

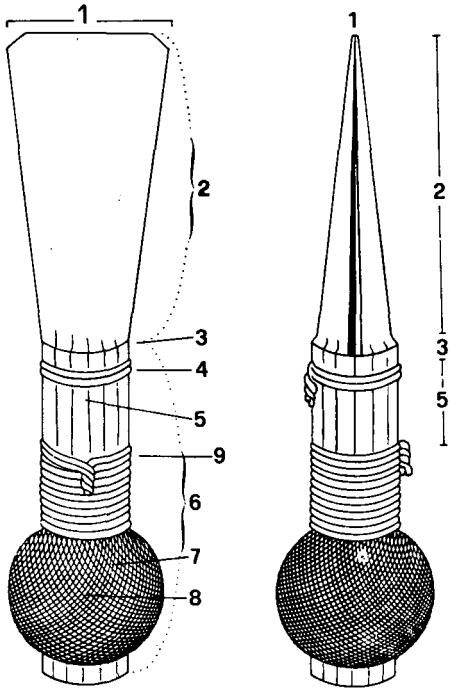

036 D doppeltes Rohrblatt *n*
E double reed
F anche *f* double
I ancia *f* doppia
S lengüeta *f* doble
U kettős/dupla nádnyelv
R двойная трость *f*

1 D Mundspalt *m*
E aperture
F ouverture *f*, lumière *f*
I apertura *f*
S luz *f*
U befújónyílás, befúvórés
R щель *f*, пасть *f*
2 D Bahn *f*
E table, lay
F table *f*
I tavola *f*, paletta *f*
S asiento *m*, tabla *f*
U nyelv
R пасть *f*, перо *n*
3 D Schulter *f*
E shoulder
F épaule *f*
I spalla *f*, collo *m*
S espalda *f*
U vállrész
R плечо *n*, плечики *n pl*

4 D erste Zwinge *f*
E first ring
F première ligature *f*
I legatura *f* prima
S primera ligadura *f*
U első drót
R первый/проволочный зажим *m*, проволочка *f*
5 D Taille *f*
E throat
F taille *f*
I gola *f*
S corte *m*, cintura *f*
U középső rész, test
R шейка *f*
6 D Hülse *f*, Schaft *m*, Stift *m*
E tube, staple
F corps *m*
I corpo *m*, tubetto *m*
S cuerpo *m*
U szár
R ствол *m*

7 D Garnkugel *f*
E binding
F ligature *f*
I legatura *f*
S abrazadera *f*, ligadura
U kötés
R ниточная обмотка *f*
8 D dritte Zwinge *f*
E third ring
F troisième ligature *f*
I legatura *f* terza
S tercera ligadura *f*
U harmadik drót
R третий зажим *m*
9 D zweite Zwinge *f*
E second ring
F deuxième ligature *f*
I legatura *f* seconda
S segunda ligadura *f*
U második drót
R второй зажим *m*

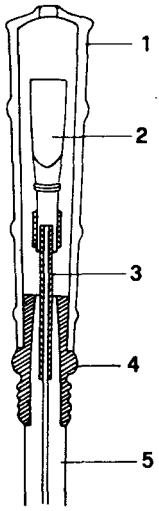

037 D Mundstück *n* des Krummhorns
E mouthpiece of the crumhorn
F capsule *m*, bocal *m*
I bocchino *m* del cromorno
S cañón *m* del cromorno
U görbekürt fúvókája
R мундштук *m* крумгорна

1 D Windkapsel
E windcap
F capsule *f*, bocal *m*
I capsula *f*, custodia *f*, copri-ancia *m*
S tudel *m*, bocal *m*, cañón *m*
U szélkupak, szélsapka
R свистковое устройство *n*, свистковый мундштук *m*

2 D Rohrblatt *n*
E reed
F anche *f*
I ancia *f*
S caña *f*, lengüeta *f*
U nádnyelv
R трость *f*, язычок *m*

3 D Hülse *f*, Schaft *m*, Stift *m*
E tube, staple
F corps *m*
I corpo *m*, tubetto *m*
S cuerpo *m*
U hüvely
R штифт *m*

4 D Zapfen *m*
E tenon
F tenon *m*
I gambo *m*
S tenon *m*, gancho *m*
U csap
R цапка *f*

5 D Krummhorn *n*
E crumhorn
F cromorne *m*
I cromorno *m*
S orlo *m*, cromorno *m*
U görbekürt, krummhorn
R крумгорн *m*

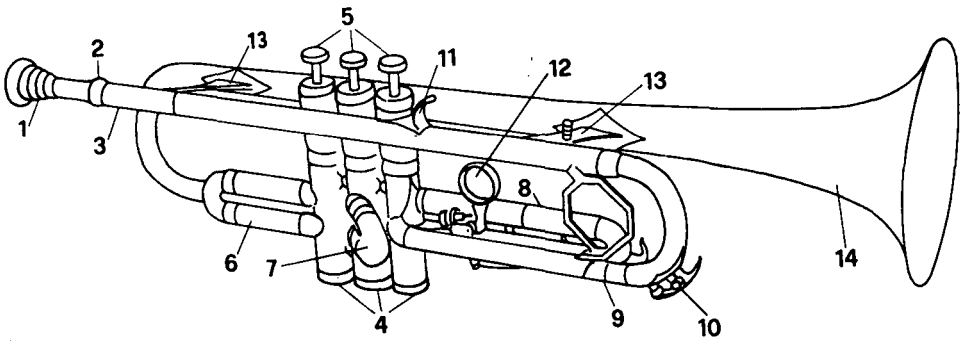

038 D Trompete *f*
E trumpet
F trompette *f*
I tromba *f*
S trompeta *f*
U trombita
R труба *f*

1 D Mundstück *n*
E mouthpiece
F embouchure *f*
I bocchino *m*
S embocadura *f*, boquilla *f*, pico *m*
U fúvóka
R мундштук *m*
2 D Zwinge *f*
E ferrule
F ferrule *f*, virole *f*
I ghiera *f*
S abrazadera *f*, anillo *m*
U fúvócsőgyűrű
R мундштучное кольцо *n*
3 D Mundrohr *n*
E mouthpipe
F bocal *m*
I pezzo *m* d'imboccatura
S bocal *m*
U fúvócső
R патрубок *m*
4 D Ventile *n pl*
E valves *pl*
F pistons *m pl*, cylindres *m pl*
I pistoni *m pl*
S pistones *m pl*, cilindros *m pl*
U ventilek *pl*, váltók *pl*
R вентили *m pl*, помпы *f pl*
5 D Fingerknöpfe *m pl*
E finger-buttons *pl*
F boutons-pistons *m pl*
I bottoni *m pl*, tasti *m pl*
S pistones *m pl*, botones *m pl*
U nyomógombok *pl*
R клапаны *m pl*, кнопки *f pl*
6 D erster Ventilbogen *m*
E first valve slide
F premier piston *m*
I prima pompa *f* addizionale
S primer cilindro/pistón *m*
U első ventiltoldat/*fam* cúg
R первый вентиль *m*
7 D zweiter Ventilbogen *m*
E second valve slide
F deuxième piston *m*
I seconda pompa *f* addizionale
S segundo cilindro/pistón *m*
U második ventiltoldat/*fam* cúg
R второй вентиль *m*
8 D dritter Ventilbogen *m*
E third valve slide
F troisième piston *m*
I terza pompa *f* addizionale
S tercer cilindro/pistón *m*
U harmadik ventiltoldat/*fam* cúg
R третий вентиль *m*
9 D Stimmbogen *m*, Knie *n*
E crook, tuning arch/slide
F corps *m* de rechange
I pompa *f* d'accordo/generale
S tono *m* de recambio, tonillo *m*, bomba *f*
U hangolóhuzal, *fam* hangolócúg, *fam* stimmcúg
R крона *f* общего строя
10 D Wasserklappe *f*
E water key
F clef *f* d'eau
I chiave *f* dell'acqua/di scolo
S llave *f* de desagüe
U vízkieresztő billentyű
R вассерклапан *m*, сливной клапан *m*
11 D Fingerstütze *f*
E finger-hook
F appui *m*, crochet *m* pour le doigt
I appoggio/gancio *m* per il dito
S gancho *m* para el dedo
U ujjtartó
R опора *f* для пальца, кронштейн *m*
12 D Schnellwechsel *m*
E slide change
F valve *f* rotatoire de changement
I anello *m* automatico
S válvula *f* rotatoria de cambio
U finomhangoló
R подстройка *f*, быстрая перемена *f*
13 D Quersteg *m*
E cross-stay
F traversino *m*, barrette *f*
I traversino *m*
S travesaño *m*, pasadera *f*
U támasz, merevítő
R поперечина *f*, распорка *f*
14 D Schallstück *n*, Stürze *f*
E bell (joint)
F pavillon *m*
I padiglione *m*, campana *f*
S pabellón *m*, campana *f*
U (hang)tölcsér, korpusz
R раструб *m*

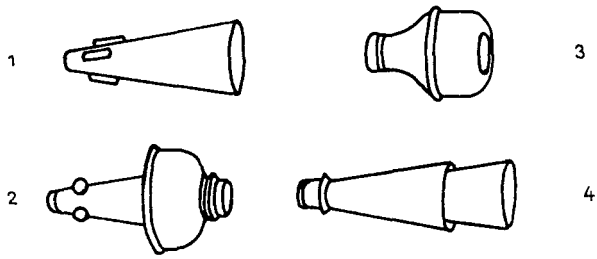

039 D Trompetendämpfer *m pl*
E trumpet mutes *pl*
F sourdines *f pl* de la trompette
I sordine *f pl* per tromba
S sordinas *f pl* de la trompeta
U trombitatompítók *pl*, trombitaszordínók *pl*
R сурдины *f pl* для труб

1 D gerader Dämpfer *m*
E straight mute
F sourdine *f* droite
I sordina *f* diritta/ordinaria
S sordina *f* recta
U éles demfer
R обыкновенная сурдина *f*

2 D Husch-Dämpfer *m*
E hush mute
F sourdine *f* à cafotte
I sordina *f* a cappello/hush-hush, muta *f*
S sordina *f* de casquete
U hus-hus demfer
R грибок *m*

3 D Wau-wau-Dämpfer *m*
E wow-wow mute
F sourdine *f* wa(u)-wa(u)
I sordina *f* wa-wa
S sordina *f* wau-wau
U wau-wau demfer
R сурдина *f* «квакушка»

4 D Doppelkegel-Dämpfer *m*
E double mute
F sourdine *f* à double cône
I sordina *f* a doppio cono
S sordina *f* de doble cono
U kettős dempfer
R двойная сурдина *f*

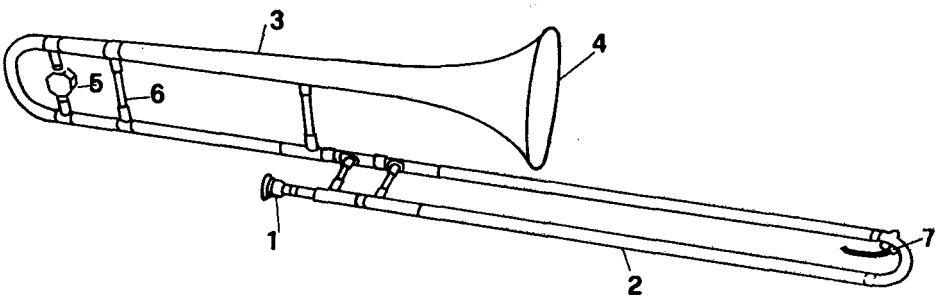

040 D Posaune *f*
E trombone
F trombone *m*
I trombone *m*
S trombón *m*
U harsona, trombon, pozaun, puzón
R тромбон *m*

1 D Mundstück *n*
E mouthpiece
F embouchure *f*
I bocchino *m*
S embocadura *f*, boquilla *f*, pico *m*
U fúvóka
R мундштук *m*
2 D Zug *m*
E slide
F coulisse *f*
I pompa *f* mobile a coulisse, pompa *f* a tiro
S vara *f*
U tolóka, *fam* cúg
R кулиса *f*
3 D Korpus *n* + *m*
E bell (joint)
F corps *m*
I corpo *m* della campana
S cuerpo *m*
U korpusz
R корпус *m*
4 D Schallstück *n*, Stürze *f*
E bell (joint)
F pavillon *m*
I padiglione *m*, campana *f*
S pabellón *m*, campana *f*
U (hang)tölcsér, korpusz
R раструб *m*
5 D Balancer *m*
E balance weight
F balancier *m*, contrepoids *m*
I contrappeso *m*
S contrapeso *m*
U ellensúly, balansz
R грузило *n*
6 D Quersteg *m*
E cross-stay
F traversino *m*, barrette *f*
I traversino *m*
S travesaño *m*, pasadera *f*
U támasz, merevítő
R распорка *f*, поперечина *f*
7 D Wasserklappe *f*
E water key
F clef *f* d'eau
I chiave *f* dell'acqua/di scolo
S llave *f* de desagüe
U vízkieresztő billentyű
R воссерклапан *m*, сливной клапан *m*

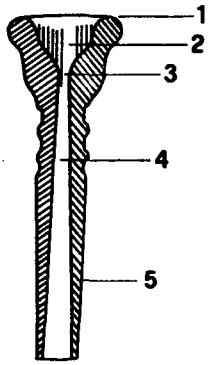

041 D Kesselmundstück *n* der Blechblasinstrumente
E cupped mouthpiece of brass instruments
F embouchure *f* en forme de coupe des cuivres
I bocchino *m* a forma di tazza degli strumenti d'ottone
S boquilla *f* en forma de copa/taza de los metales
U rézfúvók tölcséres fúvókája
R чашевидный мундштук *m* медных духовых инструментов

1 D Rand *m*
E rim
F bord *m*
I orlo *m*, appoggio *m*
S borde *m*
U perem
R устье *n* мундштука
2 D Kessel *m*
E cup
F bassin *m*
I tazza *f*
S copa *f*, taza *f*
U üst, kehely, tölcsér
R коническая чашка *f*
3 D Loch *n*, Kesselbohrung *f*, Grundbohrung *f*
E throat, bore
F grain *m*, perce *f* du bassin
I foro *m*
S orificio *m*, perforación *f*, taladro *m*
U furat
R отверстие *n*
4 D Stengelbohrung *f*
E back-bore
F queue *f*, canal *m*
I foro *m* posteriore
S canal *m*
U kónikus csö, szár furata
R канал *m*
5 D Stengel *m*, Zapfen *m*
E stem, shank
F tenon *m*
I maschio *m*
S cono *m*
U szár
R ствол *m*

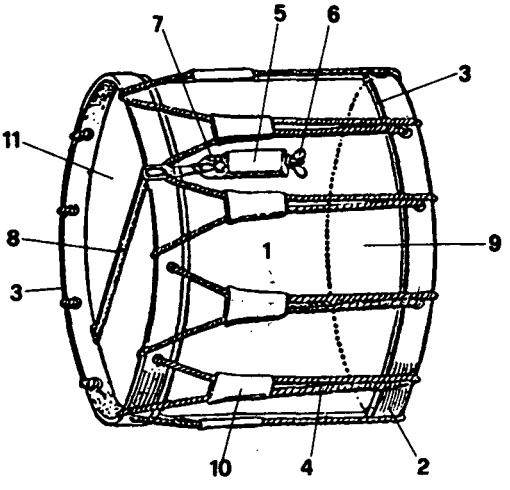

042 D Leinentrommel *f*
E laced/side/snare drum
F tambour *m* à cordes, caisse *f* claire
I tamburo *m* con/a corde
S tambor *m* afinable/con tensores
U kötéllel hangolt dob
R французский барабан *m*

1 D Zarge *f*
E shell, body
F fût *m*
I fascia *f*, corpo *m*
S caja *f*, cuerpo *m*
U káva
R кадло *n*
2 D Spannreifen *m*, Klemmreifen *m*
E counter-hoop
F cercle *m* en bois
I cerchio *m*
S tensor/aro *m* tensador/de tensar
U feszítőkeret, reif
R обруч(ик) *m*
3 D Unterreifen *m*, Wickelreifen *m*
E flesh hoop
F cercle *m* intérieur/d'enroulage
I cerchio *m* della pelle
S aro *m* envuelto/interior/oculto
U feszítőráma
R подобручник *m*
4 D Leine *f*
E cord, rope
F corde *f*
I corda *f*, tirante *m*
S tensor *m*
U zsinór, kötél(zet)
R шнур *m*, верёвка *f*
5 D Saitenschraube *f*
E strainer
F pontet *m*
I tiracorda *f*, vite-tirante *f*
S tirante *m*, ajuste *m*
U húrfeszítő csavar
R винт *m* подструнника
6 D Schraubenflügel *m*
E (strainer) screw wing
F pas *m* de vis du pontet
I palette/alette *f pl* della vite, farfalla *f*
S tornillo *m*
U csavarszárny
R перо *n* винта
7 D Anhängehaken *m*
E hitch hook
F crochet *m* du pontet
I gancio *m* della tracolla
S gancho/aro *m* de suspensión
U akasztóhorog
R крючок *m*
8 D Schnarrsaite *f*
E snare
F timbre *m*
I corda *f* di minugia, bordoniera *f*
S bordón *m*
U pergőhúr
R струна *f*, натянутая поверх кожи барабана
9 D Schlagfell *n*
E vellum, batter head, skin
F peau *f* supérieure/de batterie
I battitoia *f*, pelle *f* superiore/del suono
S cara *f* anterior, cara *f* superior en la que se bate, cuero *m*, badana *f*, piel *f*, parche *m* de batido/ejecución
U felső dobbőr
R верхняя кожа/сторона *f*
10 D Schleife *f*
E leather brace
F tirant *m*
I *(parte mobile di pelle per tirare la corda)*
S tirante *m*
U bőrhurok, bújtató
R натяжная петля *f*
11 D Saitenfell *n*
E snare head
F peau *f* de timbre
I pelle *f* inferiore/di risonanza
S cara *f* (interior) con bordones, parche *m* de resonancia
U húros dobbőr
R нижняя кожа/сторона *f*, подструнник *m*

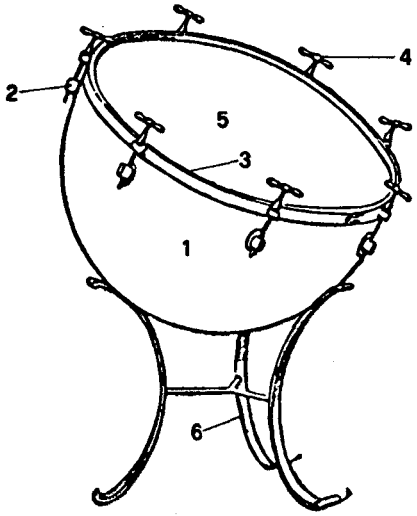

043 D Pauke *f*
E kettledrum, timpano
F timbale *f*
I timpano *m*
S timbal *m*, atabal *m*
U üstdob
R литавра *f*

1 D Kessel *m*
E shell
F fût *m*
I caldaia *f*
S recipiente *m*, caldero *m*, vaso *m*
U üst
R котёл *m*

2 D Schraubenmutter *f*, Schraubbock *m*
E bracket screw
F tenon *m* à écrou
I vite-tirante *f*
S tornillo *m*
U csavaranya, állítócsavar
R гайка *f*

3 D Spannreifen *m*, Klemmreifen *m*
E counter-hoop
F cercle *m* en bois
I cerchio *m*
S tensor *m*, aro *m* tensador/de tensar
U feszítőkeret, reif
R обруч(ик) *m*

4 D Schraubenschlüssel *m*
E tuning handle
F clef *f* d'accord à vis
I chiave *f* per l'accordatura
S manija *f* de afinación/para afinar, clavija *f*
U hangolókulcs
R натяжной винт *m*

D Fell *n*
E (drum-)head, skin, vellum
F peau *f*
I pelle *f*, membrana *f*
S cara *f*, membrana *f*
U (dob)bőr
R кожа *f*, перепонка *f*, мембрана *f*

6 D Ständer *m*
E foot, tripod
F pied *m*, trépied *m*
I supporto *m*, treppiede *m*, sostegno *m*, cavalletto *m*
S pie *m*, trípode *m*, caballete *m*
U állvány
R подставка *f*

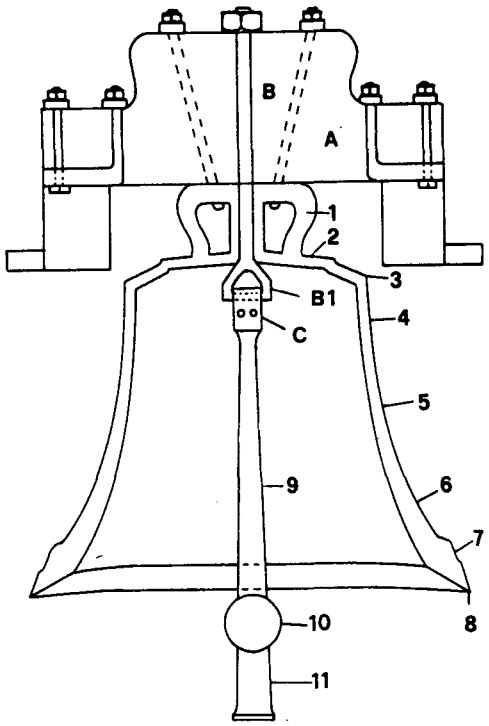

044 D Glocke *f*
E bell
F cloche *f*
I campana *f*
S campana *f*
U harang
R колокол *m*

A D Joch *n*
E headstock
F mouton *m*, joug *m*
I ceppo *m*, giogo *m*
S yugo *m* de la campana
U (harang)iga
R хомут *m*

B D Schraube *f*
E rod
F bélière *f*
I vite *m*, tirante *m* di ferro
S tornillo *m*
U csavar
R болт *m*

B¹ D Hängeeisen *n*
E pendant
F bélière *f*, anneau *m* de fixation du battant
I ansola *f*, sostegno *m* del battente
S ansa *f*, sostén *m* del badajo
U függesztővas
R петля *f* для подвески языка

C D Riemen *m*
E transmission
F chape *f* fer et cuir
I cinghia *f* di cuoio, trasmissione *f*
S transmisión *f*
U szíj
R ремень *m*

1 D Haube *f*, Krone *f*
E canons *pl*
F cerveau *m*, couronne *f*, anses *f pl*, colombettes *f pl*
I coppo *m*, sommo *m*
S corona *f*
U korona, fül, függesztőtárcsa
R ухо *n*, матка *f*

2 D Glockenplatte *f*
E crown
F cerveau *m*
I coppo *m*, sommo *m*
S corona *f*
U platni
R сковорода *f*

3 D oberer Glockenrand *m*
E shoulder
F bord supérieur *m*
I *(punto più alto del profilo)*
S borde/cerco *m* superior
U váll
R плечо *n*

4—5 D Obersatz *m*
E upper part of waist
F partie *f* supérieure
I parte *f* superiore, gola *f*
S parte *f* superior (de la campana)
U harangtest felső része
R верхняя часть *f*

5—6 D Untersatz *m*
E lower part of waist
F partie *f* inférieure
I parte *f* inferiore
S parte *f* inferior (de la campana)
U harangtest alsó része
R нижняя часть *f*

4 D Hals *m*
E waist
F gorge *f*
I profilo *m* superiore
S caja *f*, vaso *m*, panza *f*
U harangtest felső része
R верхний край *m*

5 D Flanke *f*
E waist
F flancs *m pl*
I *(punto d'unione fra le parti superiore e inferiore)*
S panza *f*
U harangtest középső része
R ребро *n*

6 D Wolm *m*
E waist
F panse *f*
I *(punto mediano della parte inferiore)*
S capa *f*, panza *f*
U harangtest alsó része
R ребро *n*

7 D Schlag *m*, Schlagring *m*, Schlagwulst *m*
E sound bow
F point *m* de frappe, bord *m* de la cloche
I anello *m* del suono, pinza *f*, inizio *m* del bordo, punto *m* di massimo spessore
S labio *m*
U ütőperem, karima
R звуковое кольцо *n*

8 D Schärfe *f*, Mündung *f*, Bord *m*, Glockenrand *m*
E lip, rim
F diamètre *m*, ouverture *f*, bouche *f*
I orlo *m*, bordo *m*
S borde *m*
U ütőél
R нижний край *m*

9 D Klöppel *m*
E clapper
F battant *m*
I battaglio *m*, battente *m*
S badajo *m*, mazo *m*, batiente *m*
U ütőszár, harangnyelv
R язык *m*, ударник *m*

10 D Klöppelballen *m*
E clapper ball
F boule *f* de frappe
I boccia *f*, sfera *f*, pera *f* (del battaglio)
S bola *f*, extremidad *f* batiente del mazo
U ütőgomb, monya
R ударная часть *f* языка

11 D Klöppelschwanz *m*, Flucht *f*
E clapper-flight
F extremité *f* embarc *m* du battant
I estremità *f* del battaglio
S extremo *m* del badajo
U ütőfüggelék
R нижняя часть *f* языка

LISTE DER DIAGRAMME

01 Note und Liniensystem 740
02 Noten- und Pausenwerte 741
03 Notennamen 742
04 Intervalle 744
05 Stufen und Funktionen 746
06 Einige Beispiele für die Akkordbenennung 748
07 Kadenzen 750
08 Taktvorzeichen 751
09 Schleifladenorgel 752
010 Lippenpfeife (Metall) 755
011 Bärte 756
012 Kropfformen 757
013 Lippenpfeife (Holz) 758
014 Zungenpfeife 759
015 Stimmvorrichtungen an Holz- und Metallpfeifen 760
016 Deckungsformen 762
017 Kehlen 763
018 Windlade 764
019 Magazinbalg 765
020 Cembalomechanik 766
021 Clavichordmechanik 767
022 Flügelmechanik 768
023 Flügelgehäuse 773
024 Lyra 774
025 Klavierpanzerplatte 775
026 Klaviermechanik 776
027 Klaviergehäuse 779
028 Geige 780
029 Frosch 783
030 Kopf 784
031 Blockflöte 785
032 Blockflötenschnabel 786
033 Klarinette 787
034 Klarinettenschnabel 788
035 Fagott 788
036 Doppeltes Rohrblatt 789
037 Mundstück des Krummhorns 790
038 Trompete 791
039 Trompetendämpfer 792
040 Posaune 793
041 Kesselmundstück der Blechblasinstrumente 794
042 Leinentrommel 795
043 Pauke 796
044 Glocke 797

LIST OF DIAGRAMS

01 Note and Staff/Stave 740
02 Values of Notes and Rests 741
03 Names of Notes 742
04 Intervals 744
05 Degrees and Functions 746
06 Some Examples of Chordal Terminology 748
07 Cadences 750
08 Time Signatures 751
09 Slider Chest Organ 752
010 Flue Pipe (Metal) 755
011 Ears 756
012 Forms of Hoods and Mitres/Miters 757
013 Flue Pipe (Wood) 758
014 Reed Pipe 759
015 Tuning Devices for Wood and Metal Pipes 760
016 Types of Resonator Tuners 762
017 Shallots 763
018 Wind Chest 764
019 Reservoir Bellows 765
020 Harpsichord Action 766
021 Clavichord Action 767
022 Grand Piano Action 768
023 Grand Piano Case 773
024 Lyre Assembly 774
025 Piano Frame 775
026 Upright Piano Action 776
027 Upright Piano Case 779
028 Violin 780
029 Frog 783
030 Head 784
031 Recorder 785
032 Recorder Mouthpiece 786
033 Clarinet 787
034 Clarinet Mouthpiece 788
035 Bassoon 788
036 Double Reed 789
037 Mouthpiece of the Crumhorn 790
038 Trumpet 791
039 Trumpet Mutes 792
040 Trombone 793
041 Cupped Mouthpiece of Brass Instruments 794
042 Laced Drum 795
043 Kettledrum 796
044 Bell 797

LISTE DES DIAGRAMMES

01 Note et portée 740
02 Valeur des notes et des silences 741
03 Noms des notes 742
04 Intervalles 744
05 Degrés et fonctions 746
06 Quelques exemples d'identification d'accords 748
07 Cadences 750
08 Indication de la mesure 751
09 Orgue avec sommier à registres traînants 752
010 Tuyau à bouche (métal) 755
011 Oreilles 756
012 Formes de coudes 757
013 Tuyau à bouche (bois) 758
014 Tuyau à anche 759
015 Dispositifs d'accord pour tuyaux en bois et en métal 760
016 Formes des résonateurs 762
017 Rigoles 763
018 Sommier 764
019 Réservoir 765
020 Mécanique de clavecin 766
021 Mécanique du clavicorde 767
022 Mécanique du piano à queue 768
023 Caisse du piano à queue 773
024 Lyre 774
025 Cadre métallique 775
026 Mécanique du piano droit 776
027 Caisse du piano droit 779
028 Violon 780
029 Hausse 783
030 Tête 784
031 Flûte à bec 785
032 Bec de flûte à bec 786
033 Clarinette 787
034 Bec de la clarinette 788
035 Basson 788
036 Anche double 789
037 Bocal du cromorne 790
038 Trompette 791
039 Sourdines de la trompette 792
040 Trombone 793
041 Embouchure en forme de coupe des cuivres 794
042 Tambour à cordes 795
043 Timbale 796
044 Cloche 797

LISTA DEI DIAGRAMMI

01 Nota e pentagramma 740
02 Figure musicali 741
03 Denominazione delle note 742
04 Intervalli 744
05 Gradi e funzioni 746
06 Alcuni esempi di denominazione degli accordi 748
07 Cadenze 750
08 Tempo di misura 751
09 Organo con somiere a tiro 752
010 Canna ad anima (di metallo) 755
011 Baffi 756
012 Forme a pipe 757
013 Canna ad anima (di legno) 758
014 Canna ad. ancia 759
015 Dispositivi d'accordatura nelle canne di legno e di metallo 760
016 Forme delle sommità 762
017 Gole 763
018 Somiere 764
019 Mantice-serbatoio 765
020 Meccanica del clavicembalo 766
021 Meccanica del clavicordo 767
022 Meccanica del pianoforte a coda 768
023 Cassa del pianoforte a coda 773
024 Porta-pedali 774
025 Armatura in ghisa 775
026 Meccanica del pianoforte verticale 776
027 Cassa del pianoforte 779
028 Violino 780
029 Tallone 783
030 Testa 784
031 Flauto diritto 785
032 Becco del flauto diritto 786
033 Clarinetto 787
034 Bocchino del clarinetto 788
035 Fagotto 788
036 Ancia doppia 789
037 Bocchino del cromorno 790
038 Tromba 791
039 Sordine per tromba 792
040 Trombone 793
041 Bocchino a forma di tazza degli strumenti d'ottone 794
042 Tamburo con corde 795
043 Timpano 796
044 Campana 797

LISTA DE LOS DIBUJOS

01 Nota y pentagrama 740
02 Valor de las figuras y de los silencios 741
03 Nombres de las notas 742
04 Intervalos 744
05 Grados y funciones 746
06 Algunos ejemplos de nombres de acordes 748
07 Cadencias 750
08 Signos de compás 751
09 Órgano con somier de arrastre 752
010 Tubo labiado (de metal) 755
011 Barbas, orejas 756
012 Formas de codos 757
013 Tubo labiado (de madera) 758
014 Tubo de lengüeta 759
015 Dispositivos de afinación de los tubos de madera y de metal 760
016 Formas de calotas 762
017 Gargantas 763
018 Somier 764
019 Depósito 765
020 Mecanismo del clavecín 766
021 Mecanismo del clavicordio 767
022 Mecanismo del piano de cola 768
023 Caja del piano de cola 773
024 Lira 774
025 Armazón metálica 775
026 Mecanismo del piano vertical 776
027 Caja del piano vertical 779
028 Violín 780
029 Talón 783
030 Cabeza 784
031 Flauta recta 785
032 Pico de flauta recta 786
033 Clarinete 787
034 Embocadura del clarinete 788
035 Fagot 788
036 Lengüeta doble 789
037 Cañón del cromorno 790
038 Trompeta 791
039 Sordinas de la trompeta 792
040 Trombón 793
041 Boquilla en forma de copa de los metales 794
042 Tambor afinable 795
043 Timbal 796
044 Campana 797

ÁBRAJEGYZÉK

01 Hangjegy és vonalrendszer ... 740
02 Hangjegy- és szünetjelértékek ... 741
03 Hangjegynevek ... 742
04 Hangközök ... 744
05 Fokok és funkciók ... 746
06 Akkordelnevezési példák ... 748
07 Zárlatok ... 750
08 Ütemjelzések ... 751
09 Csúszkaládás orgona ... 752
010 Ajaksíp (fém) ... 755
011 Szakállak ... 756
012 Síptörésformák ... 757
013 Ajaksíp (fa) ... 758
014 Nyelvsíp ... 759
015 Hangolószerkezetek fa- és fémsípokon ... 760
016 Fedélformák ... 762
017 Kanalak ... 763
018 Szélláda ... 764
019 Magazinfúvó ... 765
020 Csembalómechanika ... 766
021 Clavichordmechanika ... 767
022 Zongoramechanika ... 768
023 Zongoraszekrény ... 773
024 Pedáltartó líra ... 774
025 Páncélkeret ... 775
026 Pianínómechanika ... 776
027 Pianínószekrény ... 779
028 Hegedű ... 780
029 Kápa ... 783
030 Fej ... 784
031 Egyenes fuvola ... 785
032 Egyenes fuvola csőre ... 786
033 Klarinét ... 787
034 Klarinétcsőr ... 788
035 Fagott ... 788
036 Kettős nádnyelv ... 789
037 Görbekürt fúvókája ... 790
038 Trombita ... 791
039 Trombitatompítók ... 792
040 Harsona ... 793
041 Rézfúvók tölcséres fúvókája ... 794
042 Kötéllel hangolt dob ... 795
043 Üstdob ... 796
044 Harang ... 797

СПИСОК ИЛЛЮСТРАЦИЙ

01 Нота и нотный стан 740
02 Ноты и паузы 741
03 Названия нот 742
04 Интервалы 744
05 Ступени и функции 746
06 Несколько примеров аккордовых обозначений 748
07 Каденции, кадансы 750
08 Обозначение размера 751
09 Шлейфладеорган 752
010 Лабиальная труба (металлическая) 755
011 Бородки 756
012 Изогнутые формы труб 757
013 Лабиальная труба (деревянная) 758
014 Язычковая труба 759
015 Приспособления для настройки на деревянных и металлических трубах 760
016 Формы покрытий 762
017 Колодки 763
018 Виндлада 764
019 Магазинный мех 765
020 Механика клавесина 766
021 Механика клавикорда 767
022 Рояльная механика 768
023 Корпус рояля 773
024 Лира с педалями 774
025 Чугунная рама фортепьяно 775
026 Фортепьянная механика 776
027 Корпус пианино 779
028 Скрипка 780
029 Колодочка (смычка) 783
030 Головка (смычка) 784
031 Блокфлейта 785
032 Мундштучная часть блокфлейты 786
033 Кларнет 787
034 Мундштук кларнета 788
035 Фагот 788
036 Двойная трость 789
037 Мундштук крумгорна 790
038 Труба 791
039 Сурдины для труб 792
040 Тромбон 793
041 Чашевидный мундштук медных духовых инструментов 794
042 Французский барабан 795
043 Литавра 796
044 Колокол 797